

Instrukcja obsługi
Pralka

HW100-BD14611U1

Pobierz aplikację hOn Smart-Home

PL

Haier

Dziękujemy za zakup produktu Haier.

Prosimy o uważne zapoznanie się z niniejszymi instrukcjami przed użyciem tego urządzenia. Instrukcje zawierają ważne informacje, które pomogą w pełni wykorzystać możliwości urządzenia oraz zapewnią bezpieczną i prawidłową instalację, użytkowanie i konserwację.

Przechowuj tę instrukcję w łatwo dostępnym miejscu, aby zawsze móc z niej skorzystać w celu bezpiecznego i właściwego użytkowania urządzenia.

Jeśli sprzedajesz urządzenie, oddajesz je lub zostawiasz po przeprowadzce, pamiętaj, aby przekazać również niniejszą instrukcję, aby nowy właściciel mógł zapoznać się z urządzeniem i ostrzeżeniami dotyczącymi bezpieczeństwa.

Legenda



Ostrzeżenie - ważne zalecenia bezpieczeństwa



Ogólne informacje i wskazówki



Informacje o środowisku

Utylizacja



Pomóż chronić środowisko i zdrowie ludzi. Umieść opakowanie w odpowiednich pojemnikach w celu poddania go recyklingowi. Pomóż w recyklingu zużytych urządzeń elektrycznych i elektronicznych. Nie wyrzucaj urządzeń oznaczonych tym symbolem wraz z odpadami domowymi. Zwróć produkt do lokalnego zakładu recyklingu lub skontaktuj się z urzędem gminy.



OSTRZEŻENIE!

Ryzyko obrażeń lub uduszenia!

Odłącz urządzenie od zasilania sieciowego. Odetnij kabel sieciowy i wyrzuć go. Usuń blokadę drzwi, aby uniemożliwić dzieciom i zwierzętom zamknięcie się w urządzeniu.

Spis treści

1- Informacje dotyczące bezpieczeństwa 4

2- Opis produktu 7

3- Panel sterowania 8

4- Programy 14

5- Zużycie 16

6- Codzienne użytkowanie 17

7- Aplikacja hOn 21

8- Pranie ekologiczne 24

9- Pielęgnacja i czyszczenie 25

10- Rozwiązywanie problemów 28

11- Instalacja 31

12- Dane techniczne 35

13- Obsługa klienta 36

Przed włączeniem urządzenia po raz pierwszy przeczytaj poniższe wskazówki dotyczące bezpieczeństwa!

⚠ OSTRZEŻENIE!

Przed pierwszym użyciem

- ► Upewnij się, że nie ma uszkodzeń transportowych.
- ► Upewnij się, że wszystkie śruby transportowe zostały usunięte.
- ► Usuń wszystkie opakowania i przechowuj poza zasięgiem dzieci.
- ► Urządzenie powinny przenosić zawsze co najmniej dwie osoby, ponieważ jest ono ciężkie.

Codzienne użytkowanie

- ► Urządzenie może być używane przez dzieci w wieku od 8 lat i starsze oraz osoby o ograniczonych zdolnościach fizycznych, sensorycznych lub umysłowych lub nieposiadające doświadczenia i wiedzy, jeśli są one nadzorowane lub zostały poinstruowane w zakresie bezpiecznego korzystania z urządzenia i rozumieją związane z tym zagrożenia.
- ► Dzieci w wieku poniżej 3 lat należy trzymać z dala od urządzenia, chyba że są one stale nadzorowane.
- ► Dzieci nie powinny bawić się urządzeniem.
- ► Nie pozwalaj dzieciom ani zwierzętom domowym zbliżać się do urządzenia, gdy drzwi są otwarte.
- ► Detergenty przechowuj w miejscu niedostępnym dla dzieci.
- ► Zapnij zamki błyskawiczne, zabezpiecz luźne sznurki i uważaj na małe przedmioty, aby zapobiec zaplątaniu się prania. W razie potrzeby użyj odpowiedniej torby lub siatki.
- ► Nie dotykaj ani nie używaj urządzenia, gdy jesteś boso lub mając mokre lub wilgotne ręce lub stopy.
- ► Nie przykrywaj ani nie osłaniaj urządzenia podczas pracy lub po jej zakończeniu, aby umożliwić odparowanie wilgoci.
- ► Nie umieszczaj ciężkich przedmiotów ani źródeł ciepła lub wilgoci na urządzeniu.
- ► Nie używaj ani nie przechowuj łatwopalnych detergentów ani środków do czyszczenia na sucho w pobliżu urządzenia.
- ► Nie używaj łatwopalnych aerozoli w pobliżu urządzenia.
- ► Nie pierz w urządzeniu odzieży poddanej działaniu rozpuszczalników bez uprzedniego wysuszenia jej na powietrzu.
- ► Nie wyjmuj ani nie wkładaj wtyczki w obecności łatwopalnego gazu.
- ► Nie pierz na gorąco gumy piankowej ani materiałów przypominających gąbkę.

OSTRZEŻENIE!

Codzienne użytkowanie

- Nie pierz prania zanieczyszczonego mąką.
- Nie otwieraj szuflady na detergent podczas jakiegokolwiek cyklu prania.
- Nie dotykaj drzwi podczas procesu prania, ponieważ się nagrzewają.
- Nie otwieraj drzwi, jeśli poziom wody jest wyraźnie powyżej wziernika.
- Nie otwieraj drzwi na siłę. Drzwi są wyposażone w samozamykacz i otworzą się wkrótce po zakończeniu procedury prania.
- Wyłącz urządzenie po każdym programie prania i przed przystąpieniem do rutynowej konserwacji oraz odłącz urządzenie od zasilania elektrycznego, aby oszczędzać energię elektryczną i zapewnić bezpieczeństwo.
- Podczas odłączania urządzenia trzymaj za wtyczkę, a nie za kabel.

Konserwacja / czyszczenie

- Upewnij się, że dzieci są nadzorowane, jeśli przeprowadzają czyszczenie i konserwację.
- Odłącz urządzenie od zasilania elektrycznego przed przystąpieniem do rutynowej konserwacji.
- Utrzymuj dolną część wziernika w czystości i otwieraj drzwi oraz szufladę na detergent, jeśli urządzenie nie jest używane, aby zapobiec powstawaniu nieprzyjemnych zapachów.
- Nie używaj strumienia wody ani pary do czyszczenia urządzenia.
- Uszkodzony przewód zasilający może być wymieniany wyłącznie przez producenta, jego przedstawiciela serwisowego lub podobnie wykwalifikowane osoby w celu uniknięcia zagrożenia.
- Nie próbuj samodzielnie naprawiać urządzenia. W przypadku naprawy prosimy o kontakt z naszym działem obsługi klienta.
- Usuń z urządzenia wszystkie obce elementy, takie jak metalowe przedmioty, chemikalia, delikatne przedmioty, zapalone świece czy papierosy itp.

Instalacja

- Urządzenie należy ustawić w dobrze wentylowanym miejscu. Zapewnij miejsce umożliwiające pełne otwarcie drzwi.
- Nigdy nie instaluj urządzenia na zewnątrz w wilgotnym miejscu lub w miejscu, które może być narażone na wycieki wody, np. pod zlewozmywakiem lub w jego pobliżu. W przypadku wycieku wody należy odciąć zasilanie i pozwolić pralce wyschnąć naturalnie.

⚠ OSTRZEŻENIE!

Instalacja

- ► Urządzenie należy instalować lub użytkować wyłącznie w temperaturze powyżej 5°C.
- ► Nie umieszczaj urządzenia bezpośrednio na dywanie ani w pobliżu ściany lub mebli.
- ► Nie instalować urządzenia w miejscu bezpośrednio nasłonecznionym lub w pobliżu źródeł ciepła (np. pieców, grzejników).
- ► Upewnij się, że dane elektryczne na tabliczce znamionowej zgadzają się z zasilaniem. Jeśli nie, skontaktuj się z elektrykiem.
- ► Nie używaj rozgałęźników i przedłużaczy.
- ► Upewnij się, że używany jest tylko dostarczony kabel elektryczny i zestaw węży.
- ► Należy uważać, aby nie uszkodzić przewodu elektrycznego i wtyczki. W przypadku uszkodzenia zleć wymianę elektrykowi.
- ► Użyj oddzielnego uziemionego gniazda zasilania, które jest łatwo dostępne po instalacji. To urządzenie musi być uziemione.
  Tylko dla Wielkiej Brytanii: Kabel zasilający urządzenia jest wyposażony w 3-pinową wtyczkę (z uziemieniem), która pasuje do standardowego 3-pinowego gniazda (z uziemieniem). Nigdy nie odcinaj ani nie demontuj trzeciego pinu (z uziemieniem). Po zainstalowaniu urządzenia wtyczka powinna być dostępna.
- ► Upewnij się, że złącza i połączenia węży są mocne i nie ma wycieków.

Użytkowanie zgodne z przeznaczeniem

Urządzenie jest przeznaczone wyłącznie do prania rzeczy, które nadają się do prania w pralce. Zawsze postępuj zgodnie z instrukcjami podanymi na etykiecie każdej metki odzieży. Jest przeznaczone wyłącznie do użytku domowego wewnątrz domu. Nie jest przeznaczone do użytku komercyjnego ani przemysłowego.
Zmiany lub modyfikacje urządzenia są niedozwolone. Niezamierzone użycie może spowodować zagrożenie i utratę wszelkich roszczeń z tytułu gwarancji i odpowiedzialności.

Uwaga:

Ze względu na zmiany techniczne i różne modele, ilustracje w kolejnych rozdziałach mogą różnić się od posiadanego modelu.

2.1 Zdjęcie urządzenia.

Przód (rys. 2-1):

2-1



1 Szufladka na detergent/środek zmiękczający
2 Blat
3 Panel sterowania
4 Drzwi
5 Osłona filtra
6 Regulowane nóżki

Tylna strona (rys. 2-2):

2-2

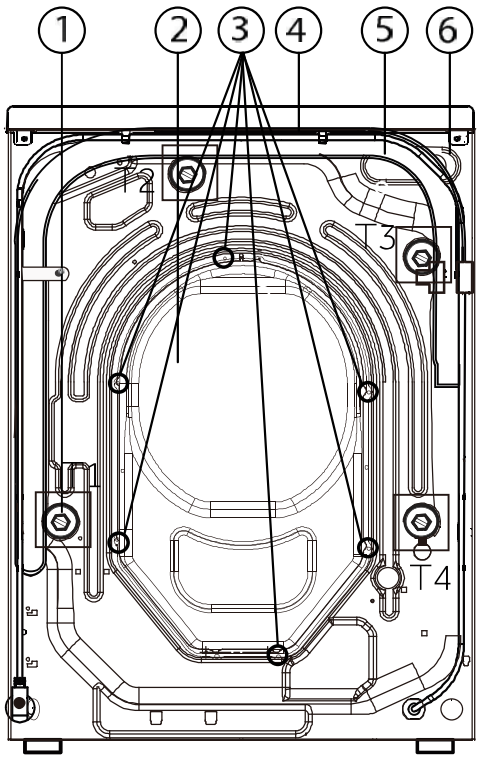

1 Śruby transportowe (T1-T4)
2 Tylna pokrywa
3 Śruby tylnej pokrywy
4 Kabel zasilający
5 Wąż odpływowy
6 Zawór wlotowy wody

2.2 Akcesoria

Sprawdź akcesoria i dokumentację zgodnie z tą listą (rys. 2-3):

2-3

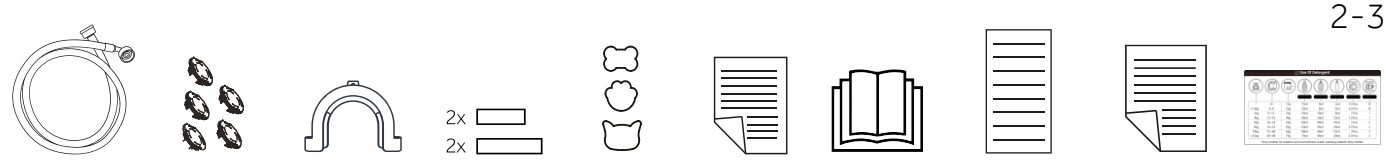

Zespół węża dopływowego | 5 zaślepek | Uchwyt węża odpływowego | 2x 2x Podkładki redukujące hałas | Gąbka do usuwania włosów | Karta gwarancyjna | Instrukcja obsługi | Etykieta energetyczna | 10 lat gwarancji na części | Naklejka z dozowaniem detergentu

3-1

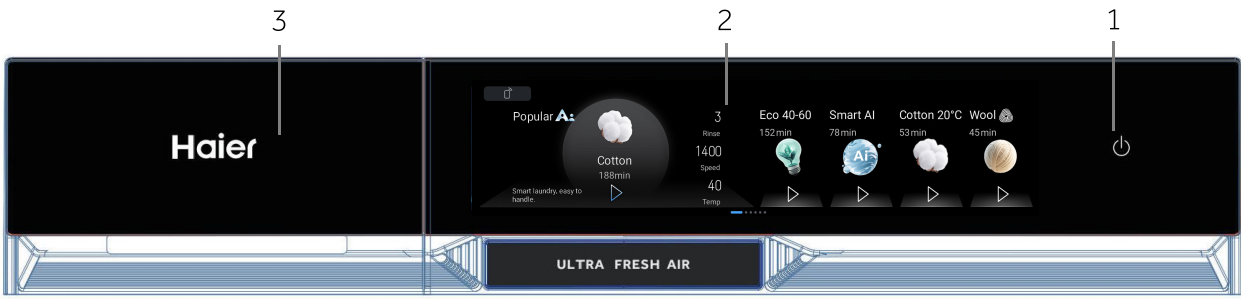

Uwaga: Z zastrzeżeniem faktycznego wyświetlania.

1. Przycisk „Zasilanie" 2. Ekran dotykowy 3. Szufladka na detergent/środek zmiękczający

3-2



3.1 Przycisk „Zasilanie"

Delikatnie dotknij tego przycisku (rys. 3-2), aby włączyć. Wyświetlacz świeci się. Dotknij go ponownie na około 2 sekundy w celu wyłączenia. Jeśli po pewnym czasie nie zostanie aktywowany żaden element panelu ani program, urządzenie wyłączy się automatycznie.

Uwaga: Wyłączenie

Bez połączenia Wi-Fi włączone urządzenie wyłączy się automatycznie, jeśli nie zostanie aktywowane w ciągu 2 minut przed rozpoczęciem programu lub po jego zakończeniu. W przypadku połączenia Wi-Fi czas oczekiwania wynosi 24 godziny.

3-3



3.2 Ekran dotykowy

Produkt umożliwia pełne sterowanie za pomocą ekranu dotykowego. Przesuwając palcem po ekranie lub dotykając go, możesz wybrać program prania i dokonać ustawień parametrów (rys. 3-3).

3.3 Wybierz program

W celu dostosowania się do codziennych potrzeb rodziny związanych z praniem, bęben wyposażony jest w 23 programy prania. Użytkownicy mogą wybrać więcej programów, przesuwając ekran w lewo. Po wybraniu programu użytkownik może dotknąć przycisku „ ▷ " poniższej danego programu, aby go uruchomić. Alternatywnie użytkownik może wejść do interfejsu ustawień parametrów, dotykając ikony programu, aby zmodyfikować parametry prania. (Rys. 3-4)

3-4

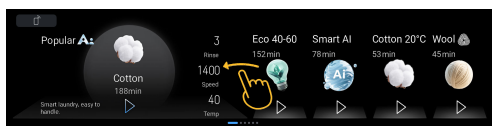

3-5

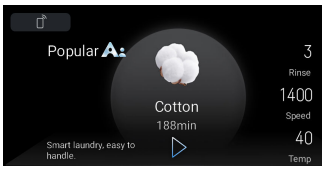

3.4 Szczegóły programu

Na lewym wyświetlaczu będą informacje o bieżącym programie. Dotknij, aby wprowadzić i dostosować parametry prania. Użytkownicy mogą również uruchomić program bezpośrednio, dotykając przycisku „▷ (rys. 3-5)

3-6 górny lewy górny prawy

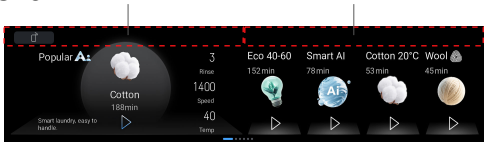

3.5 Operacja rozwijania ekranu

Można tu działać na dwa sposoby. Najpierw przesuń palcem w dół od lewego górnego rogu, aby zobaczyć przegląd programu. Innym sposobem jest pociągnięcie w dół od prawego górnego rogu, aby otworzyć ustawienie (rys. 3-6)

3-7



3.6 Ikona wyświetlacza

Są to ikony, które po aktywacji pojawiają się w prawym górnym rogu wyświetlacza (rys. 3-7).

Symbol	Znaczenie
	Urządzenie jest połączone z Wi-Fi.
	Zdalne sterowanie zostało włączone.
	Drzwi bębna są zamknięte.
	Panel sterowania jest zablokowany.
	Para: Smart AI, Koszula, Ubrania dla niemowląt, Antyalergiczny mają domyślnie funkcję prania parowego.
	Brak detergentu.
	Brak środka zmiękczającego.

3.7 Parametry programu

Użytkownicy mogą uzyskać różne efekty prania, regulując te parametry. Różne programy mają różne regulowane ustawienia (rys. 3-8).

Uwaga: Ustawienia fabryczne

Aby uzyskać najlepsze wyniki w każdym programie, Haier ma dobrze zdefiniowane specyficzne ustawienia domyślne. Jeśli nie ma specjalnych wymagań, zalecane są ustawienia domyślne.

3.7.1 Regulacja Inteligentnego dozowania

Po wybraniu funkcji Inteligentne dozowanie możesz wybrać dawki detergentu i środka zmiękczającego. (Rys. 3-9)

- Dostosowanie „Detergentu"

Dostosuj ilość detergentu. Zgodnie z ustawieniami można wybrać różne ilości, mianowicie: 40% 70% 100% 120%. Po ustawieniu w pozycji „Zamknij" funkcja dozowania detergentu jest wyłączona.

- Dostosowanie „Środka zmiękczającego"

Dostosuj ilość środka zmiękczającego. Zgodnie z ustawieniami można wybrać różne ilości, mianowicie: 40% 70% 100% 120%. Po ustawieniu w pozycji „Zamknij" funkcja dozowania środka zmiękczającego tkaniny jest wyłączona.

3.7.2 Regulacja Ultra Fresh

Można włączyć lub wyłączyć funkcję okna wymiany powietrza. Użyj funkcji okna wymiany powietrza, aby wymienić powietrze wewnątrz cylindra na powietrze z zewnątrz, skutecznie wyeliminować nieprzyjemne zapachy, zapewnić dopływ świeżego powietrza wewnątrz cylindra i zapobiec powstawaniu pleśni na ubraniach.

3.7.3 Regulacja „Płukania"

Funkcja płukania służy do dokładniejszego płukania prania świeżą wodą. Jest to zalecane dla osób o wrażliwej skórze. Poprzez dostosowanie opcji można wybrać od zera do pięciu dodatkowych cykli. Różne opcje programu mogą się różnić.

3.7.4 Dostosowanie funkcji „Pranie"

Można dostosować czas prania w programie. Różne programy mają różne zakresy czasu dostosowania.

3.7.5 Regulacja „Temperatura"

Funkcja Temperatura umożliwia zmianę temperatury prania, czas zostanie dostosowany do optymalnych parametrów.

3.7.6 Regulacja „Prędkości"

Funkcja prędkości służy do zmiany lub wyłączenia wirowania w programie. Poziomy prędkość podzielone są na:0/400/600/800/1000/1200/1400.

3.7.7 Regulacja „Opóźnienie startu"

Funkcja opóźnienia startu służy do ustawienia godziny zakończenia cyklu prania. Po ustawieniu wyświetli się informacja, ile czasu pozostało do zakończenia prania. Użytkownicy mogą ustawić, jak długo ma trwać procedura prania, zależnie od swoich potrzeb – dopuszczalny przedział wartości wynosi 0,5 godziny, a maksymalny optymalny zakres to 24 godziny. Ta funkcja nie jest dostępna w przypadku niektórych programów.

3.7.8 Regulacja „Plam"

Wybierz rodzaj plamy, którą chcesz wyprać na ubraniach: WYŁ./Sok/Wino/Trawa/Ziemia/ Krew/Mleko/Kawa/Pot/Herbata/Błyszczyk do ust/Niebieski atrament/Olej

3-10

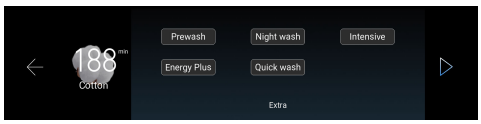

3.8 Regulacja „Dodatkowa"

Możesz wybrać, czy włączyć dodatkowe funkcje zależnie od twoich potrzeb. Można wybrać wiele dodatkowych funkcji. *Różne programy mają różne parametry do wyboru. Sprawdź na aktualnym wyświetlaczu interfejsu.

3.8.1 Funkcja „Pranie wstępne"

Najpierw należy uruchomić cykl prania wstępnego, a następnie przejść do cyklu prania głównego.

3.8.2 Funkcja „Pranie nocne"

Wybranie tego programu spowoduje wyłączenie sygnału dźwiękowego, za wyjątkiem alarmu, i zmniejszenie prędkości wirowania.
Po ostatnim płukaniu pranie należy pozostawić zanurzone w wodzie, aby włókno rozłożyło się idealnie. Podczas fazy zatrzymania wody w bębnie pralka wstrzyma licznik, a na ekranie pojawi się komunikat „Namaczanie...". Proces ten może trwać maksymalnie 12 godzin. Po 12 godzinach rozpocznie się odwodnienie, które zakończy program. Naciśnij „Wstrzymaj", aby pominąć etap Namaczanie...

3.8.3 Funkcja „intensywny"
Wydłuża czas i poprawia efekt prania.

3.8.4 Funkcja „Energy plus"
Obniża rzeczywistą temperaturę wody do prania, co pozwala ograniczyć zużycie energii.

3.8.5 Funkcja „Szybkie pranie"
Skraca czas prania zasadniczego i przyspiesza pranie.

3-11



3-12

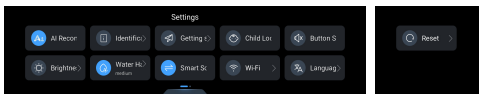

3-13



3.9 Zdalne sterowanie
Aby aktywować/dezaktywować zdalne sterowanie urządzeniem za pomocą aplikacji hOn, naciśnij przycisk zdalnego sterowania w lewym górnym rogu panelu dotykowego (rys. 3-11).
UWAGA: Aby rozpocząć procedurę parowania, postępuj zgodnie z instrukcjami aplikacji. Więcej informacji znajdziesz w rozdziale 7 poświęconym „aplikacji hOn".

3.10 Ustawienia
Przesuwając palcem w dół w prawym górnym rogu ekranu, możesz wywołać menu rozwijane z dodatkowymi ustawieniami. Można wybierać spośród łącznie 11 ustawień. (Konkretne ustawienia i ilości zależą od rzeczywistego wyświetlacza.)

3.10.1 *Rekomendacje AI*
Po włączeniu tego ustawienia urządzenie będzie polecać programy na podstawie Twoich nawyków użytkowania.

3-13



3.10.2 Cyklopedia identyfikacyjna
Po naciśnięciu tej ikony wyświetlone zostanie znaczenie niektórych ikon na metkach ubrań, a użytkownicy będą mogli ustawić parametry programu zgodnie z instrukcjami wyświetlanymi na ikonach.

3.10.3 Rozpoczęcie
Kliknięcie tego ustawienia spowoduje wyświetlenie przewodnika obsługi.

3.10.4 Blokada rodzicielska
W interfejsie ustawień kliknij ikonę „Blokada rodzicielska", aby aktywować funkcję tej blokady. Ikona Blokada rodzicielska pojawi się w prawym górnym rogu ekranu. W tym czasie wszelkie zmiany programów i parametrów na ekranie będą ograniczone. Aby odblokować blokadę rodzicielską, naciśnij i przytrzymaj przez 3 sekundy dowolny punkt na ekranie. Uwaga: Blokada rodzicielska nie zostanie automatycznie usunięta po zakończeniu działania programu.

3.10.5 Dźwięk przycisku

Brzęczyk jest domyślnie włączony. Aby wyłączyć brzęczyk, naciśnij przycisk dźwięku na panelu dotykowym.

3-14



3.10.6 Jasność

służy do zmiany jasności ekranu wyświetlacza; dotknięcie lub przesunięcie wskaźników w lewo lub w prawo umożliwia dostosowanie jasności ekranu.

3-15



3.10.7 Twardość wody

W ustawieniach menu możesz wybrać twardość wody (miękka/średnia/twarda). Pralka dostosuje dawkę detergentu na podstawie wybranej twardości wody w procesie prania.

3.10.8 Inteligentne sortowanie

Można włączyć lub wyłączyć funkcję inteligentnego sortowania. Dotknij ikony, a gdy tło ikony zostanie podświetlone, oznacza to, że funkcja inteligentnego sortowania została włączona. System posortuje programy w kolejności wyświetlanej na podstawie częstotliwości korzystania z nich przez użytkownika. Gdy tło ikony zmieni kolor na ciemnoszary, oznacza to, że funkcja inteligentnego sortowania została wyłączona.

3-16

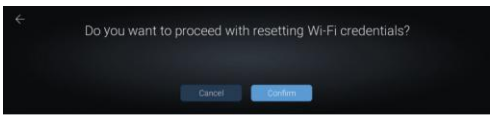

3.10.9 Wi-Fi

Kliknij tę ikonę, aby zresetować dane logowania Wi-Fi.

3-17



3.10.10 Język

Możesz zmienić język interfejsu operacyjnego. Obecnie można wybierać spośród czterech języków.

3-18

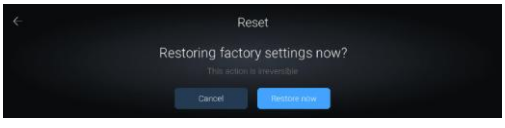

3.10.11 Resetuj

Dotknij tej ikony, a następnie wybierz opcję „Resetuj", aby przywrócić system do stanu fabrycznego. Ta zmiana jest nieodwracalna.

● Tak
○ Opcjonalnie
/ Nie
-- Woda nie jest podgrzewana

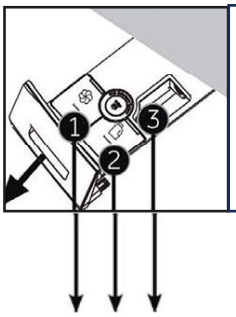

Komora na detergent na:
❶ Środek zmiękczający do tkanin
❷ Płynny detergent
❸ Detergent w płynie/proszku (dozowanie ręczne)

Program prania

Program	Maksymalny wsad prania w 10kg	Temperatura prania w °C[1)]	Ustawienie wstępne	Środek zmiękczający	Detergent	Dozowanie ręczne	Prędkość wirowania w obr./min	Zdalne sterowanie	Płukanie	Opóźnienie startu	Ultra Fresh	Plamy	Pranie wstępne[4)]	Pranie nocne	Intensywny	Energy plus	Szybkie pranie	Domyślny czas trwania (min) HW100
Eco 40-60	10	Zimna do 60	40	○	○	●	1400	○	○	○	○	○	○	/	○	○	○	152
Smart AI	10	Zimna do 60	40	●	●	○	1000	○	○	○	●	○	/	○	○	○	○	78
Bawełna	10	Zimna do 90	40	●	●	○	1400	○	○	○	●	○	○	○	○	○	○	188
Bawełna 20°C	10	20	20	●	●	○	1000	○	○	○	●	/	○	○	○	○	○	53
Wełna [2)]	1	Zimna do 40	Zimna	●	○	○	800	○	○	○	/	/	/	○	/	/	/	45
Tkaniny syntetyczne	5	Zimna do 60	40	●	●	○	1200	○	○	○	●	○	○	○	○	○	○	144
Koszula	3	Zimna do 40	40	●	●	○	1000	○	○	○	●	○	○	○	○	○	○	70
Tkaniny mieszane	10	Zimna do 60	30	●	●	○	1000	○	○	○	●	○	○	○	○	○	○	70
Odzież sportowa	2.5	Zimna do 40	20	●	●	○	800	○	○	○	●	/	○	○	○	○	/	26
Delikatne	2.5	Zimna do 30	30	●	●	○	600	○	○	○	/	/	/	/	/	/	○	47
Antyalergiczny	10	60,90	60	●	●	○	1000	○	○	○	●	/	○	○	○	/	○	107
Szybki 15' [3)]	1	Zimna do 40	Zimna	●	●	○	1000	○	○	○	●	/	/	/	/	/	/	15
Ubrania dla niemowląt	5	Zimna do 90	60	●	●	○	1000	○	○	○	●	○	○	○	○	○	○	107
Dżinsy	10	Zimna do 60	30	●	●	○	1000	○	○	○	●	○	○	○	○	○	○	75
Kołdry	2.5	Zimna do 40	30	/	○	●	800	○	○	○	●	/	○	○	/	○	○	74
Ładunek XXL	7	Zimna do 60	30	●	●	○	1000	○	○	○	●	/	○	○	○	○	○	89
Wirowanie	10	/	/	/	/	/	1000	○	/	/	●	/	/	/	/	/	/	8
Czyszczenie bębna	/	Zimna lub 90	90	/	/	/	/	○	/	/	/	/	/	/	/	/	/	60
Refresh	1	60	60	/	/	/	/	○	/	/	/	/	/	/	/	/	/	18
Ultra Fresh	/	/	/	/	/	/	/	○	/	/	●	/	/	/	/	/	/	120
Odzież wierzchnia	5	Zimna do 40	30	/	○	●	1000	○	○	○	●	/	○	○	○	○	○	62
Pielęgnacja z sierści zwierząt [5)]	2.5	Zimna do 30	20	●	●	○	1000	○	○	/	/	/	○	/	/	/	/	30
Szybki 29'	2.5	Zimna do 30	20	●	●	○	800	○	○	○	●	/	/	/	/	/	/	29

1) Wybierz temperaturę prania 90°C tylko w przypadku szczególnych wymagań higienicznych.
2) „Cykl prania wełny w tej pralce został przetestowany i zatwierdzony przez The Woolmark Company do prania odzieży wełnianej oznaczonej etykietą „pranie ręczne", pod warunkiem, że produkty są prane zgodnie z instrukcjami na etykiecie odzieży oraz instrukcjami producenta tej pralki. M2421.
3) Zmniejsz ilość detergentu, ponieważ czas trwania programu jest krótki.
4) Komora na detergent: funkcja prania wstępnego nie dozuje detergentu automatycznie, jeśli wyłączysz funkcję Automatycznego dozowania.
5) Do ubrań z bawełny i materiałów syntetycznych nadających się do prania w pralce, które same nie gubią włókien, a także do ubrań, z których należy usunąć sierść zwierząt domowych. Należy stosować łącznie z gąbką do usuwania sierści.

Podczas prania dużych ilości prania pralka może wibrować lub poruszać się, jeśli ubrania są zwinięte. Projekt i specyfikacje mogą ulec zmianie bez powiadomienia w celu poprawy jakości.

Eco 40-60	Program Eco 40-60 umożliwia równoczesne pranie normalnie zabrudzonych tkanin bawełnianych deklarowanych jako przeznaczone do prania w temperaturze 40°C lub w temperaturze 60°C podczas tego samego cyklu. Ten program jest wykorzystywany do oceniania zgodności z unijnymi przepisami Ecodesign (ekologiczne projektowanie produktów).
Smart AI	Do prania tkanin bawełnianych, lnianych i syntetycznych. Program automatycznie dostosowuje tryb prania do wagi wsadu, zapewniając optymalną pielęgnację.
Bawełna	Do tkanin bawełnianych i lnianych.
Bawełna 20°C	Nowy cykl, który pozwala na pranie różnych kolorów i rodzajów tkanin z wyjątkową dokładnością w temperaturze zaledwie 20°C
Wełna	Do tkanin wełnianych i z domieszką wełny nadających się do prania w pralce. Pranie o niskiej intensywności zapewnia delikatną pielęgnację, redukując kurczenie się i ilcowanie.
Tkaniny syntetyczne	Do tkanin syntetycznych.
Koszula	Do koszul z bawełny, lnu, włókien syntetycznych i mieszanek.
Tkaniny mieszane	Do tkanin bawełnianych, lnianych i syntetycznych.
Odzież sportowa	Do odzieży sportowej wykonanej z bawełny i tkanin syntetycznych. Chłodna woda skutecznie chroni włókna i zachowuje ich parametry techniczne.
Delikatne	Ten program skraca okresy obrotów bębna podczas trwania cyklu, dzięki czemu nadaje się przede wszystkim do prania delikatnych tkanin. Aby zmaksymalizować wydajność, cykle prania i płukania wykorzystują duże ilości wody.
Antyalergiczny	Nadaje się do dokładnego prania ubrań osób o specjalnych potrzebach, co pomaga zmniejszyć wpływ czynników alergizujących.
Szybki 15'	Pełny cykl prania (pranie, płukanie i wirowanie). Program ten jest przeznaczony do lekko zabrudzonych tkanin bawełnianych i mieszanych. W przypadku tego programu zaleca się użycie tylko 20% zwykłej ilości proszku, aby uniknąć marnowania detergentu.
Ubrania dla niemowląt	Do bawełny i tkanin mieszanych dla niemowląt i małych dzieci (np. ubranek dla niemowląt, śpioszków, pościeli do łóżeczka). Zaleca się stosowanie detergentu przeznaczonego specjalnie do odzieży niemowlęcej.
Dżinsy	Do odzieży dżinsowej. Można stosować ściereczki wychwytujące kolory. Ciemne i jasne kolory pierz oddzielnie.
Kołdry	Do odzieży puchowej nadającej się do prania w pralce oraz odzieży wierzchniej wypełnionej bawełną, wykonanej z włókien syntetycznych. Przykładami są kurtki puchowe i kamizelki jedwabno-bawełniane.
Ładunek XXL	Do prania w pralce dużych ubrań wykonanych z bawełny, lnu i tkanin mieszanych (np. prześcieradła bawełniane, poszwy na kołdry, poszewki na ręczniki oraz bawełniana odzież robocza na jesień/zimę).
Wirowanie	Tylko wirowanie. Nadaje się również do wirowania pranych ręcznie rzeczy. Przed użyciem upewnij się, że wszystkie elementy nadają się do prania w pralce.
Czyszczenie bębna	Do czyszczenia wewnętrznej i zewnętrznej strony bębna. Wykorzystuje wodę o wysokiej temperaturze i szybkie obroty, aby usuwać plamy i bakterie. Nie dodawaj detergentu, aby uniknąć przepełnienia spowodowanego pianą.
Refresh	Odśwież swoje ubrania w niezwykle skuteczny i innowacyjny sposób, wykorzystując technologię mikropary, która usuwa zapachy, drobny kurz i alergeny, a jednocześnie zmniejsza ilość zagnieceń w zaledwie 20 minut i to bez użycia detergentu.
Ultra Fresh	Specjalny cykl, który zapewni stały przepływ powietrza w bębnie. Umożliwia usuwanie wilgoci, nieprzyjemnych zapachów, bakterii i zapobiega tworzeniu się zagnieceń na ubraniach
Outdoor	Do ubrań noszonych na zewnątrz, z powłokami wodoodpornymi (np. kurtki, spodnie, kurtki wiatrówki). Przed praniem należy zapiąć wszystkie zamki. Nie stosować środka zmiękczającego.
Pielęgnacja z sierści zwierząt	Do ubrań z bawełny i materiałów syntetycznych nadających się do prania w pralce, które same nie gubią włókien, a także do ubrań, z których należy usunąć sierść zwierząt domowych. Należy stosować łącznie ze ściereczką do usuwania sierści.
Szybki 29'	Nadaje się do stosunkowo czystej odzieży bawełnianej, lnianej i syntetycznej. Zaleca się, aby waga odzieży nie przekraczała 2,5 kilograma.

Zeskanuj kod QR na etykiecie energetycznej, aby uzyskać informacje o zużyciu energii. Rzeczywiste zużycie energii może różnić się od deklarowanego w zależności od warunków lokalnych.

Uwaga: Automatyczna waga

Urządzenie jest wyposażone w funkcję rozpoznawania wsadu. Przy małym obciążeniu energia, woda i czas prania zostaną automatycznie zredukowane w niektórych programach. Domyślny wyświetlany czas może się różnić w zależności od wagi wsadu, łącznie z programem „Smart AI, Tkaniny syntetyczne, Bawełna, Bawełna 20°C, Eco 40-60".

Informacje orientacyjne (zgodnie z rozporządzeniem Komisji (UE) 2019/2023):

Pojemność znamionowa	Program	(kg)	(HH:MM)	ENERG (kWh/cykl)	(L/cykl)	Maksymalna temperatura (°C)	Efektywna prędkość (RPM)	Wilgotność resztkowa (%)
10 kg	Eco 40-60	10,0	3:58	0,490	67,0	27,0	1330	53,0
	Eco 40-60	5,0	2:58	0,300	43,0	25,0	1330	53,0
	Eco 40-60	2,5	2:48	0,195	30,0	25,0	1330	55,0
	Bawełna 20°C	10,0	0:53	0,250	85,0	20,0	1000	65,0
	Bawełna 60°C	10,0	3:28	2,500	85,0	57,0	1400	53,0
	Tkaniny syntetyczne 40°C	5,0	2:07	0,900	70,0	40,0	1200	37,0
	Szybki 15' 30°C	1,0	0:28	0,250	38,0	30,0	1000	65,0

Wartości podane dla programów innych niż Eco 40-60 mają charakter orientacyjny.
Więcej informacji na temat etykietowania energetycznego, zgodnie z definicją zawartą w rozporządzeniu (UE) 2019/2014, można znaleźć na stronie https://eprel.ec.europa.eu/, wyszukując identyfikator modelu podany w polu Model etykiety produktu umieszczonej na produkcie.

6.1 Zasilanie

Podłącz pralkę do zasilania (220V do 240V~/50Hz; rys. 6-1). Proszę zapoznać się także z sekcją Instalacja (zob. str. 29).

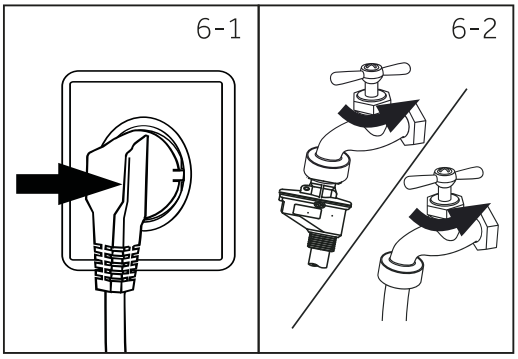

6.2 Przyłącze wody

- ► Przed podłączeniem sprawdź czystość i przejrzystość dopływu wody.
- ► Odkręć kran (rys. 6-2).

Uwaga: szczelność

Przed użyciem sprawdź, czy nie ma wycieków w połączeniach między kranem a wężem dopływowym, odkręcając kran.

6.3 Przygotowanie prania

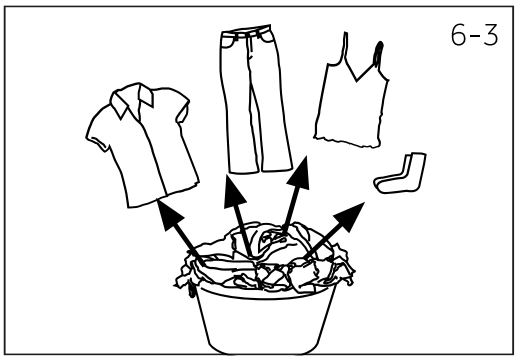

- ► Posortuj ubrania według materiału (bawełna, syntetyki, wełna lub jedwab itp.) i stopnia zabrudzenia (rys. 6-3). Zwróć uwagę na oznaczenia dotyczące pielęgnacji na metkach do prania.
- ► Oddziel białe ubrania od kolorowych. Kolorowe tkaniny należy najpierw wyprać ręcznie, aby sprawdzić, czy nie blakną lub nie farbują.
- ► Opróżnij kieszenie (klucze, monety itp.) i wyjmij twardsze przedmioty ozdobne (np. broszki).
- ► Odzież bez obszycia, tkaniny delikatne i drobno tkane, takie jak delikatne zasłony, należy włożyć do worka do prania w celu pielęgnacji tego delikatnego prania (lepsze byłoby pranie ręczne lub chemiczne).
- ► Zapnij zamki błyskawiczne, zapięcia na rzepy i haczyki, upewnij się, że guziki są dobrze przyszyte.
- ► Delikatne rzeczy, takie jak bielizna bez mocnego obszycia, delikatna bielizna i małe rzeczy, takie jak skarpetki, paski, biustonosze itp., umieść w woreczku do prania.
- ► Rozwiń duże tkaniny, takie jak prześcieradła, narzuty itp.
- ► Dżinsy i tekstylia z nadrukami, dekoracjami lub intensywnymi kolorami należy wywrócić na lewą stronę; ewentualnie prać osobno.

UWAGA!

Przedmioty nietekstylne oraz małe, luźne lub o ostrych krawędziach mogą powodować wadliwe działanie i uszkodzenia odzieży i urządzenia.

Karta pielęgnacji

Pranie		
 Można prać w normalnym cyklu do 95°C	 Można prać w normalnym cyklu do 60°C	 Można prać w łagodnym cyklu do 60°C
 Można prać w normalnym cyklu do 40°C	 Można prać w łagodnym cyklu do 40°C	 Można prać w bardzo łagodnym cyklu do 40°C
 Można prać w normalnym cyklu do 30°C	 Można prać w łagodnym cyklu do 30°C	 Można prać w bardzo łagodnym cyklu do 30°C
 Pranie ręczne w maks. 40°C	 Nie wolno prać	
Wybielanie		
 Dozwolone jest dowolne wybielanie	 Tylko tlen/bez chloru	 Nie wybielać
Suszenie		
 Suszenie w suszarce możliwe w normalnej temperaturze	 Suszenie w suszarce bębnowej możliwe w niższej temperaturze	 Nie suszyć w suszarce bębnowej
 Suszenie na sznurze	 Suszenie na płasko	
Prasowanie		
 Prasować w maksymalnej temperaturze do 200°C	 Prasować w średniej temperaturze do 150°C	 Prasować w niskiej temperaturze do 110°C; bez pary (prasowanie parowe może spowodować nieodwracalne uszkodzenia)
 Nie prasować		
Profesjonalna pielęgnacja tekstyliów		
 Czyszczenie chemiczne w tetrachloroetenie	 Czyszczenie chemiczne w węglowodorach	 Nie czyścić chemicznie
 Profesjonalne czyszczenie na mokro	 Nie czyścić profesjonalnie na mokro	

Niektórych z tych symboli może nie być w menu urządzenia.

6.4 Ładowanie urządzenia

- ► Włóż pranie sztuka po sztuce.
- ► Nie przeciążaj. Zwróć uwagę na różne maksymalne obciążenie w zależności od programów! Praktyczna zasada maksymalnego obciążenia: Zachowaj 15 cm między ładunkiem a górną częścią bębna.
- ► Zamknij drzwi ostrożnie, upewniając się, że nie przytrzasną Ci się żadne kawałki prania.

6.5 Wybór detergentu

► Skuteczność i wydajność prania zależy od jakości użytego detergentu.
► Używaj wyłącznie detergentu zatwierdzonego do prania w pralce.
► W razie potrzeby stosuj specjalne detergenty, np. do tkanin syntetycznych i wełnianych.
► Zobacz porady znajdujące się na naklejkach dot. detergentów umieszczone na blacie.
► Nie używaj środków do czyszczenia na sucho, takich jak trójchloroetylen i podobne produkty.

Wybierz najlepszy detergent

	Rodzaj detergentu				
Program	Uniwersalny	Do tkanin kolorowych	Delikatne	Specjalny	Środek zmiękczający
Eco 40-60	√	√	-	-	√
Smart AI	√	√	-	-	√
Bawełna	√	√	-	-	√
Bawełna 20°C	√	√	-	-	√
Wełna	-	-	√	√	√
Tkaniny syntetyczne	√	√	-	-	√
Koszula	√	√	-	-	√
Tkaniny mieszane	√	√	-	-	√
Odzież sportowa	-	-	√	√	-
Delikatne	-	-	√	√	√
Antyalergiczny	√	√	-	-	√
Szybki 15'	√	√	-	-	√
Ubrania dla niemowląt	-	-	√	√	√
Dżinsy	-	√	-	√	√
Kołdry	-	-	√	√	o
Ładunek XXL	√	√	-	-	√
Wirowanie	-	-	-	-	-
Czyszczenie bębna	-	-	-	√	-
Refresh	-	-	-	-	-
Ultra Fresh	-	-	-	-	-
Odzież wierzchnia	-	-	-	√	o
Pielęgnacja z sierści zwierząt	√	√	-	-	-
Szybki 29'	√	√	-	-	√

√ = zalecane - = niezalecane o = nie

W przypadku stosowania detergentu w płynie nie zaleca się włączania opóźnienia czasowego.

Polecamy w przypadku użycia następujących środków:

- ► proszek do prania: 20°C do 90°C* (najlepsze użycie: 40-60°C)
- ► Detergent tkanin kolorowych: 20°C do 60°C (najlepsze użycie: 30-60°C)
- ► Detergent do wełny/tkanin delikatnych: 20°C do 30°C (najlepsze użycie: 20-30°C)

* Temperaturę prania 90°C wybieraj tylko w przypadku specjalnych wymagań higienicznych.
* Jeśli wybierzesz temperaturę wody 60°C lub wyższą, radzimy używać mniej detergentu. Używaj specjalnego środka dezynfekującego, który jest odpowiedni do tkanin bawełnianych lub syntetycznych.
* Lepiej jest używać proszku do prania o mniejszej ilości lub bez piany.

Uwaga: Rejestracja

Ze względu na ciągłe aktualizacje aplikacji hOn, funkcje i interfejs wyświetlania aplikacji mogą różnić się od poniższego opisu.

7.1 Informacje ogólne

To urządzenie jest wyposażone w technologię Wi-Fi umożliwiającą zdalne sterowanie za pomocą aplikacji hOn.

OSTRZEŻENIE!

Należy przestrzegać środków ostrożności wskazanych w niniejszej instrukcji, nawet jeśli korzystasz z urządzenia za pośrednictwem aplikacji. Przestrzeganie tych instrukcji jest niezbędne dla bezpiecznego użytkowania.

7.2 Wymagania

1. **Sieć Wi-Fi:** Wymagany jest router zgodny ze standardem 802,11b/g/n i pasmem 2,4 GHz. Sieci działające na częstotliwości 5 GHz i sieci publiczne nie są obsługiwane. Nazwa sieci (SSID) musi zawierać od 1 do 32 znaków, a hasło od 8 do 64 znaków. Opcje szyfrowania obejmują szyfrowanie otwarte, WPA-PSK i WPA2-PSK.
2. **Zgodne urządzenia:** Aplikacja jest dostępna na tabletach i smartfonach z systemem Android, iOS i Huawei.
3. **Pozycjonowanie:** Zainstaluj urządzenie w miejscu o silnym sygnale Wi-Fi.

Dane techniczne Wi-Fi:
Częstotliwość: 2400 MHz - 2483,5 MHz
Maksymalna moc: 20 dBM
Standard: IEEE802.11 b/g/n & Bluetooth® Low Energy v4.2[1]

7.3 Pobieranie i instalacja aplikacji hOn

Istnieją dwa sposoby pobrania aplikacji hOn:

1. Ze sklepu App Store na Twoim smartfonie

- Zeskanuj poniższy kod QR lub odwiedź stronę ***go.haier-europe.com/download-app***.
- Postępuj zgodnie z instrukcjami wyświetlanymi na urządzeniu, aby pobrać i zainstalować aplikację.



*[1] Znak słowny i logo **Bluetooth®** są zastrzeżonymi znakami towarowymi należącymi do Bluetooth SIG, Inc., a każde użycie tych znaków przez Candy Hoover Group Srl odbywa się na podstawie licencji. Pozostałe znaki towarowe i nazwy handlowe należą do ich odpowiednich właścicieli.*

2. Bezpośrednio z Twojego urządzenia:

a. Pierwsze włączenie:

1. Włącz urządzenie.
2. Wybierz preferowany język.
3. Na wyświetlaczu pojawi się kod QR: zeskanuj go, aby pobrać aplikację hOn.

b. Następne włączenie:

1. Włącz urządzenie.
2. Naciśnij przycisk Remote Off na panelu sterowania.
3. Na wyświetlaczu pojawi się kod QR: zeskanuj go, aby pobrać aplikację hOn.

Uwaga: Rejestracja

Utworzenie profilu (rejestracja) jest wymagane tylko przy pierwszym użyciu lub jeśli konto zostało usunięte lub wyłączone. Następnie wystarczy zalogować się przy użyciu swojego adresu e-mail i hasła. Sprawdź tryb Demo w aplikacji, aby poznać funkcje Wi-Fi.

7.4 Parowanie urządzeń

Uwaga:

Sieć domowa musi być ustawiona na 2,4 GHz. Sieci działające na częstotliwości 5 GHz nie są obsługiwane. Upewnij się, że Twój smartfon jest podłączony do tej samej sieci Wi-Fi 2,4 GHz, której chcesz użyć do skonfigurowania urządzenia.

1. Otwórz aplikację hOn, utwórz nowy profil (lub zaloguj się, jeśli już go posiadasz).
2. Kliknij „Dodaj urządzenie" i postępuj zgodnie z instrukcjami wyświetlanymi na ekranie smartfona, aby dokończyć konfigurację.

7.5 Aktywacja zdalnego sterowania

1. Sprawdź, czy router jest włączony i podłączony do Internetu.
2. Załaduj pranie i zamknij drzwi.
3. Włącz urządzenie.
4. Dotknij przycisku zdalnego sterowania Remote Off w lewym górnym rogu panelu dotykowego. Drzwi zostaną zamknięte.
5. Rozpocznij cykl za pomocą aplikacji. Panel sterowania zostanie wyłączony, za wyjątkiem przycisków „ZASILANIE" i „URUCHOM/WSTRZYMAJ". W trakcie trwania programu dostępna będzie wyłącznie blokada rodzicielska.
6. Zdalne sterowanie można również aktywować podczas cyklu poprzez naciśnięcie przycisku „Remote Off".

Uwaga: Wygaśnięcie zdalnego sterowania

Polecenie z aplikacji można wysłać do 24 godzin po włączeniu funkcji Zdalne sterowanie.

7.6 Dezaktywacja zdalnego sterowania

1. W trakcie cyklu możesz dezaktywować zdalne sterowanie, naciskając krótko przycisk „Zdalne sterowanie" ; cykl będzie kontynuowany. Stan cyklu można sprawdzić w aplikacji, ale nie można wysyłać poleceń (np. uruchom/wstrzymaj).
2. Jeżeli pozwalają na to warunki bezpieczeństwa, drzwi można otworzyć.
3. Aby wznowić zdalne sterowanie za pomocą aplikacji, upewnij się, że drzwi są zamknięte, a następnie naciśnij krótko ponownie przycisk „Zdalne sterowanie" .

7.7 Koniec cyklu za pomocą zdalnego sterowania

1. Po zakończeniu cyklu drzwi zostaną odblokowane, a zdalne sterowanie zostanie wyłączone.
2. Po 2 minutach urządzenie wyłączy się automatycznie.

7.8 Wyłączanie modułu Wi-Fi i czyszczenie danych uwierzytelniających sieci

Aby usunąć zapisane informacje o sieci Wi-Fi i wyłączyć moduł Wi-Fi:

1. Sprawdź, czy urządzenie jest włączone.
2. Nie uruchamiając żadnego cyklu, przejdź do menu ustawień urządzenia.
3. Dotknij przycisku Wi-Fi Wi-Fi w menu Ustawienia na wyświetlaczu. System poprosi Cię o potwierdzenie operacji.
4. Kliknij „Potwierdź Confirm ", aby kontynuować resetowanie lub „Anuluj Cancel ", aby przerwać operację.
5. Zapisane informacje sieciowe zostaną usunięte. Aby wyjść, wybierz cykl lub wyłącz urządzenie.
6. Aby ponownie połączyć urządzenie, usuń je z aplikacji hOn i rozpocznij nową procedurę parowania.

Uwaga:

Użyj tej procedury tylko jeśli zamierzasz sprzedać urządzenie.

Użytkowanie przyjazne dla środowiska

- ► Aby uzyskać najlepsze wykorzystanie energii, wody, detergentu i czasu, należy używać zalecanej maksymalnej wielkości wsadu.
- ► Nie przeciążaj pralki (prześwit na szerokość dłoni nad praniem).
- ► Do prania lekko zabrudzonej odzieży wybierz program Super szybki 15'.
- ► Zastosuj dokładne dawki każdego środka piorącego.
- ► Wybierz najniższą odpowiednią temperaturę prania – nowoczesne detergenty skutecznie piorą poniżej 60°C.
- ► Modyfikuj ustawienia domyślne tylko w przypadku silnego zabrudzenia prania.

Informacje ogólne:

- ► Program Eco 40-60 umożliwia pranie normalnie zabrudzonej odzieży bawełnianej, którą można prać w temperaturze 40°C lub 60°C, razem w tym samym cyklu. Program ten służy do oceny zgodności z przepisami UE w zakresie ekoprojektu.
- ► Najbardziej wydajne programy pod względem zużycia energii to na ogół te, które działają w niższych temperaturach i przez dłuższy czas.
- ► Prędkość wirowania ma wpływ na hałas i pozostałą zawartość wilgoci: im wyższa prędkość wirowania w fazie wirowania, tym większy hałas i niższa pozostała zawartość wilgoci.
- ► Załadunek pralki lub pralko-suszarki do pojemności wskazanej przez producenta dla danego programu przyczynia się do oszczędności energii i wody.

9.1 Czyszczenie szuflady na detergent

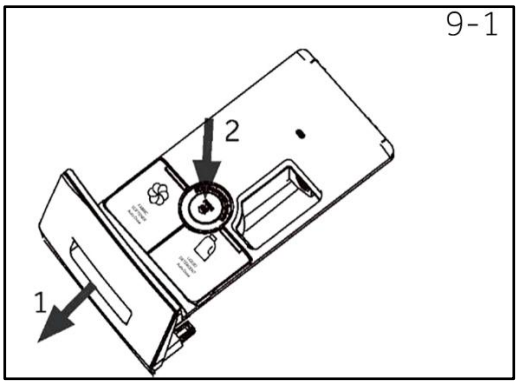

Zawsze uważaj, aby nie pozostały żadne pozostałości detergentu. Szufladę należy regularnie czyścić (rys. 9-1):

1. Wyciągnij szufladę, aż się zatrzyma.
2. Naciśnij przycisk zwalniający i wyjmij szufladę.
3. Wytrzyj wnętrze zlewu czystym ręcznikiem.
4. Przepłucz szufladę wodą, aż będzie czysta, a następnie włóż szufladę z powrotem do urządzenia.

9.2 Czyszczenie pralki



- ► Odłącz pralkę podczas czyszczenia i konserwacji.
- ► Do czyszczenia obudowy pralki (rys. 9-2) i elementów gumowych używaj miękkiej szmatki z płynem mydlanym.
- ► Nie używaj organicznych chemikaliów ani żrących rozpuszczalników.

9.3 Zawór wlotowy wody i filtr zaworu wlotowego

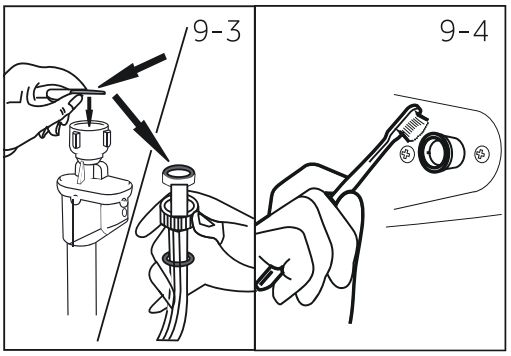

Aby zapobiec zablokowaniu dopływu wody przez substancje stałe, takie jak wapień, należy regularnie czyścić filtr zaworu wlotowego.

- ► Odłącz przewód zasilający i wyłącz dopływ wody.
- ► Odkręć wąż doprowadzający wodę z tyłu urządzenia (rys. 9-3) oraz na kranie.
- ► Przepłucz filtry wodą i wyczyść szczoteczką (rys. 9-4).
- ► Włóż filtr i zamontuj wąż dopływowy.
- ► Odkręć kran, aby zobaczyć, czy nie cieknie.

9.4 Czyszczenie bębna

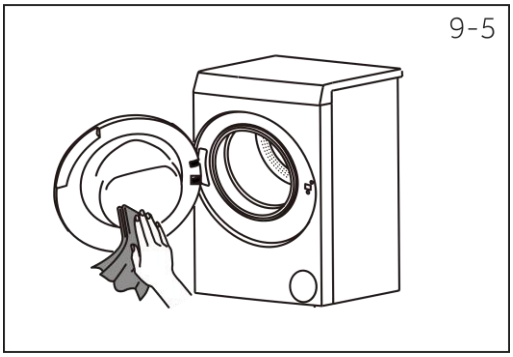

- ► Usuń przypadkowo wyprane przedmioty, zwłaszcza części metalowe, takie jak szpilki, monety itp. z bębna i rowka uszczelki drzwi (gumowy pierścień), ponieważ powodują one plamy rdzy i uszkodzenia.
- ► Użyj środka czyszczącego niezawierającego chlorków, aby usunąć plamy rdzy. Przestrzegaj wskazówek ostrzegawczych producenta środka czyszczącego.
- ► Do czyszczenia nie używaj twardych przedmiotów ani wełny stalowej.
- ► Po zakończeniu tej procedury otwórz drzwi, ręcznikiem wyczyść plamy i pianę wokół uszczelki. Utrzymuj wewnętrzną i zewnętrzną stronę uszczelki w czystości (rys. 9-5).

Uwaga: Higiena

W ramach regularnej konserwacji zalecamy uruchamianie programu „Czyszczenie bębna" co 50 cykli, aby uniknąć powstawania pozostałości korozyjnych. W razie konieczności dodaj niewielką ilość specjalnego środka czyszczącego do komory na środek piorący (2) lub bezpośrednio wlać go do bębna.

9-6

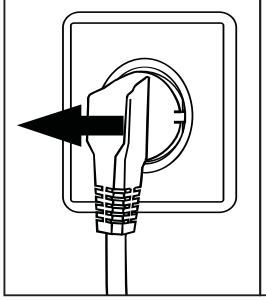

9-7

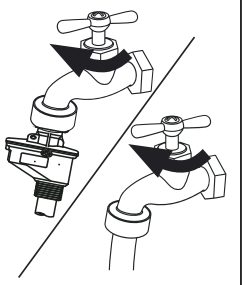

9.5 Długie okresy nieużywania

Jeśli urządzenie nie jest używane przez dłuższy czas:
1. Wyciągnij wtyczkę elektryczną (rys. 9-6).
2. Zamknij dopływ wody (rys. 9-7).
3. Otwórz drzwi, aby zapobiec nagromadzeniu wilgoci i zapachów. Drzwi pralki powinny być otwarte, gdy nie jest ona używana.

Przed kolejnym użyciem dokładnie sprawdź przewód zasilający, dopływ wody i wąż odpływowy. Upewnij się, że wszystko jest prawidłowo zainstalowane i nie ma wycieków.

9-8

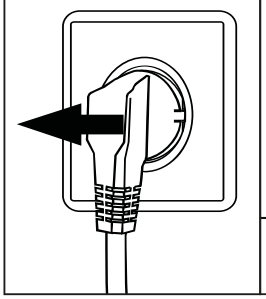

9-9

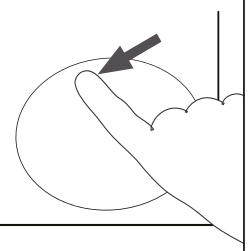

9.6 Filtr pompy

Czyść filtr raz w miesiącu i sprawdzaj filtr pompy, na przykład, jeśli urządzenie:
- ► Nie odprowadza wody.
- ► Nie wiruje.
- ► Powoduje nietypowy hałas podczas pracy.

OSTRZEŻENIE!

Ryzyko oparzenia! Woda w filtrze pompy może być bardzo gorąca! Przed jakąkolwiek czynnością upewnij się, że woda ostygła.

9-10

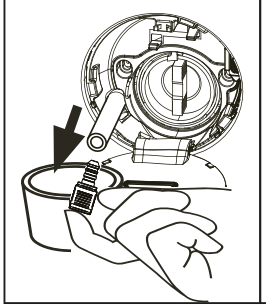

9-11

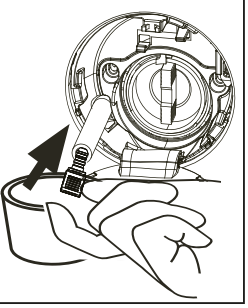

9-12

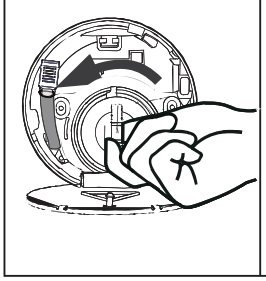

9-13

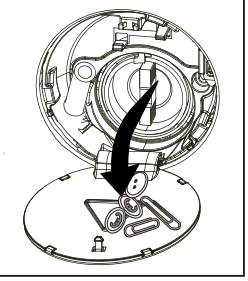

1. Wyłącz i odłącz pralkę (rys. 9-8).
2. Popchnij i otwórz klapkę serwisową (rys. 9-9).
3. Przygotuj płaski pojemnik do zbierania wody ługującej (rys. 9-10). Mogą być większe ilości!
4. Wyciągnij wąż odpływowy i przytrzymaj jego koniec nad pojemnikiem (rys. 9-10).
5. Wyjmij korek uszczelniający z węża spustowego (rys. 9-10).
6. Po całkowitym opróżnieniu zamknij wąż spustowy (rys. 9-11). i wepchnij go z powrotem do urządzenia.
7. Odkręć i wyjmij w kierunku przeciwnym do ruchu wskazówek zegara filtr pompy (rys. 9-12).
8. Usuń zanieczyszczenia i brud (rys. 9-13).

9. Ostrożnie oczyścić filtr pompy, np. pod bieżącą wodą (rys. 9-14).
10. Po wyczyszczeniu ponownie zamontuj uchwyt i dokręć go, aż przestanie się poruszać. W tym momencie uchwyt znajduje się w pozycji pionowej (rys. 9-15).
11. Zamknij klapę serwisową.

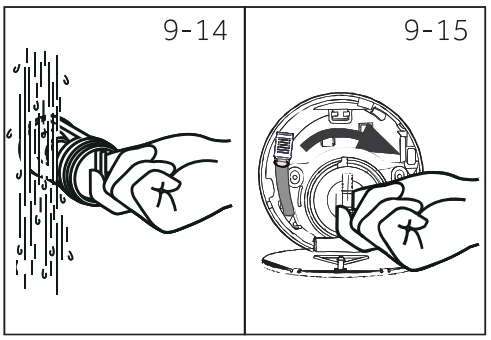

UWAGA!

- ► Uszczelka filtra pompy musi być czysta i nieuszkodzona. Jeśli pokrywa nie jest całkowicie dokręcona, woda może wyciekać.
- ► Filtr musi być na swoim miejscu, w przeciwnym razie może dojść do wycieku.

9.7 Czyszczenie bębna

Program ten służy do czyszczenia wewnętrznych i zewnętrznych bębnów pralek. Można wybrać różne tryby czyszczenia w zależności od scenariusza użytkowania.

1. Tryb czyszczenia kłaczków: Wybierz program „Czyszczenie bębna", dotknij przycisk „Temperatura", ustaw temperaturę na „Zimna" (brak ogrzewania), wyświetl czas działania „8^{M}", uruchom program. Podczas użytkowania pralki wewnątrz pralki mogą gromadzić się kłaczki. Uruchomienie tego trybu może skutecznie usunąć zabrudzenia. Proszę nie dodawać żadnego detergentu i sprawdzić, czy wewnątrz bębna nie ma żadnych ubrań.
2. Tryb samooczyszczania bębna: Wybierz program „Czyszczenie bębna", dotknij przycisk „Temperatura", ustaw temperaturę na „90", wyświetl czas działania „60^{M}", uruchom program. Ten tryb może skutecznie usunąć resztkowe plamy na ściance bębna poprzez czyszczenie w wysokiej temperaturze. Nie dodawaj żadnego detergentu i sprawdź, czy wewnątrz bębna nie ma żadnych ubrań.

Wiele pojawiających się problemów można rozwiązać samodzielnie bez specjalistycznej wiedzy. W przypadku problemu sprawdź wszystkie przedstawione możliwości i postępuj zgodnie z poniższymi instrukcjami, zanim skontaktujesz się z serwisem posprzedażowym. Zob. DZIAŁ OBSŁUGI KLIENTA.

OSTRZEŻENIE!

- ► Przed konserwacją wyłącz urządzenie i wyjmij wtyczkę z gniazdka sieciowego.
- ► Sprzęt elektryczny powinien być serwisowany wyłącznie przez wykwalifikowanych elektryków, ponieważ niewłaściwa naprawa może spowodować poważne szkody.
- ► Uszkodzony kabel zasilający powinien być wymieniany wyłącznie przez producenta, jego przedstawiciela serwisowego lub podobnie wykwalifikowane osoby w celu uniknięcia zagrożenia.

10.1 Kody informacyjne

Poniższe kody są wyświetlane tylko dla informacji odnoszących się do cyklu prania. Nie wolno podejmować żadnych działań.

Kod	Wiadomość
1:25	Pozostały czas cyklu prania wyniesie 1 godzinę i 25 minut.
6:30	Pozostały czas cyklu prania, w tym wybrane opóźnienie zakończenia, wyniesie 6 godzin i 30 minut.
End	Cykl prania jest zakończony. Urządzenie wyłącza się automatycznie.
Lock	Drzwi są zamknięte z powodu wysokiego poziomu wody, wysokiej temperatury wody lub cyklu wirowania.
OFF	Brzęczyk jest wyłączony.
On	Brzęczyk jest włączony.
cLoF	Klawisze funkcyjne są zamknięte. Zmiana programu jest nieprawidłowa.

10.2 Rozwiązywanie problemów z kodem wyświetlacza

Problem	Przyczyna	Rozwiązanie
CLr FLtr	• Błąd drenażu, woda nie jest całkowicie odprowadzana w ciągu 6 minut.	• Wyczyść filtr pompy. • Sprawdź instalację węża odpływowego.
E2	• Błąd blokady.	• Dobrze zamknij drzwiczki.
E4	• Poziom wody nie został osiągnięty po 12 minutach. • Wąż odpływowy ma własny syfon.	• Upewnij się, że kran jest całkowicie otwarty, a ciśnienie wody jest normalne. • Sprawdź instalację węża odpływowego.
E8	• Błąd poziomu ochrony przed wodą.	• Skontaktuj się z serwisem posprzedażowym.
E5	• Błąd drenażu. Woda nie jest całkowicie odpompowana w ustawionym czasie. (Program Refresh)	• Wyczyść filtr pompy. • Sprawdź instalację węża odpływowego.
F3	• Błąd czujnika temperatury.	• Skontaktuj się z serwisem posprzedażowym.
F4	• Błąd ogrzewania.	• Skontaktuj się z serwisem posprzedażowym.
F7	• Błąd silnika.	• Skontaktuj się z serwisem posprzedażowym.
FA	• Błąd czujnika poziomu wody.	• Skontaktuj się z serwisem posprzedażowym.
FH	• Nie można skonfigurować modułu iot.	• Skontaktuj się z serwisem posprzedażowym.

Problem	Przyczyna	Rozwiązanie
FC0, FC 1 lub FC2	• Niestandardowy błąd komunikacji.	• Skontaktuj się z serwisem posprzedażowym.
Eb	• Ubrania zaczepiły się.	• Otwórz drzwiczki pralki i całkowicie włóż ubrania do pojemnika, a następnie naciśnij przycisk „Uruchom", aby uruchomić program.

10.3 Rozwiązywanie problemów bez kodu wyświetlacza

Problem	Przyczyna	Rozwiązanie
Pralka nie działa.	• Program nie został jeszcze uruchomiony. • Drzwi nie są prawidłowo zamknięte. • Pralka nie została włączona. • Brak zasilania. • Blokada rodzicielska jest włączona.	• Sprawdź program i uruchom go. • Dobrze zamknij drzwi. • Włącz pralkę. • Sprawdź zasilanie. • Dezaktywuj blokadę rodzicielską.
Pralka nie zostanie napełniona wodą.	• Brak wody. • Wąż dopływowy jest zagięty. • Filtr węża dopływowego jest zablokowany. • Ciśnienie wody jest mniejsze niż 0,03 MPa. • Drzwi nie są prawidłowo zamknięte. • Awaria dopływu wody.	• Sprawdź kran z wodą. • Sprawdź wąż dopływowy. • Odblokuj filtr węża wlotowego. • Sprawdź ciśnienie wody. • Dobrze zamknij drzwi. • Zapewnij dopływ wody.
Pralka opróżnia się podczas napełniania.	• Wysokość węża odpływowego poniżej 80 cm. • Końcówka węża odpływowego może sięgać do wody.	• Upewnij się, że wąż odpływowy jest prawidłowo zainstalowany. • Upewnij się, że wąż odpływowy nie znajduje się w wodzie.
Awaria drenażu.	• Wąż odpływowy jest zablokowany. • Filtr pompy jest zablokowany. • Koniec węża odpływowego znajduje się wyżej niż 100 cm nad poziomem podłogi.	• Odblokuj wąż odpływowy. • Wyczyść filtr pompy. • Upewnij się, że wąż odpływowy jest prawidłowo zainstalowany.
Silne wibracje podczas wirowania.	• Nie wszystkie śruby transportowe zostały usunięte. • Urządzenie nie ma stabilnej pozycji. • Obciążenie urządzenia jest nieprawidłowe.	• Usuń wszystkie śruby transportowe. • Zapewnić twarde podłoże i wyrównaną pozycję. • Sprawdź wagę i równomierne rozłożenie wsadu.
Pralka zatrzymuje się przed zakończeniem cyklu prania.	• Awaria wody lub prądu.	• Sprawdź zasilanie i wodę.
Pralka zatrzymuje na pewien czas.	• Urządzenie wyświetla kod błędu. • Problem z powodu wzorca obciążenia. • Program wykonuje cykl namaczania.	• Rozważ kody wyświetlania. • Zmniejsz lub dostosuj obciążenie. • Anuluj program i uruchom ponownie.
Nadmierna ilość piany wypływa z bębna i/lub szuflady na detergent.	• Detergent nie jest odpowiedni. • Nadmierne użycie detergentu.	• Sprawdź zalecenia dotyczące detergentów. • Zmniejsz ilość detergentu.

Problem	Przyczyna	Rozwiązanie
Automatyczne dostosowanie czasu prania.	• Czas trwania programu prania zostanie dostosowany.	• Jest to normalne i nie wpływa na funkcjonowanie.
Wirowanie nie działa.	• Nierównowaga prania.	• Sprawdź wsad pralki i pranie, a następnie ponownie uruchom program wirowania.
Niezadowalający efekt prania.	• Stopień zanieczyszczenia nie zgadza się z wybranym programem. • Ilość detergentu nie była wystarczająca. • Przekroczono maksymalne obciążenie. • Pranie było nierównomiernie rozłożone w bębnie.	• Wybierz inny program. • Wybierz detergent odpowiedni do stopnia zabrudzenia i zgodnie ze specyfikacją producenta. • Zmniejsz wsad. • Rozluźnij pranie.
Na praniu znajdują się pozostałości proszku do prania.	• Nierozpuszczalne cząsteczki detergentu mogą pozostać na praniu w postaci białych plam.	• Wykonaj dodatkowe płukanie. • Spróbuj wyszczotkować punkty z suchego prania. • Wybierz inny detergent.
Pranie ma szare plamy.	• Spowodowane przez tłuszcze, takie jak oleje, kremy lub maści.	• Pranie należy wstępnie poddać działaniu specjalnego środka czyszczącego.

Uwaga: tworzenie się piany

Jeśli podczas cyklu wirowania pojawi się zbyt duża ilość piany, silnik zatrzyma się, a pompa spustowa zostanie uruchomiona na 90 sekund. Jeśli ta eliminacja piany nie powiedzie się do 3 razy, program zakończy się bez wirowania.

Jeśli komunikaty o błędach pojawią się ponownie nawet po podjęciu działań, wyłącz urządzenie, odłącz zasilanie i skontaktuj się z obsługą klienta.

10.4 W przypadku awarii zasilania

Bieżący program i jego ustawienia zostaną zapisane. Po przywróceniu zasilania praca zostanie wznowiona.

W przypadku przerwy w dostawie prądu powodującej przerwanie cyklu prania, drzwi pralki zostaną mechanicznie zablokowane. Aby wyjąć pranie, poziom wody nie powinien być widoczny w szklanym wzierniku drzwi. - Niebezpieczeństwo poparzenia! Poziom wody należy obniżyć zgodnie z opisem w punkcie „Filtr pompy". Dopiero wtedy pociągnij dźwignię (A) pod klapą serwisową (rys. 10-1), aż drzwi zostaną odblokowane przez delikatne kliknięcie. Następnie napraw wszystkie części.

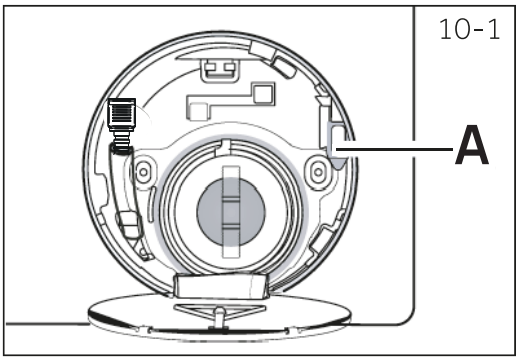

Gdy pralka znajduje się w bezpiecznym stanie (niski poziom wody pod okienkiem, temperatura w bębnie poniżej 55°C, bęben wewnętrzny się nie obraca), można odblokować drzwi pralki.

11.1 Przygotowanie

► Wyjmij urządzenie z opakowania.
► Usuń wszystkie materiały opakowaniowe, w tym folię ochronną z obudowy, podstawę z polistyrenu i trzymaj je poza zasięgiem dzieci. Podczas otwierania opakowania na plastikowej torbie i wzierniku mogą być widoczne krople wody. To normalne zjawisko, które wynika z testów wodnych w fabryce.

Uwaga: utylizacja opakowań

Wszystkie materiały opakowaniowe należy przechowywać poza zasięgiem dzieci i utylizować je w sposób przyjazny dla środowiska.

11.2 OPCJONALNIE: Zainstaluj podkładki redukujące hałas

1. Po otwarciu opakowania termokurczliwego znajdziesz cztery podkładki redukujące hałas. Służą one do redukcji szumów (rys. 11-1).
2. Połóż pralkę na boku, otworem skierowanym do góry, dolną stroną w kierunku operatora (rys. 11-2).
3. Wyjmij podkładki redukujące hałas i usuń dwustronną samoprzylepną folię ochronną. Następnie naklej ją wokół spodu. Podkładki wygłuszające umieść pod obudową pralki, jak pokazano na rysunku 3 (dwie dłuższe podkładki w pozycji 1 i 3, dwie krótsze podkładki w pozycji 2 i 4). Na koniec ponownie ustaw pralkę pionowo (rys. 11-3).

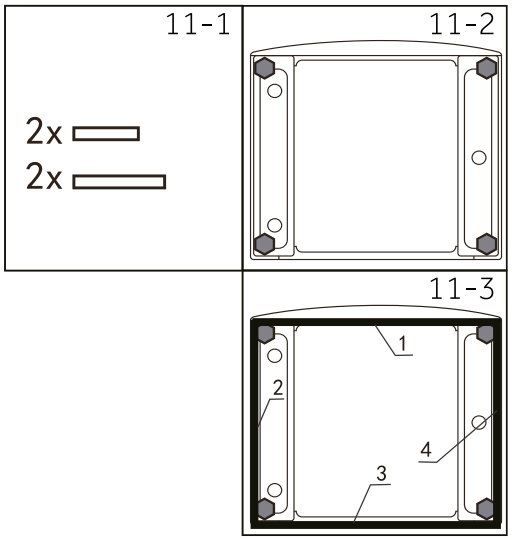

Wskazówka:

Podkładka redukująca hałas jest opcjonalna, może pomóc w redukcji hałasu, należy ją zamontować lub nie zależnie od potrzeb.

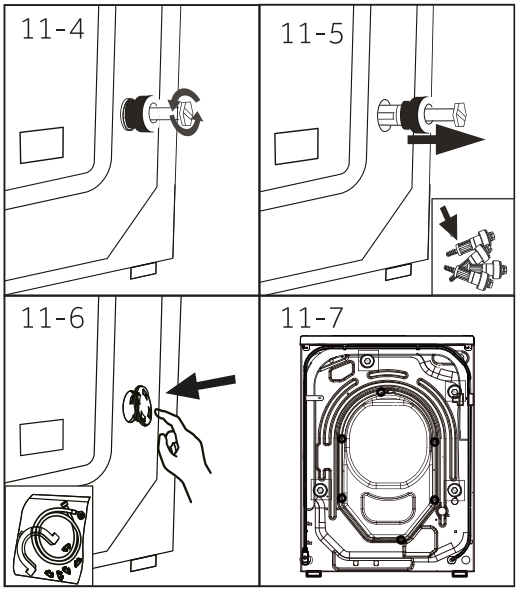

11.3 Zdemontuj śruby transportowe

Śruby transportowe są przeznaczone do mocowania elementów antywibracyjnych wewnątrz urządzenia podczas transportu, aby zapobiec uszkodzeniom wewnętrznym.

1. Odkręć wszystkie 4 śruby z tyłu i wyjmij plastikowe podkładki dystansowe (rys. 11-4) (rys. 11-5).
2. Lewe otwory wypełnij zaślepkami (rys. 11-6) (rys. 11-7).

Uwaga: Przechowuj w bezpiecznym miejscu

Wszystkie części zabezpieczenia transportowego należy przechowywać w bezpiecznym miejscu do późniejszego użycia. Za każdym razem, gdy urządzenie ma zostać przeniesione, należy najpierw ponownie zamontować części zabezpieczające.

11.4 Przenoszenie urządzenia

Jeśli pralka ma zostać przeniesiona w odległe miejsce, należy wymienić śruby transportowe usunięte przed instalacją, aby zapobiec uszkodzeniu: Montaż odbywa się w odwrotnej kolejności.

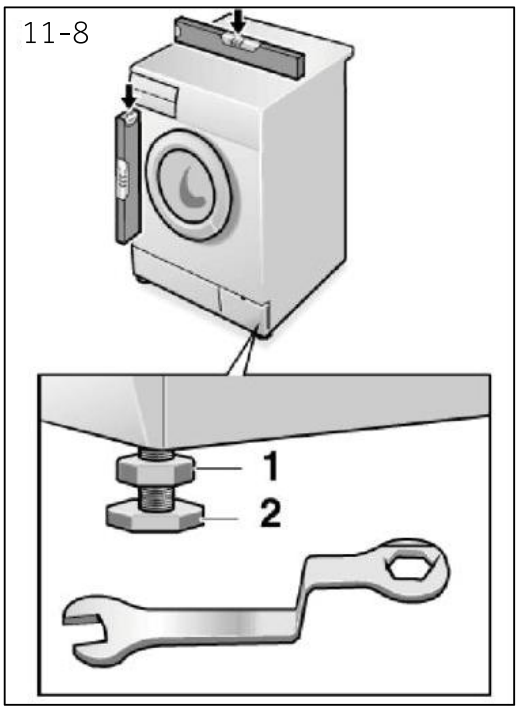

11.5 Poziomowanie urządzenia

Wyreguluj wszystkie nóżki (rys. 11-8), aby uzyskać całkowicie wypoziomowaną pozycję. Zminimalizuje to wibracje, a tym samym hałas podczas użytkowania. Zmniejszy to również zużycie części. Do regulacji zalecamy użycie poziomicy. Podłoga powinna być możliwie stabilna i płaska.

1. Poluzuj przeciwnakrętkę (1) za pomocą klucza.
2. Wyreguluj wysokość, obracając stopkę (2).
3. Dokręć przeciwnakrętkę (1) do obudowy.

11.6 Przyłącze wody spustowej

Prawidłowo zamocuj wąż odpływowy wody do instalacji rurowej. Wąż musi sięgać w jednym miejscu do wysokości od 80 do 100 cm ponad dolną linię urządzenia! Jeśli to możliwe, zawsze trzymaj wąż odpływowy przymocowany do zacisku z tyłu urządzenia.

OSTRZEŻENIE!

- ► Do podłączenia należy używać wyłącznie dostarczonego zestawu węży.
- ► Nigdy nie używaj ponownie starych zestawów węży!
- ► Podłącz tylko do zimnej wody.
- ► Przed podłączeniem sprawdź, czy woda jest czysta i przejrzysta.

Możliwe są następujące połączenia:

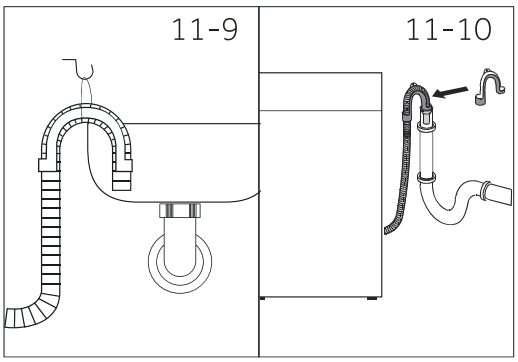

11.6.1 Wąż odpływowy do zlewu

- ► Zawieś wąż odpływowy ze wspornikiem w kształcie litery U o odpowiednim rozmiarze nad krawędzią zlewu (rys. 11-9).
- ► Podporę w kształcie litery U należy odpowiednio zabezpieczyć przed ześlizgnięciem.

11.6.2 Wąż odpływowy do przyłącza ścieków

- ► Średnica wewnętrzna rury stojącej z otworem odpowietrzającym musi wynosić minimum 40 mm.
- ► Umieść wąż odpływowy na długości 80-100 mm w rurze kanalizacyjnej.
- ► Zamocuj wspornik U i odpowiednio go zabezpiecz (rys. 11-10).

11.6.3 Wąż odpływowy do podłączenia zlewu

- ► Połączenie musi znajdować się nad syfonem.
- ► Połączenie czopowe jest zwykle zamykane podkładką (A). Należy ją usunąć, aby zapobiec awariom (rys. 11-11).
- ► Zamocuj wąż odpływowy za pomocą opaski zaciskowej.

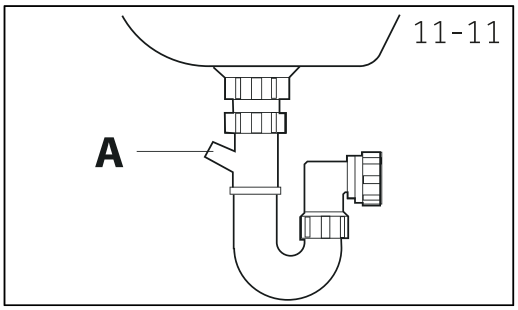

UWAGA!

- ► Wąż odpływowy nie powinien być zanurzony w wodzie i powinien być dobrze zamocowany i szczelny. Jeśli wąż odpływowy zostanie umieszczony na ziemi lub jeśli rura znajduje się na wysokości mniejszej niż 80 cm, pralka będzie stale odprowadzać wodę podczas napełniania (samozasysanie).
- ► Wąż odpływowy nie może być przedłużany. W razie potrzeby skontaktuj się z serwisem posprzedażowym.

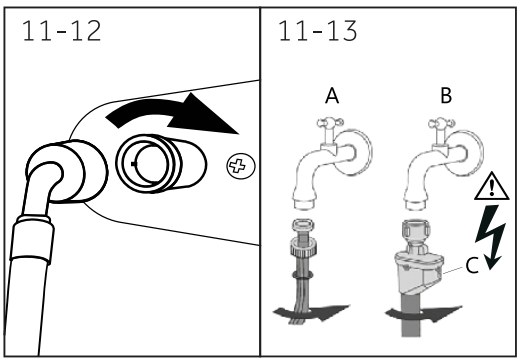

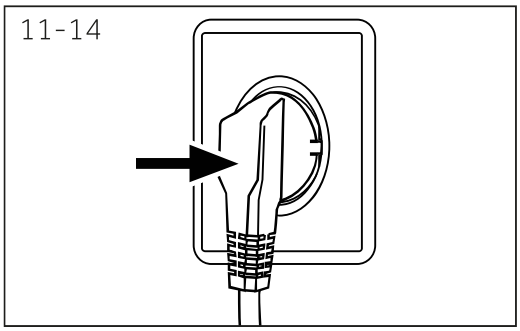

11.7 Przyłącze ziemnej wody

Upewnij się, że uszczelki są włożone.

1. Podłącz wąż doprowadzający wodę zagiętą końcówką do urządzenia (rys. 11-12). Dokręć połączenie śrubowe ręcznie.
2. Drugi koniec należy podłączyć do kranu z gwintem 3/4 (rys. 11-13).

11.8 Połączenie elektryczne

Przed każdym podłączeniem sprawdź, czy:

- ► zasilanie, gniazdo i bezpieczniki są zgodne z tabliczką znamionową;
- ► gniazdko elektryczne jest uziemione i nie używa się rozgałęźnika ani przedłużacza;
- ► wtyczka i gniazdo zasilania są ściśle zgodne.
- ► **Tylko Wielka Brytania:** Wtyczka brytyjska spełnia normę BS1363A.

Włóż wtyczkę do gniazdka (rys. 11-14).

OSTRZEŻENIE!

- ► Zawsze upewnij się, że wszystkie połączenia (zasilanie, wąż odpływowy i świeża woda) są mocne, suche i szczelne!
- ► Uważaj, aby te części nigdy nie zostały zgniecione, zagięte lub skręcone.
- ► Jeśli przewód zasilający jest uszkodzony, musi zostać wymieniony przez serwisanta (zob. karta gwarancyjna), aby uniknąć niebezpieczeństwa.

12.1 Dodatkowe dane techniczne

	HW100-BD14611U1
Napięcie w V	220V-240V/50Hz
Prąd A	10
Maks. moc w W	2000
Ciśnienie wody w MPa	0,03≤P≤1
Masa netto w kg	78

12.2 Wymiary produktu

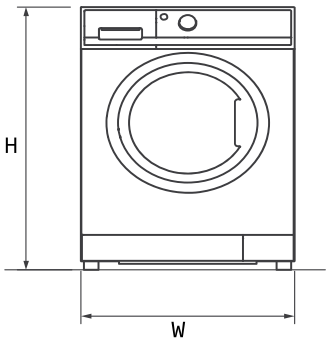

WIDOK Z PRZODU

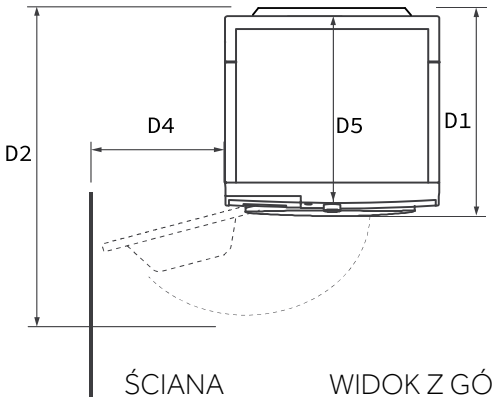

ŚCIANA WIDOK Z GÓRY

WYMIARY PRODUKTU		HW100-BD14611U1
H	Całkowita wysokość produktu w mm	850
W	Całkowita szerokość produktu mm	595
D5	Całkowita głębokość produktu (Do rozmiaru głównej tablicy kontrolnej) w mm	570.5
D1	Całkowita głębokość produktu (wliczając grubość drzwi) mm	589
D2	Głębokość otworu drzwi w mm	1081
D4	Minimalny odstęp drzwi od sąsiedniej ściany w mm	187

Uwaga: Dokładna wysokość pralki zależy od tego, jak daleko wysunięte są nóżki od podstawy pralki. Przestrzeń, w której zostanie zainstalowana pralka, musi być co najmniej 40 mm szersza i 20 mm głębsza od jej wymiarów.

12.3 Normy i dyrektywy CE

Niniejszy produkt spełnia wymagania wszystkich obowiązujących dyrektyw WE wraz z odpowiednimi normami zharmonizowanymi, które przewidują oznakowanie CE.

Rekomendujemy nasz Dział Obsługi Klienta Haier oraz stosowanie oryginalnych części zamiennych. Minimalny okres eksploatacji części zamiennych do pralki przeznaczonej do użytku w gospodarstwie domowym wynosi 10 lat.
Jeśli masz problem z urządzeniem, najpierw sprawdź sekcję ROZWIĄZYWANIE PROBLEMÓW.

Jeśli nie możesz znaleźć tam rozwiązania, skontaktuj się z:

- ► u lokalnego sprzedawcy.
- ► W obszarze Serwis i wsparcie na stronie www.haier-europe.com, gdzie można znaleźć numery telefonów i często zadawane pytania oraz gdzie można aktywować roszczenie serwisowe.

Aby uzyskać szczegółowe informacje o produkcie, zaloguj się na oficjalnej stronie Haier https://www.haier-europe.com/en_GB/technical-assistance/ i wyszukaj używany model, kliknij produkt, aby przejść do strony szczegółów, a następnie kliknij „dokumenty", aby znaleźć instrukcję obsługi do pobrania. Na tej stronie znajdziesz również informacje o produkcie.

Aby skontaktować się z naszym serwisem, upewnij się, że masz dostępne następujące dane.
Informacje znajdują się na tabliczce znamionowej.
Model _____ Numer seryjny _____

Sprawdź również kartę gwarancyjną dostarczoną z produktem w przypadku gwarancji. W przypadku ogólnych zapytań biznesowych skorzystaj z podanych poniżej naszych adresów w Europie:

Europejskie adresy Haier			
Kraj*	**Adres pocztowy**	**Kraj***	**Adres pocztowy**
Włochy	Haier Europe Trading SRL Via De Cristoforis, 12 21100 Varese WŁOCHY	**Francja**	Haier France SAS 53 Boulevard Ornano-Pleyad 3 93200 Saint-Denis FRANCJA
Hiszpania i Portugalia	Haier Iberia SL Pg. Garcia Faria, 49-51 08019 Barcelona HISZPANIA	**Belgia-FR Belgia-NL Holandia Luksemburg**	Haier Benelux SA Anderlecht Route de Lennik 451 BELGIA
Niemcy Austria	Haier Deutschland GmbH Konrad-Zuse-Platz 6 81829 Monachium NIEMCY	**Polska Węgry Grecja Rumunia Rosja**	Haier Poland Sp. zo.o. Al. Jerozolimskie 181B 02-222 Warszawa POLSKA
Wielka Brytania	Haier Smart Home Wielka Brytania i Irlandia 302 Bridgewater Place Birchwood Park Warrington WA3 6xG	**Czechy i Słowacja**	Haier Europe čR s.r.o. Sokolovska 651/136a, 186 00 Praga 8 Karlin Czechy

*Więcej informacji można znaleźć na stronie www.haier-europe.com.

Informacje o modelu są dostępne w bazie danych produktów pod adresem https://eprel.ec.europa.eu/, podając identyfikator modelu znajdujący się na etykiecie produktu.

HW100-BD14611U1

Haier



Príručka používateľa
Práčka

HW100-BD14611U1

Stiahnite si aplikáciu hOn Smart-Home.

SK

Haier

Ďakujeme

Ďakujeme, že ste si kúpili spotrebič značky Haier.

Pred použitím tohto spotrebiča si pozorne prečítajte tento návod. Pokyny obsahujú dôležité informácie, ktoré vám pomôžu využiť svoj spotrebič čo najlepšie, a zaistiť bezpečnú a správnu inštaláciu, používanie a údržbu.

Túto príručku uchovávajte na vhodnom mieste, aby ste si v nej mohli vyhľadať potrebné rady a zaistiť bezpečné a správne používanie spotrebiča.

Ak spotrebič predáte spotrebič, odovzdáte inej osobe alebo ho necháte po odsťahovaní v pôvodnej domácnosti, uistite sa, že ste s ním nechali aj túto príručku, aby sa nový majiteľ mohol oboznámiť so spotrebičom a bezpečnostnými upozorneniami.

Legenda



Výstraha – Dôležité bezpečnostné informácie



Všeobecné informácie a rady



Informácie o životnom prostredí

Likvidácia



Pomôžte chrániť životné prostredie a ľudské zdravie. Obal vložte do príslušných nádob na recykláciu. Pomôžte recyklovať odpad z elektrických a elektronických spotrebičov. Spotrebiče označené týmto symbolom nelikvidujte spolu s komunálnym odpadom. Spotrebič odovzdajte v miestnom stredisku na recykláciu alebo kontaktujte miestny úrad.



UPOZORNENIE!

Nebezpečenstvo zranenia alebo udusenia!

Odpojte spotrebič od elektrickej siete. Odpojte elektrický napájací kábel a zlikvidujte ho. Odstráňte západku dvierok, aby ste zabránili uzavretiu detí a domácich zvierat v spotrebiči.

Obsah

1- Bezpečnostné informácie 4

2- Opis produktu 7

3- Ovládací panel 8

4- Programy 14

5- Spotreba 16

6- Každodenné používanie 17

7- hOn App 21

8- Ekologické pranie 24

9- Starostlivosť a čistenie 25

10- Riešenie problémov 28

11- Inštalácia 31

12- Technické údaje 35

13- Služby pre zákazníkov 36

1-Bezpečnostné informácie

Pred prvým zapnutím spotrebiča si prečítajte nasledujúce bezpečnostné odporúčania!

UPOZORNENIE!

Pred prvým použitím

- Uistite sa, že pri preprave nedošlo k poškodeniu.
- Uistite sa, že sú odstránené všetky prepravné skrutky.
- Odstráňte všetky obaly a uchovávajte ich mimo dosahu detí.
- Pri manipulácii so spotrebičom musia vždy spolupracovať aspoň dve osoby, pretože je ťažký.

Každodenné používanie

- Deti staršie ako 8 rokov a osoby s obmedzenými fyzickými, zmyslovými alebo duševnými schopnosťami alebo s nedostatkom skúseností a vedomostí môžu používať tento spotrebič, ak sú pod dohľadom alebo dostali pokyny týkajúce sa bezpečného používania spotrebiča a ak rozumejú možným rizikám.
- Uchovávajte mimo dosahu spotrebiča deti mladšie ako 3 roky, pokiaľ nie sú neustále pod dohľadom.
- Deti sa so spotrebičom nesmú hrať.
- Nedovoľte, aby sa deti alebo domáce zvieratá priblížili k spotrebiču, kým sú otvorené dvierka.
- Pracie prostriedky skladujte mimo dosahu detí.
- Zatiahnite zipsy, zašite voľné nite a dávajte pozor na malé predmety, aby ste zabránili zamotaniu bielizne. Podľa potreby použite vhodné vrecko alebo sieťku.
- Nedotýkajte sa spotrebiča ani ho nepoužívajte, keď ste naboso, máte mokré alebo vlhké ruky alebo nohy.
- Spotrebič počas prevádzky ani po nej nezakrývajte ani neumiestňujte do výklenkov, aby sa mohla uvoľňovať a odparovať vlhkosť.
- Na vrch spotrebiča neklaďte ťažké predmety ani zdroje tepla alebo vlhkosti.
- V tesnej blízkosti spotrebiča nepoužívajte ani neskladujte horľavé čistiace prostriedky ani pracie prostriedky a prášky.
- V blízkosti spotrebiča nepoužívajte horľavé spreje.
- V spotrebiči neperte žiadne odevy ošetrené rozpúšťadlami bez toho, aby ste ich predtým vysušili a vyvetrali na vzduchu.
- Neodstraňujte ani nevsúvajte elektrickú zástrčku do sieťovej zásuvky v prítomnosti horľavého plynu.

1-Bezpečnostné informácie

UPOZORNENIE!

Každodenné používanie

- Penovú gumu ani špongiové materiály neperte v horúcej vode.
- Neperte bielizeň zašpinenú múkou.
- Neotvárajte zásuvku na prací prostriedok počas žiadneho cyklu prania.
- Počas prania sa nedotýkajte dvierok, pretože sú horúce.
- Neotvárajte dvierka, ak je hladina vody viditeľne nad okienkom dvierok.
- Dvierka neotvárajte násilne. Dvierka sú vybavené samoblokovacím zariadením a otvoria sa krátko po ukončení prania.
- Spotrebič vypnite po každom programe prania a pred vykonaním akejkoľvek bežnej údržby, spotrebič odpojte od elektrického napájania, aby ste ušetrili elektrickú energiu a z bezpečnostných dôvodov.
- Pri vyťahovaní zástrčky elektrického kábla spotrebiča držte zástrčku, nie kábel.

Údržba/čistenie

- Ak čistenie a údržbu vykonávajte deti, uistite sa, že sú pod dohľadom.
- Pred vykonaním akejkoľvek bežnej údržby odpojte spotrebič od elektrického napájania.
- Ak sa spotrebič nepoužíva, udržiavajte spodnú časť otvoru čistú, dvierka a zásuvku na prací prostriedok nechajte pootvorené, aby ste predišli zápachu.
- Na čistenie spotrebiča nepoužívajte prúd vody ani pary.
- Ak je elektrický napájací kábel poškodený, musí ho vymeniť výrobca, jeho servisný zástupca alebo osoby s podobnou kvalifikáciou, aby sa predišlo nebezpečenstvu.
- Nepokúšajte sa opraviť spotrebič sami. V prípade opravy kontaktujte náš zákaznícky servis.
- Zo spotrebiča vyberte všetky cudzie predmety, ako sú kovové predmety, chemikálie, krehké predmety, sviečky, zapaľovače, cigarety atď.

Inštalácia

- Spotrebič by mal byť umiestnený na dobre vetranom mieste. Uistite sa, že miesto inštalácie umožňuje úplné otvorenie dvierok.
- Spotrebič nikdy neinštalujte vonku na vlhkom mieste ani v oblasti, ktorá môže byť náchylná na únik vody, napríklad pod umývadlom ani v jeho blízkosti. V prípade úniku vody vypnite elektrické napájanie a nechajte spotrebič normálne vyschnúť.

1-Bezpečnostné informácie

UPOZORNENIE!

Inštalácia

- ► Spotrebič inštalujte alebo používajte len vtedy, keď je teplota prostredia vyššia než 5 °C.
- ► Neumiestňujte spotrebič priamo na koberec ani blízko steny alebo nábytku.
- ► Spotrebič neinštalujte na priamom slnečnom svetle ani v blízkosti zdrojov tepla (napr. kachle, ohrievače).
- ► Uistite sa, že sa informácie o elektrickom napájaní na typovom štítku zhodujú s údajmi napájania zo siete. Ak nie, požiadajte o pomoc elektrikára.
- ► Nepoužívajte adaptéry s viacerými zásuvkami ani predlžovacie káble.
- ► Uistite sa, že sa používa iba dodaný elektrický napájací kábel a súprava hadíc.
- ► Dbajte na to, aby nedošlo k poškodeniu elektrického kábla ani zástrčky. Ak je kábel poškodený, dajte ho vymeniť elektrikárovi.
- ► Na napájanie použite samostatnú uzemnenú zásuvku, ktorá bude po inštalácii ľahko prístupná. Tento spotrebič musí byť uzemnený.
  Len pre Spojené kráľovstvo: Napájací kábel spotrebiča je vybavený 3-vodičovou (uzemňujúcou) zástrčkou, ktorá je vhodná pre štandardnú 3-vodičovú (uzemnenú) zásuvku. Nikdy neodrezávajte ani neodstraňujte tretí kolík (uzemnenie). Po nainštalovaní spotrebiča by mala byť zástrčka prístupná.
- ► Uistite sa, že hadicové spoje a prípojky sú pevné a nedochádza k úniku.

Určené použitie

Tento spotrebič je určený len na pranie bielizne vhodnej na pranie v práčke. Vždy postupujte podľa pokynov uvedených na etikete každého odevu. Je určený výhradne na použitie v domácnosti, v interiéri. Nie je určený na komerčné ani priemyselné použitie.
Zmeny alebo úpravy spotrebiča nie sú povolené. Neúmyselné použitie môže spôsobiť nebezpečenstvo a stratu všetkých nárokov na záruku a zodpovednosť.

Poznámka:

Z dôvodu technických zmien a rôznych modelov sa ilustrácie v nasledujúcich kapitolách môžu líšiť od vášho modelu.

2.1 Obrázok spotrebiča.

Pohľad spredu (obr. 2-1):

2-1



1 Zásuvka na prací prostriedok/aviváž
2 Pracovná doska
3 Ovládací panel
4 Dvierka
5 Kryt filtra
6 Nastaviteľné nožičky

Zadná strana (obr. 2-2):

2-2

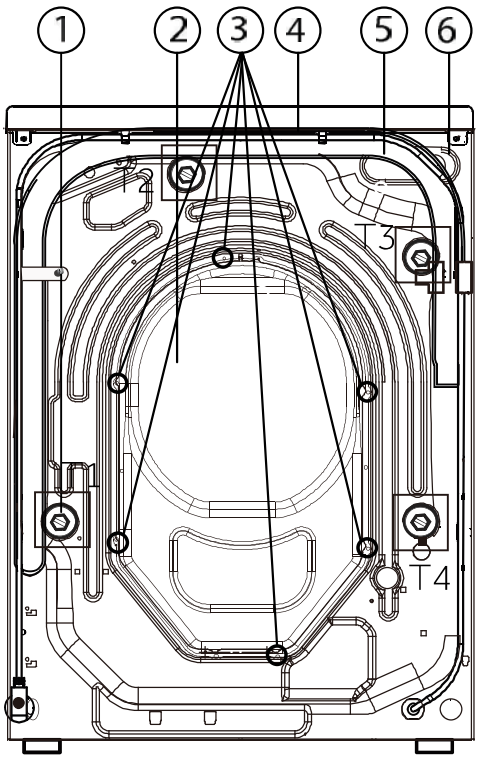

1 Prepravné skrutky (T1-T4)
2 Zadný kryt
3 Skrutky zadného krytu
4 Elektrický napájací kábel
5 Odtoková hadica
6 Vstupný ventil vody

2.2 Príslušenstvo

Skontrolujte príslušenstvo a literatúru podľa tohto zoznamu (obr. 2-3):

2-3



Montáž prívodnej hadice



5 Zaslepovacie zátky



Držiak odtokovej hadice



Podložky na zníženie hluku



Špongia na odstraňovanie chĺpkov



Záručný list



Príručka používateľa

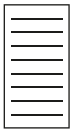

Energetický štítok



10-ročná záruka na diely



Nálepka s dávkovaním pracieho prostriedku

3-Ovládací panel

3-1

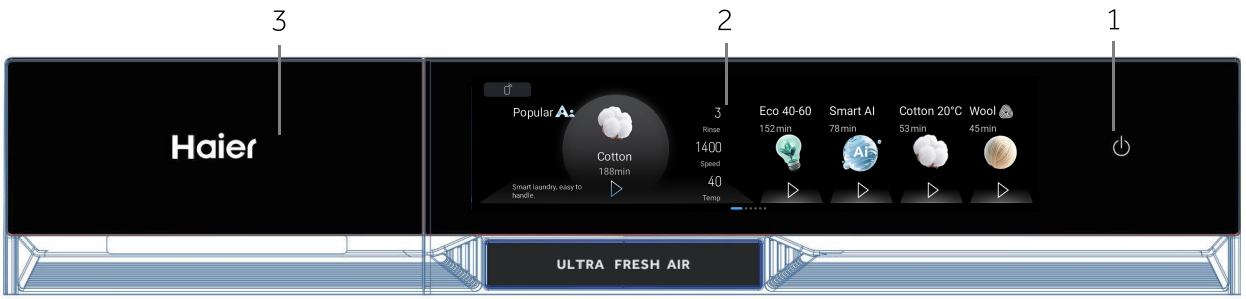

Poznámka: V závislosti od skutočného zobrazenia.

1. Tlačidlo „Elektrické napájanie“ 2. Dotyková obrazovka 3. Zásuvka na prací prostriedok/aviváž

3-2



3.1 Tlačidlo „Elektrické napájanie“

Jemným dotykom tlačidla (obr. 3-2) zapnete spotrebič. Displej sa rozsvieti. Ak tlačidlo opatrne podržíte 2 sekundy, spotrebič sa vypne. Ak sa počas určitej doby neaktivuje žiadny prvok na paneli alebo program, spotrebič sa automaticky vypne.

Poznámka: Vypnutie

Bez pripojenia Wi-Fi sa zapnutý spotrebič automaticky vypne, ak sa neaktivuje do 2 minút pred spustením programu alebo na konci programu. Pri pripojení Wi-Fi bude čakanie trvať 24 hodín.

3-3



3.2 Dotyková obrazovka

Tento spotrebič využíva plne dotykové ovládanie. Posunutím alebo dotykom displeja môžete vybrať program podľa bielizne a dokončiť nastavenia parametra (obr. 3-3).

3.3 Vyberte program

Podľa dennej situácie s bielizňou v rodine je bubon vybavený 23 programami na pranie. Používatelia si môžu vybrať viac programov potiahnutím prsta po obrazovke doľava. Po výbere programu sa používateľ môže dotknúť tlačidla „▷“ pod programom a spustiť program. Prípadne môže používateľ vstúpiť do rozhrania nastavenia parametrov dotykom ikony programu a upraviť parametre prania. (Obr. 3-4)

3-4

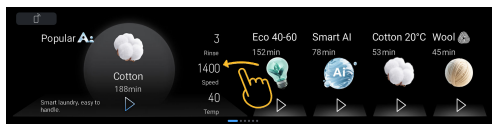

3-5

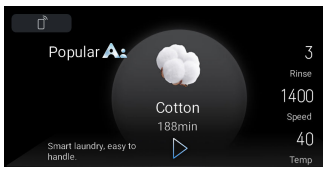

3.4 Podrobnosti o programe

V ľavej oblasti displeja sa zobrazia informácie o aktuálnom programe. Používatelia môžu parametre prania zadať a upraviť dotykom obrazovky. Používatelia môžu program spustiť aj priamo dotykom tlačidla „▷" (obr. 3-5).

3-6

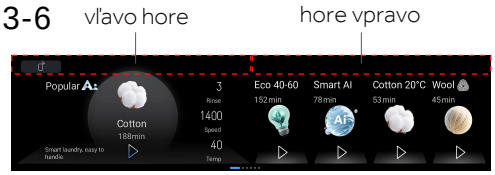

3.5 Rozšírenie obrazovky smerom nadol

Existujú dva spôsoby, ako to urobiť. Najprv potiahnite prstom z ľavého horného rohu nadol, čím zobrazíte prehľad programu. Potiahnutím prstom z pravého horného rohu nadol sa otvoria nastavenia.(obr.3-6)

3-7



3.6 Ikona na displeji

Toto sú ikony, ktoré sa po aktivácii zobrazia v pravom hornom rohu displeja. (obr. 3-7)

Symbol	Význam
	Spotrebič je pripojený k Wi-Fi.
	Diaľkové ovládanie bolo povolené.
	Dvierka bubna sú zamknuté.
	Ovládací panel je uzamknutý.
	Para: Smart AI, Košele, Antialergénna starostlivosť a Detská bielizeň majú v predvolenom nastavení funkciu pranie parou.
	Nedostatok pracieho prostriedku.
	Nedostatok aviváže.

3-8

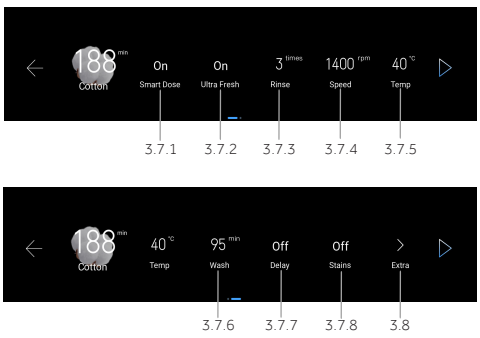

3.7 Parameter programu

Používatelia môžu dosiahnuť rôzne účinky pri praní nastavením týchto parametrov. Rôzne programy majú rôzne nastaviteľné parametre. (Obr. 3-8)

Poznámka: Nastavenia z výroby

Na dosiahnutie najlepších výsledkov v každom programe má spoločnosť Haier dobre definované špecifické predvolené nastavenia. Ak nemáte žiadne špeciálne požiadavky, odporúča sa použiť predvolené nastavenia.

3-9

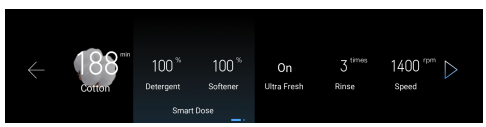

3.7.1 Nastavenie „inteligentného dávkovania“

Po výbere funkcie Inteligentného dávkovania môžete zvoliť dávkovanie pracieho prostriedku a aviváže. (Obr. 3-9)

- Nastavenie položky „Prací prostriedok“

Upravte množstvo pracieho prostriedku. Podľa nastavení je možné zvoliť rôzne dávky prania, a to: 40 % 70 % 100 % 120 %. Keď je stupeň nastavený na „Zatvorené“, funkcia dávkovania pracieho prostriedku sa vypne.

- Nastavenie „Aviváže“

Upravte množstvo aviváže. Podľa nastavení je možné zvoliť rôzne dávky pre pranie, a to: 40% 70% 100% 120%. Keď je stupeň nastavený na „Zatvorené“, funkcia dávkovania aviváže sa vypne.

3.7.2 Nastavenie položky „Ultra Fresh“

Zapnite alebo vypnite funkciu ventilácie. Funkciu ventilácie použite na výmenu vzduchu vo vnútri bubna s vonkajším vzduchom, účinne eliminujte pachy, zabezpečte čerstvý vzduch vo vnútri bubna a zabráňte plesniam na bielizni.

3.7.3 Nastavenie položky „Plákanie“

Funkcia plákania sa používa na intenzívnejšie plákanie bielizne čistou vodou. Odporúča sa pre ľudí s citlivou pokožkou. Úpravou možností je možné vybrať nula až päť ďalších cyklov. Pre rôzne programy sú k dispozícii rôzne možnosti.

3.7.4 Nastavenie pre „Pranie“

Upravte čas prania daného programu. Rôzne programy majú rôzne rozsahy nastavenia času.

3.7.5 Nastavenie položky „Teplota“

Funkcia teploty sa používa na zmenu teploty prania, čas prania sa upraví podľa optimálnych nastavení parametrov.

3.7.6 Nastavenie položky „Rýchlosť“

Funkcia Rýchlosť sa používa na zmenu alebo zrušenie funkcie Odstreďovania programu. Úrovne rýchlosti sú:0/400/600/800/1000/1200/1400.

3.7.7 Nastavenie položky „Oneskorenie“

Funkcia oneskorenia sa používa na nastavenie času ukončenia prania. Po nastavení sa zobrazí, koľko času zostáva do ukončenia prania. Používatelia si môžu nastaviť, ako dlho má pranie trvať podľa svojich potrieb – interval hodnôt je 0,5 hodiny a maximálny voliteľný rozsah je 24 hodín. Táto funkcia nie je k dispozícii pre niektoré programy.

3.7.8 Nastavenie položky „Škvrny“

Vyberte typ škvrny, ktorú chcete z bielizne vyprať: VYPNUTÉ/Džús/Víno/Tráva/Hlina/Krv/Mlieko/Káva/Pot/Čaj/Lesk na pery/Modrý atrament/Olej

3-10

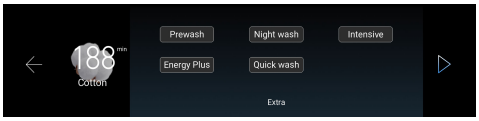

3.8 Nastavenie položky „Pridanie“

Môžete si vybrať, či chcete povoliť ďalšie funkcie podľa svojich skutočných potrieb. Je možné vybrať viacero ďalších funkcií. Rôzne programy majú na výber rôzne parametre programu, pozrite si aktuálne zobrazenie rozhrania.

3.8.1 Funkcia „Predpierka“

Najprv spusťte cyklus predpierka a potom pokračujte hlavným cyklom prania.

3.8.2 Funkcia „Nočné pranie“

Výberom tohto programu sa vypne pípnutie a zníži sa rýchlosť odstreďovania, s výnimkou alarmu.

Po poslednom plákaní ostane bielizeň vo vode, aby sa vlákna dokonale narovnali. Počas fázy zadržiavania vody v bubne práčka pozastaví časovač a na obrazovke sa zobrazí „Namáčanie...“, ktoré môže trvať maximálne 12 hodín. Po 12 hodinách sa začne vypúšťanie vody a program sa dokončí. Stlačením tlačidla „Pauza“ fázu namáčania preskočíte.

3.8.3 Funkcia „Intenzívny“
Predĺžte čas prania, výsledky prania sa zlepšia.

3.8.4 Funkcia „Energia plus“
Znižuje aktuálnu teplotu prania, a tým znížiť spotrebu energie.

3.8.5 Funkcia „Rýchle pranie“
Skracuje čas hlavného prania a zrýchľuje pranie.

3-11



3-12

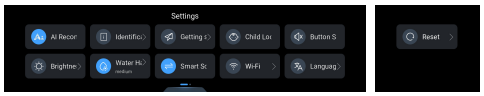

3-13

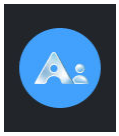

3.9 Diaľkové ovládanie
Dotykom tlačidla pre Diaľkové ovládanie v ľavom hornom rohu dotykového panela aktivujete/deaktivujete diaľkové ovládanie spotrebiča prostredníctvom aplikácie hOn (obr. 3-11).
POZNÁMKA: Ak chcete spustiť postup párovania, postupujte podľa pokynov v aplikácii. Viac informácií nájdete vo vyhradenej „aplikácii hOn“ v kapitole 7.

3.10 Nastavenia
Potiahnutím prsta nadol v pravom hornom rohu obrazovky môžete zobraziť rozbaľovaciu ponuku s ďalšími nastaveniami. Na výber je celkovo 11 nastavení. (Konkrétne nastavenie a množstvá závisia od skutočného zobrazenia.)

3.10.1 Odporúčania *AI*
Keď je toto nastavenie povolené, spotrebič bude odporúčať programy na základe vašich zvykov používania.

3-13



3.10.2 Identifikácia Cyclopédie
Dotykom tejto ikony sa môže zobraziť význam niektorých ikon na štítkoch bielizne a používatelia môžu nastaviť parametre programu podľa pokynov na ikonách.

3.10.3 Začíname
Kliknutím na toto nastavenie sa zobrazí príručka na obsluhu.

3.10.4 Detská poistka
Na rozhraní nastavení kliknite na ikonu „Detská poistka“, aby sa aktivovala funkcia detskej poistky. Ikona Detská poistka sa zobrazí v pravom hornom rohu obrazovky. V tomto čase budú akékoľvek úpravy programov a parametrov na obrazovke obmedzené. Ak chcete odomknúť detskú poistku, stlačte ľubovoľné miesto na obrazovke na 3 sekundy. Poznámka: Detská poistka sa po dokončení programu automaticky nezruší.

3.10.5 Zvuk tlačidla

Bzučiak je predvolene zapnutý. Bzučiak vypnete dotykom tlačidla „Zvuk" na dotykovom paneli.

3-14

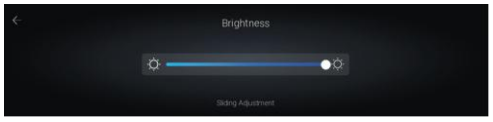

3.10.6 Jas

Slúži na zmenu jasu obrazovky, dotykom alebo posúvaním indikátorov doľava a doprava môžete upraviť jas obrazovky.

3-15



3.10.7 Tvrdosť vody

V nastaveniach ponuky si môžete vybrať tvrdosť vody (mäkká/stredná/tvrdá) na základe tvrdosti miestnej vody. Práčka upraví dávkovanie pre daný proces prania na základe zvolenej tvrdosti vody.

3.10.8 Inteligentné radenie

Zapnite alebo vypnite funkciu inteligentného radenia dotykom ikony. Keď sa pozadie ikony zvýrazní, znamená to, že je zapnutá funkcia inteligentného radenia. Systém zoradí programy v zobrazenom poradí podľa frekvencie používania používateľom. Keď sa pozadie ikony zmení na tmavosivé, znamená to, že funkcia inteligentného radenia je vypnutá.

3-16

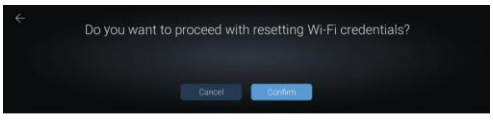

3.10.9 Wi-Fi

Dotykom tejto ikony resetujte prihlasovacie údaje Wi-Fi.

3-17



3.10.10 Jazyk

Môžete zmeniť jazyk ovládacieho rozhrania. Momentálne sú tu na výber štyri jazyky.

3-18

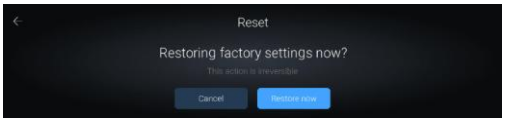

3.10.11 Reset

Dotknite sa tejto ikony a potom sa dotknite tlačidla „Reset", aby ste obnovili nastavenia systému z výroby. Toto nastavenie je nezvratné.

4-Programy

● Áno
○ Voliteľné
/ Nie
-- Voda sa nezohrieva

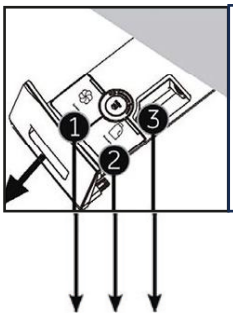

Priehradka na prací prostriedok:
❶ Aviváž
❷ Tekutý prací prostriedok
❸ Tekutý/práškový prací prostriedok (manuálne dávkovanie)

Prací program

Program	Max. náplň bielizne 10 kg	Teplota prania v °C[1]	Predvoľba	Aviváž	Prací prostriedok	Manuálne dávkovanie	Rýchlosť odstreďovania v ot./min.	Dialkové ovládanie	Plákanie	Oneskorenie	Ultra Fresh	Škvrny	Predpierka[4]	Nočné pranie	Intenzívny	Energia plus	Rýchle pranie	Predvolené trvanie (minúty) HW100
Eco 40-60	10	Studená voda až 60	40	○	○	●	1400	○	○	○	○	○	○	/	○	○	○	152
Smart AI	10	Studená voda až 60	40	●	●	○	1000	○	○	○	●	○	/	○	○	○	○	78
Bavlna	10	Studená voda až 90	40	●	●	○	1400	○	○	○	●	○	○	○	○	○	○	188
Bavlna 20 °C	10	20	20	●	●	○	1000	○	○	○	●	/	○	○	○	○	○	53
Vlna [2]	1	Studená voda až 40	Studená	●	○	○	800	○	○	○	/	/	/	○	/	/	/	45
Syntetika	5	Studená voda až 60	40	●	●	○	1200	○	○	○	●	○	○	○	○	○	○	144
Košele	3	Studená voda až 40	40	●	●	○	1000	○	○	○	●	○	○	○	○	○	○	70
Mix	10	Studená voda až 60	30	●	●	○	1000	○	○	○	●	○	○	○	○	○	○	70
Športové odevy	2,5	Studená voda až 40	20	●	●	○	800	○	○	○	●	/	○	○	○	○	/	26
Jemné	2,5	Studená voda až 30	30	●	●	○	600	○	○	○	/	/	/	/	/	/	○	47
Antialergénna starostlivosť	10	60,90	60	●	●	○	1000	○	○	○	●	/	○	○	○	/	○	107
Rýchly 15' [3]	1	Studená voda až 40	Studená	●	●	○	1000	○	○	○	●	/	/	/	/	/	/	15
Detská bielizeň	5	Studená voda až 90	60	●	●	○	1000	○	○	○	●	○	○	○	○	○	○	107
Džínsy	10	Studená voda až 60	30	●	●	○	1000	○	○	○	●	○	○	○	○	○	○	75
Prikrývky	2,5	Studená voda až 40	30	/	○	●	800	○	○	○	●	/	○	○	/	○	○	74
Náplň XXL	7	Studená voda až 60	30	●	●	○	1000	○	○	○	●	/	○	○	○	○	○	89
Odstreďovanie	10	/	/	/	/	/	1000	○	/	/	●	/	/	/	/	/	/	8
Čistenie bubna	/	Studená voda alebo 90	90	/	/	/	/	○	/	/	/	/	/	/	/	/	/	60
Refresh	1	60	60	/	/	/	/	○	/	/	/	/	/	/	/	/	/	18
Ultra Fresh	/	/	/	/	/	/	/	○	/	/	●	/	/	/	/	/	/	120
Odevy do prírody	5	Studená voda až 40	30	/	○	●	1000	○	○	○	●	/	○	○	○	○	○	62
Odstránenie chlpov domácich zvierat[5]	2,5	Studená voda až 30	20	●	●	○	1000	○	○	/	/	/	○	/	/	/	/	30
Rýchly 29'	2,5	Studená voda až 30	20	●	●	○	800	○	○	○	●	/	/	/	/	/	/	29

1) Teplotu prania pri 90 °C vyberte len pre prípad špeciálnych hygienických požiadaviek.
2) Cyklus na pranie vlny tohto spotrebiča testovala a schválila spoločnosť The Woolmark Company na pranie vlnených odevov označených etiketou pre „ručné pranie" za predpokladu, že sa tieto odevy perú podľa pokynov na etikete oblečenia a podľa pokynov výrobcu tejto práčky. M2421.
3) Znížte množstvo pracieho prostriedku, pretože program trvá krátko.
4) Priehradka na prací prostriedok – ak zrušíte funkciu automatického dávkovania, funkcia Predpierka nebude dávkovať prací prostriedok automaticky.
5) Na odevy z bavlnených a syntetických tkanín, ktoré sa dajú prať v práčke, ktoré nepúšťajú vlákna, ako aj na odevy, z ktorých je potrebné odstrániť zachytené chlpy zvierat. Mal by sa používať v kombinácii so špongiou na odstraňovanie chĺpkov.

Pri praní veľkej náplne môže práčka silne vibrovať alebo sa pohybovať, ak sa kusy odevov zamotajú. Návrh a špecifikácie sa môžu meniť s cieľom zvýšiť kvalitu aj bez predchádzajúceho upozornenia.

Eco 40-60	Program Eco 40-60 dokáže vyprať bežne znečistenú bavlnenú bielizeň, pri ktorej je deklarované, že sa môže prať pri 40 °C alebo 60 °C, a to spoločne v jednom cykle. Tento program sa používa na posúdenie zhody s právnymi predpismi EÚ Ecodesign (dizajn výrobkov šetrných k životnému prostrediu)
Smart AI	Na pranie bavlnených, ľanových a syntetických tkanín. S cieľom zabezpečiť optimálnu starostlivosť program automaticky upravuje režim prania na základe hmotnosti bielizne.
Bavlna	Na bavlnené a ľanové tkaniny.
Bavlna 20°C	Nový cyklus, ktorý vám umožní prať rôzne tkaniny rôznych farieb spolu pri teplote len 20 °C a poskytuje vynikajúci výkon prania.
Vlna	Pre vlnu a tkaniny s prímesou vlny, ktoré je možné prať v práčke. Nízkointenzívne pranie poskytuje šetrnú starostlivosť, ktorá znižuje zrážanie a plstnatenie.
Syntetika	Pre syntetické tkaniny.
Košele	Na košele vyrobené z bavlny, ľanu, syntetických vláken a zmesí.
Mix	Na pranie bavlnených, ľanových a syntetických tkanín.
Športové odevy	Na športové oblečenie vyrobené z bavlny a syntetických tkanín. Studená voda účinne chráni vlákna a udržiava ich technické vlastnosti.
Jemné	Tento program má skrátenú dobu otáčania bubna počas cyklu a je osobitne vhodný na pranie jemných textílií. Prací cyklus a oplachovanie sa vykonáva s vysokou hladinou vody, aby sa zaistila najlepšia účinnosť.
Antialergénna starostlivosť	Vhodné na dôkladné pranie odevov ľudí so špeciálnym zdravotným stavom, čo pomáha znižovať vplyv alergických faktorov.
Rýchly 15'	Kompletný cyklus prania (pranie, plákanie a odstreďovanie). Tento program je vhodný pre mierne znečistené bavlnené odevy a mix tkanín. Pri tomto programe sa odporúča používať iba 20 % bežne používaného pracieho prostriedku, aby sa zabránilo plytvaniu.
Detská bielizeň	Pre bavlnené a zmesové tkaniny pre bábätká a batoľatá (napr. detské oblečenie, overaly, posteľná bielizeň do postieľky). Odporúča sa používať prací prostriedok určený špeciálne na detské oblečenie.
Džínsy	Na džínsové oblečenie. Môžu sa použiť hárky na zachytávanie farieb. Tmavé a svetlé farby perte oddelene.
Prikrývky	Na páperové odevy, ktoré možno prať v práčke, a vrchné oblečenie s bavlnenou výplňou vyrobené zo syntetických vláken. Medzi príklady patria páperové bundy a vesty z hodvábu a bavlny.
Náplň XXL	Na objemné kusy bielizne z bavlny, ľanu a zmesových tkanín, ktoré je možné prať v práčke (napr. bavlnené plachty, obliečky na paplóny, obliečky na uteráky a bavlnené pracovné oblečenie na jeseň/zimu).
Odstreďovanie	Iba odstreďovanie. Vhodné aj na odstreďovanie ručne pranej bielizne. Pred použitím sa uistite, že všetky odevy sú vhodné na pranie v práčke.
Čistenie bubna	Na čistenie vnútra a vonkajška bubna. Využíva vysokú teplotu vody a otáčanie pri vysokej rýchlosti na odstránenie škvŕn a baktérií. Nepridávajte prací prostriedok, aby ste predišli pretečeniu spôsobenému penou.
Refresh	Osviežte svoje oblečenie vysoko účinným a inovatívnym spôsobom pomocou technológie mikropary na odstránenie pachov, jemného prachu a alergénov a zároveň zníženie pokrčenia už za 20 minút a bez použitia pracieho prostriedku.
Ultra Fresh	Špeciálny cyklus, ktorým sa bude do bubna vháňať konštantný prúd vzduchu. Tým sa odstráni vlhkosť, nepríjemný zápach, baktérie a zabráni sa pokrčeniu odevov
Odevy do prírody	Na nosenie vonku s nepremokavými povlakmi (napr. bundy, nohavice, vetrovky). Pred praním zatvorte všetky zipsy. Nepoužívajte aviváž.
Odstránenie chlpov domácich zvierat	Na odevy z bavlnených a syntetických tkanín, ktoré sa dajú prať v práčke, ktoré nepúšťajú vlákna, ako aj na odevy, z ktorých je potrebné odstrániť zachytené chlpy zvierat. Mal by sa používať v kombinácii s vložkami na odstraňovanie chĺpkov.
Rýchly 29'	Vhodný pre relatívne čisté odevy z bavlny, ľanu a syntetických tkanín. Odporúča sa, aby hmotnosť odevu nepresiahla 2,5 kilogramu.

Naskenujte QR kód na energetickom štítku a získajte tak informácie o spotrebe energie. Skutočná spotreba energie sa môže líšiť od deklarovanej v závislosti od miestnych podmienok.

Poznámka: Automatické váženie

Spotrebič je vybavený zariadením na rozpoznanie náplne. Pri nízkom zaťažení sa v niektorých programoch automaticky zníži spotreba energie, vody a skráti sa doba prania. Predvolený čas na displeji sa môže líšiť v závislosti od hmotnosti náplne, a zahŕňa program „Smart AI, Syntetika, Bavlna, Bavlna 20 °C, Eco 40-60".

Orientačné informácie (podľa nariadenia Komisie (EÚ) 2019/2023):

Menovitá kapacita	Program	(kg)	(HH:MM)	ENERG (kWh/cyklus)	(l/cyklus)	Maximálna teplota (°C)	Efektívna rýchlosť (OT/MIN)	Zvyšková vlhkosť (%)
10 kg	Eco 40-60	10,0	3:58	0,490	67,0	27,0	1330	53,0
	Eco 40-60	5,0	2:58	0,300	43,0	25,0	1330	53,0
	Eco 40-60	2,5	2:48	0,195	30,0	25,0	1330	55,0
	Bavlna 20 °C	10,0	0:53	0,250	85,0	20,0	1000	65,0
	Bavlna 60 °C	10,0	3:28	2,500	85,0	57,0	1400	53,0
	Syntetika 40 °C	5,0	2:07	0,900	70,0	40,0	1200	37,0
	Rýchly 15' 30°C	1,0	0:28	0,250	38,0	30,0	1000	65,0

Hodnoty uvedené pre iné programy odlišné od programu Eco 40-60 sú len orientačné. Viac informácií o označovaní spotreby energie podľa definície v nariadení (EÚ) 2019/2014 nájdete na stránke https://eprel.ec.europa.eu/ vyhľadaním identifikátora modelu uvedeného v poli Model na štítku výrobku pripevnenom na výrobku.

6.1 Elektrické napájanie

Pripojte práčku k zdroju napájania (220 V až 240 V~/50 Hz; obr. 6-1). Pozrite si aj časť venovanú inštalácii (pozri P29).

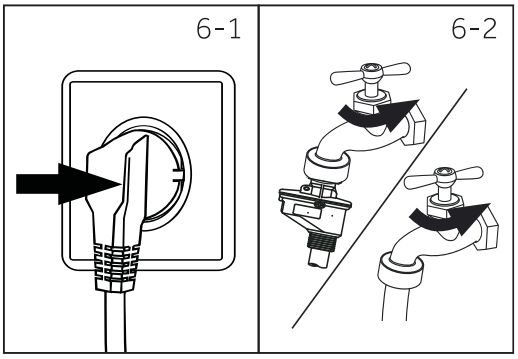

6.2 Vodovodná prípojka

- ► Pred pripojením skontrolujte čistotu a čírosť privádzanej vody.
- ► Otvorte kohútik (obr.6-2).

Poznámka: Utesnenie

Pred použitím skontrolujte utesnenie spojov medzi kohútikom a prívodnou hadicou otočením kohútika.

6.3 Príprava bielizne

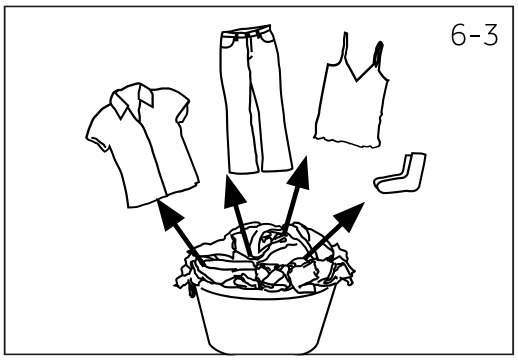

- ► Rozdeľte oblečenie podľa tkaniny (bavlna, syntetika, vlna alebo hodváb atď.) a podľa stupňa zašpinenia (obr. 6-3). Dávajte pozor na značky na etiketách odevov.
- ► Bielizeň rozdeľte podľa farieb. Farebné odevy najprv vyperte ručne, aby ste skontrolovali, či nepúšťa farbu.
- ► Vyprázdnite vrecká (kľúče, mince atď.) a odstráňte tvrdšie ozdobné predmety (napr. brošne).
- ► Odevy bez olemovania, jemnú bielizeň a jemne tkané textílie, ako sú jemné záclony, treba vložiť do vrecka, v ktorom bude jemná bielizeň vhodne chránené (uprednostnite ručné pranie alebo čistenie nasucho).
- ► Zapnite zipsy, suché zipsy a háčiky, uistite sa, že gombíky sú pevne prišité.
- ► Vložte kusy bielizne do vrecka, ktoré chráni jemnú bielizeň bez olemovania, jemnú spodnú bielizeň a malé kúsky, ako sú ponožky, opasky, podprsenky atď.
- ► Veľké kusy bielizne, ako sú posteľné obliečky, posteľné prikrývky atď., vkladajte nezložené.
- ► Džínsy a potlačené, zdobené alebo farebné textílie obráťte naruby, podľa možnosti ich perte oddelene.

POZOR!

Netextilné, ako aj malé, voľné alebo ostré predmety môžu spôsobiť poruchy a poškodiť bielizeň a spotrebič.

Tabuľka starostlivosti

Pranie		
 Bežný postup prania pri teplote až 95 °C	 Bežný postup prania pri teplote až 60 °C	 Šetrné pranie pri teplote až 60 °C
 Bežný postup prania pri teplote až 40 °C	 Šetrné pranie pri teplote až 40 °C	 Veľmi šetrné pranie pri teplote až 40 °C
 Bežný postup prania pri teplote až 30 °C	 Šetrné pranie pri teplote až 30 °C	 Veľmi šetrné pranie pri teplote až 30 °C
 Ručné pranie max. 40 °C	 Neperte	
Bielenie		
 Povolené akékoľvek bielenie	 Iba kyslík/bez obsahu chlóru	 Nebieliť
Sušenie		
 Môže sa sušiť v bubnovej sušičke pri normálnej teplote	 Môže sa sušiť v bubnovej sušičke pri nižšej teplote	 Nevhodné na sušenie v bubnovej sušičke
 Sušenie po zavesení	 Sušenie na vodorovnej ploche	
Žehlenie		
 Žehliť pri maximálnej teplote 200 °C	 Žehliť pri strednej teplote do 150 °C	 Žehlička pri nízkej teplote do 110 °C bez pary (žehlenie s naparovaním môže spôsobiť nezvratné poškodenie)
 Nežehlite		
Profesionálna starostlivosť o textílie		
 Chemické čistenie použitím tetrachlóretén u	 Chemické čistenie použitím uhľovodíkov	 Nečistite chemicky
 Profesionálne čistenie namokro	 Nepoužívajte profesionálne čistenie namokro	

Niektoré z týchto symbolov nemusia byť v ponuke spotrebiča.

6.4 Vkladanie bielizne do spotrebiča

- ► Bielizeň vkladajte do bubna postupne.
- ► Nepreťažujte ho. Nezabudnite, že maximálna náplň sa mení v závislosti od programu! Pravidlo pre maximálnu náplň: Medzi vloženou bielizňou a vrchom bubna musí ostať voľný priestor približne 15 cm.
- ► Dvierka zatvorte opatrne, aby sa nezachytili žiadne kusy bielizne.

6.5 Výber pracieho prostriedku

► Účinnosť prania a výkon sú určené kvalitou použitého pracieho prostriedku.
► Používajte iba pracie prostriedky schválené na použitie v práčke.
► V prípade potreby použite špecifické pracie prostriedky, napr. na syntetické a vlnené tkaniny.
► Pozrite si rady na nálepke pre pracie prostriedky na doske.
► Nepoužívajte chemické prípravky ako je trichlóretylén a podobné výrobky.

Vyberte si najlepší prací prostriedok

	Druh pracieho prostriedku				
Program	Univerzálny	Na farebnú bielizeň	Jemné	Špeciálny	Aviváž
Eco 40-60	√	√	–	–	√
Smart AI	√	√	–	–	√
Bavlna	√	√	–	–	√
Bavlna 20 °C	√	√	–	–	√
Vlna	–	–	√	√	√
Syntetika	√	√	–	–	√
Košele	√	√	–	–	√
Mix	√	√	–	–	√
Športové odevy	–	–	√	√	–
Jemné	–	–	√	√	√
Antialergénna starostlivosť	√	√	–	–	√
Rýchly 15'	√	√	–	–	√
Detská bielizeň	–	–	√	√	√
Džínsy	–	√	–	√	√
Prikrývky	–	–	√	√	o
Náplň XXL	√	√	–	–	√
Odstreďovanie	–	–	–	–	–
Čistenie bubna	–	–	–	√	–
Refresh	–	–	–	–	–
Ultra Fresh	–	–	–	–	–
Odevy do prírody	–	–	–	√	o
Odstránenie chlpov domácich zvierat	√	√	–	–	–
Rýchly 29'	√	√	–	–	√

√ = Odporúčané – = Neodporúča sa o = nie

6-Každodenné používanie

Ak sa používa tekutý prací prostriedok, neodporúča sa aktivovať oneskorenie prania.

Odporúčania pri použití:

- ► Prášok na pranie: 20 °C až 90 °C* (najlepšie použiť: 40 – 60 °C)
- ► Prací prostriedok na farebnú bielizeň: 20 °C až 60 °C (najlepšie použiť: 30 – 60 °C)
- ► Prací prostriedok na vlnu/jemnú bielizeň: 20 °C až 30 °C (najlepšie použitie: 20 – 30 °C)

* Teplotu prania 90 °C zvoľte len v prípade špeciálnych hygienických požiadaviek.
* Ak zvolíte teplotu vody 60 °C alebo vyššiu, odporúčame vám používať menej pracieho prostriedku. Použite špeciálny dezinfekčný prostriedok vhodný na bavlnu alebo syntetické tkaniny.
* Je lepšie použiť menej pracieho prášku alebo vsypať prášok voľne.

Poznámka: Registrácia

V dôsledku neustálych aktualizácií hOn sa funkcie a rozhranie displeja aplikácie môžu od nasledujúceho opisu líšiť.

7.1 Všeobecné informácie

Tento spotrebič je vybavený technológiou Wi-Fi na diaľkové ovládanie cez aplikáciu hOn.

UPOZORNENIE!

Dodržiavajte bezpečnostné opatrenia uvedené v tomto návode aj pri používaní spotrebiča prostredníctvom aplikácie. Dodržiavanie týchto pokynov je nevyhnutné pre bezpečné používanie.

7.2 Požiadavky

1. **Sieť Wi-Fi:** Vyžaduje sa smerovač kompatibilný s 802.11b/g/n a pásmom 2,4 GHz. Siete pracujúce na frekvencii 5 GHz a verejné siete nie sú podporované. Názov siete (SSID) musí mať 1 až 32 znakov a heslo 8 až 64 znakov. Možnosti šifrovania zahŕňajú režimy: bez šifrovania, WPA-PSK a WPA2-PSK.
2. **Kompatibilné zariadenia:** Aplikácia je dostupná pre zariadenia so systémom Android, iOS a Huawei, na tabletoch aj smartfónoch.
3. **Umiestnenie:** Nainštalujte spotrebič do oblasti so silným signálom Wi-Fi.

Technické špecifikácie Wi-Fi:
Frekvencia: 2400 MHz – 2483,5 MHz
Max. výkon: 20 dBM
Norma: IEEE802.11 b/g/n & Bluetooth® Low Energy v4.2[1]

7.3 Stiahnutie a inštalácia aplikácie hOn

Aplikáciu hOn môžete získať dvoma spôsobmi:

1. Z obchodu s aplikáciami vášho smartfónu

- Naskenujte QR kód nižšie alebo navštívte stránku ***go.haier-europe.com/download-app***.
- Postupujte podľa pokynov na svojom zariadení, stiahnite a nainštalujte ju.



*[1] Ochranná známka **Bluetooth**® a logá sú registrované ochranné známky spoločnosti Bluetooth SIG, Inc. a akékoľvek použitie týchto značiek spoločnosťou Candy Hoover Group Srl je na základe licencie. Ostatné ochranné známky a obchodné názvy patria ich príslušným vlastníkom.*

2. Priamo zo svojho spotrebiča:

a. Prvé zapnutie:

1. Zapnite spotrebič.
2. Vyberte si preferovaný jazyk.
3. Na displeji sa zobrazí QR kód: naskenujte ho a stiahnite si aplikáciu hOn.

b. Následné zapnutie:

1. Zapnite spotrebič.
2. Stlačte tlačidlo Remote Off na ovládacom paneli.
3. Na displeji sa zobrazí QR kód: naskenujte ho a stiahnite si aplikáciu hOn.

Poznámka: Registrácia

Vytvorenie profilu (registrácia) sa vyžaduje iba pri prvom použití alebo ak bol účet vymazaný alebo vypnutý. Pri nasledujúcich použitiach sa jednoducho prihláste pomocou e-mailovej adresy a hesla. Na preskúmanie funkcií Wi-Fi použite režim Demo.

7.4 Spárovanie spotrebičov

Poznámka:

Domáca sieť musí byť nastavená na 2,4 GHz; siete pracujúce na frekvencii 5 GHz nie sú podporované. Uistite sa, že váš smartfón je pripojený k rovnakej 2,4 GHz sieti Wi-Fi, ktorú chcete použiť na konfiguráciu zariadenia.

1. Otvorte aplikáciu hOn, vytvorte nový profil (alebo sa prihláste, ak ho už máte).
2. Klepnite na „Pridať zariadenie" a dokončite nastavenie podľa pokynov na obrazovke smartfónu.

7.5 Aktivácia diaľkového ovládania

1. Uistite sa, že je smerovač zapnutý a pripojený k internetu.
2. Vložte bielizeň a zatvorte dvierka.
3. Zapnite spotrebič.
4. Dotknite sa tlačidla diaľkového ovládania Remote Off v ľavom hornom rohu dotykového panela. Dvere sa zamknú.
5. Spustite cyklus prostredníctvom aplikácie. Ovládací panel bude deaktivovaný, okrem tlačidiel „ELEKTRICKÉ NAPÁJANIE" a „ŠTART/PAUZA". Počas programu bude k dispozícii iba detská poistka.
6. Diaľkové ovládanie je možné aktivovať aj počas cyklu krátkym stlačením tlačidla Diaľkové ovládanie Remote Off.

Poznámka: Uplynutie platnosti diaľkového ovládania

Príkaz z aplikácie môžete odoslať až 24 hodín po aktivácii diaľkového ovládania.

7.6 Deaktivácia diaľkového ovládača

1. Počas cyklu môžete diaľkové ovládanie deaktivovať krátkym stlačením tlačidla Diaľkového ovládania , cyklus bude pokračovať. V aplikácii si môžete pozrieť stav cyklu, ale nebudete môcť posielať príkazy (napr. stop/pauza).
2. Ak to bezpečnostné podmienky umožnia, dvierka bude možné otvoriť.
3. Ak chcete obnoviť diaľkové ovládanie prostredníctvom aplikácie, uistite sa, že sú zatvorené dvierka, potom krátko znovu stlačte tlačidlo Diaľkového ovládania .

7.7 Koniec cyklu, keď je diaľkové ovládanie zapnuté

1. Na konci cyklu sa dvierka odomknú a diaľkové ovládanie sa deaktivuje.
2. Po 2 minútach sa spotrebič automaticky vypne.

7.8 Vypnutie modulu Wi-Fi a vymazanie sieťových overovacích údajov

Ak chcete odstrániť uložené informácie o sieti Wi-Fi a vypnúť modul Wi-Fi:

1. Uistite sa, že je spotrebič zapnutý.
2. Bez spustenia akéhokoľvek cyklu prejdite do ponuky nastavení spotrebiča.
3. Dotknite sa tlaidla Wi-Fi Wi-Fi v ponuke nastavení na displeji. Systém vás požiada o potvrdenie úkonu.
4. Dotykom „Potvrdiť Confirm" pokračujte v resetovaní alebo sa dotknite „Zrušiť Cancel, aby ste úkon zrušili.
5. Uložené informácie o sieti budú vymazané. Ak chcete ukončiť, vyberte cyklus alebo vypnite spotrebič.
6. Ak chcete spotrebič znovu pripojiť, vymažte spotrebič z aplikácie hOn a spusťte nový postup párovania.

Poznámka:

Tento postup použite iba v prípade, že máte v úmysle spotrebič predať.

8-Ekologické pranie

Ekologicky zodpovedné používanie

- ► Aby ste dosiahli čo najlepšie využitie energie, vody, pracieho prostriedku a času, mali by ste použiť odporúčanú maximálnu veľkosť náplne.
- ► Spotrebič neprepĺňajte (nad bielizňou má ostať voľný priestor na vloženie ruky).
- ► Pre mierne zašpinenú bielizeň vyberte program Super rýchly 15'.
- ► Pre každý prací prostriedok použite presné dávkovanie.
- ► Vyberte si najnižšiu primeranú teplotu prania, moderné pracie prostriedky perú účinne až pri teplote nižšej ako 60 °C.
- ► Predvolené nastavenia zvyšujte len z dôvodu silných škvŕn.

Všeobecné informácie:

- ► Program Eco 40-60 je schopný vyprať bežne zašpinenú bavlnenú bielizeň, ktorá sa dá prať pri teplote 40 °C alebo 60 °C spolu v tom istom cykle, pričom tento program sa používa na posúdenie súladu s právnymi predpismi EÚ o ekodizajne.
- ► Najefektívnejšie programy z hľadiska spotreby energie sú vo všeobecnosti tie, ktoré fungujú pri nižších teplotách a dlhšom trvaní.
- ► Hluk a zostávajúca vlhkosť sú ovplyvnené rýchlosťou odstreďovania: čím vyššia je rýchlosť odstreďovania vo fáze odstreďovania, tým vyšší je hluk a tým nižší je zostávajúci obsah vlhkosti.
- ► Naplnenie práčky alebo práčky so sušičkou do kapacity uvedenej výrobcom pre príslušné programy prispeje k úspore energie a vody.

9.1 Čistenie zásuvky na prací prostriedok

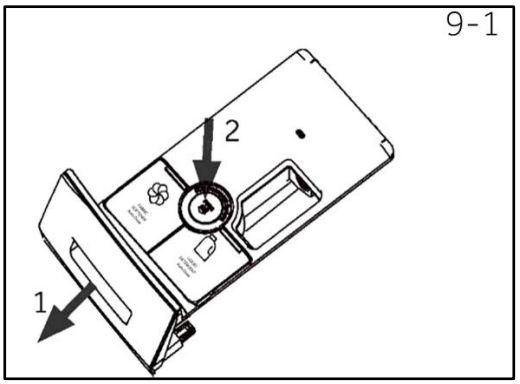

Vždy dbajte na to, aby v zásuvke neostávali zvyšky pracieho prostriedku. Zásuvku pravidelne čistite (obr. 9-1):

1. Vytiahnite zásuvku až na doraz.
2. Stlačte uvoľňovacie tlačidlo a zásuvku vyberte.
3. Vnútro umyte a utrite utierkou.
4. Zásuvku vypláchnite vodou, kým nebude úplne čistá, potom ju vsuňte späť do spotrebiča.

9.2 Čistenie spotrebiča



- ► Počas čistenia a údržby odpojte spotrebič zo siete.
- ► Na čistenie skrine spotrebiča (obr. 9-2) a gumových komponentov použite mäkkú handričku so saponátom.
- ► Nepoužívajte organické chemikálie ani korozívne rozpúšťadlá.

9.3 Vstupný ventil vody a filter vstupného ventilu

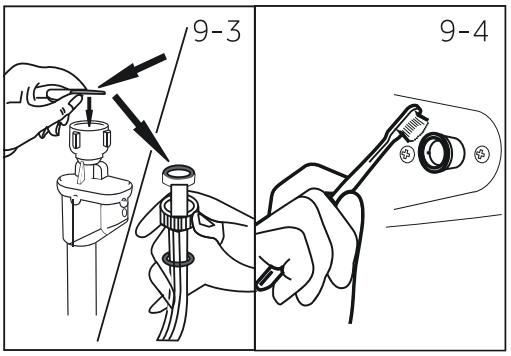

Aby sa zabránilo zablokovaniu prívodu vody pevnými látkami, ako je vodný kameň, pravidelne čistite filter na vstupnom ventile.

- ► Odpojte elektrický napájací kábel a vypnite prívod vody.
- ► Odskrutkujte prívodnú hadicu vody na zadnej strane spotrebiča (obr. 9-3), ako aj na vodovodnom kohútiku.
- ► Vypláchnite filtre vodou a očistite kefkou (obr. 9-4).
- ► Vložte filter a namontujte prívodnú hadicu.
- ► Otvorte kohútik, aby ste zistili, či nedochádza k únikom.

9.4 Čistenie bubna

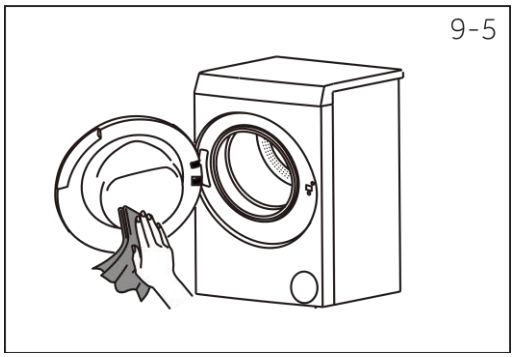

- ► Vyberte z bubna a z drážky dvierok (gumové kruhové tesnenie) náhodne vyprané predmety, najmä kovové diely, ako sú sponky, mince atď., pretože spôsobujú hrdzavé škvrny a poškodenie spotrebiča.
- ► Na odstránenie škvŕn od hrdze používajte čistiaci prípravok bez obsahu chlóru. Dodržiavajte varovné pokyny výrobcu čistiaceho prípravku.
- ► Na čistenie nepoužívajte žiadne tvrdé predmety ani drôtenky.
- ► Po vyčistení otvorte dvierka, škvrny a penu okolo tesnenia očistite uterákom, a vnútornú a vonkajšiu časť tesnenia udržiavajte čistú (obr. 9-5).

Poznámka: Hygiena

Pri pravidelnej údržbe odporúčame spustiť program „Čistenie bubna" vždy po približne 50 cykloch, aby sa odstránili zvyšky, ktoré by mohli spôsobiť koróziu. V prípade potreby pridajte malé množstvo špeciálneho prípravku na čistenie bubna do priehradky na prací prostriedok (2) alebo priamo do bubna.

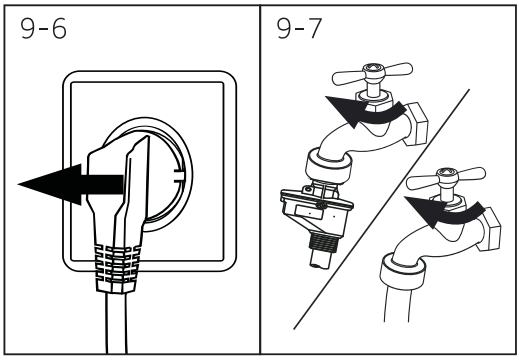

9.5 Dlhé obdobia bez používania

Ak spotrebič necháte dlhšiu dobu bez používania:

1. Vytiahnite elektrickú zástrčku (obr. 9-6).
2. Vypnite prívod vody (obr. 9-7).
3. Otvorte dvierka, aby ste zabránili hromadeniu vlhkosti a tvorbe zápachu. Kým sa spotrebič nepoužíva, nechajte dvierka otvorené.

Pred ďalším použitím starostlivo skontrolujte elektrický napájací kábel, prívod vody a odtokovú hadicu. Uistite sa, že je všetko správne nainštalované a na spojoch nedochádza k únikom.

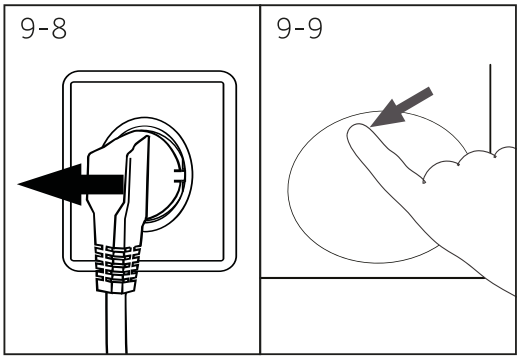

9.6 Filter čerpadla

Filter čistite raz mesačne a filter čerpadla kontrolujte, ak spotrebič:

- ► Nevypúšťa vodu.
- ► Neodstreďuje.
- ► Počas prevádzky spôsobujte nezvyčajný hluk.

UPOZORNENIE!

Riziko prehriatia! Voda vo filtri čerpadla môže byť veľmi horúca! Pred akýmkoľvek zásahom sa uistite, že voda vychladla.

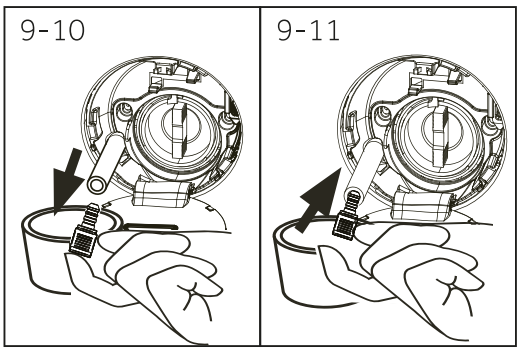

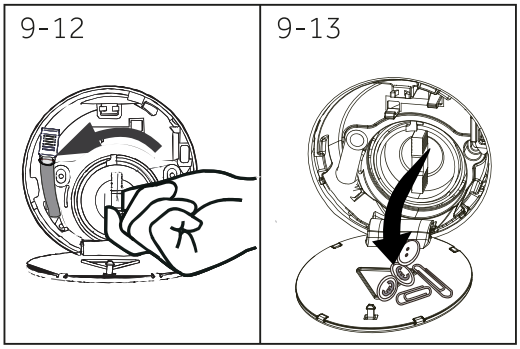

1. Spotrebič vypnite a odpojte elektrickú zástrčku (obr. 9-8).
2. Zatlačte a otvorte servisnú klapku (obr. 9-9).
3. Podložte plytkú nádobu na zachytenie unikajúcej vody (obr. 9-10). Mohlo by uniknúť veľa vody!
4. Vytiahnite vypúšťaciu hadicu a podržte jej koniec nad nádobou (obr. 9-10).
5. Z vypúšťacej hadice vytiahnite zátku (obr. 9-10).
6. Po úplnom vypustení vypúšťaciu hadicu (obr. 9-11) uzavrite a zatlačte ju späť do spotrebiča.
7. Odskrutkujte filter čerpadla proti smeru hodinových ručičiek a vyberte ho (obr. 9-12).
8. Odstráňte zvyšky a nečistoty (obr. 9-13).

9. Filter starostlivo vyčistite, napr. tečúcou vodou (obr. 9-14).
10. Po vyčistení znova namontujte rukoväť a utiahnite ju až nadoraz. V danej chvíli bude rukoväť vo vertikálnej polohe (obr. 9-15).
11. Zatvorte servisnú klapku.

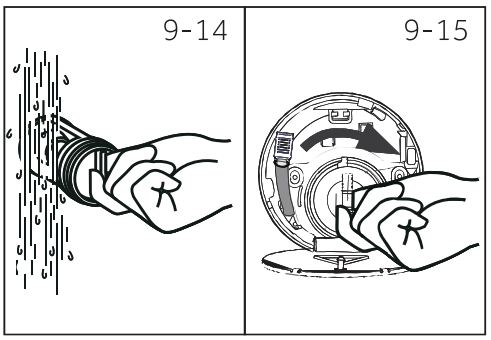

POZOR!

► Tesnenie filtra čerpadla musí byť čisté a nepoškodené. Ak by veko nebolo utiahnuté úplne, mohla by uniknúť voda.
► Filter musí byť na mieste, inak môže dôjsť k úniku.

9.7 Čistenie bubna

Tento program sa používa na čistenie vnútorného bubna a jeho povrchu a v rôznych scenároch použitia je možné zvoliť rôzne režimy čistenia.

1. Režim čistenia od chumáčikov vláken: Zvoľte program „Čistenie bubna" a dotykom tlačidla „Teplota", nastavte teplotu na „Studená" (bez ohrevu). Zobrazí sa doba cyklu „8^{M}", zapnite program. Počas používania práčky sa v jej vnútri môžu hromadiť chumáčiky vláken. Spustenie tohto režimu účinne odstraňuje chumáče vláken. Nepridávajte žiadny prací prostriedok a uistite sa, že v bubne nie je žiadny odev.
2. Režim samočistenia bubna: Zvoľte program „Čistenie bubna " a dotykom tlačidla „Teplota", nastavte teplotu na „90". Zobrazí sa doba cyklu „60^{M}", zapnite program. Tento režim môže účinne odstrániť zvyškové škvrny na stene bubna čistením pri vysokej teplote čistenia. Nepridávajte žiadny prací prostriedok a uistite sa, že v bubne nie sú žiadne odevy.

10-Riešenie problémov

Mnohé problémy, ktoré by sa mohli vyskytnúť, môžete vyriešiť sami bez špecifických odborných znalostí. V prípade problému skontrolujte všetky zobrazené možnosti a pred kontaktovaním popredajného servisu postupujte podľa pokynov uvedených nižšie. Pozri SLUŽBY PRE ZÁKAZNÍKOV.

UPOZORNENIE!

- ► Pred údržbou spotrebič vypnite a vytiahnite zástrčku zo zásuvky elektrickej siete.
- ► Elektrické zariadenia by mali servisovať iba kvalifikovaní elektrikári, pretože nesprávne vykonané opravy môžu spôsobiť značné následné škody.
- ► Poškodený prívodný kábel musí vymeniť výrobca, jeho servisný zástupca alebo osoby s podobnou kvalifikáciou, aby sa predišlo nebezpečenstvu.

10.1 Informačné kódy

Nasledujúce kódy sa zobrazujú len pre informácie týkajúce sa cyklu prania. Nesmú sa robiť žiadne opatrenia.

Kód	Hlásenie
1:25	Zostávajúca doba cyklu prania bude 1 hodina a 25 minút.
6:30	Zostávajúca doba cyklu prania vrátane zvoleného oneskorenia bude 6 hodín a 30 minút.
End	Cyklus prania je ukončený. Spotrebič sa vypne automaticky.
Lock	Dvere sú zatvorené z dôvodu vysokej hladiny vody, vysokej teploty vody alebo cyklu odstreďovania.
OFF	Bzučiak je vypnutý.
On	Bzučiak je aktivovaný.
cLoF	Funkčné klávesy sú zatvorené. Zmena programu je neplatná.

10.2 Riešenie problémov so zobrazeným kódom

Problém	Príčina	Riešenie
CLr FLtr	• Chyba odtoku, voda nie je úplne vypustená do 6 minút.	• Vyčistite filter čerpadla. • Skontrolujte inštaláciu odtokovej hadice.
E2	• Chyba uzamknutia.	• Dvierka riadne zatvorte.
E4	• Hladina vody sa nedosiahla po 12 minútach. • Na odtokovej hadici sa prejavuje sifónový jav.	• Uistite sa, že kohútik je úplne otvorený a tlak vody je normálny. • Skontrolujte inštaláciu odtokovej hadice.
E8	• Chyba ochrany proti úrovni vody.	• Kontaktujte popredajný servis.
E5	• Chyba vypustenia. Voda nie je úplne vypustená v nastavenom čase (program Refresh)	• Vyčistite filter čerpadla. • Skontrolujte inštaláciu odtokovej hadice.
F3	• Chyba snímača teploty.	• Kontaktujte popredajný servis.
F4	• Chyba ohrevu.	• Kontaktujte popredajný servis.
F7	• Chyba motora.	• Kontaktujte popredajný servis.
FA	• Chyba snímača hladiny vody.	• Kontaktujte popredajný servis.
FH	• Zlyhala konfigurácia modulu iot.	• Kontaktujte popredajný servis.
FC0, FC1 alebo FC2	• Chyba komunikácie.	• Kontaktujte popredajný servis.

Problém	Príčina	Riešenie
Eb	• Oblečenie je zachytené.	• Otvorte dvierka práčky a oblečenie vložte úplne do nádoby, potom stlačte tlačidlo „Štart", aby ste spustili program.

10.3 Riešenie problémov bez zobrazenia kódu

Problém	Príčina	Riešenie
Práčka nefunguje.	• Program sa ešte nespustil.	• Skontrolujte program a spusťte ho.
	• Dvierka nie sú správne zatvorené.	• Dvierka riadne zatvorte.
	• Spotrebič nebol zapnutý.	• Zapnite spotrebič.
	• Výpadok elektrického napájania.	• Skontrolujte elektrické napájanie.
	• Je aktivovaná detská poistka.	• Vypnite detskú poistku.
Práčka nebude naplnená vodou.	• Voda sa neprivádza.	• Skontrolujte vodovodný kohútik.
	• Je zalomená prívodná hadica.	• Skontrolujte prívodnú hadicu.
	• Zablokovaný filter na prívodnej hadici.	• Uvoľnite filter na prívodnej hadici.
	• Tlak vody je menší ako 0,03 MPa.	• Skontrolujte tlak vody.
	• Dvierka nie sú správne zatvorené.	• Dvierka riadne zatvorte.
	• Porucha dodávky vody.	• Zabezpečte prívod vody.
Spotrebič sa počas plnenia vypúšťa.	• Výška odtokovej hadice je menšia ako 80 cm.	• Uistite sa, že odtoková hadica je nainštalovaná správne.
	• Koniec odtokovej hadice by mohol siahať do vody.	• Uistite sa, že odtoková hadica nie je vo vode.
Porucha vypúšťania.	• Odtoková hadica je zablokovaná.	• Odblokujte odtokovú hadicu.
	• Filter čerpadla je zablokovaný.	• Vyčistite filter čerpadla.
	• Koniec odtokovej hadice je vyššie ako 100 cm nad úrovňou podlahy.	• Uistite sa, že odtoková hadica je nainštalovaná správne.
Silné vibrácie počas odstreďovania.	• Nie sú odstránené všetky prepravné skrutky.	• Odstráňte všetky prepravné skrutky.
	• Spotrebič nestojí pevne na podlahe.	• Zaistite, že spotrebič bude stáť na pevnej a rovnej podlahe.
	• Nesprávna náplň v spotrebiči.	• Skontrolujte hmotnosť a vyváženie náplne.
Prevádzka sa zastaví pred dokončením cyklu prania.	• Porucha dodávky vody alebo elektrického prúdu.	• Skontrolujte elektrické napájanie a prívod vody.
Prevádzka sa na určitý čas zastaví.	• Na spotrebiči sa zobrazuje kód chyby.	• Skontrolujte kódy na displeji.
	• Problém spôsobený druhom náplne.	• Zmenšite množstvo náplne alebo ju upravte.
	• Program vykonáva cyklus namáčania.	• Zrušte program a reštartujte ho.
Nadmerná tvorba peny v bubne alebo v zásuvke na prací prostriedok.	• Prací prostriedok nie je vhodný.	• Skontrolujte odporúčania pre prací prostriedok.
	• Použitie nadmerného množstva pracieho prostriedku.	• Znížte množstvo pracieho prostriedku.

10-Riešenie problémov

Problém	Príčina	Riešenie
Automatická úprava doby prania.	• Upraví sa doba programu prania.	• Je to normálne a nemá to vplyv na funkčnosť.
Porucha odstreďovania.	• Nevyváženosť bielizne.	• Skontrolujte zaťaženie spotrebiča a rozloženie bielizeň a znova spusťte program odstreďovania.
Neuspokojivý výsledok prania.	• Stupeň znečistenia sa nezhoduje s vybraným programom. • Množstvo pracieho prostriedku nebolo dostatočné. • Prekročilo sa maximálne zaťaženie. • Bielizeň je v bubne rozložená nerovnomerne.	• Vyberte iný program. • Prací prostriedok vyberte podľa stupňa znečistenia a podľa výrobných špecifikácií. • Zmenšite náplň. • Uvoľnite bielizeň.
Na bielizni sú zvyšky pracieho prášku.	• Nerozpustné častice pracieho prostriedku môžu zostať na bielizni ako biele škvrny.	• Vykonajte prídavné plákanie. • Suchú bielizeň sa snažte vykefovať. • Vyberte si iný prací prostriedok.
Na bielizni sú sivé škvrny.	• Spôsobené tukmi, ako sú oleje, krémy alebo masti.	• Bielizeň predpierajte špeciálnym čistiacim prostriedkom.

Poznámka: Tvorba peny

Ak sa počas cyklu odstreďovania zistí príliš veľa peny, motor sa zastaví a na 90 sekúnd sa aktivuje vypúšťacie čerpadlo. Ak toto odstránenie peny zlyhá až 3-krát, program sa ukončí bez odstreďovania.

Ak sa hlásenia chyby objavia aj po vykonaných opatreniach, spotrebič vypnite, odpojte ho od elektrického napájania a kontaktujte zákaznícky servis.

10.4 V prípade výpadku elektrického napájania

Aktuálny program a jeho nastavenie sa uloží. Po obnovení elektrického napájania sa prevádzka obnoví.

Ak dôjde k výpadku elektrického napájania, otváranie dvierok počas programu prania ostane mechanicky zablokované. Ak chcete vybrať bielizeň, cez sklo dvierok by nemalo byť vidno žiadnu vodu. – Nebezpečenstvo popálenín! Hladina vody sa musí znížiť, ako je opísané v časti „Filter čerpadla". Až potom potiahnite páčku (A) pod servisnou klapkou (obr. 10-1), aby sa dvierka otvorili jemným kliknutím. Potom znova upevnite všetky diely.

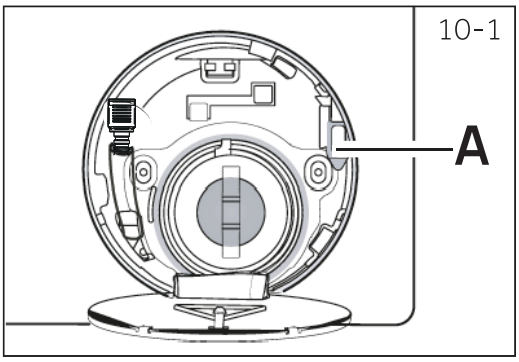

Keď bude práčka v bezpečnom stave (hladina vody v určitej vzdialenosti pod okienkom dvierok, teplota v bubne pod 55 ° C, bubon sa neotáča), môžete odomknúť dvierka spotrebiča.

11.1 Príprava

► Vyberte spotrebič z obalu.
► Odstráňte všetok obalový materiál vrátane ochrannej fólie, ktorá je na spotrebiči, na polystyrénovej základni, uchovávajte ich mimo dosahu detí. Pri otváraní balenia môžu byť na plastovom vrecku a dvierkach kvapky vody. Je to normálny jav, kvapky pochádzajú z testov s vodou v továrni.

Poznámka: Likvidácia obalov

Všetky obalové materiály uchovávajte mimo dosahu detí a likvidujte ich spôsobom šetrným k životnému prostrediu.

11.2 VOLITEĽNÉ: Nainštalujte podložky na zníženie hluku

1. Pri otváraní obalovej fólie nájdete štyri podložky na zníženie hluku. Používajú sa na zníženie hluku (obr. 11-1).
2. Položte práčku ležať na bok, dvierka smerujúce nahor, spodok má smerovať k pracovníkovi obsluhy (obr. 11-2).
3. Vyberte podložky na zníženie hluku a odstráňte obojstrannú lepiacu ochrannú fóliu. Prilepte podložky na zníženie hluku pod skriňu práčky, ako vidno na obrázku 3 (dve dlhšie podložky v polohe 1 a 3, dve kratšie podložky v polohe 2 a 4). Nakoniec spotrebič znovu postavte (obr. 11-3).

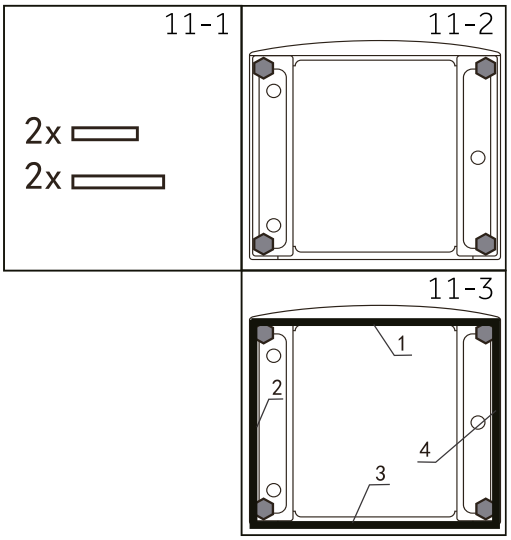

Užitočná rada:

Podložka na zníženie hluku je voliteľná, môže pomôcť znížiť hluk. Podložky môžete použiť podľa vlastnej požiadavky.

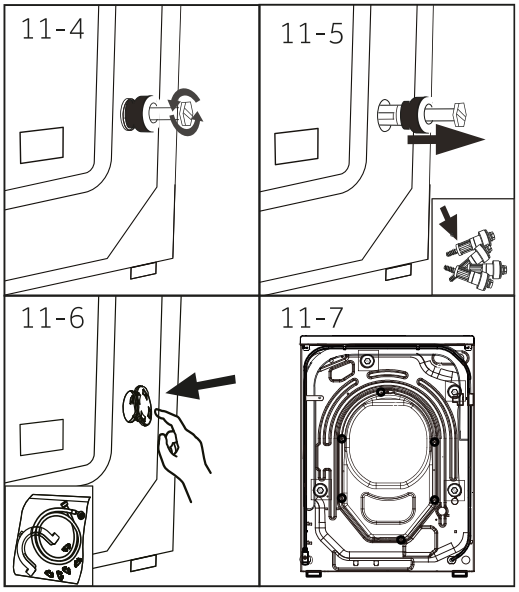

11.3 Odmontujte prepravné skrutky

Prepravné skrutky sú určené na zachytenie antivibračných komponentov vnútri spotrebiča počas prepravy, aby sa zabránilo poškodeniu vnútra spotrebiča.

1. Odstráňte všetky 4 skrutky na zadnej strane a vyberte plastové rozpery (obr. 11-4) (obr. 11-5).
2. Otvory na ľavej strane uzavrite zaslepovacími zátkami (obr. 11-6) (obr. 11-7).

Poznámka: Uchovávajte na bezpečnom mieste

Všetky ochranné prepravné prvky uchovávajte na bezpečnom mieste pre neskoršie použitie. Vždy, keď treba spotrebič premiestniť, najprv znova nainštalujte ochranné prvky.

11.4 Premiestňovanie spotrebiča

Ak treba spotrebič premiestniť na vzdialené miesto, pred inštaláciou vyberte prepravné skrutky, aby ste predišli poškodeniu: Montáž prebieha v opačnom poradí.

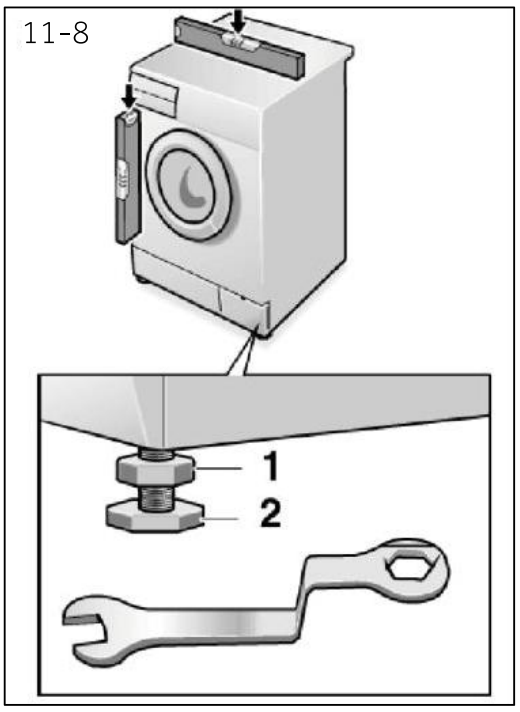

11.5 Zarovnanie spotrebiča

Nastavte všetky nožičky (obr. 11-8), aby ste dosiahli úplne vodorovnú polohu. Tým sa minimalizujú vibrácie a tým aj hluk počas používania. Zníži sa tým aj opotrebovanie a napnutie. Pri zarovnávaní odporúčame použiť vodováhu. Podlaha by mala byť čo najstabilnejšia a najrovnejšia.

1. Uvoľnite poistnú maticu (1) kľúčom.
2. Nastavte výšku otočením nohy (2).
3. Utiahnite poistnú maticu (1) ku skrini spotrebiča.

11.6 Prípojka na vypúšťanie vody

Pripevnite hadicu na vypúšťanie vody správne k potrubiu. Hadica musí dosiahnuť v jednom bode výšku 80 až 100 cm nad dnom spotrebiča! Ak je to možné, vždy udržiavajte vypúšťaciu hadicu pripevnenú k svorke na zadnej strane spotrebiča.

UPOZORNENIE!

- ► Na pripojenie používajte iba dodanú súpravu hadíc.
- ► Nikdy nepoužívajte staré súpravy hadíc!
- ► Pripojte iba prívod studenej vody.
- ► Pred pripojením skontrolujte, či je voda čistá a číra.

Možné sú nasledujúce pripojenia:

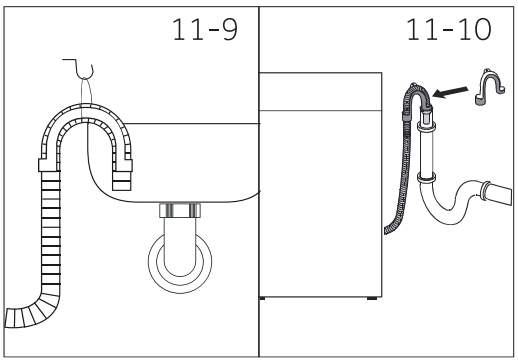

11.6.1 Odtoková hadica ústi do umývadla

- ► Zaveste odtokovú hadicu s držiakom U cez okraj umývadla s vhodnou veľkosťou (obr. 11-9).
- ► Držiak U správne chráňte, aby sa nezošmykol.

11.6.2 Pripojenie odtokovej hadice k odtoku vody

- ► Vnútorný priemer stojaceho potrubia s odvzdušňovacím otvorom musí byť minimálne 40 mm.
- ► Vsuňte odtokovú hadicu na 80 – 100 mm do potrubia odpadovej vody.
- ► Pripojte držiak U a dostatočne ho zaistite (obr. 11-10).

11.6.3 Prípojka odtokovej hadice k odtoku z umývadla

- ► Spoj musí byť nad sifónom.
- ► Hrdlo prípojky je zvyčajne uzavreté podložkou (A). Tá sa musí odstrániť, aby sa zabránilo akejkoľvek poruche (obr. 11-11).
- ► Odtokovú hadicu zaistite svorkou.

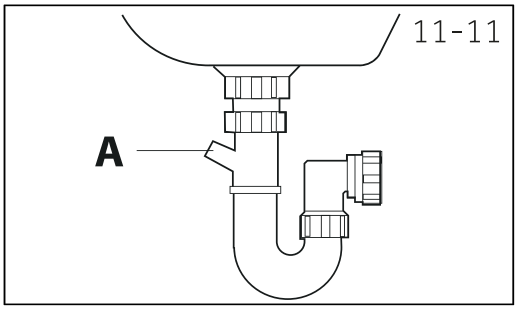

POZOR!

- ► Odtoková hadica by nemala byť ponorená do vody, mala by byť bezpečne upevnená a bez únikov. Ak je odtoková hadica umiestnená na zemi, alebo ak je potrubie vo výške menej ako 80 cm, práčka sa počas napĺňania nepretržite vypúšťa (sifónový jav).
- ► Odtoková hadica sa nesmie predlžovať. V prípade potreby kontaktujte popredajný servis.

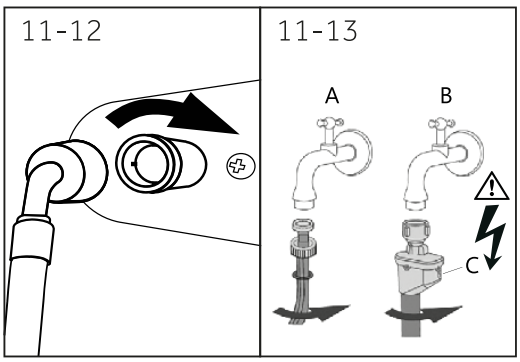

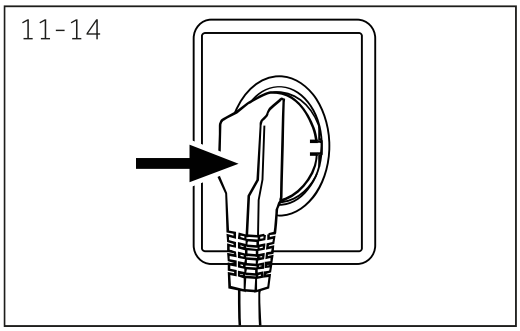

11.7 Prípojka čerstvej vody

Uistite sa, že sú vložené tesnenia.

1. Pripojte prívodnú hadicu vody so zahnutým koncom k spotrebiču (obr. 11-12). Ručne utiahnite skrutkový spoj.
2. Druhý koniec pripojte k vodovodnému kohútiku so závitom 3/4" (obr. 11-13).

11.8 Elektrické zapojenie

Pred každým zapojením skontrolujte, či:

- ► hodnoty napájania, zásuvka a poistka zodpovedajú hodnotám na typovom štítku,
- ► elektrická zásuvka je uzemnená a nepoužíva sa žiadny rozbočovač ani predlžovací kábel,
- ► zástrčka a zásuvka sú vzájomne kompatibilné.
- ► **Iba Spojené kráľovstvo:** Britská zástrčka spĺňa normu BS1363A.

Vsuňte zástrčku do zásuvky (obr. 11-14).

UPOZORNENIE!

- ► Vždy sa uistite, že všetky prípojky (elektrické napájanie, odtok a hadica na čerstvú vodu) sú pevné, suché a bez únikov!
- ► Dávajte pozor, aby tieto diely neboli nikdy stlačené, zalomené ani skrútené.
- ► Ak je elektrický napájací kábel poškodený, musí ho vymeniť servisný zástupca (pozri záručný list), aby sa predišlo nebezpečenstvu.

12-Technické údaje

12.1 Doplnkové technické údaje

	HW100-BD14611U1
Napätie vo V	220 V – 240 V, 50 Hz
Prúd v A	10
Max. výkon vo W	2000
Tlak vody v MPa	0,03≤P≤1
Čistá hmotnosť v kg	78

12.2 Rozmery produktu

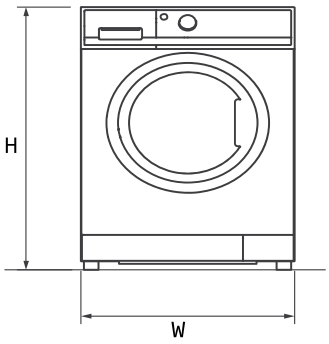

POHĽAD SPREDU

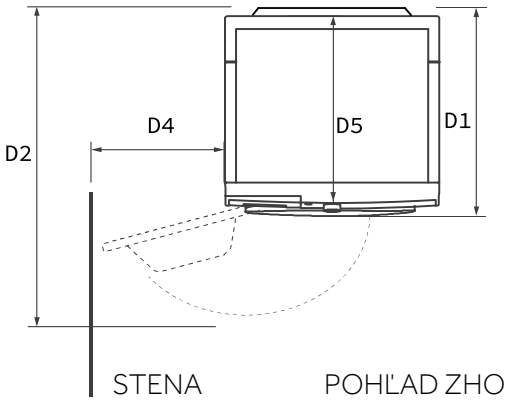

STENA POHĽAD ZHORA

ROZMERY SPOTREBIČA		HW100-BD14611U1
H	Celková výška spotrebiča v mm	850
W	Celková šírka spotrebiča v mm	595
D5	Celková hĺbka výrobku (veľkosť po hlavnú ovládaciu dosku) mm	570,5
D1	Celková hĺbka výrobku (vrátane hrúbky dvierok) v mm	589
D2	Hĺbka otvorenia dvierok v mm	1081
D4	Minimálna vzdialenosť dvierok od susednej steny v mm	187

Poznámka: Presná výška vašej práčky závisí od toho, ako ďaleko sú nožičky vysunuté od základne stroja. Priestor, do ktorého inštalujete práčku, musí byť aspoň o 40 mm širší a o 20 mm hlbší ako jej rozmery.

12.3 Normy a smernice CE

Tento výrobok spĺňa požiadavky všetkých platných smerníc ES spolu s príslušnými harmonizovanými normami, ktoré sa vyžadujú pre označenie CE.

13-Služby pre zákazníkov

Odporúčame naše služby pre zákazníkov Haier a používanie originálnych náhradných dielov, pričom minimálna doba, počas ktorej sú k dispozícii náhradné diely pre práčku pre domácnosť, je 10 rokov.
Ak máte problém so spotrebičom, najprv si vyhľadajte možné riešenia v časti RIEŠENIE PROBLÉMOV.

Ak riešenie nenájdete, kontaktujte:

- ► svojho miestneho predajcu,
- ► oblasť služieb a podpory na adrese www.haier-europe.com, kde nájdete telefónne čísla a často kladené otázky, a kde môžete aktivovať nárok na službu.

Konkrétne informácie o produkte získate po prihlásení sa na oficiálnu webovú stránku spoločnosti Haier https://www.haier-europe.com/en_GB/technical-assistance/, kde si vyhľadajte používaný model, kliknite na produkt a prejdite na stránku s podrobnosťami, potom kliknite na „dokumenty" a nájdite príručku používateľa na stiahnutie. Informácie o výrobku nájdete aj na tejto stránke.

Ak chcete kontaktovať našu službu, uistite sa, že máte k dispozícii nasledujúce údaje. Informácie nájdete na typovom štítku.
Model _____ Sériové číslo _____

V prípade záruky skontrolujte aj záručný list dodaný s výrobkom. Pre všeobecné obchodné otázky nižšie nájdete naše adresy v Európe:

Európske adresy Haier			
Krajina*	**Poštová adresa**	**Krajina***	**Poštová adresa**
Taliansko	Haier Europe Trading SRL Via De Cristoforis, 12 21100 Varese TALIANSKO	**Francúzsko**	Haier France SAS 53 Boulevard Ornano – Pleyad 3 93200 Saint Denis FRANCÚZSKO
Španielsko a Portugalsko	Haier Iberia SL Pg. Garcia Faria, 49-51 08019 Barcelona SPAIN	**Belgicko-FR Belgicko-NL Holandsko Luxembursko**	Haier Benelux SA Anderlecht Route de Lennik 451 BELGICKO
Nemecko Rakúsko	Haier Deutschland GmbH Konrad-Zuse-Platz 6 81829 München NEMECKO	**Poľsko Maďarsko Grécko Rumunsko Rusko**	Haier Poland Sp. zo.o. Al. Jerozolimskie 181B 02-222 Warszawa POĽSKO
United Kingdom	Haier Smart Home UK&I 302 Bridgewater Place Birchwood Park Warrington WA3 6xG	**Česká republika a Slovensko**	Haier Europe čR s.r.o. Sokolovska 651/136a, 186 00 Praha 8 Karlín Česká republika

*Viac informácií nájdete na stránkach www.haier-europe.com.

13-Služby pre zákazníkov

Informácie o modeli sú dostupné v databáze produktov
na https://eprel.ec.europa.eu/ vyhľadaním identifikátora modelu
v poli Model na etikete produktu, ktorý je na spotrebiči.

HW100-BD14611U1

Haier



Uporabniški priročnik
Pralni stroj

HW100-BD14611U1

Prenesite aplikacijo hOn Smart-Home.

SL

Haier

Hvala

Zahvaljujemo se vam za nakup izdelka Haier.

Pred uporabo tega aparata natančno preberite ta navodila. Navodila vsebujejo pomembne informacije, ki vam bodo pomagale kar najbolje izkoristiti aparat ter zagotoviti varno in pravilno namestitev, uporabo in vzdrževanje.

Ta priročnik hranite na priročnem mestu, tako da ga lahko vedno upoštevate za varno in pravilno uporabo aparata.

Če aparat prodate, ga podarite ali pustite, ko se preselite, obvezno predajte tudi ta priročnik, da se bo novi lastnik lahko seznanil z aparatom in varnostnimi opozorili.

Legenda

Opozorilo – Pomembne varnostne informacije

Splošne informacije in nasveti

Okoljske informacije

Odstranjevanje



Pomagajte varovati okolje in zdravje ljudi. Embalažo dajte v ustrezne zabojnike, da jo reciklirate. Pomagajte reciklirati odpadne električne in elektronske naprave. Aparatov, označenih s tem simbolom, ne odstranjujte skupaj z gospodinjskimi odpadki. Izdelek vrnite v lokalni obrat za recikliranje ali se obrnite na občinski urad.

OPOZORILO!

Nevarnost poškodb ali zadušitve!

Napravo odklopite iz električnega omrežja. Odrežite omrežni kabel in ga zavrzite. Odstranite zapah vrat, da preprečite zapiranje otrok in hišnih ljubljenčkov v aparat.

Vsebina

1- Varnostne informacije 4

2- Opis izdelka 7

3- Nadzorna plošča 8

4- Programi 14

5- Poraba 16

6- Vsakodnevna uporaba 17

7- Aplikacija hOn 21

8- Okolju prijazno pranje 24

9- Nega in čiščenje 25

10- Odpravljanje napak 28

11- Namestitev 31

12- Tehnični podatki 35

13- Servisni center 36

1-Varnostne informacije

Pred prvim vklopom aparata preberite naslednje varnostne nasvete!

OPOZORILO!

Pred prvo uporabo

- Prepričajte se, da ni poškodb pri prevozu.
- Prepričajte se, da so odstranjeni vsi transportni vijaki.
- Odstranite vso embalažo in jo hranite izven dosega otrok.
- Z aparatom naj vedno ravnata vsaj dve osebi, ker je težek.

Vsakodnevna uporaba

- Ta aparat lahko uporabljajo otroci, starejši od 8 let, ter osebe z zmanjšanimi fizičnimi, senzoričnimi ali umskimi sposobnostmi ali s pomanjkljivimi izkušnjami in znanjem, vendar samo pod ustreznim nadzorom ali če imajo navodila za varno uporabo naprave in če razumejo morebitne nevarnosti.
- Otroci, mlajši od 3 let, naj se ne približujejo aparatu, razen če so pod stalnim nadzorom.
- Otroci naj se z aparatom ne igrajo.
- Ne dovolite otrokom ali hišnim ljubljenčkom, da se približajo aparatu, ko so vrata odprta.
- Pralna sredstva shranjujte nedosegljiva otrokom.
- Zapnite zadrge, popravite ohlapne niti in poskrbite za majhne predmete, da preprečite zapletanje perila. Po potrebi uporabite ustrezno vrečko ali mrežo.
- Aparata se ne dotikajte in ga ne uporabljajte bosi ali z mokrimi ali vlažnimi rokami ali nogami.
- Aparata med delovanjem ali po njem ne prekrivajte ali zavijajte, da omogočite izhlapevanje vlage ali mokrote.
- Na aparat ne postavljajte težkih predmetov ali virov toplote ali vlage.
- Ne uporabljajte ali shranjujte vnetljivega detergenta ali kemičnega čistilnega sredstva v bližini aparata.
- Ne uporabljajte vnetljivih razpršil v bližini aparata.
- Oblačil, obdelanih s topili, ne perite v aparatu, ne da bi jih prej posušili na zraku.

1-Varnostne informacije

OPOZORILO!

Vsakodnevna uporaba

- Ne odstranjujte ali vstavljajte vtiča v prisotnosti vnetljivega plina.
- Ne perite vroče penaste gume ali spužvastih materialov.
- Ne perite perila, ki je onesnaženo z moko.
- Med nobenim ciklom pranja ne odpirajte predala za detergent.
- Med pranjem se ne dotikajte vrat, saj se segrejejo.
- Ne odpirajte vrat, če je nivo vode viden nad lino.
- Vrat ne odpirajte na silo. Vrata so opremljena z napravo za samodejno zaklepanje in se bodo odprla kmalu po končanem postopku pranja.
- Aparat izklopite po vsakem programu pranja in pred vsakim rednim vzdrževanjem ter aparat izključite iz električnega napajanja, da prihranite električno energijo in varnost.
- Pri odklopu naprave držite vtič in ne kabla.

Vzdrževanje/čiščenje

- Prepričajte se, da so otroci pod nadzorom, če izvajajo čiščenje in vzdrževanje.
- Pred vsakim rednim vzdrževanjem aparat izključite iz električnega napajanja.
- Če aparata ne uporabljate, naj bo spodnji del odprtine čist ter odprite vrata in predal za detergent, da preprečite neprijetne vonjave.
- Aparata ne čistite z vodnim razpršilom ali paro.
- Poškodovan električni kabel mora zamenjati proizvajalec, serviser ali podobno kvalificirana oseba, da preprečite obstoječe nevarnosti..
- Aparata ne poskušajte popraviti sami. V primeru popravila se obrnite na našo službo za pomoč strankam.
- Iz aparata odstranite vse tuje predmete, kot so kovinski predmeti, kemikalije, krhko blago, prižgane sveče, prižgane cigarete itd.

Namestitev

- Aparat je treba postaviti na dobro prezračevano mesto. Zagotovite lokacijo, ki omogoča popolno odpiranje vrat.
- Aparata nikoli ne nameščajte zunaj na vlažno mesto ali na območje, kjer lahko pušča voda, na primer pod umivalnik ali v njegovo bližino. V primeru puščanja vode prekinite napajanje in pustite, da se stroj posuši na naraven način.

OPOZORILO!

Namestitev

- ► Aparat namestite ali uporabljajte le na mestu, kjer je temperatura višja od 5 °C.
- ► Aparata ne postavljajte neposredno na preprogo ali v bližino stene ali pohištva.
- ► Aparata ne nameščajte na neposredno sončno svetlobo ali v bližino virov toplote (npr. peči, grelniki).
- ► Prepričajte se, da se podatki o elektriki na tipski ploščici ujemajo z napajanjem. V nasprotnem primeru se obrnite na električarja.
- ► Ne uporabljajte razdelilnikov in podaljškov.
- ► Prepričajte se, da se uporabljata samo dobavljeni električni kabel in komplet cevi.
- ► Pazite, da ne poškodujete električnega kabla in vtiča. Če se poškodujeta, naj ju zamenja električar.
- ► Za napajanje uporabite ločeno ozemljeno vtičnico, ki je po namestitvi zlahka dostopna. Aparat mora biti ozemljen.
  Samo za Združeno kraljestvo: Napajalni kabel aparata je opremljen s 3-kabelskim (ozemljitvenim) vtičem, ki se prilega standardni 3-kabelski (ozemljeni) vtičnici. Nikoli ne odrežite ali demontirajte tretjega zatiča (ozemljitvenega). Po namestitvi aparata mora biti vtič dostopen.
- ► Prepričajte se, da so cevni spoji in priključki čvrsti in da ne puščajo.

Predvidena uporaba

Ta aparat je namenjen samo za pranje perila v pralnem stroju. Vselej upoštevajte navodila na etiketi vsakega oblačila. Zasnovan je izključno za domačo uporabo v hiši. Ni namenjen komercialni ali industrijski uporabi. Spremembe ali prilagoditve aparata niso dovoljene. Uporaba v nepredvidene namene lahko povzroči nevarnosti ter razveljavitev garancijskih in odškodninskih zahtevkov.

Opomba:

Zaradi tehničnih sprememb in različnih modelov se lahko slike v naslednjih poglavjih razlikujejo od vašega modela.

2.1 Slika aparata.

Spredaj (slika 2-1):

2-1



1 Predal za detergent/mehčalec
2 Delovna površina
3 Nadzorna plošča
4 Vrata
5 Pokrov filtra
6 Nastavljive noge

Zadnja stran (slika 2-2):

2-2

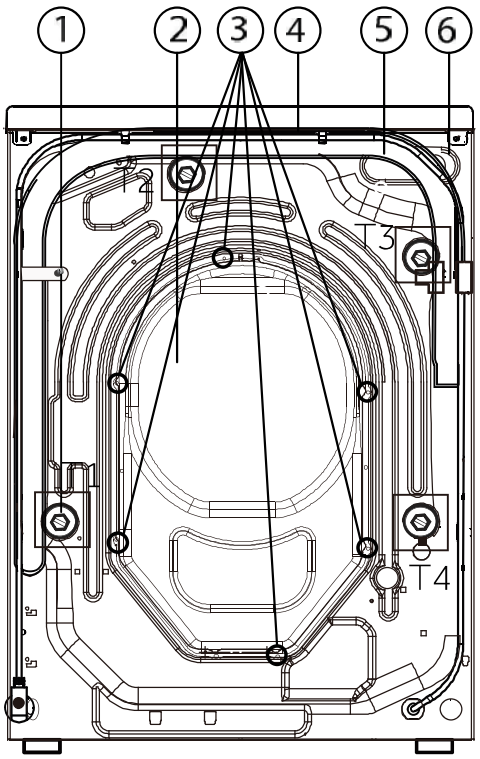

1 Transportni vijaki (T1–T4)
2 Zadnji pokrov
3 Vijaki zadnjega pokrova
4 Napajalni kabel
5 Odtočna cev
6 Ventil za dovod vode

2.2 Dodatki

Preverite dodatke in literaturo v skladu s tem seznamom (slika 2-3):

2-3

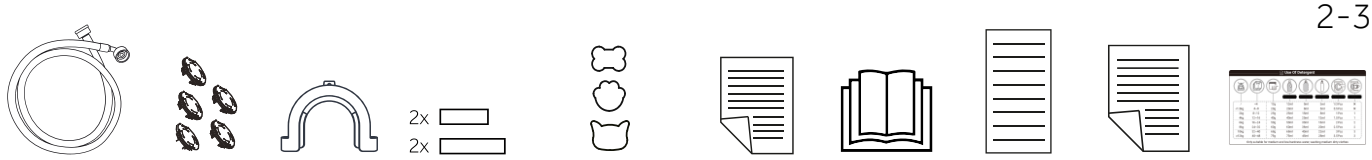

Sklop dovodne cevi | 5 zaključnih čepov | Nosilec odtočne cevi | Blazinice za zmanjšanje hrupa | Gobica za odstranjevanje dlak | Garancijski list | Uporabniški priročnik | Energijska nalepka | 10-letna garancija na dele | Nalepka za odmerjanje detergenta

3-Nadzorna plošča

3-1

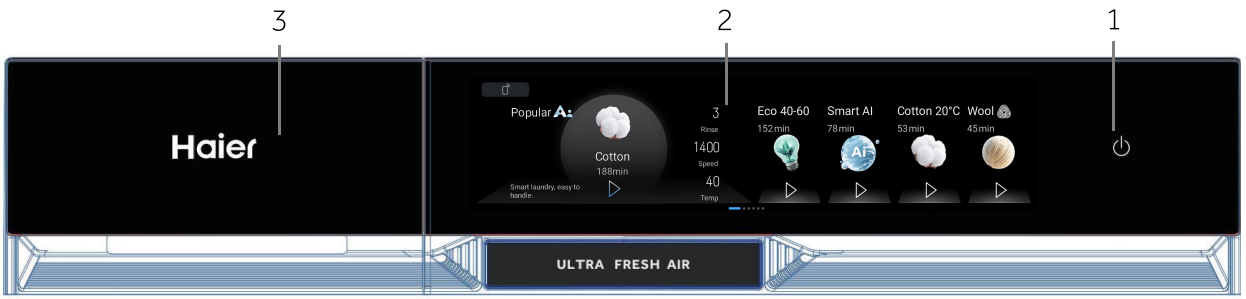

Opomba: Odvisno od dejanskega zaslona.

1. Gumb za vklop/izklop
2. Zaslon na dotik
3. Predal za detergent/mehčalec

3-2



3.1 Gumb za vklop/izklop

Nežno se dotaknite tega gumba (Slika 3-2), da vklopite aparat. Zaslon sveti. Ponovno ga pridržite približno 2 sekundi, da aparat izklopite. Če čez nekaj časa ne aktivirate nobenega elementa plošče ali programa, se bo stroj samodejno izklopil.

Opomba: Izklop

Brez povezave z omrežjem Wi-Fi se vklopljen aparat samodejno izklopi, če ga ne aktivirate v 2 minutah pred zagonom programa ali po koncu programa. Pri povezavi z omrežjem Wi-Fi je čakalni čas 24 ur.

3-3



3.2 Zaslon na dotik

Ta izdelek se upravlja prek zaslona na dotik. Z drsenjem ali dotikom zaslona lahko izberete program pranja in nastavite parametre (Slika 3-3).

3.3 Izberite program

3-4

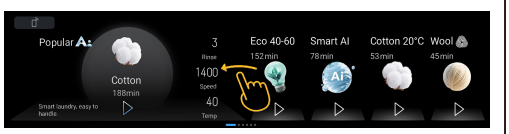

Boben je opremljen s 23 programi pranja glede na vsakodnevne potrebe družine. Uporabniki lahko izberejo več programov tako, da potegnejo zaslon v levo. Po izbiri programa se lahko uporabnik dotakne gumba » ▷ « pod programom, da ga zažene. Uporabnik lahko tudi odpre v vmesnik za nastavljanje parametrov tako, da se dotakne ikone programa in spremeni parametre pranja. (Slika 3-4)

3-5

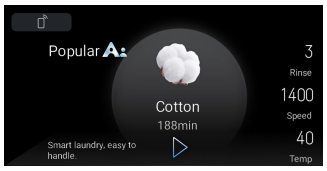

3.4 Podrobnosti o programu

Na levem zaslonu so prikazane informacije o trenutnem programu. Uporabniki lahko z dotikom vnesejo in prilagodijo parametre pranja. Uporabniki lahko program zaženejo tudi neposredno, tako da se dotaknejo gumba » ▷ « (Slika 3-5).

3-6



3.5 Operacija spuščanja zaslona

Tukaj sta dva načina delovanja. Najprej povlecite navzdol z zgornjega levega kota, da si ogledate pregled programa. Nato potegnite navzdol z zgornjega desnega kota, da odprete nastavitve (Slika 3-6).

3-7



3.6 Ikona zaslona

To so ikone, ki se po aktiviranju prikažejo v zgornjem desnem kotu zaslona. (Slika 3-7)

Simbol	Pomen
	Aparat je povezan z omrežjem Wi-Fi.
	Omogočeno je daljinsko upravljanje.
	Vrata bobna so zaklenjena.
	Nadzorna plošča je zaklenjena.
	Para: Programi Smart AI, Srajca, Nega proti alergijam in Nega dojenčkov imajo privzeto funkcijo pranja s paro.
	Premajhna količina detergenta.
	Premajhna količina mehčalca.

3-8

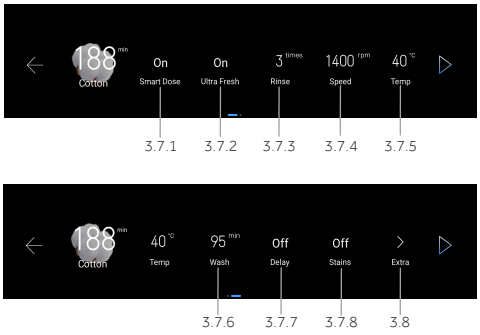

3.7 Parametri programa

S prilagajanjem teh parameter lahko uporabniki dosežejo različne učinke pranja. Različni programi imajo različne nastavljive parametre.(Slika 3-8)

Opomba: Tovarniške nastavitve

Za doseganje najboljših rezultatov v vsakem programu je Haier dobro opredelil posebne privzete nastavitve. Če ni posebnih zahtev, so priporočljive privzete nastavitve.

3.7.1 Prilagoditev parametra »Pametno doziranje«

Ko izberete funkcijo Pametno doziranje, lahko izberete odmerke detergenta in mehčalca. (Slika 3-9)

- Prilagoditev parametra »Detergent«

Prilagoditev količine detergenta. Glede na nastavitve lahko izberete različne odmerke za pranje, in sicer: 40 % 70 % 100 % 120 %. Ko je stopnja nastavljena na »Zapri«, je funkcija odmerjanja detergenta izklopljena.

- Nastavitev parametra »Mehčalec«

Prilagoditev količine mehčalca. Glede na nastavitve lahko izberete različne odmerke za pranje, in sicer: 40 %, 70 %, 100 %, 120 %. Ko je stopnja nastavljena na »Zapri«, je funkcija odmerjanja mehčalca tkanin izklopljena.

3-9

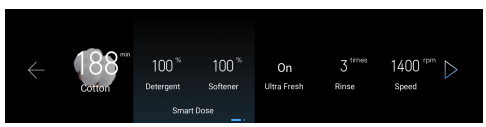

3.7.2 Prilagoditev parametra »Izjemno sveže«

Vklopite ali izklopite funkcijo prezračevalnega okna. Z uporabo funkcije prezračevalnega okna se zrak v bobnu izmenjuje z zunanjim zrakom, kar učinkovito odpravi neprimerne vonjave, zagotavlja svež zrak v bobnu in preprečuje nastajanje plesni na oblačilih.

3.7.3 Prilagoditev parametra »Izpiranje«

Funkcija izpiranja se uporablja za intenzivnejše izpiranje perila s svežo vodo. To je priporočljivo za osebe z občutljivo kožo. S prilagoditvijo možnosti lahko izberete od nič do pet dodatnih ciklov. Različni programi imajo različne možnosti.

3.7.4 Prilagoditev funkcije »Pranje«

Prilagoditev trajanja programa pranja. Različni programi imajo različna območja nastavitve časa.

3.7.5 Prilagoditev parametra »Temperatura«

Funkcija Temperatura se uporablja za spreminjanje temperature pranja, čas pranja pa se prilagodi optimalnim nastavitvam parametrov.

3.7.6 Prilagoditev parametra »Hitrost«

Funkcija »Hitrost« se uporablja za spreminjanje ali preklic izbire ožemanja v programu. Stopnje hitrosti so razdeljene na:0/400/600/800/1000/1200/1400.

3.7.7 Prilagoditev parametra »Zakasnitev«

Funkcija zakasnitve se uporablja za nastavitev časa konca postopka pranja. Po nastavitvi se prikaže, koliko časa je še ostalo do konca pranja. Uporabniki lahko glede na svoje potrebe nastavijo trajanje postopka pranja – interval vrednosti je 0,5 ure, največji razpon pa je 24 ur. Ta funkcija za nekatere programe ni na voljo.

3.7.8 Prilagoditev parametra »Madeži«

Izberite vrsto madežev, ki jih želite odstraniti z oblačil: IZKLOP/Sok/Vino/Trava/Zemlja/Kri/Mleko/Kava/Znoj/Čaj/Ličilo za ustnice/Modro črnilo/Olje

3-10

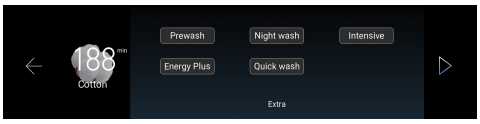

3.8 Prilagoditev funkcije »Dodatek«

Lahko se odločite, ali boste dodatne funkcije omogočili glede na svoje dejanske potrebe. Izbrati je mogoče več dodatnih funkcij. Različni programi imajo različne parametre programa, ki jih lahko izberete. Glejte prikaz na vmesniku.

3.8.1 Funkcija »Predpranje«

Najprej zaženite cikel predpranja in nato nadaljujte s ciklom glavnega pranja.

3.8.2 Funkcija »Nočno pranje«

Če izberete ta program, boste izklopili zvočne signale, razen alarma, in zmanjšali hitrost ožemanja.
Perilo po končnem izpiranju ostane potopljeno v vodo, da se vlakna popolno porazdelijo. Med fazo zadrževanja vode v bobnu bo stroj začasno ustavil delovanje časovnika, na zaslonu pa se bo prikazalo »Namakanje ...«, kar lahko traja največ 12 ur. Po 12 urah se začne dehidracija, ki zaključi program. Če želite preskočiti fazo namakanja, pritisnite »Pavza«.

3.8.3 Funkcija »Intenzivno«
Podaljšanje časa pranja za izboljšanje rezultatov pranja.

3.8.4 Funkcija »Energija plus«
Znižanje dejanske temperature vode za manjšo porabo energije.

3.8.5 Funkcija »Hitro pranje«
Skrajšanje časa glavnega pranja in pospešitev pranja.

3-11



3-12

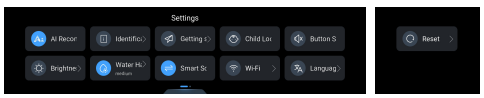



3.9 Daljinsko upravljanje
Tapnite gumb »Daljinsko upravljanje« v zgornjem levem kotu plošče na dotik, da vklopite/izklopite daljinsko upravljanje naprave prek aplikacije hOn (Slika 3-11).
OPOMBA: Če želite začeti postopek seznanjanja, sledite navodilom v aplikaciji. Več informacij najdete v posebnem poglavju 7 »Aplikacija hOn«.

3.10 Nastavitve
S potegom navzdol iz zgornjega desnega kota zaslona lahko prikažete spustni meni, ki vsebuje dodatne nastavitve. Na voljo je 11 nastavitev za izbiro. (Posebne nastavitve in količine so odvisne od dejanskega zaslona.)

3.10.1 *Priporočila AI*
Ko je ta nastavitev omogočena, stroj priporoča programe glede na vaše navade uporabe.

3-13



3.10.2 Identifikacija Ciklopedije
S pritiskom na to ikono lahko prikažete pomen nekaterih ikon na etiketah oblačil, uporabniki pa lahko nastavijo parametre programa v skladu z navodili na ikonah.

3.10.3 Prvi koraki
S klikom na to nastavitev se prikaže priročnik za uporabo.

3.10.4 Otroška ključavnica
V vmesniku z nastavitvami kliknite ikono »Otroška ključavnica«, da aktivirate funkcijo otroške ključavnice. V zgornjem desnem kotu zaslona se prikaže ikona otroške ključavnice. V tem času bodo vse prilagoditve programov in parametrov na zaslonu onemogočene. Če želite odkleniti otroško ključavnico, pritisnite in zadržite na katerem koli mestu na zaslonu 3 sekunde. Opomba: Otroška ključavnica se po končanem delovanju programa ne izklopi samodejno.

3.10.5 Zvok gumbov

Zvočni signal je privzeto aktiviran. Tapnite gumb »Zvok« na zaslonu na dotik, da deaktivirate zvočni signal.

3-14

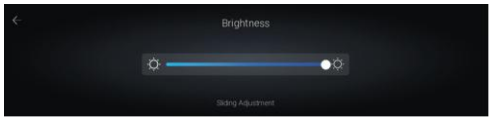

3.10.6 Svetlost

Uporablja se za spreminjanje svetlosti zaslona. Z dotiki ali premikom kazalnikov v levo in desno lahko prilagodite svetlost zaslona.

3-15



3.10.7 Trdota vode

V nastavitvah menija lahko izberete trdoto vode (mehka/srednja/trda) glede na trdoto lokalne kakovosti vode. Pralni stroj bo prilagodil odmerek za pranje glede na izbrano trdoto vode.

3.10.8 Pametno razvrščanje

Če želite vklopiti ali izklopiti funkcijo pametnega razvrščanja, se dotaknite ikone in ko ozadje ikone postane svetlo, to pomeni, da je funkcija pametnega razvrščanja vklopljena. Sistem bo razvrstil programe v prikazanem vrstnem redu glede na uporabnikovo pogostost uporabe; ko ozadje ikone postane temno sivo, to pomeni, da je funkcija pametnega razvrščanja izklopljena.

3-16

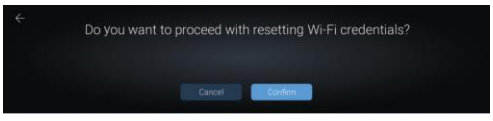

3.10.9 Wi-Fi

Tapnite to ikono, da ponastavite poverilnice Wi-Fi.

3-17



3.10.10 *Jezik*

Spremenite lahko jezik uporabniškega vmesnika. Trenutno so na voljo štirje jeziki.

3-18

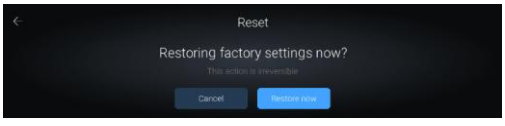

3.10.11 Ponastavi

Dotaknite se te ikone in se nato dotaknite možnosti »Ponastavi« za povrnitev sistema v tovarniško stanje. Tega dejanja ni mogoče razveljaviti.

4-Programi

● Da
○ Izbirno
/ Ne
-- Voda se ne segreva

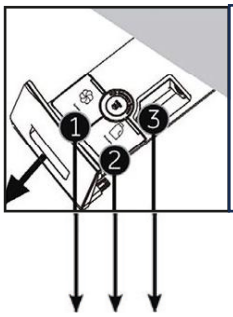

Predal za detergent za:
❶ Mehčalec tkanin
❷ Tekoči detergent
❸ Tekoči detergent/prašni detergent (Ročni odmerek)

Program pranja

Program	Največja količina pranja v 10 kg	Temperatura pranja v °C[1]	Prednastavitev	Mehčalec	Detergent	Ročni odmerek	Hitrost ožemanja v vrt./min	Daljinsko upravljanje	Izpiranje	Zakasnitev	Izjemno sveže	Madeži	Predpranje[4]	Nočno pranje	Intenzivno	Energija plus	Hitro pranje	Privzeto trajanje (minute) HW100
Eco 40-60	10	Hladno do 60	40	○	○	●	1400	○	○	○	○	○	○	/	○	○	○	152
Smart AI	10	Hladno do 60	40	●	●	○	1000	○	○	○	●	○	/	○	○	○	○	78
Bombaž	10	Hladno do 90	40	●	●	○	1400	○	○	○	●	○	○	○	○	○	○	188
Bombaž 20 °C	10	20	20	●	●	○	1000	○	○	○	●	/	○	○	○	○	○	53
Volna [2]	1	Hladno do 40	Hladno	●	○	○	800	○	○	○	/	/	/	○	/	/	/	45
Sintetika	5	Hladno do 60	40	●	●	○	1200	○	○	○	●	○	○	○	○	○	○	144
Srajca	3	Hladno do 40	40	●	●	○	1000	○	○	○	●	○	○	○	○	○	○	70
Mešano	10	Hladno do 60	30	●	●	○	1000	○	○	○	●	○	○	○	○	○	○	70
Športna oblačila	2,5	Hladno do 40	20	●	●	○	800	○	○	○	●	/	○	○	○	○	/	26
Občutljivo perilo	2,5	Hladno do 30	30	●	●	○	600	○	○	○	/	/	/	/	/	/	○	47
Nega proti alergijam	10	60,90	60	●	●	○	1000	○	○	○	●	/	○	○	○	/	○	107
Hitro 15' [3]	1	Hladno do 40	Hladno	●	●	○	1000	○	○	○	●	/	/	/	/	/	/	15
Nega dojenčkov	5	Hladno do 90	60	●	●	○	1000	○	○	○	●	○	○	○	○	○	○	107
Jeans	10	Hladno do 60	30	●	●	○	1000	○	○	○	●	○	○	○	○	○	○	75
Odeje	2,5	Hladno do 40	30	/	○	●	800	○	○	○	●	/	○	○	/	○	○	74
XXL količina	7	Hladno do 60	30	●	●	○	1000	○	○	○	●	/	○	○	○	○	○	89
Ožemanje	10	/	/	/	/	/	1000	○	/	/	●	/	/	/	/	/	/	8
Čiščenje bobna	/	Hladno ali 90	90	/	/	/	/	○	/	/	/	/	/	/	/	/	/	60
Refresh	1	60	60	/	/	/	/	○	/	/	/	/	/	/	/	/	/	18
Izjemno sveže	/	/	/	/	/	/	/	○	/	/	●	/	/	/	/	/	/	120
Zunanja oblačila	5	Hladno do 40	30	/	○	●	1000	○	○	○	●	/	○	○	○	○	○	62
Odstranjevanje dlake hišnih ljubljenčkov[5]	2,5	Hladno do 30	20	●	●	○	1000	○	○	/	/	/	○	/	/	/	/	30
Hitro 29'	2,5	Hladno do 30	20	●	●	○	800	○	○	○	●	/	/	/	/	/	/	29

1) Temperaturo pranja 90 °C izberite samo za posebne higienske zahteve.
2) Cikel pranja volne v tem stroju je preizkusila in odobrila družba The Woolmark Company za pranje volnenih oblačil, ki so označena z oznako »ročno pranje«, pod pogojem, da so oblačila oprana ob upoštevanju navodil na etiketi oblačil in navodil, ki jih je izdal proizvajalec tega pralnega stroja. M2421.
3) Zmanjšajte količino detergenta, ker je čas trajanja programa kratek.
4) Predel za detergent, funkcija predpranja ne bo samodejno odmerjala detergenta, če prekličete funkcijo samodejnega odmerjanja.
5) Za oblačila iz bombaža in sintetičnih tkanin, ki jih je mogoče prati v pralnem stroju in ki sama ne oddajajo vlaken, ter za oblačila, s katerih je treba odstraniti dlake hišnih ljubljenčkov, ko se prilepijo nanje. Uporabljati ga je treba skupaj z gobico za odstranjevanje dlak.

Pri pranju velike količine perila lahko pralni stroj močno vibrira ali se premakne, če so oblačila zavita. Zasnova in specifikacije se lahko spremenijo brez predhodnega obvestila za namene izboljšanja kakovosti.

Eco 40-60	S programom Eco 40-60 lahko skupaj v istem ciklusu operete običajno umazano bombažno perilo, ki je razvrščeno za pranje pri 40 °C ali 60 °C. Ta program se uporablja za ocenjevanje skladnosti z zakonodajo EU o okolju prijaznem oblikovanju izdelkov.
Smart AI	Za pranje bombaža, platna in sintetičnih tkanin. Program samodejno prilagaja načine pranja glede na težo perila za optimalno nego.
Bombaž	Za bombažne in platnene tkanine.
Bombaž 20°C	Nov cikel, ki vam omogoča pranje različnih tkanin in barv skupaj pri samo 20 °C in zagotavlja odlično učinkovitost čiščenja.
Volna	Za volno in tkanine z mešanico volne, ki jih je mogoče prati v pralnem stroju. Pranje z nizko intenzivnostjo zagotavlja nežno nego, ki zmanjšuje krčenje in odpadanje vlaken.
Sintetika	Za sintetične tkanine.
Srajca	Za srajce iz bombaža, platna, sintetičnih vlaken in mešanic.
Mešano	Za bombažne, platnene in sintetične tkanine.
Športna oblačila	Za športna oblačila iz bombažnih in sintetičnih tkanin. Hladna voda učinkovito ščiti vlakna in ohranja njihovo tehnično zmogljivost.
Občutljivo perilo	Ta program zmanjša obdobja vrtenja bobna med ciklom in je posebej primeren za pranje občutljivih tkanin. Cikla pranja in izpiranja se izvajata z veliko količino vode in odličnimi rezultati pranja.
Nega proti alergijam	Primerno za globinsko pranje oblačil ljudi s posebnimi zahtevami, ki pripomore k zmanjšanju vpliva alergenih dejavnikov.
Hitro 15'	Celoten cikel pranja (pranje, izpiranje in ožemanje). Ta program je primeren za rahlo umazane bombažne in mešane tkanine. S tem programom je priporočljivo uporabiti le 20 % detergenta, ki se običajno uporablja, da preprečite potrato.
Otroško perilo	Za bombažne in mešane tkanine za dojenčke in majhne otroke (npr. oblačila za dojenčke, otroške haljice, posteljnina za otroške posteljice). Priporočljivo je, da uporabite detergent, ki je namenjen posebej za oblačila za dojenčke.
Jeans	Za oblačila iz denima. Uporabite lahko liste za preprečevanje razbarvanja. Temno in svetlo perilo perite ločeno.
Odeje	Za oblačila iz puha, ki jih je mogoče prati v pralnem stroju, in zunanja oblačila iz sintetičnih vlaken, polnjena z bombažem. Primeri so puhovke in telovniki iz svile ter bombaža.
XXL količina	Za velike predmete iz bombaža, platna in mešanih tkanin, ki jih je mogoče prati v pralnem stroju (npr. bombažne rjuhe, prevleke za odeje, posteljne prevleke in bombažna delovna oblačila za jesen/zimo).
Ožemanje	Samo ožemanje. Primerno tudi za ožemanje ročno opranih predmetov. Pred uporabo se prepričajte, da je vse predmete mogoče prati v pralnem stroju.
Čiščenje bobna	Za čiščenje notranjega in zunanjega bobna. Za odstranjevanje madežev in bakterij uporablja vodo visoke temperature in hitro vrtenje. Ne dodajajte detergenta, da ne bi prišlo do prelivanja zaradi nastajanja pene.
Refresh	Osvežite svoja oblačila na zelo učinkovit in inovativen način. Z uporabo tehnologije mikro pare odstranite vonjave, droben prah in alergene ob hkratnem zmanjšanju mečkanja v samo 20 minutah in brez uporabe detergenta.
Ultra Fresh	Namenski cikel, ki v boben vpihuje stalen pretok zraka. S tem odstrani vlago, neprijetne vonjave, bakterijein pomaga preprečiti nastanek gub na vaših oblačilih
Zunanja oblačila	Za zunanja oblačila z vodoodpornimi premazi (npr. jakne, hlače, vetrovke). Pred pranjem zaprite vse zadrge. Ne uporabljajte mehčalca tkanin.
Odstranjevanje dlake hišnih ljubljenčkov	Za oblačila iz bombaža in sintetičnih tkanin, ki jih je mogoče prati v pralnem stroju in ki sama ne oddajajo vlaken, ter za oblačila, s katerih je treba odstraniti dlake hišnih ljubljenčkov, ko se prilepijo nanje. Uporabljati ga je treba skupaj z bombažem za odstranjevanje dlak.
Hitro 29'	Primerno za razmeroma čista oblačila iz bombaža, platna in sintetičnih tkanin. Priporočljivo je, da teža oblačil ne presega 2,5 kilograma.

5-Poraba

Optično preberite kodo QR na energijski nalepki za informacije o porabi energije.
Dejanska poraba energije se lahko razlikuje od navedene glede na lokalne razmere.

Opomba: Samodejna teža

Aparat je opremljen s prepoznavanjem količine. Pri nizki količini se energija, voda in čas pranja v nekaterih programih samodejno zmanjšajo. Privzeti čas na zaslonu se lahko razlikuje glede na težo količine, kar vključuje programe »Smart AI, Sintetika, Bombaž, Bombaž 20 °C, Eco 40-60«.

Okvirne informacije (v skladu z Uredbo Komisije (EU) 2019/2023):

Nazivna zmogljivost	Program	(kg)	(HH:MM)	ENERG (kWh/cikel)	(l/cikel)	Najvišja temperatura (°C)	Efektivna hitrost (VRT./MIN.)	Preostala vlaga (%)
10 kg	Eco 40-60	10,0	3:58	0,490	67,0	27,0	1330	53,0
	Eco 40-60	5,0	2:58	0,300	43,0	25,0	1330	53,0
	Eco 40-60	2,5	2:48	0,195	30,0	25,0	1330	55,0
	Bombaž 20 °C	10,0	0:53	0,250	85,0	20,0	1000	65,0
	Bombaž 60 °C	10,0	3:28	2,500	85,0	57,0	1400	53,0
	Sintetika 40 °C	5,0	2:07	0,900	70,0	40,0	1200	37,0
	Hitro 15' 30 °C	1,0	0:28	0,250	38,0	30,0	1000	65,0

Vrednosti, navedene za programe, razen za program Eco 40-60, so le okvirne.
Več informacij o energijskem označevanju, kot je opredeljeno v Uredbi (EU) 2019/2014, si lahko ogledate na spletni strani https://eprel.ec.europa.eu/ tako, da poiščete indikator modela, ki je naveden v polju Model na nalepki, nameščeni na izdelku.

6.1 Napajanje

Pralni stroj priključite na električno napajanje (od 220 V do 240 V~/50 Hz; slika 6-1). Glejte tudi razdelek Namestitev (glejte stran 29).

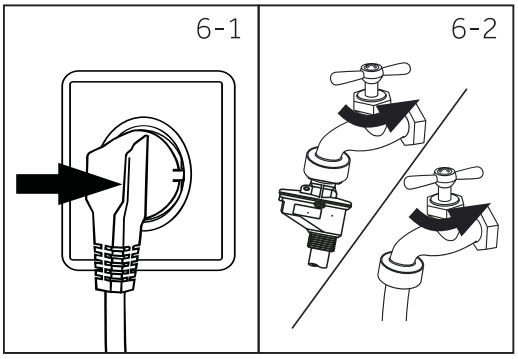

6.2 Vodovodni priključek

- ► Pred priključitvijo preverite čistočo in jasnost dovoda vode.
- ► Odprite pipo (slika 6-2).

Opomba: Tesnost

Pred uporabo preverite puščanje v spojih med pipo in dovodno cevjo tako, da vklopite pipo.

6.3 Priprava perila

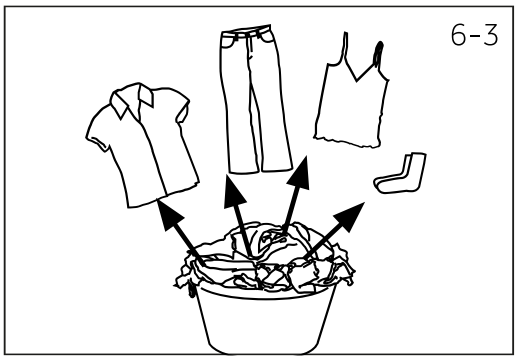

- ► Oblačila razvrstite glede na tkanino (bombaž, sintetika, volna ali svila itd.) in glede na to, kako umazana so (slika 6-3). Bodite pozorni na označbe o negi na etiketah za pranje.
- ► Ločite bela oblačila od barvnih. Barvne tkanine najprej operite ročno, da preverite, ali zbledijo ali se razmažejo.
- ► Izpraznite žepe (ključe, kovance itd.) in odstranite trše okrasne predmete (npr. broške).
- ► Oblačila brez robov, občutljivo perilo in fino tkan tekstil, kot so fine zavese, je treba dati v vrečko za pranje, da poskrbite za to občutljivo perilo (bolj priporočljivo je ročno ali kemično čiščenje).
- ► Zaprite zadrge, zaponko in ježke, prepričajte se, da so gumbi tesno prišiti.
- ► V vrečko za pranje položite občutljive predmete, kot so perilo brez čvrstega roba, občutljivo spodnje perilo in majhne predmete, kot so nogavice, pasovi, nedrčki itd.
- ► Raztegnite velike kose tkanine, kot so rjuhe, posteljna pregrinjala itd.
- ► Obrnite kavbojke in potiskane, okrašene ali barvno intenzivne tkanine navzven; po možnosti operite ločeno.

POZOR!

Netekstilni predmeti ter majhni, ohlapni predmeti ali predmeti z ostrimi robovi lahko povzročijo motnje v delovanju in poškodujejo oblačila in aparat.

Diagram nege

Pranje		
 Pralno do 95 °C, običajen postopek	 Pralno do 60 °C, običajen postopek	 Pralno do 60 °C, blag postopek
 Pralno do 40 °C, običajen postopek	 Pralno do 40 °C, blag postopek	 Pralno do 40 °C, zelo blag postopek
 Pralno do 30 °C, običajen postopek	 Pralno do 30 °C, blag postopek	 Pralno do 30 °C, zelo blag postopek
 Ročno pranje, najv. 40 °C	 Ne perite	
Beljenje		
 Dovoljeno je kakršno koli beljenje	 Samo kisik/ neklorirano	 Ne belite
Sušenje		
 Sušenje v sušilniku je možno pri običajni temperaturi	 Sušenje v sušilnem stroju je možno pri nižji temperaturi	 V sušilnem stroju ne sušite
 Sušenje v navpični legi	 Sušenje v vodoravni legi	
Likanje		
 Likanje pri najvišji temperaturi do 200 °C	 Likanje pri srednji temperaturi do 150 °C	 Likanje pri nizki temperaturi do 110 °C; brez pare (likanje s paro lahko povzroči nepopravljive poškodbe)
 Ne likajte		
Strokovna nega tkanin		
 Kemično čiščenje v tetrakloroetenu	 Kemično čiščenje v ogljikovodikih	 Ne čistite v kemični čistilnici
 Strokovno mokro čiščenje	 Ne uporabljajte strokovnega mokrega čiščenja	

Nekaterih od teh simbolov morda ni v meniju naprave.

6.4 Nalaganje v aparat

- ► Vstavite perilo kos za kosom.
- ► Ne preobremenite. Upoštevajte različne največje količine po programih! Osnovno pravilo za največjo količino: Med naloženim perilom in vrhom bobna naj bo 15 cm.
- ► Previdno zaprite vrata in pazite, da se vanje ne ujamejo kosi perila.

6.5 Izbira detergenta

► Kakovost uporabljenega detergenta določa učinkovitost in zmogljivost pranja.
► Uporabljajte samo detergent, odobren za pranje v pralnem stroju.
► Po potrebi uporabite posebne detergente, npr. detergente za sintetično in volneno tkanino.
► Glejte nasvete za nalepke detergentov na delovnem pultu.
► Ne uporabljajte kemičnih čistil, kot so trikloroetilen in podobni izdelki.

Izberite najboljši detergent

	Vrsta detergenta				
Program	Univerzalno	Barva	Občutljivo perilo	Posebno	Mehčalec
Eco 40-60	√	√	-	-	√
Smart AI	√	√	-	-	√
Bombaž	√	√	-	-	√
Bombaž 20 °C	√	√	-	-	√
Volna	-	-	√	√	√
Sintetika	√	√	-	-	√
Srajca	√	√	-	-	√
Mešano	√	√	-	-	√
Športna oblačila	-	-	√	√	-
Občutljivo perilo	-	-	√	√	√
Nega proti alergijam	√	√	-	-	√
Hitro 15'	√	√	-	-	√
Nega dojenčkov	-	-	√	√	√
Jeans	-	√	-	√	√
Odeje	-	-	√	√	o
XXL količina	√	√	-	-	√
Ožemanje	-	-	-	-	-
Čiščenje bobna	-	-	-	√	-
Refresh	-	-	-	-	-
Izjemno sveže	-	-	-	-	-
Zunanja oblačila	-	-	-	√	o
Odstranjevanje dlake hišnih ljubljenčkov	√	√	-	-	-
Hitro 29'	√	√	-	-	√

√ = Priporočeno - = Ni priporočeno o = ne

6-Vsakodnevna uporaba

Če uporabljate tekoči detergent, ni priporočljivo aktivirati časovnega zamika.

Priporočamo z uporabo:

- ► Pralni prašek: 20 °C do 90 °C* (najboljša uporaba: 40 – 60 °C)
- ► Barvni detergent: od 20 °C do 60 °C (najboljša uporaba: 30 – 60 °C)
- ► Detergent za volno/občutljivo perilo: 20 °C do 30 °C (najboljša uporaba: 20–30 °C)

* Temperaturo pranja 90 °C izberite samo za posebne higienske zahteve.
* Če izberete temperaturo vode 60 °C ali več, vam svetujemo, da uporabljate manj detergenta. Vljudno vas prosimo, da uporabite posebno razkužilo, ki je primerno za bombažne ali sintetične tkanine.
* Bolje je uporabiti pralni prašek, ki ustvarja manjšo količino pene ali je sploh ne ustvarja.

Opomba: Registracija

Zaradi stalnih posodobitev aplikacije hOn se lahko funkcije in vmesnik zaslona aplikacije razlikujejo od naslednjega opisa.

7.1 Splošne informacije

Ta aparat je opremljen s tehnologijo Wi-Fi za daljinsko upravljanje prek aplikacije hOn.

OPOZORILO!

Previdnostne ukrepe, navedene v tem priročniku, upoštevajte tudi pri uporabi aparata prek aplikacije. Upoštevanje teh navodil je bistveno za varno uporabo.

7.2 Zahteve

1. **Omrežje Wi-Fi:** Potreben je usmerjevalnik, združljiv s standardom 802.11b/g/n in frekvenčnim pasom 2,4 GHz. Omrežja, ki delujejo pri frekvenci 5 GHz, in javna omrežja niso podprta. Ime omrežja (SSID) mora vsebovati od 1 do 32 znakov, geslo pa od 8 do 64 znakov. Možnosti šifriranja so odprto, WPA-PSK in WPA2-PSK.
2. **Združljive naprave:** Aplikacija je na voljo za naprave z operacijskimi sistemi Android, iOS in Huawei, tako na tabličnih računalnikih kot tudi na pametnih telefonih.
3. **Postavitev:** Aparat namestite v območje z močnim signalom Wi-Fi.

Tehnični podatki Wi-Fi:
Frekvenca: 2400 MHz-2483,5 MHz
Največja moč: 20 dBM
Standard: IEEE802.11 b/g/n & Bluetooth® Low Energy v4.2[1]

7.3 Prenos in namestitev aplikacije hOn

Aplikacijo hOn lahko pridobite na dva načina:

1. Iz trgovine z aplikacijami v pametnem telefonu

- Optično preberite spodnjo kodo QR ali obiščite spletno mesto ***go.haier-europe.com/download-app***.
- Za prenos in namestitve sledite navodilom v vaši napravi.





*[1] Besedna znamka in logotipi **Bluetooth**® so registrirane blagovne znamke, ki so v lasti družbe Bluetooth SIG, Inc., in vsaka uporaba teh znamk s strani družbe Candy Hoover Group Srl je na podlagi licence. Druge blagovne znamke in trgovska imena pripadajo njihovim lastnikom.*

2. Neposredno iz aparata:

a. Prvi vklop:

1. Vklopite aparat.
2. Izberite želeni jezik.
3. Na zaslonu se prikaže koda QR: optično jo preberite, da prenesete aplikacijo hOn.

b. Poznejši vklop:

1. Vklopite aparat.
2. Pritisnite gumb Daljinsko upravljanje 

na nadzorni plošči.
3. Na zaslonu se prikaže koda QR: optično jo preberite, da prenesete aplikacijo hOn.

Opomba: Registracija

Ustvarjanje profila (registracija) je potrebno le ob prvi uporabi ali če je bil račun izbrisan ali onemogočen. Za nadaljnjo uporabo se preprosto prijavite s svojim e-poštnim naslovom in geslom. V aplikaciji preverite način Demo, da se seznanite s funkcijami Wi-Fi.

7.4 Seznanjanje aparata

Opomba:

Domače omrežje mora biti nastavljeno na frekvenco 2,4 GHz; omrežja, ki delujejo na frekvenci 5 GHz, niso podprta. Prepričajte se, da je vaš pametni telefon povezan z omrežjem Wi-Fi 2,4 GHz, ki ga želite uporabiti za konfiguriranje naprave.

1. Odprite aplikacijo hOn in ustvarite nov profil (ali se prijavite, če ga že imate).
2. Tapnite »Dodaj aparat« in sledite navodilom na zaslonu pametnega telefona, da dokončate nastavitev.

7.5 Aktiviranje daljinskega upravljanja

1. Prepričajte se, da je usmerjevalnik vklopljen in povezan z internetom.
2. Naložite perilo in zaprite vrata.
3. Vklopite aparat.
4. Tapnite gumb Daljinsko upravljanje 

v zgornjem levem kotu zaslona na dotik. Vrata se zaklenejo.
5. Zaženite cikel prek aplikacije. Nadzorna plošča bo onemogočena, razen gumbov »VKLOP/IZKLOP« IN »ZAGON/PAVZA«. Med programom bo na voljo samo otroška ključavnica.
6. Daljinsko upravljanje lahko aktivirate tudi med ciklom s pritiskom na gumb Daljinsko upravljanje 

.

Opomba: Potek veljavnosti daljinskega upravljanja

Ukaz iz aplikacije lahko pošljete 24 ur po omogočitvi daljinskega upravljanja.

7.6 Deaktiviranje daljinskega upravljanja

1. Med ciklom lahko daljinsko upravljanje deaktivirate tako, da na kratko pritisnete gumb Daljinsko upravljanje ; cikel se bo nadaljeval. V aplikaciji si lahko ogledate stanje cikla, vendar ne morete pošiljati ukazov (npr. Ustavitev/Pavza).
2. Če varnostni pogoji to dopuščajo, lahko odprete vrata.
3. Če želite ponovno vzpostaviti daljinsko upravljanje prek aplikacije, se prepričajte, da so vrata zaprta, nato pa znova kratko pritisnite gumb Daljinsko upravljanje .

7.7 Konec cikla z vklopljenim daljinskim upravljanjem

1. Ob koncu cikla se vrata odklenejo, daljinsko upravljanje pa se deaktivira.
2. Po 2 minutah se aparat samodejno izklopi.

7.8 Izklop modula Wi-Fi in brisanje omrežnih poverilnic

Brisanje shranjenih informacij o omrežju Wi-Fi in izklop modula Wi-Fi:

1. Prepričajte se, da je naprava vklopljena.
2. Ne da bi zagnali kateri koli cikel, pojdite v meni z nastavitvami aparata.
3. Tapnite gumb Wi-Fi Wi-Fi v meniju Nastavitve na zaslonu. Sistem bo zahteval, da potrdite operacijo.
4. Tapnite »Potrdi Confirm«, če želite nadaljevati ponastavitev, ali »Prekliči Cancel«, če želite prekiniti operacijo.
5. Shranjeni podatki o omrežju bodo izbrisani. Če želite zaključiti, izberite cikel ali izklopite aparat.
6. Če želite aparat znova povezati, ga odstranite iz aplikacije hOn in začnite nov postopek seznanjanja.

Opomba:

Ta postopek uporabite le, če nameravate aparat prodati.

8-Okolju prijazno pranje

Okoljsko odgovorna uporaba

- ► Da bi dosegli najboljšo porabo energije, vode, detergenta in časa, uporabite priporočeno največjo velikost količine pranja.
- ► Ne preobremenjujte (prostor za širino roke nad perilom).
- ► Za rahlo umazano perilo izberite program Super hitro 15'.
- ► Dodajte natančne odmerke posameznih pralnih sredstev.
- ► Izberite najnižjo ustrezno temperaturo pranja; sodobni detergenti učinkovito čistijo pod 60 °C.
- ► Privzete nastavitve povišajte samo v primeru močnih madežev.

Splošne informacije:

- ► Program Eco 40-60 lahko v istem ciklu očisti običajno umazano bombažno perilo, ki je opredeljeno kot pralno pri 40 °C ali 60 °C; ta program se uporablja za ocenjevanje skladnosti z zakonodajo EU o okoljsko primerni zasnovi.
- ► Najučinkovitejši programi z vidika porabe energije so običajno tisti, ki delujejo pri nižjih temperaturah in trajajo dlje.
- ► Hitrost ožemanja vpliva na hrup in vsebnost preostale vlage: višja kot je hitrost ožemanja v fazi ožemanja, višji je hrup in nižja je vsebnost preostale vlage.
- ► Če gospodinjski pralni stroj ali gospodinjski pralno-sušilni stroj napolnite do zmogljivosti, ki jo je za ustrezne programe navedel proizvajalec, boste prihranili energijo in vodo.

9.1 Čiščenje predala za detergent

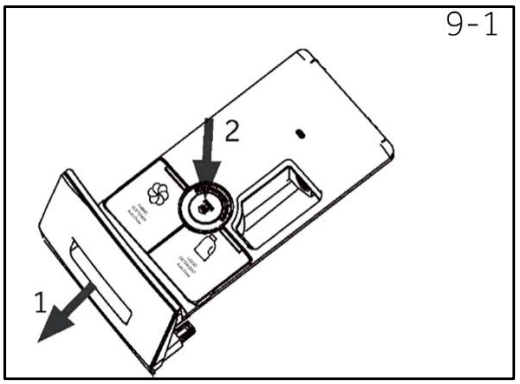

Vedno bodite pozorni, da ni ostankov detergenta. Predal redno čistite (slika 9-1):

1. Izvlecite predal, dokler se ne ustavi.
2. Pritisnite gumb za sprostitev in odstranite predal.
3. Notranjost umivalnika obrišite z brisačo.
4. Predal sperite z vodo, dokler ni čist, in ga vstavite nazaj v aparat.

9.2 Čiščenje stroja



- ► Med čiščenjem in vzdrževanjem izklopite stroj.
- ► Za čiščenje ohišja stroja (slika 9-2) in gumijastih sestavnih delov uporabite mehko krpo s tekočim milom.
- ► Ne uporabljajte organskih kemikalij ali jedkih topil.

9.3 Ventil za dovod vode in filter za dovodni ventil

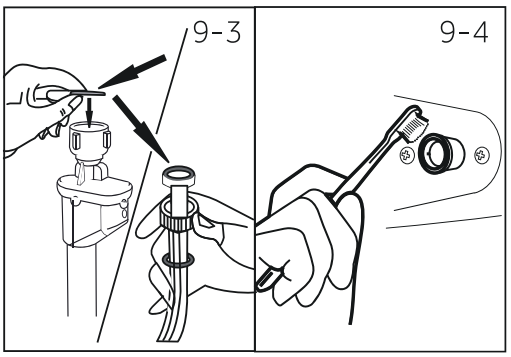

Da preprečite zamašitev dovoda vode s trdnimi snovmi, kot je apno, redno čistite filter dovodnega ventila.

- ► Odklopite napajalni kabel in izklopite dovod vode.
- ► Odvijte cev za dovod vode na zadnji strani (slika 9-3) aparata in na pipi.
- ► Filtre sperite z vodo in krtačo (slika 9 -4).
- ► Vstavite filter in namestite dovodno cev.
- ► Vklopite pipo, da preverite, ali pušča.

9.4 Čiščenje bobna

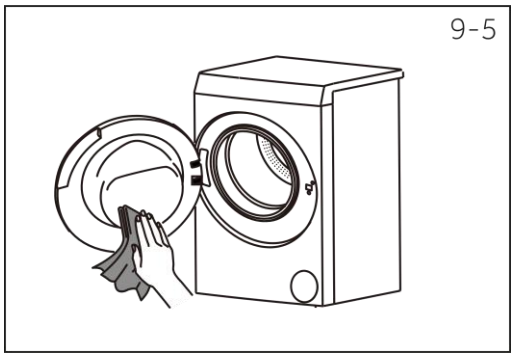

- ► Odstranite pomotoma oprane predmete, zlasti kovinske dele, kot so zatiči, kovanci itd., iz bobna in utora tesnila vrat (gumijasti obroč), saj povzročajo rjavenje in poškodbe.
- ► Za odstranjevanje madežev rje uporabite nekloridno čistilo. Upoštevajte opozorilne napotke proizvajalca čistilnega sredstva.
- ► Za čiščenje ne uporabljajte trdih predmetov ali jeklene volne.
- ► Po končanem postopku odprite vrata, z brisačo očistite madeže in peno okoli tesnila ter poskrbite, da bo notranja in zunanja stran tesnila čista (slika9-5).

Opomba: Higiena

Za redno vzdrževanje priporočamo, da program »Čiščenje bobna« zaženete po manj kot 50 ciklih, da odstranite morebitne korozivne ostanke. Po potrebi dodajte majhno količino posebnega čistilnega sredstva za stroje v predal za pralno sredstvo (2) ali pa neposredno v boben.

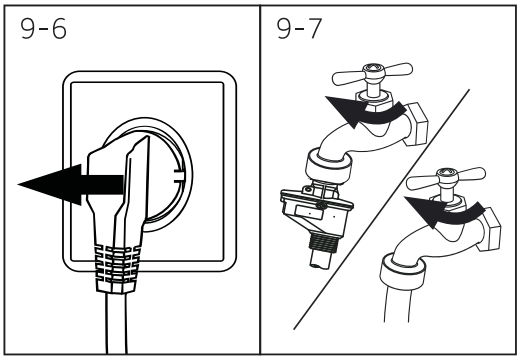

9.5 Dolga obdobja neuporabe

Če je aparat dlje časa nedejaven:

1. Izvlecite električni vtič (slika 9-6).
2. Izklopite dovod vode (slika 9-7).
3. Odprite vrata, da preprečite nastanek vlage in neprijetnih vonjav. Pustite vrata odprta, ko aparat ni v uporabi.

Pred naslednjo uporabo skrbno preverite napajalni kabel, dovod vode in odtočno cev. Prepričajte se, da je vse pravilno nameščeno in brez puščanja.

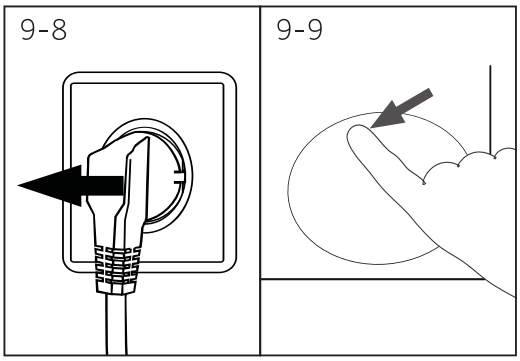

9.6 Filter črpalke

Filter očistite enkrat mesečno in preverite filter črpalke, da preverite, ali aparat na primer:

► Ne odvaja vode.
► Ne ožema.
► Med delovanjem oddaja nenavaden hrup.

OPOZORILO!

Tveganje opeklin! Voda v filtru črpalke je lahko zelo vroča! Pred vsakim dejanjem se prepričajte, da se je voda ohladila.

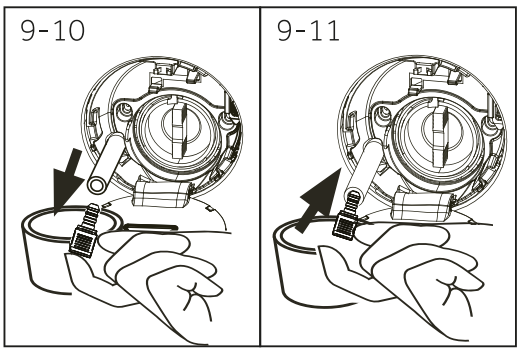

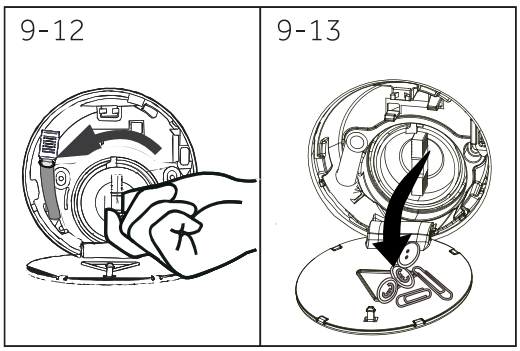

1. Izklopite in odklopite stroj (slika 9-8).
2. Potisnite in odprite servisno loputo (slika 9-9).
3. Zagotovite ravno posodo za zajemanje odtekle vode (slika 9-10). Lahko pride do večjih količin!
4. Izvlecite odtočno cev in držite njen konec nad posodo (slika 9-10).
5. Vzemite tesnilni čep iz odtočne cevi (slika 9-10).
6. Po končanem odvajanju zaprite odtočno cev (slika 9-11) in jo potisnite nazaj v stroj.
7. Odvijte in odstranite filter črpalke v nasprotni smeri urinega kazalca (Slika 9-12).
8. Odstranite onesnaževalce in umazanijo (slika 9-13).

9. Previdno očistite filter črpalke, npr. s tekočo vodo (slika 9-14).
10. Po čiščenju ponovno namestite ročaj in ga privijte, dokler se ne premakne. V tem času je ročaj v navpičnem stanju (slika 9-15).
11. Zaprite servisno loputo.

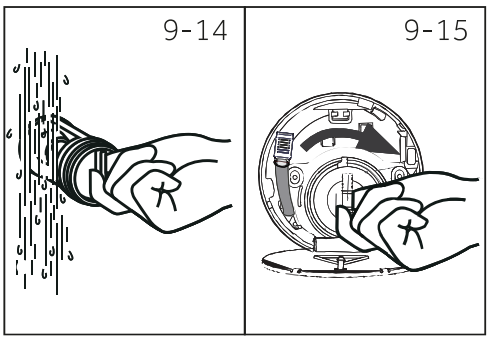

POZOR!

► Tesnilo filtra črpalke mora biti čisto in nepoškodovano. Če pokrov ni popolnoma zategnjen, lahko pride do uhajanja vode.
► Filter mora biti nameščen, sicer lahko pride do puščanja.

9.7 Čiščenje bobna

Ta program se uporablja za čiščenje notranjih in zunanjih valjev pralnih strojev, pri čemer lahko za različne scenarije uporabe izberete različne načine čiščenja.

1. Način čiščenja puha: Izberite program »Čiščenje bobna«, dotaknite se gumba »Temperatura«, temperaturo nastavite na »Hladno« (brez segrevanja) in nastavite čas delovanja »8^{M}« ter zaženite program. Med uporabo pralnega stroja se lahko v stroju nabere puh. S tem načinom lahko učinkovito odstranite puh. Prosimo, da ne dodajate detergenta in da poskrbite, da v bobnu ni oblačil.
2. Način samodejnega čiščenja bobna: Izberite program »Čiščenje bobna«, dotaknite se gumba »Temperatura«, temperaturo nastavite na »90« in nastavite čas delovanja »60^{M}« ter zaženite program. S tem načinom s pomočjo čiščenja pri visokih temperaturah lahko učinkovito odstranite madeže s sten bobna. Ne dodajajte detergenta in poskrbite, da v bobnu ni oblačil.

10-Odpravljanje napak

Številne nastale težave lahko rešite sami brez posebnega strokovnega znanja. V primeru težave preverite vse prikazane možnosti in sledite spodnjim navodilom, preden se obrnete na servisno službo. Glejte SERVISNI CENTER.

OPOZORILO!

- ► Pred vzdrževanjem izklopite aparat in izključite omrežni vtič iz omrežne vtičnice.
- ► Električno opremo smejo servisirati samo usposobljeni električni strokovnjaki, saj lahko nepravilna popravila povzročijo precejšnjo škodo.
- ► Poškodovan električni kabel mora zamenjati proizvajalec, serviser ali podobno kvalificirana oseba, da preprečite obstoječe nevarnosti..

10.1 Informativne kode

Naslednje kode se prikažejo le za informacijo v zvezi s ciklom pranja. Ukrepanje ni potrebno.

Koda	Sporočilo
1:25	Preostali čas cikla pranja je 1 ura in 25 minut.
6:30	Preostali čas cikla pranja, vključno z izbrano zakasnitvijo končnega časa, bo 6 ur in 30 minut.
End	Cikel pranja je končan. Aparat se samodejno izklopi.
Lock	Vrata so zaprta zaradi visokega nivoja vode, visoke temperature vode ali cikla ožemanja.
OFF	Zvočni signal je izklopljen.
On	Zvočni signal je vklopljen.
cLoh	Funkcijske tipke so zaprte. Sprememba programa ni veljavna.

10.2 Odpravljanje težav s prikazano kodo na zaslonu

Težava	Vzrok	Rešitev
CLr FLtr	• Napaka pri odvajanju, voda se v 6 minutah ne izprazni v celoti.	• Očistite filter črpalke. • Preverite namestitev odtočne cevi.
E2	• Napaka pri zaklepanju.	• Pravilno zaprite vrata.
E4	• Nivo vode ni dosežen po 12 minutah. • Odtočna cev je samosifonska.	• Prepričajte se, da je pipa popolnoma odprta in da je vodni tlak normalen. • Preverite namestitev odtočne cevi.
E8	• Napaka nivoja zaščite pred vodo.	• Obrnite se na servisno službo.
E5	• Napaka na odtoku. Voda se v nastavljenem času ne izčrpa v celoti (program Refresh)	• Očistite filter črpalke. • Preverite namestitev odtočne cevi.
F3	• Napaka temperaturnega senzorja.	• Obrnite se na servisno službo.
F4	• Napaka pri segrevanju.	• Obrnite se na servisno službo.
F7	• Napaka motorja.	• Obrnite se na servisno službo.
FA	• Napaka senzorja nivoja vode.	• Obrnite se na servisno službo.
FH	• Modula iot ni mogoče konfigurirati.	• Obrnite se na servisno službo.
FC0, FC1 ali FC2	• Nenormalna napaka v komunikaciji.	• Obrnite se na servisno službo.

Težava	Vzrok	Rešitev
Eb	• Oblačila so zataknjena.	• Odprite vrata stroja in oblačila popolnoma vstavite v boben, nato pa pritisnite gumb »Zagon«, da se program zažene.

10.3 Odpravljanje težav brez prikazane kode na zaslonu

Težava	Vzrok	Rešitev
Pralni stroj ne deluje.	• Program se še ni začel. • Vrata niso pravilno zaprta. • Stroj ni bil vklopljen. • Izpad električne energije. • Otroška ključavnica je aktivirana.	• Preverite program in ga zaženite. • Pravilno zaprite vrata. • Vklopite stroj. • Preverite napajanje. • Izklopite otroško ključavnico.
Pralni stroj se ne napolni z vodo.	• Ni vode. • Dovodna cev je prepognjena. • Filter dovodne cevi je zamašen. • Vodni tlak je manjši od 0,03 MPa. • Vrata niso pravilno zaprta. • Okvara oskrbe z vodo.	• Preverite pipo za vodo. • Preverite dovodno cev. • Odblokirajte filter dovodne cevi. • Preverite vodni tlak. • Pravilno zaprite vrata. • Poskrbite za oskrbo z vodo.
Stroj med polnjenjem odteka.	• Višina odtočne cevi je pod 80 cm. • Konec odtočne cevi lahko doseže vodo.	• Prepričajte se, da je odtočna cev pravilno nameščena. • Prepričajte se, da odtočna cev ni v vodi.
Okvara pri izčrpavanju.	• Odtočna cev je blokirana. • Filter črpalke je blokiran. • Konec odtočne cevi je več kot 100 cm nad nivojem tal.	• Odblokirajte odtočno cev. • Očistite filter črpalke. • Prepričajte se, da je odtočna cev pravilno nameščena.
Močne vibracije med ožemanjem.	• Nekateri transportni vijaki niso bili odstranjeni. • Aparat nima trdnega položaja. • Obremenitev stroja s količino perila ni pravilna.	• Odstranite vse transportne vijake. • Zagotovite trdno podlago in zanesljiv položaj. • Preverite težo in ravnotežje količine perila.
Delovanje se ustavi pred zaključkom cikla pranja.	• Izpad vode ali elektrike.	• Preverite napajanje in oskrbo z vodo.
Delovanje se za nekaj časa ustavi.	• Aparat prikazuje kodo napake. • Težava zaradi vzorca količine perila. • Program izvaja cikel namakanja.	• Preverite prikazane kode na zaslonu. • Zmanjšajte ali prilagodite količino perila. • Prekličite program in ga znova zaženite.
V bobnu in/ali predalu za detergent plava prekomerna pena.	• Detergent ni primeren. • Prekomerna uporaba detergenta.	• Preverite priporočila za detergent. • Zmanjšajte količino detergenta.

10-Odpravljanje napak

Težava	Vzrok	Rešitev
Samodejna nastavitev časa pranja.	• Trajanje programa pranja bo prilagojeno.	• To je normalno in ne vpliva na funkcionalnost.
Ožemanje ni uspelo.	• Neuravnoteženost perila.	• Preverite količino perila v stroju ter ponovno zaženite program ožemanja.
Nezadovoljiv rezultat pranja.	• Stopnja onesnaženosti se ne ujema z izbranim programom.	• Izberite drug program.
	• Količina detergenta ni bila zadostna.	• Izberite detergent glede na stopnjo onesnaženosti in v skladu s specifikacijami proizvajalca.
	• Največja količina je bila presežena.	• Zmanjšajte količino.
	• Perilo je bilo v bobnu neenakomerno porazdeljeno.	• Odvijte perilo.
Na perilu so ostanki pralnega praška.	• Netopni delci detergenta lahko na perilu ostanejo kot bele lise.	• Opravite dodatno izpiranje. • Poskusite skrtačiti ostanke s suhega perila. • Izberite drug detergent.
Perilo ima sive lise.	• Razlog za to so maščobe, kot so olja, kreme ali mazila.	• Perilo predhodno obdelajte s posebnim čistilom.

Opomba: Nastajanje pene

Če je med ciklom ožemanja zaznana prevelika količina pene, se motor ustavi in odtočna črpalka se aktivira za 90 sekund. Če se pena ne odstrani v do 3 poskusih, se program konča brez ožemanja.

Če se sporočila o napakah ponovno pojavijo tudi po sprejetih ukrepih, izklopite aparat, odklopite napajanje in se obrnite na servisni center.

10.4 V primeru izpada električne energije

Trenutni program in njegova nastavitev bosta shranjena. Po ponovni vzpostavitvi napajanja se bo delovanje nadaljevalo.

Če pride do izpada električne energije, se odpiranje vrat delujočega programa pranja mehansko blokira. Če želite odstraniti morebitno perilo, nivo vode ne sme biti viden v stekleni odprtini vrat. – Nevarnost opeklin! Nivo vode je treba znižati, kot je opisano v razdelku »Filter črpalke«. Šele nato povlecite ročico (A) pod servisno loputo (slika 10-1), dokler se vrata ne odklenejo z nežnim klikom. Nato popravite vse dele.

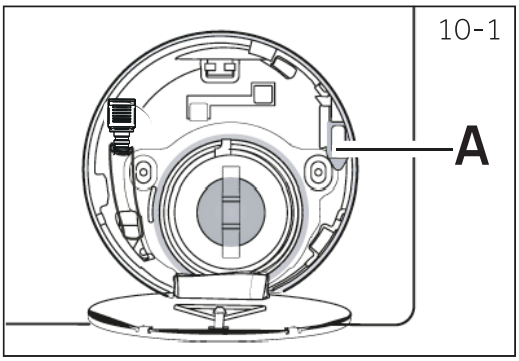

Ko je pralni stroj v varnem stanju (nivo vode je pod oknom na določeni razdalji, temperatura soda je pod 55 °C, notranja cev se ni obrnila), lahko odklenete vrata delujočega stroja.

11.1 Priprava

► Aparat vzemite iz embalaže.
► Odstranite ves embalažni material, vključno z zaščitno folijo na ohišju in polistirenskim podstavkom, in ga shranite izven dosega otrok. Med odpiranjem embalaže so na plastični vrečki in odprtini vidne kapljice vode. Ta običajen pojav je posledica preizkusov vode v tovarni.

Opomba: Odstranjevanje embalaže

Vse embalažne materiale hranite izven dosega otrok in jih zavrzite na okolju prijazen način.

11.2 * PO IZBIRI: Namestite blazinice za zmanjšanje hrupa

1. Pri odpiranju skrčljive embalaže boste našli štiri blazinice za zmanjšanje hrupa. Uporabljajo se za zmanjšanje hrupa (slika 11-1).
2. Pralni stroj položite na stran, pri čemer je odprtina obrnjena navzgor, spodnja stran pa proti upravljavcu (slika 11-2).
3. Odstranite blazinice za zmanjšanje hrupa in odstranite dvostransko lepilno zaščitno folijo; prilepite okoli dna; blazinice za zmanjšanje hrupa namestite pod ohišjem pralnega stroja, kot je prikazano na sliki 3 (dve daljši blazinici v položaju 1 in 3, dve krajši blazinici v položaju 2 in 4). Na koncu ponovno postavite stroj pokonci (slika 11-3).

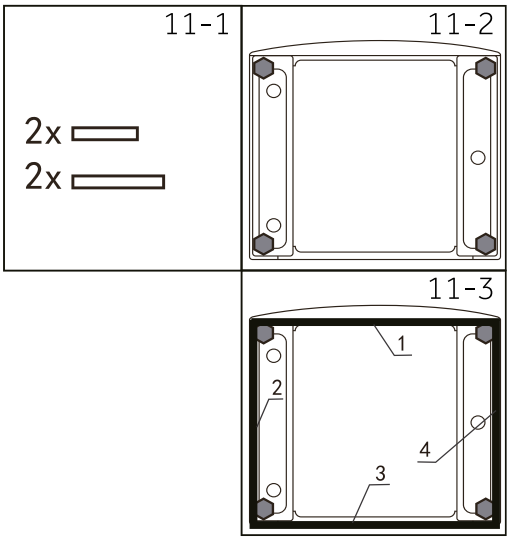

Koristen namig:

Blazinica za zmanjšanje hrupa ni obvezna, vendar lahko pomaga zmanjšati hrup. Namestite jo glede na svoje potrebe.

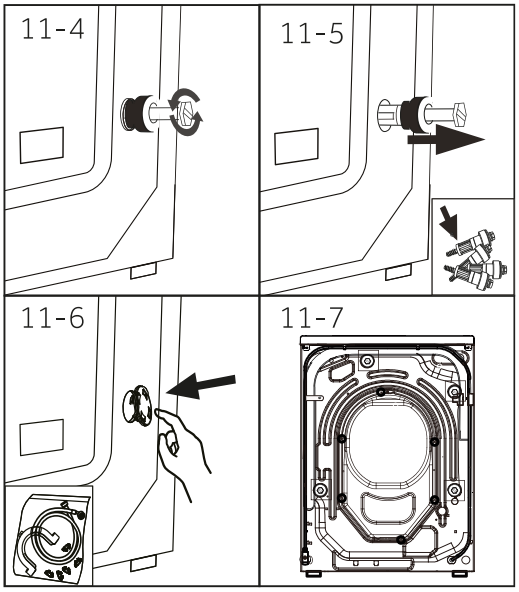

11.3 Odstranjevanje transportnih vijakov

Transportni vijaki so zasnovani za vpenjanje sestavnih delov proti vibracijam znotraj aparata med prevozom, da se preprečijo notranje poškodbe.

1. Odstranite vse 4 vijake na zadnji strani in odstranite plastične distančnike (slika 11-4) (slika 11-5).
2. Leve odprtine napolnite z zaključnimi čepi (slika 11-6) (slika 11-7).

Opomba: Hranite na varnem mestu

Vse dele transportne zaščite hranite na varnem mestu za kasnejšo uporabo. Vsakič, ko je treba aparat premakniti, najprej ponovno namestite zaščitne dele.

11.4 Premikanje aparata

Če je treba stroj premakniti na oddaljeno mesto, pred namestitvijo zamenjajte odstranjene transportne vijake, da preprečite poškodbe: Montaža poteka v obratnem vrstnem redu.

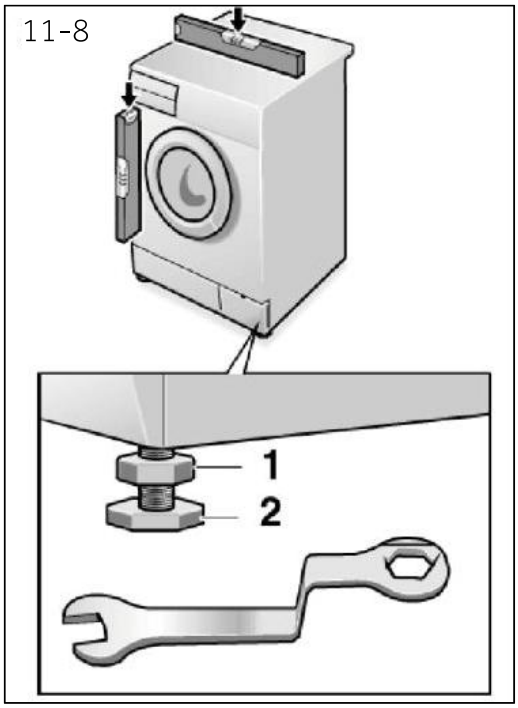

11.5 Poravnava aparata

Prilagodite vse noge (slika 11-8), da dosežete povsem vodoraven položaj. To bo zmanjšalo vibracije in s tem hrup med uporabo. Prav tako bo zmanjšalo obrabo. Priporočamo, da za nastavitev uporabite vodno tehtnico (libelo). Tla morajo biti čim bolj stabilna in ravna.

1. Zaklepno matico (1) zrahljajte s ključem.
2. Prilagodite višino z obračanjem noge (2).
3. Zategnite zaklepno matico (1) ob ohišje.

11.6 Priključek za odtok vode

Pravilno pritrdite odtočno cev na cevovod. Cev mora v eni točki doseči višino med 80 in 100 cm nad spodnjo linijo aparata! Če je mogoče, naj bo odtočna cev vedno pritrjena na sponko na zadnji strani aparata.

OPOZORILO!

- ► Za priključitev uporabljajte samo priloženo cev.
- ► Nikoli ne uporabljajte starih kompletov cevi!
- ► Priključite samo na dovod hladne vode.
- ► Pred priključitvijo preverite, ali je voda čista in bistra.

Možne so naslednje povezave:

11.6.1 Odtočna cev z umivalnikom

- ► Odtočno cev z U-podporo obesite čez rob umivalnika ustrezne velikosti (slika 11-9).
- ► U-podporo ustrezno zaščitite pred zdrsom.

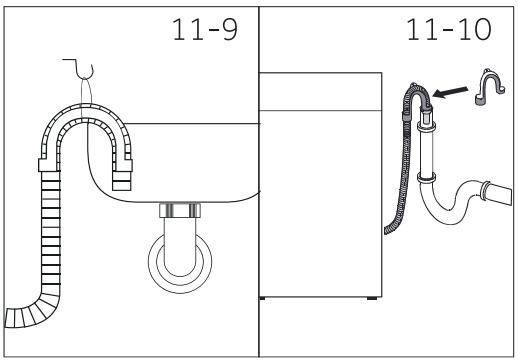

11.6.2 Odtočna cev s priključkom za odvod vode

- ► Notranji premer stoječe cevi z odprtino za odzračevanje mora biti najmanj 40 mm.
- ► Odtočno cev za 80–100 mm postavite v cev za odpadno vodo.
- ► Namestite U-podporo in jo ustrezno pritrdite (Slika 11-10).

11.6.3 Odtočna cev s priključkom umivalnika

- ► Stičišče mora ležati nad sifonom.
- ► Priključna spojka je običajno zaprta z blazinico (A). Slednjo je treba odstraniti, da preprečite nepravilno delovanje (slika 11-11).
- ► Odtočno cev pritrdite s sponko.

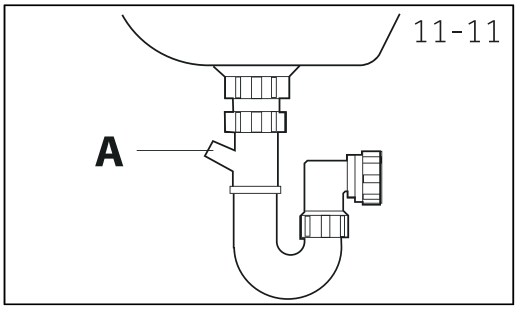

POZOR!

- ► Odtočna cev ne sme biti potopljena v vodo in mora biti varno pritrjena in ne sme puščati. Če je odtočna cev položena na tla ali če je cev na višini, manjši od 80 cm, bo pralni stroj med polnjenjem neprestano odvajal vodo (samosifoniranje).
- ► Odtočne cevi se ne sme podaljšati. Po potrebi se obrnite na servisno službo.

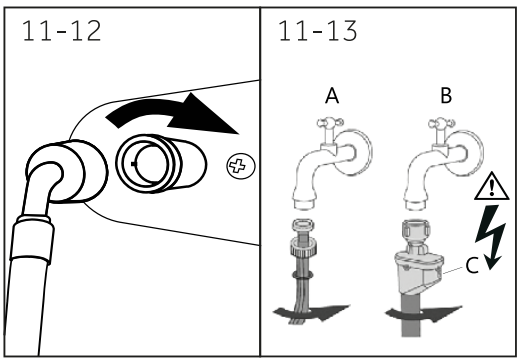

11.7 Priključek za svežo vodo

Prepričajte se, da so tesnila vstavljena.

1. Priključite cev za dovod vode z nagnjenim koncem na aparat (slika 11-12). Ročno zategnite vijačni spoj.
2. Drugi konec priključite na vodovodno pipo s 3/4" navojem (slika 11-13).

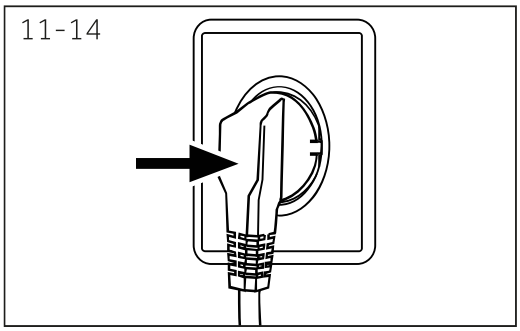

11.8 Električni priključek

Pred vsako priključitvijo preverite, ali:

- ► so napajanje, vtičnica in varovalka ustrezni glede na tipsko ploščico;
- ► je vtičnica ozemljena in se ne uporablja razdelilnik ali podaljšek;
- ► sta vtič in vtičnica strogo skladna.
- ► **Samo za Združeno kraljestvo:** Vtič Združenega kraljestva ustreza standardu BS1363A.

Vtaknite vtič v vtičnico (sl. 11-14).

OPOZORILO!

- ► Vedno se prepričajte, da so vsi priključki (napajanje, odtočna cev in cev za dovod vode) čvrsti, suhi in ne puščajo!
- ► Pazite, da se ti deli nikoli ne zmečkajo, prepognejo ali zvijejo.
- ► Če je električni kabel poškodovan, ga mora zamenjati serviser (glejte garancijski list), da preprečite obstoječe nevarnosti.

12-Tehnični podatki

12.1 Dodatni tehnični podatki

	HW100-BD14611U1
Napetost v V	220 V-240 V/50 Hz
Tok v A	10
Največja moč v W	2000
Vodni tlak v MPa	0,03 ≤ P ≤ 1
Neto teža v kg.	78

12.2 Dimenzije izdelka

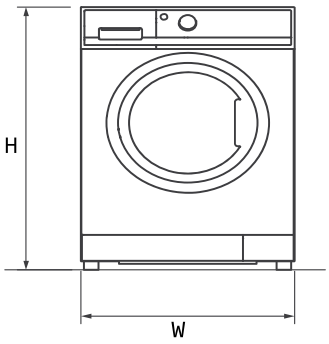

POGLED OD SPREDAJ

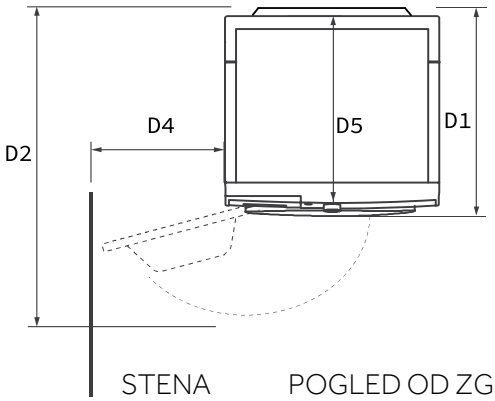

STENA POGLED OD ZGORAJ

DIMENZIJE IZDELKA		HW100-BD14611U1
H	Skupna višina izdelka v mm	850
W	Skupna širina izdelka v mm	595
D5	Skupna globina izdelka (Velikost do glavne nadzorne plošče) mm	570,5
D1	Skupna globina izdelka (vključno z debelino vrat) mm	589
D2	Globina odpiranja vrat v mm	1081
D4	Najmanjši odmik vrat od sosednje stene v mm	187

Opomba: Natančna višina vašega pralnega stroja je odvisna od tega, kako daleč so noge raztegnjene od podnožja stroja. Prostor, v katerega nameščate pralni stroj, mora biti vsaj 40 mm širši in 20 mm globlji od njegovih dimenzij.

12.3 Standardi in direktive CE

Ta izdelek izpolnjuje zahteve vseh veljavnih direktiv ES skupaj z ustreznimi usklajenimi standardi, ki določajo oznako CE.

13-Servisni center

Priporočamo naš servisni center Haier in uporabo originalnih rezervnih delov, najmanjše obdobje, v katerem so na voljo rezervni deli za gospodinjski pralni stroj, pa je 10 let.
Če imate težave z aparatom, najprej preverite razdelek ODPRAVLJANJE TEŽAV.

Če tam ne najdete rešitve, se obrnite na:

- ► Lokalnega trgovca.
- ► območje storitev in podpore na naslovu www.haier-europe.com, kjer lahko najdete telefonske številke in pogosto zastavljena vprašanja ter kjer lahko aktivirate zahtevek za servisiranje.

Za določene informacije o izdelku se prijavite na uradno spletno mesto Haier https://www.haier-europe.com/en_GB/technical-assistance/ in poiščite model, ki ga uporabljate, kliknite izdelek, da se premaknete na stran s podrobnostmi, in nato kliknite »dokumenti«, da najdete uporabniški priročnik za prenos. Informacije o izdelku najdete tudi na tej strani.

Če se želite obrniti na našo službo, se prepričajte, da imate na voljo naslednje podatke. Informacije so na voljo na tipski ploščici.
Model _____ Serijska št. _____

V primeru garancije preverite tudi garancijski list, ki je priložen izdelku. Za splošna poslovna povpraševanja poiščite naše naslove v Evropi spodaj:

Naslovi podjetja Haier v Evropi			
Država*	**Poštni naslov**	**Država***	**Poštni naslov**
Italija	Haier Europe Trading SRL Via De Cristoforis, 12 21100 Varese ITALIJA	**Francija**	Haier France SAS 53 Boulevard Ornano - Pleyad 3 93200 Saint Denis FRANCIJA
Španija in Portugalska	Haier Iberia SL Pg. Garcia Faria, 49-51 08019 Barcelona ŠPANIJA	**Belgija-FR Belgija-NL Nizozemska Luksemburg**	Haier Benelux SA Anderlecht Route de Lennik 451 BELGIJA
Nemčija Avstrija	Haier Deutschland GmbH Konrad-Zuse-Platz 6 81829 München NEMČIJA	**Poljska Madžarska Grčija Romunija Rusija**	Haier Poland Sp. zo.o. Al. Jerozolimskie 181B 02-222 Varšava POLJSKA
Združeno kraljestvo	Haier Smart Home UK&I 302 Bridgewater Place Birchwood Park Warrington WA3 6xG	**Češka in Slovaška**	Haier Europe čR s.r.o. Sokolovska 651/136a, 186 00 Praha 8 Karlin Češka

* Za dodatne informacije obiščite www.haier-europe.com.

13-Servisni center

Informacije o modelu so na voljo v zbirki podatkov o izdelkih na spletni strani https://eprel.ec.europa.eu/ in jih lahko poiščete po identifikatorju modela, navedenega v polju modela na nalepki izdelka, nameščeni na izdelek.

HW100-BD14611U1

Haier



Uputstvo za upotrebu
Mašina za pranje veša

HW100-BD14611U1

Preuzmite aplikaciju hOn Smart-Home.

SR

Haier

Hvala vam što ste kupili Haier proizvod.

Pažljivo pročitajte ovo uputstvo za upotrebu pre upotrebe uređaja. Uputstva sadrže važne informacije koje će vam pomoći da iskoristite sve prednosti uređaja i osigurate bezbednu i pravilnu ugradnju, upotrebu i održavanje.

Čuvajte ovo uputstvo za upotrebu na pogodnom mestu kako biste uvek mogli da ga koristite radi bezbedne i pravilne upotrebe uređaja.

Ako prodajete uređaj, poklanjate ga ili ostavljate kada se selite, obavezno prosledite i ovo uputstvo za upotrebu kako bi novi vlasnik mogao da se upozna sa uređajem i bezbednosnim upozorenjima.

Legenda

Upozorenje – važne bezbednosne informacije

Opšte informacije i saveti

Informacije o životnoj sredini

Odlaganje



Pomozite u zaštiti životne sredine i zdravlja ljudi. Stavite ambalažu u odgovarajuće kontejnere da biste je reciklirali. Pomozite u recikliranju otpada električnih i elektronskih uređaja. Nemojte odlagati uređaje označene ovim simbolom zajedno sa otpadom iz domaćinstva. Vratite proizvod u lokalno postrojenje za reciklažu ili se obratite opštinskoj kancelariji.

UPOZORENJE!

Opasnost od povrede ili gušenja!

Isključite uređaj iz mrežnog napajanja. Odsecite kabl napajanja i odložite ga. Uklonite bravu na vratima kako biste sprečili da se deca i kućni ljubimci zatvore u uređaju.

Sadržaj

1- Bezbednosne informacije 4

2- Opis proizvoda 7

3- Kontrolna tabla 8

4- Programi 14

5- Potrošnja 16

6- Svakodnevna upotreba 17

7- Aplikacija hOn 21

8- Eko-Štedljivo pranje 24

9- Održavanje i čišćenje 25

10- Rešavanje problema 28

11- Instalacija 31

12- Tehnički podaci 35

13- Korisnički servis 36

1-Bezbednosne informacije

Pre prvog uključivanja uređaja pročitajte sledeće bezbednosne savete!

UPOZORENJE!

Pre prve upotrebe

- Uverite se da nema oštećenja prilikom transporta.
- Proverite da li su uklonjeni svi transportni vijci.
- Uklonite svu ambalažu i držite van domašaja dece.
- Uređajem uvek treba da rukuju najmanje dve osobe jer je težak.

Svakodnevna upotreba

- Uređaj mogu koristiti deca koja imaju najmanje 8 godina ili više, kao i osobe čije su fizičke, čulne i mentalne sposobnosti do neke mere ograničene, ili osobe sa nedostatkom iskustva i znanja, pod uslovom da ih neko nadgleda ili usmerava kako da na bezbedan način koriste uređaj i da razumeju opasnosti koje postoje.
- Držite decu mlađu od 3 godine dalje od uređaja, osim ako su pod stalnim nadzorom.
- Deca ne treba da se igraju uređajem.
- Ne dozvolite deci ili kućnim ljubimcima da priđu blizu uređaja kada su vrata otvorena.
- Sredstva za pranje čuvajte van domašaja dece.
- Zakopčajte rajsferšluse, popravite labave niti i vodite računa o malim predmetima kako biste sprečili zaplitanje veša. Ako je potrebno, koristite odgovarajuću vreću ili mrežu.
- Ne dodirujte i ne koristite uređaj bosi, ili sa mokrim ili vlažnim rukama ili nogama.
- Nemojte pokrivati ili zatvarati uređaj tokom rada ili nakon toga kako bi se omogućilo isparavanje vlage ili tečnosti.
- Ne stavljajte teške predmete, ili izvore toplote ili vlage na uređaj.
- Nemojte koristiti ili skladištiti zapaljivi deterdžent ili sredstvo za hemijsko čišćenje u neposrednoj blizini uređaja.
- Nemojte koristiti zapaljive sprejeve u neposrednoj blizini uređaja.
- Nemojte u uređaju prati odeću tretiranu rastvaračima bez prethodnog sušenja na vazduhu.
- Nemojte uklanjati ili umetati utikač u prisustvu zapaljivog gasa.
- Nemojte vruće prati penastu gumu ili materijale nalik sunđeru.

1-Bezbednosne informacije

UPOZORENJE!

Svakodnevna upotreba

- Nemojte prati veš koji je isprljan brašnom.
- Nemojte otvarati fioku za deterdžent tokom ciklusa pranja.
- Nemojte dodirivati vrata tokom procesa pranja, ona se zagrevaju.
- Nemojte otvarati vrata ako je nivo vode vidljiv iznad prozora.
- Nemojte otvarati vrata na silu. Vrata su opremljena uređajem za samozaključavanje i otvoriće se ubrzo nakon završetka postupka pranja.
- Isključite uređaj nakon svakog programa pranja i pre preduzimanja bilo kakvog rutinskog održavanja i isključite uređaj iz električnog napajanja radi uštede električne energije i bezbednosti.
- Prilikom isključivanja uređaja iz struje povucite za utikač a ne za kabl.

Održavanje / čišćenje

- Pobrinite se da deca budu pod nadzorom ako obavljaju čišćenje i održavanje.
- Isključite uređaj iz električnog napajanja pre obavljanja bilo kakvog rutinskog održavanja.
- Ako se uređaj ne koristi, održavajte donji deo otvora čistim, kao i vrata i fioku za deterdžent otvorenom kako biste sprečili pojavu neprijatnih mirisa.
- Nemojte koristiti vodeni sprej ili paru za čišćenje uređaja.
- Oštećeni kabl napajanja treba da zameni samo proizvođač, njegov serviser ili slično kvalifikovane osobe kako bi se izbegla opasnost.
- Ne pokušavajte sami da popravite uređaj. U slučaju popravke, obratite se našoj korisničkoj službi.
- Sa uređaja uklonite sve strane predmete kao što su metalni predmeti, hemikalije, krhki predmeti, upaljene sveće, upaljene cigarete itd.

Instalacija

- Uređaj treba postaviti na dobro provetreno mesto. Obezbedite mesto koje omogućava potpuno otvaranje vrata.
- Nikada ne postavljajte uređaj na otvorenom na vlažnom mestu ili na mestu gde može doći do curenja vode, kao što je ispod ili u blizini sudopere. Ako dođe do curenja vode, isključite napajanje i ostavite da se mašina prirodno osuši.

1-Bezbednosne informacije

UPOZORENJE!

Instalacija

- Instalirajte ili koristite uređaj samo na temperaturi iznad 5 °C.
- Ne stavljajte uređaj direktno na tepih, ili blizu zida ili nameštaja.
- Nemojte instalirati uređaj na direktnoj sunčevoj svetlosti ili u blizini izvora toplote (npr. šporeti, grejalice).
- Uverite se da su električni podaci na pločici sa podacima u skladu sa mrežnim napajanjem. Ako nisu, obratite se električaru.
- Nemojte koristiti adaptere sa više utikača i produžne kablove.
- Koristite samo isporučeni električni kabl i komplet creva.
- Pazite da ne oštetite električni kabl i utikač. Ako su oštećeni, neka ih zameni električar.
- Koristite zasebnu uzemljenu utičnicu za napajanje koja je lako dostupna nakon instalacije. Uređaj mora da bude uzemljen.
  Samo za Veliku Britaniju: Kabl za napajanje uređaja je opremljen 3-faznim utikačem (uzemljenje) koji odgovara standardnoj 3-faznoj utičnici (uzemljenje). Nikada nemojte odseći ili demontirati treći priključak (uzemljenje). Nakon instalacije uređaja, utikač treba da bude dostupan.
- Uverite se da su spojevi creva i spojevi čvrsti i da nema curenja.

Namena

Ovaj uređaj je namenjen samo za veš koji je pogodan za pranje u mašini. Svaki put sledite uputstva navedena na etiketi odeće. Uređaj je projektovan isključivo za upotrebu u domaćinstvu u zatvorenom prostoru. Nije namenjen za komercijalnu ili industrijsku upotrebu.
Promene ili modifikacije na uređaju nisu dozvoljene. Upotreba koja nije namenjena može prouzrokovati opasnosti i gubitak svih garancijskih i odštetnih zahteva.

Napomena:

Zbog tehničkih promena i različitih modela, ilustracije u sledećim poglavljima mogu se razlikovati od vašeg modela.

2.1 Slika uređaja.

Prednja strana (sl. 2-1):

2-1



1 Fioka za deterdžent/omekšivač
2 Radna površina
3 Kontrolna tabla
4 Vrata
5 Poklopac filtera
6 Podesive nožice

Zadnja strana (sl. 2-2):

2-2

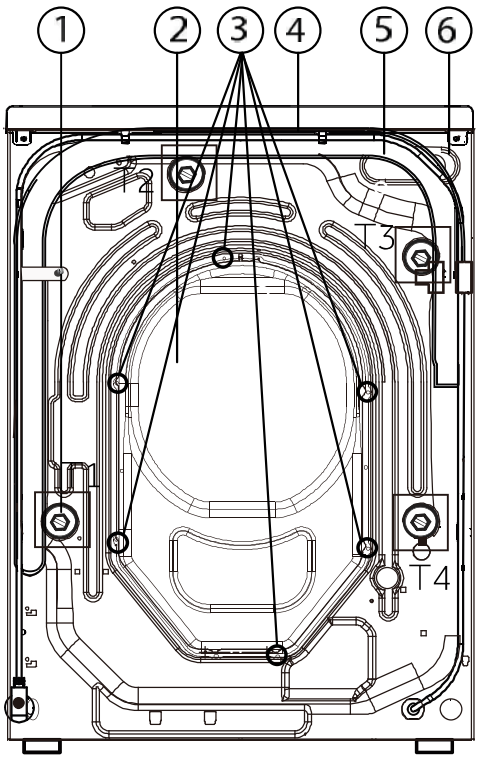

1 Transportni vijci (T1-T4)
2 Zadnji poklopac
3 Vijci zadnjeg poklopca
4 Kabl za napajanje
5 Crevo za odvod
6 Ventil za dovod vode

2.2 Dodatni pribor

Proverite dodatni pribor i literaturu u skladu sa ovom listom (slika 2-3):

2-3

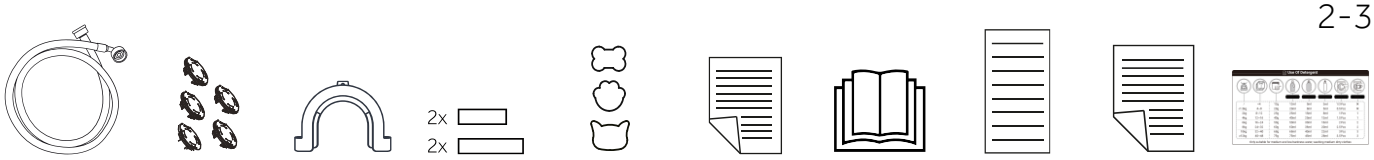

Sklop ulaznog creva | 5 čepova za zatvaranje | Nosač odvodnog creva | Jastučići za smanjenje buke | Sunđer za uklanjanje dlaka | Garantni list | Uputstvo za upotrebu | Energetska oznaka | 10 godina garancije na delove | Nalepnica za doziranje deterdženta

3-Kontrolna tabla

3-1



Napomena: U zavisnosti od stvarnog displeja.

1. Dugme „Napajanje“ 2. Ekran osetljiv na dodir 3. Fioka za deterdžent/omekšivač

3-2



3.1 Dugme „Napajanje“

Lagano dodirnite ovo dugme (slika 3-2) da uključite uređaj, displej svetli. Dodirnite ga ponovo na oko 2 sekunde da biste isključili uređaj. Ako se nakon nekog vremena ne aktivira nijedan element kontrolne table ili program, mašina će se automatski isključiti.

Napomena: Isključivanje

Bez Wi-Fi veze, uključeni uređaj se automatski isključuje ako se ne aktivira u roku od 2 minuta pre pokretanja programa ili na kraju programa. Sa Wi-Fi vezom, vreme čekanja je 24 h.

3-3



3.2 Ekran osetljiv na dodir

Ovim proizvodom se u potpunosti upravlja preko ekrana osetljivog na dodir. Pomeranjem ili dodirivanjem ekrana možete da izaberete program za pranje veša i program i da dovršite podešavanja parametara. (Slika 3-3)

3-4



3.3 Izaberite program

Prema dnevnoj situaciji sa vešom u porodici, bubanj je opremljen sa 23 programa pranja. Korisnici mogu da izaberu više programa prevlačenjem ekrana ulevo. Nakon odabira programa, korisnik može da dodirne dugme „ ▷ “ ispod programa da bi pokrenuo program. Alternativno, korisnik može da uđe u interfejs za podešavanje parametara dodirom ikone programa za izmenu parametara pranja. (Slika 3-4)

3-5



3.4 Detalji programa

Na levom delu displeja će biti prikazane informacije o trenutnom programu. Korisnici mogu da dodirnu za unos i podešavanje parametara pranja. Korisnici takođe mogu direktno pokrenuti program dodirom na dugme „ ▷ ". (Slika 3-5)

3-6 gore levo gore desno

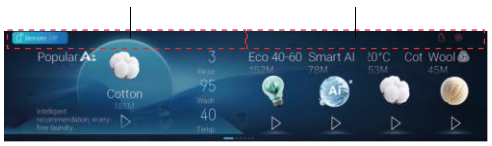

3.5 Radnja povlačenja ekrana nadole

Ovde postoje dva načina rada. Prvo, povucite nadole sa gornje leve strane da biste videli pregled programa. Alternativno, povucite nadole sa gornje desne ivice ekrana da otvorite podešavanja. (Slika 3-6)

3-7



3.6 Ikona displeja

Ovo su ikone koje se pojavljuju u gornjem desnom uglu displeja kada se aktiviraju. (Slika 3-7)

Simbol	Značenje
	Uređaj je povezan sa Wi-Fi mrežom.
	Daljinsko upravljanje je omogućeno.
	Vrata bubnja su zaključana.
	Kontrolna tabla je zaključana.
	Para: Programi Smart AI, Košulje, Antialergijski i Baby nega podrazumevano imaju funkciju pranja parom.
	Nedostatak deterdženta.
	Nedostatak omekšivača.

3-8

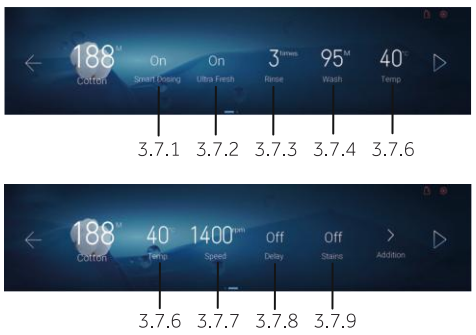

3.7 Parametri programa

Korisnici mogu postići različite efekte pranja veša podešavanjem ovih parametara. Programi se razlikuju po podesivim parametrima. (Slika 3-8)

Napomena: Fabrička podešavanja

Da bi se postigli najbolji rezultati u svakom programu, Haier ima dobro definisana specifična podrazumevana podešavanja. Ako ne postoji poseban zahtev, preporučuju se podrazumevana podešavanja.

3-9

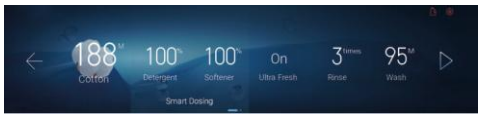

3.7.1 Podešavanje „Pametnog doziranja“

Nakon odabira funkcije Pametnog doziranja, možete odabrati doze za deterdžent i omekšivač. (Slika 3-9)

- Podešavanje „Deterdženta“

Podesite količinu deterdženta. Prema podešavanjima, mogu se izabrati različite doze pranja, i to: 40% 70% 100% 120%. Kada je zupčanik podešen na „Zatvori“, funkcija doziranja deterdženta je isključena.

- Podešavanje „Omekšivača“

Podesite količinu omekšivača. Prema podešavanjima, mogu se izabrati različite doze pranja, i to: 40% 70% 100% 120%. Kada je zupčanik podešen na „Zatvori“, funkcija doziranja omekšivača je isključena.

3.7.2 Podešavanje „Ultra Fresh“

Uključite ili isključite funkciju prozora za prozračivanje. Koristite funkciju prozora za prozračivanje da biste zamenili vazduh unutar cilindra sa spoljnim vazduhom, efikasno eliminisali neprijatne mirise, obezbedili svež vazduh unutar cilindra i izbegli buđ na odeći.

3.7.3 Podešavanje „Ispiranja“

Funkcija ispiranja se koristi da intenzivnije isperete veš svežom vodom. Preporučuje se osobama sa osetljivom kožom. Podešavanjem opcija može se izabrati od nula do pet dodatnih ciklusa. Različite opcije programa se razlikuju.

3.7.4 Podešavanje „Pranja“

Podesite vreme pranja programa. Različiti programi imaju različite opsege podešavanja vremena.

3.7.5 Podešavanje „Temp.“

Funkcija Temp. se koristi za promenu temperature pranja, a vreme pranja će se podesiti na optimalna podešavanja parametara.

3.7.6 Podešavanje „Brzine“

Funkcija brzine se koristi za promenu ili poništavanje izbora obrtaja programa. Nivoi brzine su podeljeni na: 0/400/600/800/1000/1200/1400.

3.7.7 Podešavanje „Odlaganja“

Funkcija odlaganja se koristi za podešavanje vremena završetka postupka pranja. Nakon podešavanja, prikazaće se koliko je vremena ostalo do kraja pranja. Korisnici mogu podesiti vreme potrebno za završetak postupka pranja u skladu sa svojim potrebama – interval vrednosti je 0,5 sati, dok je maksimalni opcioni opseg 24 sata. Ova funkcija nije dostupna za neke programe.

3.7.8 Podešavanje „Fleka“

Izaberite vrstu fleke koju treba oprati na odeći: ISKLJUČENO / Sok / Vino / Trava / Zemlja / Krv / Mleko / Kafa / Znoj / Čaj / Sjaj za usne / Plavo mastilo / Ulje

3-10

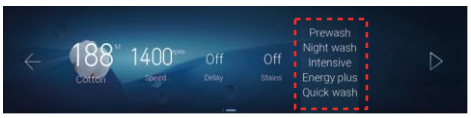

3.8 Podešavanje „Dodavanja“

Možete da izaberete da li želite da omogućite dodatne funkcije u skladu sa svojim stvarnim potrebama. Možete da izaberete više dodatnih funkcija. *Različiti programi imaju različite parametre programa koje možete izabrati, pogledajte stvarni displej interfejsa.

3.8.1 Funkcija „Pretpranje“

Prvo pokrenite ciklus pretpranja, a zatim pređite na glavni ciklus pranja.

3.8.2 Funkcija „Noćno pranje“

Odabirom ovog programa isključiće se zvučni signal, osim za alarm, i smanjiće se brzina centrifuge.
Veš se drži uronjen u vodu nakon završnog ispiranja da bi se vlakna savršeno raširila. Tokom faze zadržavanja vode u bubnju, mašina će pauzirati tajmer, na ekranu se prikazuje „Natapanje“, koje može trajati najviše 12 sati. Nakon 12 sati, odvlaživanje će početi i završiti program. Pritisnite „Pauza“ da preskočite fazu namakanja.

3.8.3 Funkcija „Intenzivno"
Povećajte vreme pranja i poboljšajte rezultat pranja.

3.8.4 Funkcija „Energy plus"
Smanjite stvarnu temperaturu vode za pranje kako bi se smanjila potrošnja energije.

3.8.5 Funkcija „Brzo pranje"
Smanjite vreme glavnog pranja i ubrzajte pranje.

3-11



3.9 Daljinsko upravljanje
Dodirnite taster Daljinski u gornjem levom uglu ekrana osetljivog na dodir da biste aktivirali/deaktivirali daljinski upravljač uređaja putem aplikacije hOn (slika 3-11).
NAPOMENA: Da biste pokrenuli postupak uparivanja, pratite uputstva u aplikaciji. Više informacija potražite u posebnom poglavlju 7 „hOn aplikacija".

3-12



3.10 Podešavanja
Prevlačenjem nadole u gornjem desnom uglu na ekranu, možete da dođete do padajućeg menija za dodatna podešavanja. Možete birati između ukupno 11 podešavanja. (Konkretna podešavanja i količine zavise od stvarnog displeja.)

3.10.1 AI preporuka
Kada je ovo podešavanje omogućeno, mašina će preporučiti programe na osnovu vaših navika korišćenja.

3-13



3.10.2 Identifikaciona ciklopedija
Pritiskom na ovu ikonu može se prikazati značenje nekih ikona na etiketama odeće, a korisnici mogu podesiti parametre programa prema uputstvima ikona.

3.10.3 Prvi koraci
Klikom na ovo podešavanje otvoriće se uputstvo za rad.

3.10.4 Blokada tastera
U interfejsu podešavanja kliknite na ikonu „Blokada tastera" da biste aktivirali funkciju blokade tastera. Ikona blokade tastera će se pojaviti u gornjem desnom uglu ekrana. U ovom trenutku, sva podešavanja programa i parametara na ekranu će biti ograničena. Da biste otključali blokadu tastera, pritisnite bilo koje mesto na ekranu i držite 3 sekunde. Napomena: Blokada tastera neće biti automatski uklonjena nakon što program završi sa radom.

3.10.5 Zvuk dugmeta

Zvučna signalizacija je podrazumevano uključena. Dodirnite dugme „Zvuk" na ekranu osetljivom na dodir da deaktivirate zvučnu signalizaciju.

3-14



3.10.6 Osvetljenost

Koristi se za promenu osvetljenosti ekrana, dodirivanjem ili pomeranjem levih i desnih indikatora može se podesiti osvetljenost.

3-15



3.10.7 Tvrdoća vode

U podešavanjima menija možete izabrati tvrdoću vode (meka/srednja/tvrda) u skladu sa tvrdoćom lokalne vode. Mašina za pranje veša će podesiti dozu na osnovu izabrane tvrdoće vode za proces pranja.

3.10.8 Pametno sortiranje

Uključite ili isključite funkciju pametnog sortiranja, dodirnite ikonicu, a kada pozadina ikone postane istaknuta, to znači da je funkcija pametnog sortiranja uključena. Sistem će sortirati programe po prikazanom redosledu prema učestalosti korišćenja korisnika; kada pozadina ikone postane tamnosiva, to znači da je funkcija pametnog sortiranja isključena.

3-16

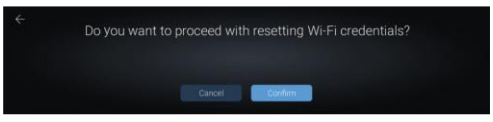

3.10.9 Wi-Fi

Dodirnite ovu ikonu da biste resetovali Wi-Fi kredencijale.

3-17



3.10.10 Jezik sistema

Možete da promenite jezik operativnog interfejsa. Trenutno su ovde dostupna četiri jezika za izbor.

3-18

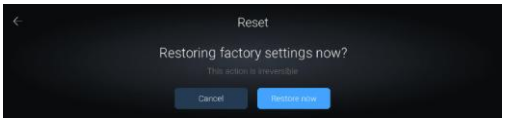

3.10.11 Resetuj

Dodirnite ovu ikonu, a zatim pritisnite „Resetuj" da biste vratili sistem na fabrička podešavanja. Ovo podešavanje je nepovratno.

4-Programi

● Da
○ Opciono
/ Ne
-- Voda se ne zagreva

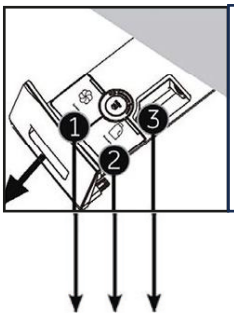

Odeljak za deterdžent za:
❶ Omekšivač tkanine
❷ Tečni deterdžent
❸ Tečni deterdžent / deterdžent u prašku (ručna doza)

Program pranja

Program	Maks. punjenje u 10 kg	Temperatura pranja u °C[1]	Unapred podešeno	Omekšivač	Deterdžent	Ručna doza	Brzina centrifuge u o/min	Daljinsko upravljanje	Ispiranje	Odlaganje	Ultra Fresh	Fleke	Pretpranje[4]	Noćno pranje	Intenzivno	Energy plus	Brzo pranje	Podrazumevano trajanje (min) HW100
Eco 40-60	10	Hladno do 60	40	○	○	●	1400	○	○	○	○	○	○	/	○	○	○	152
Smart AI	10	Hladno do 60	40	●	●	○	1000	○	○	○	●	○	/	○	○	○	○	78
Pamuk	10	Hladno do 90	40	●	●	○	1400	○	○	○	●	○	○	○	○	○	○	188
Pamuk 20 °C	10	20	20	●	●	○	1000	○	○	○	●	/	○	○	○	○	○	53
Vuna [2]	1	Hladno do 40	Hladno	●	○	○	800	○	○	○	/	/	/	○	/	/	/	45
Sintetika	5	Hladno do 60	40	●	●	○	1200	○	○	○	●	○	○	○	○	○	○	144
Košulje	3	Hladno do 40	40	●	●	○	1000	○	○	○	●	○	○	○	○	○	○	70
Mešano	10	Hladno do 60	30	●	●	○	1000	○	○	○	●	○	○	○	○	○	○	70
Sportska odeća	2,5	Hladno do 40	20	●	●	○	800	○	○	○	●	/	○	○	○	○	/	26
Osetljivo	2,5	Hladno do 30	30	●	●	○	600	○	○	○	/	/	/	/	/	/	○	47
Antialergijski	10	60, 90	60	●	●	○	1000	○	○	○	●	/	○	○	○	/	○	107
Brzi 15' [3]	1	Hladno do 40	Hladno	●	●	○	1000	○	○	○	●	/	/	/	/	/	/	15
Baby nega	5	Hladno do 90	60	●	●	○	1000	○	○	○	●	○	○	○	○	○	○	107
Teksas	10	Hladno do 60	30	●	●	○	1000	○	○	○	●	○	○	○	○	○	○	75
Jorgan	2,5	Hladno do 40	30	/	○	●	800	○	○	○	●	/	○	○	/	○	○	74
Puna mašina	7	Hladno do 60	30	●	●	○	1000	○	○	○	●	/	○	○	○	○	○	89
Centrifuga	10	/	/	/	/	/	1000	○	/	/	●	/	/	/	/	/	/	8
Čišćenje bubnja	/	Hladno ili 90	90	/	/	/	/	○	/	/	/	/	/	/	/	/	/	60
Refresh	1	60	60	/	/	/	/	○	/	/	/	/	/	/	/	/	/	18
Ultra Fresh	/	/	/	/	/	/	/	○	/	/	●	/	/	/	/	/	/	120
Odeća za aktivnosti na otvorenom	5	Hladno do 40	30	/	○	●	1000	○	○	○	●	/	○	○	○	○	○	62
Nega dlake kućnih ljubimaca[5]	2,5	Hladno do 30	20	●	●	○	1000	○	○	/	/	/	○	/	/	/	/	30
Brzi 29'	2,5	Hladno do 30	20	●	●	○	800	○	○	○	●	/	/	/	/	/	/	29

1) Izaberite temperaturu pranja od 90 °C samo za posebne higijenske potrebe.
2) Ciklus za pranje vune kod ove mašine je testirala i odobrila kompanija The Woolmark Company za pranje vunenih odevnih predmeta označenih sa „ručno pranje" pod uslovom da se proizvodi peru prema uputstvima sa etikete odevnog predmeta i uputstvima datim od proizvođača ove mašine za pranje veša. M2421.
3) Smanjite količinu deterdženta jer je trajanje programa kratko.
4) Odeljak za deterdžent, funkcija pretpranja neće automatski dozirati deterdžent ako otkažete funkciju automatskog doziranja.
5) Za pamučnu i sintetičku odeću koja se može prati u mašini, a koja sama po sebi ne ispušta vlakna, kao i za odeću sa koje je potrebno ukloniti dlake kućnih ljubimaca nakon što su se zalepile. Treba ga koristiti zajedno sa sunđerom za uklanjanje dlaka.

Prilikom pranja velike količine veša, mašina za pranje veša može snažno da vibrira ili da se pomeri ako se odeća umota. Dizajn i specifikacije su podložni promenama bez prethodne najave u svrhu poboljšanja kvaliteta.

5-Potrošnja

Skenirajte QR kôd na nalepnici sa energetskim informacijama za informacije o potrošnji energije.
Stvarna potrošnja energije može se razlikovati od deklarisane u skladu sa lokalnim uslovima.

Napomena: Automatsko merenje težine

Uređaj je opremljen prepoznavanjem opterećenja. Pri malom opterećenju, energija, voda i vreme pranja će se automatski smanjiti u nekim programima. Podrazumevano vreme na displeju može varirati u zavisnosti od težine opterećenja, uključujući program Smart AI, Sintetika, Pamuk, Pamuk 20 °C, Eco 40-60.

Indikativne informacije (prema Uredbi Komisije (EU) 2019/2023):

Nominalni kapacitet	Program	(kg)	(SS:MM)	ENERG (kWh/ciklus)	(L/ciklus)	Maks. temperatura (°C)	Efektivna brzina (o/min)	Preostala vlaga (%)
10 kg	Eco 40-60	10,0	3:58	0,490	67,0	27,0	1330	53,0
	Eco 40-60	5,0	2:58	0,300	43,0	25,0	1330	53,0
	Eco 40-60	2,5	2:48	0,195	30,0	25,0	1330	55,0
	Pamuk 20 °C	10,0	0:53	0,250	85,0	20,0	1000	65,0
	Pamuk 60 °C	10,0	3:28	2,500	85,0	57,0	1400	53,0
	Sintetika 40 °C	5,0	2:07	0,900	70,0	40,0	1200	37,0
	Super brzi 15' 30 °C	1,0	0:28	0,250	38,0	30,0	1000	65,0

Vrednosti date za programe koji nisu program Eco 40-60 su samo indikativne.
Više informacija o energetskom označavanju kako je definisano u Uredbi (EU) 2019/2014 možete pronaći putem https://eprel.ec.europa.eu/ pretragom identifikatora modela prijavljenog u polju Model etikete proizvoda pričvršćene na proizvod.

6-Svakodnevna upotreba

6.1 Napajanje

Priključite mašinu za pranje veša na napajanje (220 V do 240 V~/50 Hz; sl. 6-1). Pogledajte i odeljak instalacija (pogledajte str. 29).

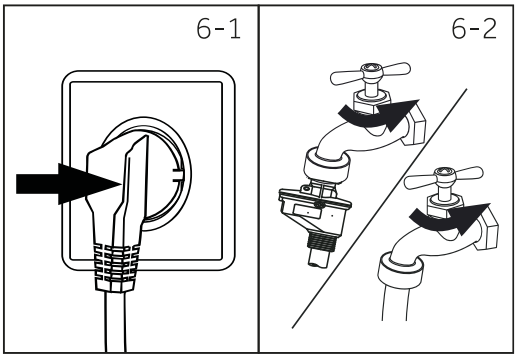

6.2 Priključivanje vode

- ► Pre povezivanja proverite čistoću i prozirnost dovoda vode.
- ► Odvrnite slavinu (sl. 6-2).

Napomena: Zategnutost

Pre upotrebe proverite curenje u spojevima između slavine i dovodnog creva uključivanjem slavine.

6.3 Priprema veša

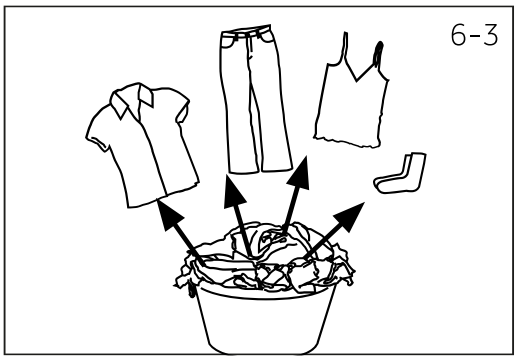

- ► Sortirajte odeću prema tkanini (pamuk, sintetika, vuna ili svila itd.) i koliko je prljava (sl. 6-3). Obratite pažnju na etikete za pranje.
- ► Odvojte belu odeću od obojene. Prvo ručno operite tekstil u boji da biste proverili da li bledi ili pušta boju.
- ► Ispraznite džepove (ključeve, kovanice itd.) i uklonite teže ukrasne predmete (npr. broševe).
- ► Odeću bez poruba, delikatan i fino tkani tekstil, kao što su fine zavese, treba staviti u vreću za pranje kako biste vodili računa o ovom osetljivom rublju (preporučuje se ručno ili hemijsko čišćenje).
- ► Zatvorite rajsferšluse, čičak trake i kuke, uverite se da su dugmad čvrsto prišivena.
- ► U vreću za pranje stavite osetljive predmete kao što je veš bez čvrstog poruba, osetljivo donje rublje i male predmete kao što su čarape, kaiševi, grudnjaci itd.
- ► Raširite velike komade tkanine kao što su čaršavi, prekrivači itd.
- ► Okrenite na naličje farmerke i štampane, ukrašene ili tkanine intenzivne boje; eventualno ih operite zasebno.

OPREZ!

Predmeti koji nisu od tekstila, kao i mali, labavi ili oštri predmeti mogu da izazovu kvarove i oštećenje odeće i uređaja.

Dijagram nege

Pranje		
 Perivo do 95 °C normalan proces	 Perivo do 60 °C normalan proces	 Perivo do 60 °C blagi proces
 Perivo do 40 °C normalan proces	 Perivo do 40 °C blagi proces	 Perivo do 40 °C veoma blag proces
 Perivo do 30 °C normalan proces	 Perivo do 30 °C blagi proces	 Perivo do 30 °C veoma blag proces
 Ručno pranje maks. 40 °C	 Ne perite	
Beljenje		
 Svako izbeljivanje dozvoljeno	 Samo kiseonik/bez hlora	 Ne izbeljivati
Sušenje		
 Sušenje u mašini za sušenje veša moguće na normalnoj temperaturi	 Sušenje u mašini za sušenje veša moguće na nižoj temperaturi	 Ne sušite u mašini
 Sušenje na žici	 Horizontalno sušenje	
Peglanje		
 Peglati na maksimalnoj temperaturi do 200 °C	 Peglati na srednjoj temperaturi do 150 °C	 Peglati na niskoj temperaturi do 110 °C: bez pare (peglanje parom može izazvati nepovratna oštećenja)
 Ne peglati		
Profesionalna nega tekstila		
 Hemijsko čišćenje tetrahloroetenom	 Hemijsko čišćenje ugljovodonicima	 Ne čistiti hemijski
 Profesionalno mokro čišćenje	 Nemojte profesionalno mokro čistiti	

Neki od ovih simbola možda nisu u meniju uređaja.

6.4 Punjenje uređaja

- ► Stavite veš komad po komad.
- ► Nemojte preopteretiti. Obratite pažnju na različito maksimalno opterećenje prema programima! Pravilo za maksimalno opterećenje: Ostavite 15 cm između veša i vrha bubnja.
- ► Pažljivo zatvorite vrata, pazeći da se ne zaglave komadići veša.

6.5 Odabir deterdženta

► Efikasnost i performanse pranja određuje kvalitet korišćenog deterdženta.
► Koristite samo deterdžent odobren za mašinsko pranje.
► Ako je potrebno, koristite specifične deterdžente, npr. za sintetičku i vunenu tkaninu.
► Pogledajte savete na etiketama deterdženta.
► Nemojte koristiti sredstva za hemijsko čišćenje kao što su trihloretilen i slični proizvodi.

Izaberite najbolji deterdžent

	Vrsta deterdženta				
Program	Univerzalni	Boja	Osetljivo	Specijalni	Omekšivač
Eco 40-60	√	√	-	-	√
Smart AI	√	√	-	-	√
Pamuk	√	√	-	-	√
Pamuk 20 °C	√	√	-	-	√
Vuna	-	-	√	√	√
Sintetika	√	√	-	-	√
Košulje	√	√	-	-	√
Mešano	√	√	-	-	√
Sportska odeća	-	-	√	√	-
Osetljivo	-	-	√	√	√
Antialergijski	√	√	-	-	√
Brzi 15'	√	√	-	-	√
Baby nega	-	-	√	√	√
Teksas	-	√	-	√	√
Jorgan	-	-	√	√	o
Puna mašina	√	√	-	-	√
Centrifuga	-	-	-	-	-
Čišćenje bubnja	-	-	-	√	-
Refresh	-	-	-	-	-
Ultra Fresh	-	-	-	-	-
Odeća za aktivnosti na otvorenom	-	-	-	√	o
Nega dlake kućnih ljubimaca	√	√	-	-	-
Brzi 29'	√	√	-	-	√

√ = Preporučeno - = Ne preporučuje se o = ne

6-Svakodnevna upotreba

Ako koristite tečni deterdžent, ne preporučuje se aktiviranje vremenskog odlaganja.

Preporučujemo da se koristi:

- ► Prašak za pranje veša: 20 °C do 90 °C* (najbolja upotreba: 40–60 °C)
- ► Deterdžent za veš u boji: 20 °C do 60 °C (najbolja upotreba: 30–60 °C)
- ► Deterdžent za vunu/osetljivi veš: 20 °C do 30 °C (najbolja upotreba: 20–30 °C)

* Izaberite temperaturu pranja od 90 °C samo za specijalne higijenske potrebe.
* Ako izaberete temperaturu vode od 60 °C ili više, savetujemo vam da koristite manje deterdženta. Molimo vas da koristite specijalno sredstvo za dezinfekciju koje je pogodno za pamučnu ili sintetičku tkaninu.
* Bolje je koristiti manje ili ne koristiti deterdžent u prašku koji peni.

Napomena: Registracija

Zbog stalnog ažuriranja aplikacije hOn, funkcije i interfejs displeja aplikacije mogu se razlikovati od sledećeg opisa.

7.1 Opšte informacije

Ovaj uređaj je opremljen Wi-Fi tehnologijom za daljinsko upravljanje putem aplikacije hOn.

UPOZORENJE!

Pridržavajte se mera predostrožnosti navedenih u ovom uputstvu čak i kada koristite uređaj putem aplikacije. Pridržavanje ovih uputstava je od suštinskog značaja za bezbednu upotrebu.

7.2 Uslovi

1. **Wi-Fi mreža:** Potreban je ruter kompatibilan sa 802.11b/g/n i opsegom od 2,4 GHz. Mreže koje rade na 5 GHz i javne mreže nisu podržane. Naziv mreže (SSID) mora imati između 1 i 32 znaka, a lozinka između 8 i 64 znaka. Opcije šifrovanja uključuju otvorene, WPA-PSK i WPA2-PSK.
2. **Kompatibilni uređaji:** Aplikacija je dostupna za Android, iOS i Huawei uređaje, na tabletima i pametnim telefonima.
3. **Pozicioniranje:** Postavite uređaj u područje sa jakim Wi-Fi signalom.

Tehničke specifikacije Wi-Fi:
Frekvencija: 2400 MHz – 2483,5 MHz
Maks. snaga: 20 dBM
Standard: IEEE802.11 b/g/n & Bluetooth® Low Energy v4.2[1]

7.3 Preuzimanje i instalacija hOn aplikacije

Aplikaciju hOn možete preuzeti na dva načina:

1. Iz App Store vašeg pametnog telefona

- Skenirajte QR kod u nastavku ili posetite ***go.haier-europe.com/download-app***.
- Pratite uputstva uređaja za preuzimanje i instalaciju.



*[1]**Bluetooth®** žig i logotipi su registrovani zaštitni znakovi u vlasništvu kompanije Bluetooth SIG, Inc., a svaka upotreba ovih žigova od strane kompanije Candy Hoover Group Srl je pod licencom. Ostali zaštitni znakovi i trgovački nazivi pripadaju njihovim vlasnicima.*

2. Direktno sa vašeg uređaja:

a. Prvo uključivanje:

1. Uključite uređaj.
2. Izaberite željeni jezik.
3. Na ekranu će se pojaviti QR kôd: skenirajte ga da biste preuzeli aplikaciju hOn.

b. Naknadno uključivanje:

1. Uključite uređaj.
2. Pritisnite dugme Daljinski 

na kontrolnoj tabli.
3. Na ekranu će se pojaviti QR kôd: skenirajte ga da biste preuzeli aplikaciju hOn.

Napomena: Registracija

Kreiranje profila (registracija) je potrebno samo prilikom prve upotrebe ili ako je nalog izbrisan ili onemogućen. Za buduću upotrebu, jednostavno se prijavite putem e-adrese i lozinke. Proverite Demo režim u aplikaciji da biste istražili Wi-Fi funkcije.

7.4 Uparivanje uređaja

Napomena:

Kućna mreža mora biti podešena na 2,4 GHz, mreže koje rade na 5 GHz nisu podržane. Proverite da li je vaš pametni telefon povezan sa istom Wi-Fi mrežom od 2,4 GHz koju želite da koristite za konfigurisanje uređaja.

1. Otvorite aplikaciju hOn, kreirajte novi profil (ili se prijavite ako ga već imate).
2. Dodirnite „Dodaj uređaj" i pratite uputstva na ekranu pametnog telefona da biste dovršili podešavanje.

7.5 Aktivacija daljinskog upravljača

1. Proverite da li je ruter uključen i povezan sa internetom.
2. Napunite uređaj vešom i zatvorite vrata.
3. Uključite uređaj.
4. Dodirnite dugme Daljinski 

u gornjem levom uglu ekrana osetljivog na dodir. Vrata će se zaključati.
5. Pokrenite ciklus putem aplikacije. Kontrolna tabla će biti onemogućena, osim dugmadi „NAPAJANJE" i „START/PAUZA". Tokom programa biće dostupna samo blokada tastera.
6. Daljinsko upravljanje se takođe može aktivirati tokom ciklusa kratkim pritiskom na dugme 

Daljinski.

Napomena: Istek daljinskog upravljanja

Možete da pošaljete komandu iz aplikacije do 24 sata nakon što je omogućeno daljinsko upravljanje.

7.6 Deaktivacija daljinskog upravljača

1. Tokom ciklusa možete deaktivirati daljinski upravljač kratkim pritiskom na dugme Daljinski 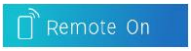

; ciklus će se nastaviti. Status ciklusa možete da vidite u aplikaciji, ali nećete moći da šaljete komande (npr. stop/pauza).
2. Ako bezbednosni uslovi dozvoljavaju, vrata se mogu otvoriti.
3. Da biste nastavili sa daljinskim upravljanjem putem aplikacije, proverite da li su vrata zatvorena, a zatim ponovo kratko pritisnite dugme Daljinski 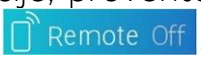

.

7.7 Kraj ciklusa sa daljinskim upravljačem

1. Na kraju ciklusa, vrata se otključavaju, a daljinski upravljač se deaktivira.
2. Nakon 2 minuta, uređaj će se automatski isključiti.

7.8 Isključivanje Wi-Fi modula i brisanje mrežnih akreditiva

Da biste izbrisali sačuvane informacije o Wi-Fi mreži i isključili Wi-Fi modul:

1. Proverite da li je uređaj uključen.
2. Bez pokretanja bilo kog ciklusa, idite u meni podešavanja uređaja.
3. Dodirnite dugme Wi-Fi 

u meniju Podešavanja na displeju. Sistem će od vas tražiti da potvrdite operaciju.
4. Dodirnite „Potvrdi 

" da biste nastavili sa resetovanjem ili „Otkaži 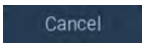

" da biste prekinuli operaciju.
5. Sačuvane informacije o mreži će biti izbrisane. Da biste izašli, izaberite ciklus ili isključite uređaj.
6. Da biste ponovo povezali uređaj, uklonite uređaj iz aplikacije hOn i pokrenite novi postupak uparivanja.

Napomena:

Koristite ovaj postupak samo ako nameravate da prodate uređaj.

8-Eko-Štedljivo pranje

Ekološki odgovorna upotreba

- ► Da biste postigli najbolje korišćenje energije, vode, deterdženta i vremena, treba da koristite preporučeno maksimalno opterećenje.
- ► Nemojte preopterećivati (zazor u širini šake iznad veša).
- ► Za blago zaprljano rublje izaberite program Super brzi 15'.
- ► Dodajte tačne doze svakog sredstva za pranje.
- ► Izaberite najnižu odgovarajuću temperaturu pranja, savremeni deterdženti efikasno peru ispod 60 °C.
- ► Podesite podrazumevana podešavanja na veći nivo samo zbog jake zaprljanosti.

Opšte informacije:

- ► Program Eco 40-60 je u stanju da čisti normalno zaprljan pamučni veš za koji je deklarisano da se može prati na 40 °C ili 60 °C, zajedno u istom ciklusu, a ovaj program se koristi za procenu usklađenosti sa zakonodavstvom EU o ekološkom dizajnu.
- ► Najefikasniji programi u pogledu potrošnje energije su generalno oni koji rade na nižim temperaturama i dužem trajanju.
- ► Na buku i sadržaj preostale vlage utiče brzina centrifuge: što je veća brzina centrifuge u fazi centrifugiranja, to je veća buka i manji je sadržaj preostale vlage.
- ► Punjenje mašine za pranje veša u domaćinstvu ili mašine za pranje i sušenje veša u domaćinstvu do kapaciteta koji je proizvođač naznačio za odgovarajuće programe će doprineti uštedi energije i vode.

9.1 Čišćenje fioke sa deterdžentom

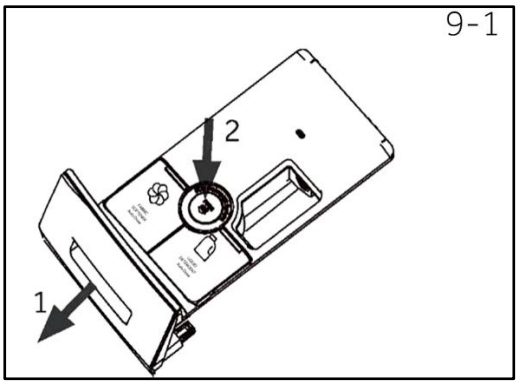

Uvek vodite računa da nema ostataka deterdženta. Redovno čistite fioku (sl. 9-1):

1. Izvucite fioku dok se ne zaustavi.
2. Pritisnite dugme za otpuštanje i izvadite fioku.
3. Obrišite unutrašnjost fioke ubrusom.
4. Isperite fioku vodom dok se ne očisti i vratite je u uređaj.

9.2 Čišćenje mašine



- ► Isključite mašinu iz struje tokom čišćenja i održavanja.
- ► Koristite meku krpu navlaženu tečnim sapunom za čišćenje kućišta mašine i gumenih komponenti (sl. 9-2).
- ► Nemojte koristiti organske hemikalije ili korozivne rastvarače.

9.3 Ulazni ventil za vodu i filter ulaznog ventila

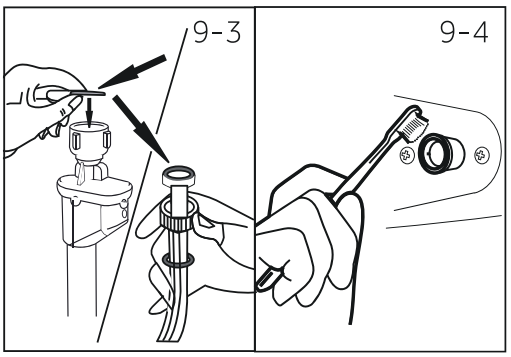

Da biste sprečili blokadu dovoda vode čvrstim materijama kao što je kamenac, redovno čistite filter ulaznog ventila.

- ► Iskopčajte kabl za napajanje i isključite dovod vode.
- ► Odvrnite crevo za dovod vode na zadnjoj strani uređaja (sl. 9-3), kao i na slavini.
- ► Isperite filtere vodom i četkom (sl. 9 -4).
- ► Umetnite filter i postavite dovodno crevo.
- ► Otvorite slavinu da biste se uverili da curi.

9.4 Čišćenje bubnja

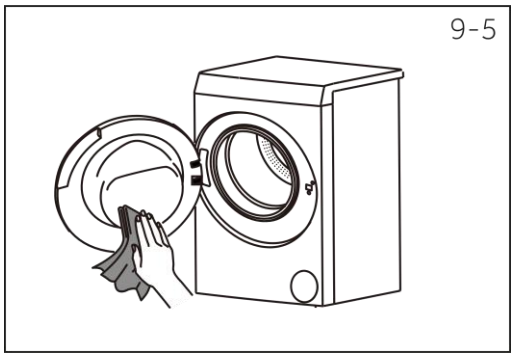

- ► Uklonite iz bubnja slučajno oprane predmete, posebno metalne kao što su igle, kovanice itd. iz žleba zaptivke vrata (gumeni prsten) jer oni uzrokuju fleke od rđe i oštećenja.
- ► Koristite sredstvo za čišćenje koje ne sadrže hloride za uklanjanje fleka od rđe. Pridržavajte se saveta upozorenja proizvođača sredstva za čišćenje.
- ► Nemojte koristiti tvrde predmete ili čeličnu vunu za čišćenje.
- ► Nakon postupka čišćenja, otvorite vrata, peškirom očistite fleke i penu oko zaptivke i održavajte unutrašnjost i spoljašnjost zaptivke čistom (sl. 9-5).

Napomena: Higijena

Za redovno održavanje, preporučujemo da pokrenete program „Čišćenje bubnja" nakon 50 ciklusa kako biste izbegli moguće korozivne ostatke. Ako je potrebno, dodajte malu količinu specijalnog sredstva za čišćenje mašine u odeljak za sredstvo za pranje (2) ili ga direktno stavite u bubanj.

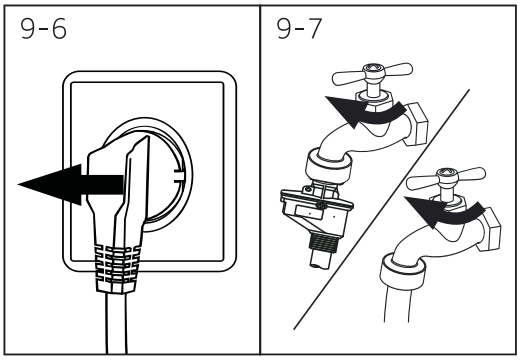

9.5 Dugi periodi nekorišćenja

Ako je uređaj ostavljen u stanju mirovanja duže vreme:
1. Izvucite električni utikač (sl. 9-6).
2. Isključite dovod vode (sl. 9-7).
3. Otvorite vrata kako biste sprečili stvaranje vlage i neprijatnih mirisa. Ostavite vrata otvorena kada se ne koriste.

Pre sledeće upotrebe pažljivo proverite kabl napajanja, dovod vode i odvodno crevo. Uverite se da je sve pravilno instalirano i da nema curenja.

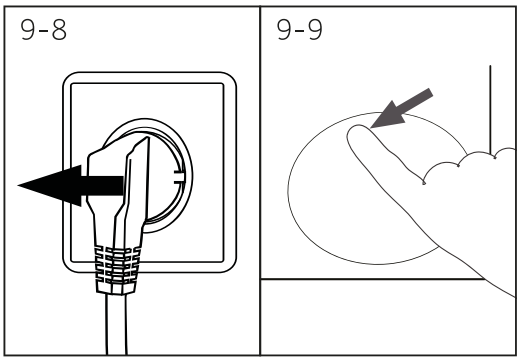

9.6 Filter pumpe

Očistite filter jednom mesečno i proverite filter pumpe ako uređaj, na primer:
- ► Ne ispušta vodu.
- ► Ne centrifugira.
- ► Proizvodi neuobičajenu buku tokom rada.

UPOZORENJE!

Opasnost od opekotina! Voda u filteru pumpe može biti veoma vruća! Pre bilo kakvog rada, uverite se da se voda ohladila.

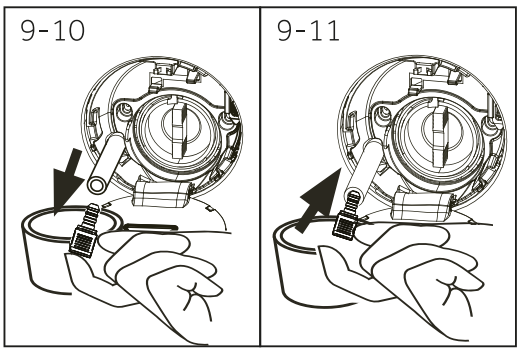

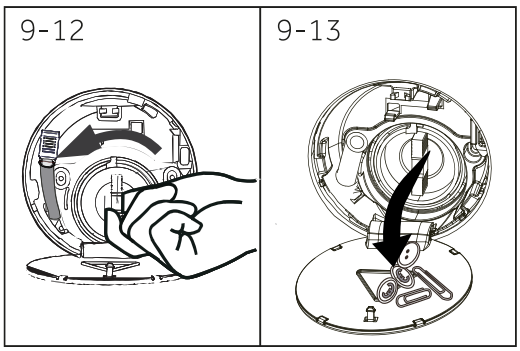

1. Isključite uređaj i izvucite utikač iz utičnice (sl. 9-8).
2. Gurnite i otvorite servisni poklopac (slika 9-9).
3. Obezbedite ravnu posudu za prihvatanje zaostale vode (slika 9-10). Može biti i većih količina!
4. Izvucite odvodno crevo i držite njegov kraj iznad posude (sl. 9-10).
5. Izvadite zaptivni čep iz odvodnog creva (sl. 9-10).
6. Nakon potpunog ispuštanja vode zatvorite odvodno crevo (sl. 9-11) i gurnite ga nazad u mašinu.
7. Odvrnite nalevo i uklonite filter pumpe (slika 9-12).
8. Uklonite prljavštinu (slika 9–13).

9. Pažljivo očistite filter pumpe, npr. koristeći tekuću vodu (sl. 9-14).
10. Nakon čišćenja, ponovo postavite ručku i zategnite je da se ne pomera. U tom trenutku, ručka je u vertikalnom položaju (sl. 9-15).
11. Zatvorite servisni poklopac.

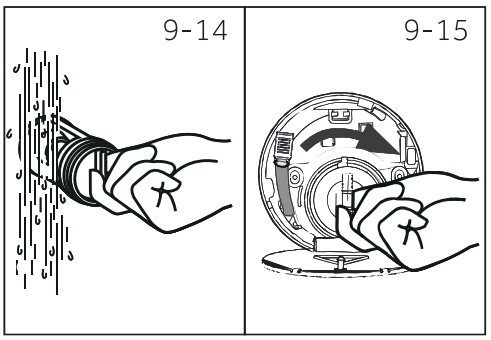

OPREZ!

► Zaptivanje filtera pumpe mora biti čisto i neoštećeno. Ako poklopac nije potpuno zategnut, voda može da iscuri.
► Filter mora biti na mestu, jer u suprotnom može doći do curenja.

9.7 Čišćenje bubnja

Ovaj program se koristi za čišćenje unutrašnjih i spoljašnjih cilindara mašina za pranje veša, a različiti režimi čišćenja mogu se izabrati u različitim scenarijima upotrebe.

1. Režim čišćenja dlaka: Izaberite program „Čišćenje bubnja", dodirnite dugme „Temp.", podesite temperaturu na „Hladno" (bez grejanja) i prikazaće se vreme rada „8^{M}", pokrenite program. Tokom upotrebe mašine za pranje veša, perut se može nakupiti u unutrašnjosti mašine. Pokretanje ovog režima može efikasno da ukloni perut. Nemojte dodavati nikakav deterdžent i uverite se da u cilindru nema odeće.
2. Režim samočišćenja cilindra: Izaberite program „Čišćenje bubnja", dodirnite dugme „Temp.", podesite temperaturu na „90", prikazaće se vreme rada „60^{M}" i pokrenite program. Ovaj režim može efikasno ukloniti zaostale mrlje na zidu cilindra putem čišćenja na visokoj temperaturi. Nemojte dodavati nikakav deterdžent i uverite se da u cilindru nema odeće.

10-Rešavanje problema

Mnoge probleme koji se javljaju možete rešiti sami bez posebne ekspertize. U slučaju problema, proverite sve prikazane mogućnosti i pratite uputstva u nastavku pre nego što kontaktirate servis. Pogledajte KORISNIČKI SERVIS.

UPOZORENJE!

- ► Pre održavanja, isključite uređaj i izvucite utikač iz utičnice.
- ► Električnu opremu treba da servisiraju samo kvalifikovani stručnjaci za elektriku, jer nepravilne popravke mogu prouzrokovati značajna oštećenja.
- ► Oštećeni električni kabl mora zameniti samo proizvođač, njegov ovlašćeni serviser ili druga kvalifikovana osoba kako bi se izbegla opasnost.

10.1 Šifre informacija

Sledeće šifre se prikazuju samo za informacije koje se odnose na ciklus pranja. Ne smeju se preduzimati nikakve mere.

Šifra	Poruka
1:25	Preostalo vreme ciklusa pranja biće 1 sat i 25 minuta.
6:30	Preostalo vreme ciklusa pranja, uključujući izabrano odlaganje završetka, biće 6 sati i 30 minuta.
End	Ciklus pranja je završen. Uređaj se automatski isključuje.
Lock	Vrata su zatvorena zbog visokog nivoa vode, visoke temperature vode ili ciklusa centrifuge.
OFF	Zvučna signalizacija je deaktivirana.
On	Zvučna signalizacija je aktivirana.
cLoF	Funkcijski tasteri su zatvoreni. Promena programa je nevažeća.

10.2 Rešavanje problema pomoću koda na displeju

Problem	Uzrok	Rešenje
CLr FLtr	• Greška ispuštanja vode, voda se ne ispušta u potpunosti u roku od 6 minuta.	• Očistite filter pumpe. • Proverite instalaciju odvodnog creva.
E2	• Greška pri zaključavanju.	• Pravilno zatvorite vrata.
E4	• Nivo vode nije dostignut nakon 12 minuta. • Odvodno crevo se samostalno sifonira.	• Uverite se da je slavina potpuno otvorena i da je pritisak vode normalan. • Proverite instalaciju odvodnog creva.
E8	• Greška u nivou zaštite od vode.	• Obratite se servisu.
E5	• Greška pri ispuštanju vode. Voda nije potpuno ispuštena tokom podešenog vremena. (Program Refresh)	• Očistite filter pumpe. • Proverite instalaciju odvodnog creva.
F3	• Greška senzora temperature.	• Obratite se servisu.
F4	• Greška u grejanju.	• Obratite se servisu.
F7	• Greška motora.	• Obratite se servisu.
FA	• Greška senzora nivoa vode.	• Obratite se servisu.
FH	• Modul iot nije konfigurisan.	• Obratite se servisu.

Problem	Uzrok	Rešenje
FC0, FC1 ili FC2	• Greška neuobičajene komunikacije.	• Obratite se servisu.
Eb	• Odeća je uhvaćena.	• Otvorite vrata mašine i u potpunosti umetnite odeću u bubanj, a zatim pritisnite dugme „Start" da biste pokrenuli program.

10.3 Rešavanje problema bez koda na displeju

Problem	Uzrok	Rešenje
Mašina za pranje veša ne radi.	• Program još nije pokrenut. • Vrata nisu pravilno zatvorena. • Mašina nije uključena. • Nestanak struje. • Blokada tastera je aktivirana.	• Proverite program i pokrenite ga. • Pravilno zatvorite vrata. • Uključite mašinu. • Proverite napajanje. • Deaktivirajte blokadu tastera.
Mašina za pranje veša se ne puni vodom.	• Nema vode. • Dovodno crevo je savijeno. • Filter dovodnog creva je blokiran. • Pritisak vode je manji od 0,03 MPa. • Vrata nisu pravilno zatvorena. • Kvar u snabdevanju vodom.	• Proverite slavinu za vodu. • Proverite dovodno crevo. • Odblokirajte filter ulaznog creva. • Proverite pritisak vode. • Pravilno zatvorite vrata. • Obezbedite dovod vode.
Mašina ispušta vodu dok se puni vodom.	• Visina odvodnog creva je ispod 80 cm. • Kraj odvodnog creva može dopreti do vode.	• Proverite da li je odvodno crevo pravilno postavljeno. • Uverite se da odvodno crevo nije u vodi.
Kvar ispuštanja vode.	• Odvodno crevo je blokirano. • Filter pumpe je blokiran. • Kraj odvodnog creva je više od 100 cm iznad nivoa poda.	• Odblokirajte odvodno crevo. • Očistite filter pumpe. • Proverite da li je odvodno crevo pravilno postavljeno.
Snažne vibracije tokom centrifugiranja.	• Nisu uklonjeni svi transportni vijci. • Uređaj nema čvrst položaj. • Opterećenje mašine nije ispravno.	• Uklonite sve transportne vijke. • Obezbedite čvrsto tlo i ravan položaj. • Proverite težinu i balans tereta.
Rad se zaustavlja pre završetka ciklusa pranja.	• Nestanak vode ili struje.	• Proverite napajanje strujom i vodom.
Rad se zaustavlja na određeno vreme.	• Uređaj prikazuje kôd greške. • Problem zbog obrasca opterećenja. • Program vrši ciklus natapanja.	• Razmotrite kodove na displeju. • Smanjite ili podesite opterećenje. • Otkažite program i ponovo pokrenite.
Prekomerna pena koja pluta u bubnju i/ili fioci za deterdžent.	• Deterdžent nije odgovarajući. • Prekomerna upotreba deterdženta.	• Proverite preporuke za deterdžent. • Smanjite količinu deterdženta.

10-Rešavanje problema

Problem	Uzrok	Rešenje
Automatsko podešavanje vremena pranja.	• Biće podešeno trajanje programa pranja.	• To je normalno i ne utiče na funkcionalnost.
Centrifuga nije uspela.	• Veš nije izbalansiran.	• Proverite opterećenje mašine i veš i ponovo pokrenite program centrifuge.
Nezadovoljavajući rezultat pranja.	• Stepen zaprljanosti nije u skladu sa izabranim programom.	• Izaberite drugi program.
	• Količina deterdženta nije bila dovoljna.	• Izaberite deterdžent prema stepenu zaprljanosti i prema specifikacijama proizvođača.
	• Maksimalno opterećenje je premašeno.	• Smanjite količinu punjenja.
	• Veš je bio neravnomerno raspoređen u bubnju.	• Prerasporedite veš.
Ostaci praška za pranje veša se nalaze na vešu.	• Nerastvorljive čestice deterdženta mogu napraviti bele fleke na vešu.	• Izvršite dodatno ispiranje. • Pokušajte da očetkate fleke sa suvog veša. • Izaberite drugi deterdžent.
Veš ima sive fleke.	• Uzrokovane su mastima kao što su ulja, kreme ili maziva.	• Prethodno obradite veš specijalnim sredstvom za čišćenje.

Napomena: Formiranje pene

Ako se uoči previše pene tokom ciklusa centrifuge, motor se zaustavlja i odvodna pumpa će se aktivirati na 90 sekundi. Ako eliminacija pene ne uspe do 3 puta, program se završava bez centrifuge.

Ako se poruke o grešci ponovo pojave čak i nakon preduzetih mera, isključite uređaj, isključite ga iz napajanja i kontaktirajte korisnički servis.

10.4 U slučaju nestanka struje

Trenutni program i njegovo podešavanje će biti sačuvani. Kada se napajanje ponovo uspostavi, rad će se nastaviti.

Ako dođe do prekida napajanja, otvaranje vrata je mehanički blokirano tokom programa pranja. Da biste izvadili veš, nivo vode za pranje veša ne bi trebalo da se vidi kroz stakleni prozor vrata. - Opasnost od opekotina! Nivo vode se mora spustiti kako je opisano u odeljku „Filter pumpe“. Tek tada povucite ručicu (A) ispod servisnog poklopca (sl. 10-1) dok se vrata ne otključaju blagim klikom. Nakon toga popravite sve delove.

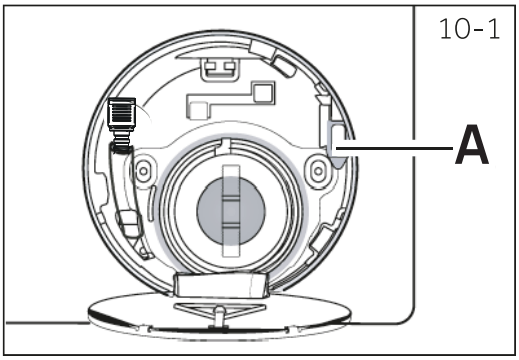

10-1

Kada je mašina za pranje veša u bezbednom stanju (nivo vode je na određenom rastojanju ispod prozora, temperatura bubnja je ispod 55 °C, unutrašnji bubanj se ne okreće), može se pristupiti otključavanju vrata mašine.

11.1 Priprema

► Izvadite uređaj iz ambalaže.
► Uklonite sav ambalažni materijal, uključujući zaštitnu foliju na kućištu, polistirensku bazu i držite ga van domašaja dece. Prilikom otvaranja pakovanja mogu se videti kapljice vode na plastičnoj kesi i prozoru. Ova normalna pojava je rezultat ispitivanja vodom u fabrici.

Napomena: Odlaganje ambalaže

Sve ambalažne materijale držite van domašaja dece i odložite ih na ekološki prihvatljiv način.

11.2 OPCIONO: Instalirajte podmetače za smanjenje buke

1. Prilikom otvaranja malog paketa, naći ćete četiri gumena podmetača za smanjenje buke. Oni se koriste za smanjenje buke (sl. 11-1).
2. Položite mašinu za pranje veša na bok, prozor okrenut prema gore, a donja strana prema rukovaocu (sl. 11-2).
3. Izvadite gumene podmetače za smanjenje buke i uklonite obostranu lepljivu zaštitnu foliju; nalepite ih oko dna; postavite gumene podmetače za smanjenje buke ispod kućišta mašine za pranje veša kao što je prikazano na slici 3 (dva duža podmetača u položaju 1 i 3, dva kraća podmetača u položaju 2 i 4). Na kraju ponovo postavite mašinu u uspravan položaj (slika 11-3).

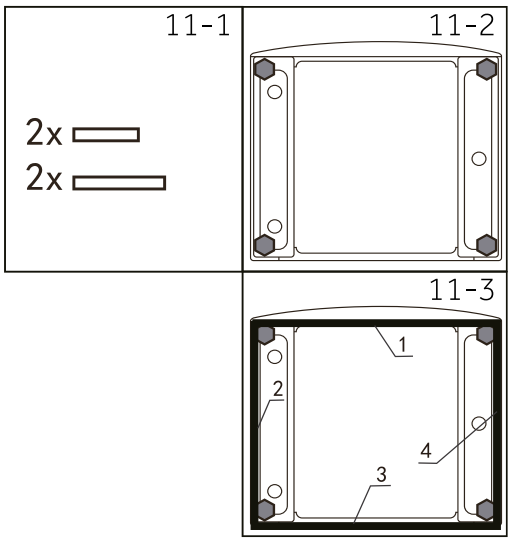

Dobronamerni savet:

Gumeni podmetač za smanjenje buke je opcionalan, može pomoći u smanjenju buke, možete ili ne morate da ga montirate u skladu sa sopstvenim zahtevima.

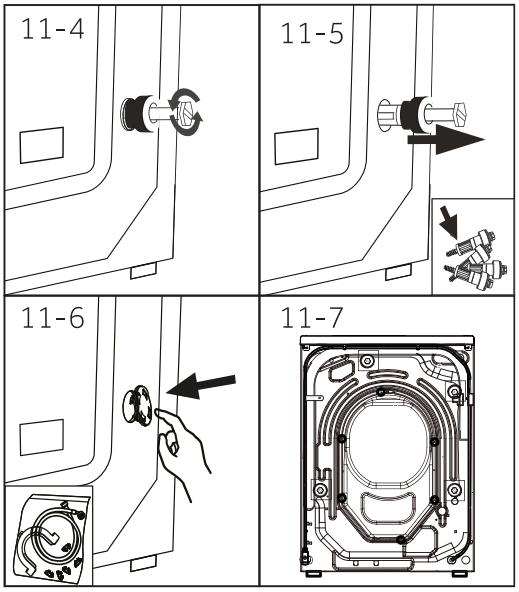

11.3 Uklonite transportne vijke

Transportni vijci su dizajnirani za stezanje antivibracionih komponenti unutar uređaja tokom transporta kako bi se sprečilo unutrašnje oštećenje.

1. Uklonite sva 4 vijka sa zadnje strane i izvadite plastične odstojnike (slika 11-4) (slika 11-5).
2. Popunite rupe čepovima za zatvaranje (slika 11-6) (slika 11-7).

Napomena: Čuvati na bezbednom mestu

Čuvajte sve delove transportne zaštite na bezbednom mestu za kasniju upotrebu. Kad god treba prvo pomeriti uređaj, ponovo instalirajte zaštitne delove.

11.4 Pomeranje uređaja

Ako će mašina biti premeštena na udaljenu lokaciju, postavite transportne vijke uklonjene pre instalacije kako biste sprečili oštećenje: Sklapanje se odvija obrnutim redosledom.

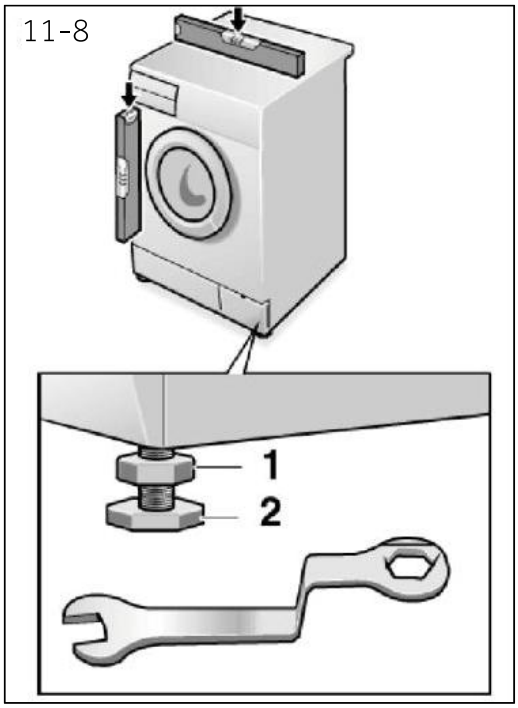

11.5 Poravnavanje uređaja

Podesite sve nožice (sl. 11-8) da biste postigli potpuno nivelisan položaj. To će smanjiti vibracije, a time i buku tokom upotrebe. Takođe, smanjiće i habanje. Preporučujemo da za podešavanje koristite libelu. Pod treba da bude što je moguće stabilniji i ravniji.

1. Otpustite sigurnosnu maticu (1) pomoću ključa.
2. Podesite visinu okretanjem nožice (2).
3. Zategnite sigurnosnu maticu (1) na kućište.

11.6 Priključak za odvod vode

Pravilno pričvrstite crevo za odvod vode na cevovod. Crevo mora da dosegne u jednoj tački visinu između 80 i 100 cm iznad donje ravni uređaja! Ako je moguće, uvek držite odvodno crevo pričvršćeno za kopču na zadnjem delu uređaja.

UPOZORENJE!

- ► Za priključivanje koristite samo isporučeno crevo.
- ► Nikada nemojte ponovo koristiti stare komplete creva!
- ► Priključite samo na dovod hladne vode.
- ► Pre priključenja proverite da li je voda čista i bistra.

Moguća su sledeća povezivanja:

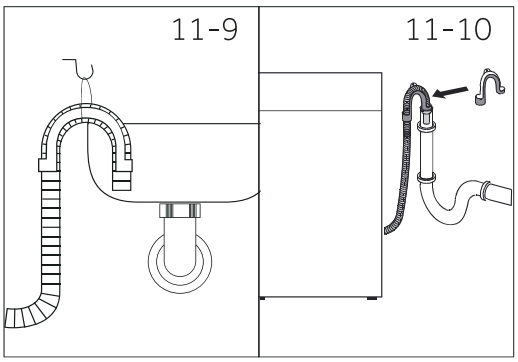

11.6.1 Crevo za vodu do lavaboa

- ► Okačite odvodno crevo sa U-nosačem preko ivice lavaboa odgovarajuće veličine (sl. 11-9).
- ► Adekvatno zaštitite U-nosač od klizanja.

11.6.2 Crevo za vodu do priključka za otpadnu vodu

- ► Unutrašnji prečnik cevi za odvod mora biti minimum 40 mm.
- ► Umetnite crevo za vodu u cev za otpadnu vodu približno 80–100 mm.
- ► Pričvrstite U-nosač i pričvrstite ga adekvatno (slika 11-10).

11.6.3 Crevo za vodu do priključka lavaboa

- ► Spoj mora biti iznad sifona.
- ► Spoj sa odvodom se obično zatvara čepom (A). On se mora ukloniti kako bi se sprečila bilo kakva nefunkcionalnost (sl. 11-11).
- ► Pričvrstite odvodno crevo stezaljkom.

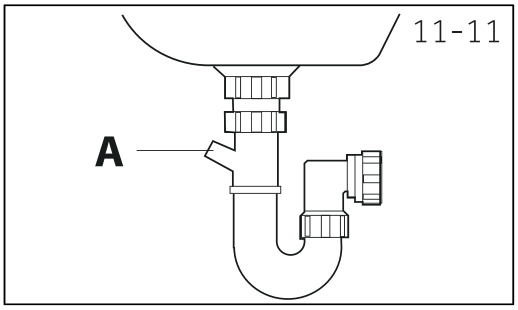

OPREZ!

- ► Crevo za vodu ne treba potapati u vodu i treba da bude čvrsto pričvršćeno i da ne curi. Ako je crevo za vodu postavljeno na zemlju ili ako je cev na visini manjoj od 80 cm, mašina za pranje veša će neprekidno ispuštati vodu dok se puni (efekat sifona).
- ► Crevo za vodu se ne produžava. Ako je potrebno, obratite se servisu.

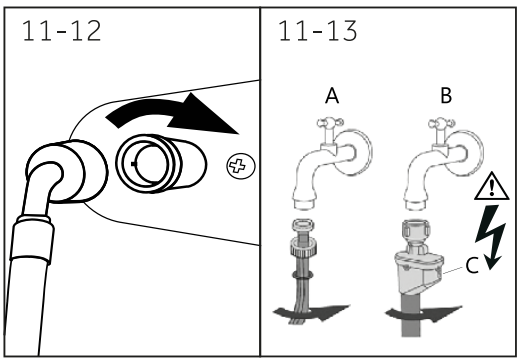

11.7 Priključak za svežu vodu

Uverite se da su zaptivke umetnute.

1. Povežite crevo za dovod vode sa ugaonim krajem na uređaj (sl. 11-12). Zategnite vijčani spoj rukom.
2. Drugi kraj se povezuje sa slavinom za vodu sa navojem od 3/4" (sl. 11-13).

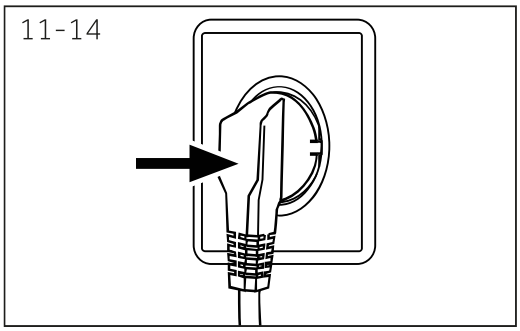

11.8 Električni priključak

Pre svakog povezivanja proverite:

- ► Da li napajanje, utičnica i osigurač odgovaraju vrednostima sa pločice sa podacima.
- ► Da li je utičnica uzemljena i ne koriste se višestruki utikač ili produžni kabl.
- ► da li su utikač i utičnica strogo usklađeni.
- ► **Samo u Velikoj Britaniji:** Utikač zadovoljava BS1363A standard.

Priključite utikač u utičnicu (slika 11-14).

UPOZORENJE!

- ► Uvek proverite da li su svi priključci (napajanje, odvod i crevo za vodu) obloženi, suvi i da ne cure!
- ► Vodite računa da ovi delovi nikada ne budu nagnječeni, savijeni ili uvrnuti.
- ► Ako je kabl za napajanje oštećen, mora ga zameniti serviser (pogledajte garantni list) kako bi se izbegla opasnost.

12-Tehnički podaci

12.1 Dodatni tehnički podaci

	HW100-BD14611U1
Napon u V	220 V –240 V / 50 Hz
Struja u A	10
Maks. snaga u W	2000
Pritisak vode u MPa	0,03≤P≤1
Neto težina u kg	78

12.2 Dimenzije proizvoda

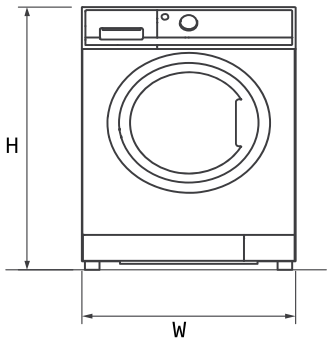

POGLED SA PREDNJE STRANE

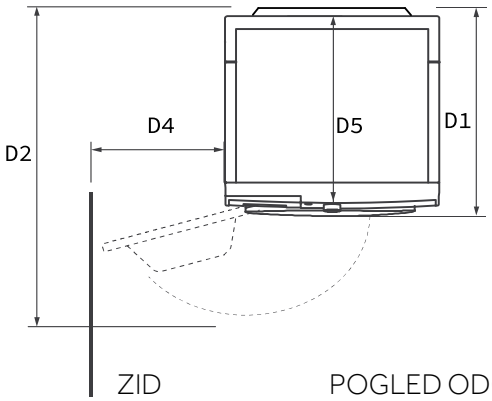

ZID

POGLED ODOZGO

DIMENZIJE PROIZVODA		HW100-BD14611U1
H	Ukupna visina proizvoda mm	850
W	Ukupna širina proizvoda mm	595
D5	Ukupna dubina proizvoda (Na glavnu kontrolnu tablu veličine) mm	570,5
D1	Ukupna dubina proizvoda (uključujući debljinu vrata) mm	589
D2	Dubina otvorenih vrata mm	1081
D4	Minimalni zazor vrata do susednog zida mm	187

Napomena: Tačna visina vaše podloške zavisi od toga koliko su nožice produžene od osnove mašine. Prostor u koji postavljate mašinu za pranje veša mora biti najmanje 40 mm širi i 20 mm dublji od njenih dimenzija.

12.3 Standardi i direktive CE

Ovaj proizvod ispunjava zahteve svih važećih direktiva EZ sa odgovarajućim harmonizovanim standardima, koji predviđaju CE oznaku.

13-Korisnički servis

Preporučujemo naš Haier korisnički servis i upotrebu originalnih rezervnih delova, a minimalni period tokom kog su dostupni rezervni delovi za mašinu za pranje veša u domaćinstvu je 10 godina.
Ako imate problem sa uređajem, prvo pogledajte odeljak REŠAVANJE PROBLEMA.

Ako tamo ne možete da pronađete rešenje, obratite se:

- ► Vašeg lokalnog prodavca.
- ► odeljak Usluge i podrška na www.haier-europe.com gde možete pronaći telefonske brojeve i često postavljana pitanja i gde možete aktivirati zahtev za servis.

Za određene informacije o proizvodu, prijavite se na zvanični veb-sajt kompanije Haier https://www.haier-europe.com/en_GB/technical-assistance/ i pretražite model koji koristite, kliknite na proizvod da biste otišli na stranicu sa detaljima, a zatim kliknite na „dokumenti" da biste pronašli korisničko uputstvo za preuzimanje. Informacije o proizvodu možete pronaći i na ovoj stranici.

Da biste kontaktirali naš servis, proverite da li imate na raspolaganju sledeće podatke.
Informacije se mogu naći na pločici sa podacima.
Model _____ Serijski br. _____

Takođe proverite Garantni list koji se isporučuje sa proizvodom u slučaju garancije.
Za opšte poslovne upite, u nastavku možete pronaći naše adrese u Evropi:

Adrese kompanije Haier u Evropi			
Zemlja*	**Poštanska adresa**	**Zemlja***	**Poštanska adresa**
Italija	Haier Europe Trading SRL Via De Cristoforis, 12 21100 Varese ITALIJA	**Francuska**	Haier France SAS 53 Boulevard Ornano - Pleyad 3 93200 Saint Denis FRANCUSKA
Španija **i Portugalija**	Haier Iberia SL Pg. Garcia Faria, 49-51 08019 Barcelona SPAIN	**Belgija - FR** **Belgija-NL** **Holandija** **Luksemburg**	Haier Benelux SA Anderlecht Route de Lennik 451 BELGIJA
Nemačka **Austrija**	Haier Deutschland GmbH Konrad-Zuse-Platz 6 81829 München NEMAČKA	**Poljska** **Mađarska** **Grčka** **Rumunija** **Rusija**	Haier Poland Sp. zo.o. Al. Jerozolimskie 181B 02-222 Warszawa POLJSKA
Ujedinjeno **Kraljevstvo**	Haier Smart Home UK&I 302 Bridgewater Place Birchwood Park Warrington WA3 6xG	**Češka** **i Slovačka**	Haier Europe čR s.r.o. Sokolovska 651/136a, 186 00 Praha 8 Karlin Czech Republic

*Više informacija pogledajte na stranici www.haier-europe.com.

13-Korisnički servis

Informacije o modelu dostupne su u bazi podataka proizvoda na https://eprel.ec.europa.eu/ pretraživanjem identifikatora modela navedenog u polju oznake Model proizvoda pričvršćene na proizvod.

HW100-BD14611U1

Haier



Kullanım kılavuzu
Çamaşır makinesi

HW100-BD14611U1

hOn Akıllı Ev Uygulaması indirin.

TR

Haier

Teşekkür ederiz

Bir Haier Ürünü satın aldığınız için teşekkür ederiz.

Lütfen cihazı kullanmadan önce bu talimatları dikkatlice okuyun. Talimatlar, cihazdan en iyi şekilde yararlanmanıza ve güvenli ve uygun kurulum, kullanım ve bakım sağlamanıza yardımcı olacak önemli bilgiler içermektedir.

Bu kılavuzu, cihazın güvenli ve doğru kullanımı için her zaman başvurabilmek amacıyla uygun bir yerde saklayın.

Cihazı satarsanız, başkasına verirseniz veya taşındığınızda bırakırsanız, yeni sahibinin cihazı ve güvenlik uyarılarını öğrenebilmesi için bu kılavuzu da teslim ettiğinizden emin olun.

Lejant



Uyarı - Önemli Güvenlik bilgileri



Genel bilgi ve ipuçları



Çevre bilgisi

İmha



Çevre ve insan sağlığının korunmasına yardımcı olun. Geri dönüştürmek için ambalajı uygun kaplara koyun. Elektrikli ve elektronik cihazların atıklarının geri dönüştürülmesine yardımcı olun. Bu sembolle işaretlenmiş cihazları evsel atıklarla birlikte atmayın. Ürünü yerel geri dönüşüm tesisine iade edin veya belediye ofisinizle iletişime geçin.



UYARI!

Yaralanma veya boğulma tehlikesi!

Cihazın elektrik bağlantısını kesin. Elektrik kablosunu kesin ve atın. Çocukların ve evcil hayvanların cihaz içinde kalmasını önlemek için kapak mandalını çıkarın.

İçerik

1- Güvenlik bilgileri 4

2- Ürün Açıklaması 7

3- Kontrol paneli 8

4- Programlar 14

5- Tüketim 16

6- Günlük kullanım 17

7- hOn Uygulaması 21

8- Çevre dostu yıkama 24

9- Bakım ve temizlik 25

10- Sorun giderme 28

11- Kurulum 31

12- Teknik veriler 35

13- Müşteri hizmetleri 36

1-Güvenlik bilgileri

Cihazı ilk kez çalıştırmadan önce aşağıdaki güvenlik ipuçlarını okuyun!

UYARI!

İlk kullanımdan önce

- Nakliye hasarı olmadığından emin olun.
- Tüm taşıma cıvatalarının çıkarıldığından emin olun.
- Tüm ambalajları çıkarın ve çocukların erişemeyeceği bir yerde saklayın.
- Ağır olduğu için cihazı her zaman en az iki kişiyle taşıyın.

Günlük kullanım

- Bu cihaz, kendilerine cihazın güvenli bir şekilde kullanılmasıyla ilgili gözetim veya talimat verildiği ve tehlikeleri anladıkları takdirde 8 yaş ve üzeri çocuklar ve fiziksel, duyusal veya zihinsel yetenekleri kısıtlı veya deneyim ve bilgi eksikliği olan kişiler tarafından kullanılabilir.
- Sürekli gözetim altında olmadıkça 3 yaşından küçük çocukları cihazdan uzak tutun.
- Çocuklar cihazla oynamamalıdır.
- Kapak açıkken çocukların veya evcil hayvanların cihaza yaklaşmasına izin vermeyin.
- Deterjanları çocukların ulaşamayacağı bir yerde saklayın.
- Çamaşırların birbirine dolanmasını önlemek için fermuarları kapatın, gevşek iplikleri düzeltin ve küçük parçalara dikkat edin. Gerekirse uygun bir çanta veya file kullanın.
- Cihaza çıplak ayakla veya ıslak veya nemli eller veya ayaklarla dokunmayın veya kullanmayın.
- Herhangi bir nem veya rutubetin buharlaşmasına izin vermek için çalışma sırasında veya sonrasında cihazın üzerini örtmeyin veya kaplamayın.
- Cihazın üzerine ağır nesneler veya ısı veya nem kaynakları koymayın.
- Cihazın yakınında yanıcı deterjan veya kuru temizleme maddesi kullanmayın veya saklamayın.
- Cihazın yakınında herhangi bir yanıcı sprey kullanmayın.
- Çözücü maddelerle işlem görmüş giysileri daha önce havada kurutmadan cihazda yıkamayın.
- Yanıcı gaz varken fişi çıkarmayın veya takmayın.
- Köpük kauçuk veya sünger benzeri malzemeleri sıcak yıkamayın.

1-Güvenlik bilgileri

UYARI!

Günlük kullanım

- Unla kirlenmiş çamaşırları yıkamayın.
- Herhangi bir yıkama programı sırasında deterjan çekmecesini açmayın.
- Yıkama işlemi sırasında kapağa dokunmayın, kapak ısınır.
- Su seviyesi lombozun üzerindeyse kapağı açmayın.
- Kapağı açmak için zorlamayın. Kapak, kendinden kilitlemeli bir cihazla donatılmıştır ve yıkama prosedürü bittikten kısa bir süre sonra açılır.
- Her yıkama programından sonra ve herhangi bir rutin bakım yapmadan önce cihazı kapatın ve elektrikten tasarruf etmek ve güvenlik için cihazın elektrik bağlantısını kesin.
- Cihazın fişini prizden çekerken kablodan değil fişten tutun.

Bakım / temizlik

- Temizlik ve bakım işlemleri sırasında çocukların gözetim altında tutulduğundan emin olun.
- Herhangi bir rutin bakım işlemine başlamadan önce cihazın elektrik bağlantısını kesin.
- Koku oluşmasını önlemek için lombozun alt kısmını temiz tutun ve cihaz kullanılmadığında kapağı ve deterjan çekmecesini açın.
- Cihazı temizlemek için su spreyi veya buhar kullanmayın.
- Güç kablosu hasar gördüyse, tehlikeyi önlemek için üretici, servis acentesi veya benzer yetkili kişiler tarafından değiştirilmelidir.
- Cihazı kendi başınıza tamir etmeye çalışmayın. Onarım durumunda lütfen müşteri hizmetlerimizle iletişime geçin.
- Metal nesneler, kimyasallar, kırılabilir ürünler, yanan mumlar, yanan sigaralar vb. gibi tüm yabancı nesneleri cihazdan çıkarın.

Kurulum

- Cihaz iyi havalandırılan bir yere yerleştirilmelidir. Kapağın tamamen açılmasına izin veren bir konum seçin.
- Cihazı kesinlikle açık havada nemli bir yere veya lavabo ünitesinin altı veya yakını gibi su sızıntılarına sebep olabilecek bir alana kurmayın. Su kaçağı olması durumunda güç kaynağını kesin ve makinenin doğal olarak kurumasını bekleyin.

1-Güvenlik bilgileri

UYARI!

Kurulum

- Cihazı yalnızca sıcaklığın 5°C'nin üzerinde olduğu yerlerde kurun veya kullanın.
- Cihazı doğrudan halı üzerine veya duvar veya mobilya yakınına yerleştirmeyin.
- Cihazı doğrudan güneş ışığı altına veya ısı kaynaklarının (örn. soba, ısıtıcı) yakınına kurmayın.
- Değer plakasındaki elektrik bilgilerinin güç kaynağı ile aynı olduğundan emin olun. Aksi takdirde, bir elektrikçiye başvurun.
- Çoklu fiş adaptörleri ve uzatma kabloları kullanmayın.
- Yalnızca cihazla birlikte verilen elektrik kablosu ve hortum setinin kullanıldığından emin olun.
- Elektrik kablosuna ve fişe zarar vermediğinizden emin olun. Hasarlıysa, bir elektrikçi tarafından değiştirilmesini sağlayın.
- Güç kaynağı için kurulumdan sonra kolayca erişilebilen ayrı bir topraklı priz kullanın. Cihaz topraklanmalıdır.

  Sadece İngiltere için: Cihazın güç kablosu, standart bir 3 kablolu (topraklı) prize uygun bir 3 kablolu (topraklı) fiş ile donatılmıştır. Üçüncü pimi (topraklama) kesinlikle kesmeyin veya sökmeyin. Fiş, cihaz kurulduktan sonra erişim sağlanabilir olmalıdır.
- Hortum mafsallarının ve bağlantılarının sağlam olduğundan ve sızıntı olmadığından emin olun.

Kullanım amacı

Bu cihaz sadece çamaşır makinesinde yıkanabilir çamaşırları yıkamak için tasarlanmıştır. Her zaman her giysi etiketinde verilen talimatları izleyin. Ev içi kullanım için özel olarak tasarlanmıştır. Ticari veya endüstriyel kullanım için tasarlanmamıştır.

Cihazda değişikliklere veya modifikasyonlara izin verilmez. Amaç dışı kullanım, tehlikelere ve tüm garanti ve sorumluluk taleplerinin geçersiz kalmasına neden olabilir.

Not:

Teknik değişiklikler ve farklı modeller nedeniyle, aşağıdaki bölümlerde yer alan resimler sizin modelinizden farklı olabilir.

2.1 Cihazın resmi.

Ön (Şekil 2-1):

2-1



1 Deterjan/Yumuşatıcı çekmecesi
2 Tezgah
3 Kontrol paneli
4 Kapak
5 Filtre kapağı
6 Ayarlanabilir ayak

Arka taraf (Şekil 2-2):

2-2

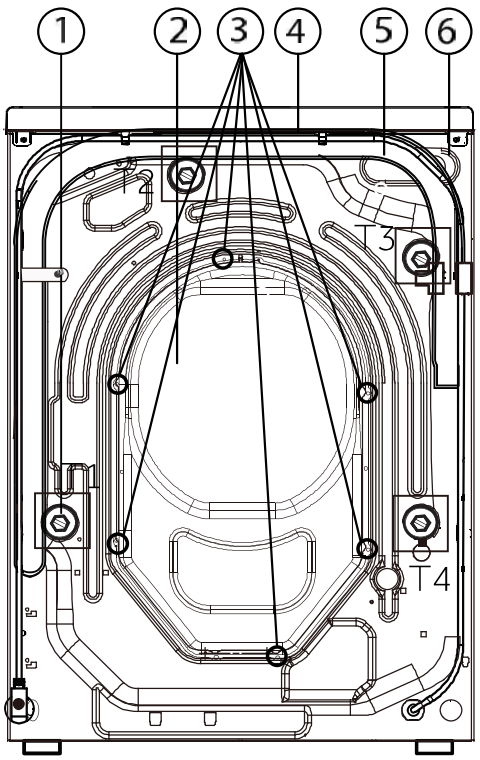

1 Nakliye cıvataları (T1-T4)
2 Arka kapak
3 Arka kapak vidaları
4 Güç kablosu
5 Tahliye hortumu
6 Su giriş valfi

2.2 Aksesuarlar

Bu listeye göre aksesuarları ve literatürü kontrol edin (Şekil 2-3):

2-3

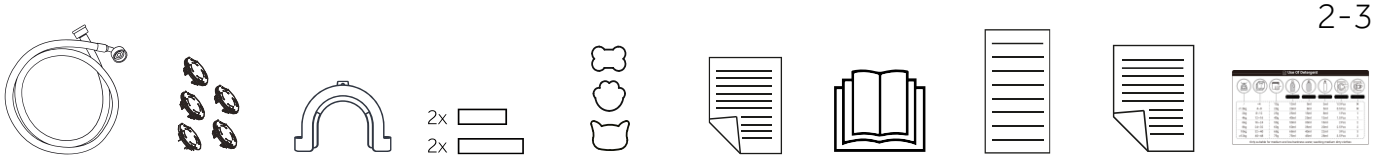

Giriş hortumu-montaj | 5 Kör tapa | Tahliye hortumu braketi | Gürültü azaltma pedleri | Tüy Giderme Süngeri | Garanti belgesi | Kullanım kılavuzu | Enerji etiketi | 10 yıl parça garantisi | Deterjan dozaj etiketi

3-Kontrol paneli

3-1



Not: Gerçek gösterime tabidir.

1. "Güç" düğmesi 2. Dokunmatik ekran 3. Deterjan/Yumuşatıcı çekmecesi

3-2



3.1 "Güç" düğmesi

Açmak için bu düğmeye (Şekil 3-2) hafifçe dokunun, ekran parlar. Kapatmak için yaklaşık 2 saniye boyunca tekrar dokunun. Herhangi bir panel ögesi veya program etkinleştirilmezse bir süre sonra makine otomatik olarak kapanacaktır.

Not: Güç kapalı

Wi-Fi bağlantısı yoksa, açık olan cihaz program başlamadan önce veya programın sonunda 2 dakika içinde etkinleştirilmezse otomatik olarak kapanır. Wi-Fi bağlantısı ile bekleme süresi 24 saattir.

3-3



3.2 Dokunmatik ekran

Bu üründe tam dokunmatik ekran kontrolü bulunmaktadır. Ekrana dokunarak veya kaydırarak yıkama programını seçebilir ve parametre ayarlarını tamamlayabilirsiniz. (Şekil 3-3)

3-4

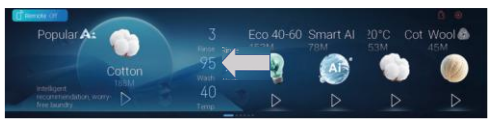

3.3 Program seçin

Ailenin günlük çamaşır durumuna göre tambur 23 yıkama programı ile donatılmıştır. Kullanıcılar ekranı sola kaydırarak daha fazla program seçebilir. Programı seçtikten sonra kullanıcı, programı başlatmak için programın altındaki " ▷ " düğmesine dokunabilir. Alternatif olarak kullanıcı, yıkama parametrelerini değiştirmek için program simgesine dokunarak parametre ayarlama arayüzüne girebilir. (Şekil 3-4)

3-5



3.4 Program bilgileri

Ekranın solunda mevcut programın bilgileri gösterilir. Kullanıcılar yıkama parametrelerini girmek ve ayarlamak için dokunabilirler. Kullanıcılar ayrıca " ▷ " düğmesine dokunarak programı doğrudan çalıştırabilirler. (Şekil 3-5)

3-6

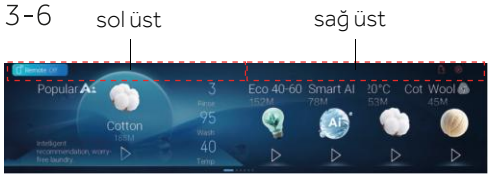

3.5 Ekranı aşağı çekme işlemi

Burada çalışmanın iki yolu vardır. İlk olarak, programın genel görünümünü görmek için sol üstten aşağı çekin. Alternatif olarak, ayarları açmak için sağ üstten aşağı çekin. (Şekil 3-6)

3-7



3.6 Ekran simgesi

Bunlar, etkinleştirildiğinde ekranın sağ üst köşesinde görünen simgelerdir. (Şekil 3-7)

Sembol	Anlamı
	Cihaz Wi-Fi'ya bağlı.
	Uzaktan kumanda etkinleştirildi.
	Tambur kapağı kilitli.
	Kontrol paneli kilitli.
	Buhar: Smart AI, Gömlek, Alerji Bakımı ve Bebek bakımı, varsayılan olarak buharlı yıkama işlevine sahiptir.
	Deterjan yok.
	Yumuşatıcı yok.

3-8

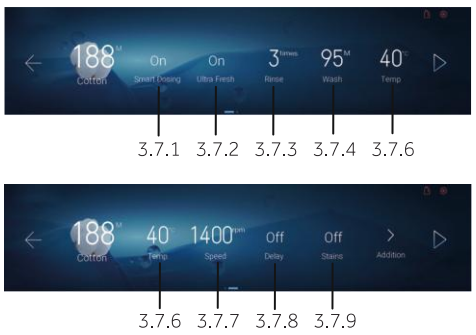

3.7 Program parametreleri

Kullanıcılar bu parametreleri ayarlayarak farklı yıkama etkileri elde edebilirler. Farklı programların farklı ayarlanabilir parametreleri vardır. (Şekil 3-8)

Not: Fabrika ayarları

Her programda en iyi sonuçları elde etmek için, Haier iyi tanımlanmış özel varsayılan ayarlara sahiptir. Özel bir gereklilik yoksa, varsayılan ayarlar önerilir.

3-9

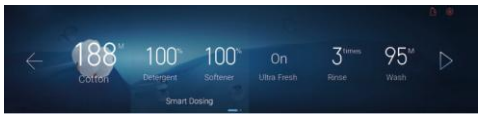

3.7.1 "Akıllı Dozajlama" Ayarı

Akıllı Dozajlama işlevini seçtikten sonra, deterjan ve yumuşatıcı dozlarını seçebilirsiniz. (Şekil 3-9)

- "Deterjan" Ayarı

Deterjan miktarını ayarlayın. Ayarlara göre farklı yıkama dozları seçilebilir, örneğin: %40 %70 %100 %120. Cihaz "Kapat" olarak ayarlandığında, deterjan dağıtım işlevi kapatılır.

- "Yumuşatıcı" Ayarı

Yumuşatıcı miktarını ayarlayın, Ayarlara göre farklı yıkama dozları seçilebilir, yani: %40, %70, %100, %120. Cihaz "Kapat" olarak ayarlandığında, yumuşatıcı dağıtım işlevi kapatılır.

3.7.2 "Ultra Fresh" Ayarı

Solunum penceresi işlevini açın veya kapatın. Silindirin içindeki havayı dış hava ile değiştirmek, kokuları etkili bir şekilde ortadan kaldırmak, silindirin içinde temiz hava sağlamak ve giysilerin küflenmesini önlemek için solunum penceresi işlevini kullanın.

3.7.3 "Durulama" Ayarı

Durulama işlevi, çamaşırları tatlı suyla daha yoğun bir şekilde durulamak için kullanılır. Bu, hassas cilde sahip kişiler için tavsiye edilir. Seçenekler ayarlanarak sıfır ila beş ek program seçilebilir. Farklı programların seçenekleri farklıdır.

3.7.4 "Yıkama" Ayarı

Programın yıkama süresini ayarlayın. Farklı programların farklı zaman ayarlama aralıkları vardır.

3.7.5 "Sıcaklık" Ayarı

Sıcaklık işlevi yıkama sıcaklığını değiştirmek için kullanılır; yıkama süresi en uygun parametre ayarlarına göre ayarlanacaktır.

3.7.6 "Hız" Ayarı

Hız işlevi, programın sıkma hızını değiştirmek veya sıkma seçimini kaldırmak için kullanılır. Hız seviyeleri şu şekilde ayrılmıştır: 0/400/600/800/1000/1200/1400.

3.7.7 "Geciktirme" Ayarı

Gecikme işlevi, yıkama prosedürünün bitiş zamanını ayarlamak için kullanılır. Ayarladıktan sonra, yıkamanın bitmesine ne kadar zaman kaldığını gösterecektir. Kullanıcılar, çamaşır yıkama prosedürünün ne kadar sürede tamamlanacağını ihtiyaçlarına göre ayarlayabilirler; değer aralığı 30 dakika ve maksimum optimum aralık 24 saattir. Bu işlev bazı programlarda mevcut değildir.

3.7.8 "Lekeler" Ayarı

Yıkanacak giysilerin üzerindeki leke türünü seçin: KAPALI/Meyve Suyu/Şarap/Çimen/ Toprak/Kan/Süt/Kahve/Ter/Çay/Ruj/Mavi mürekkep/Yağ

3-10

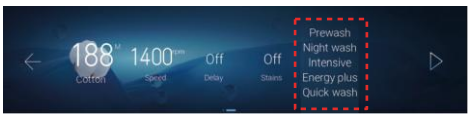

3.8 "Ekleme" Ayarı

Gerçek ihtiyaçlarınıza göre ek özellikleri etkinleştirip etkinleştirmeyeceğinizi seçebilirsiniz. Birden fazla ek özellik seçilebilir. Farklı programların seçilebilecek farklı program parametreleri vardır, lütfen geçerli arayüz ekranına bakın.

3.8.1 "Ön Yıkama" işlevi

Önce bir ön yıkama programı çalıştırın ve ardından ana yıkama programına geçin.

3.8.2 "Gece yıkama" işlevi

Bu programın seçilmesi bip sesini kapatacak ve alarm hariç sıkma hızını düşürecektir.
Çamaşırlar, elyafın mükemmel şekilde yayılması için son durulamadan sonra suya batırılmaya devam edilir. Tambur suyu tutma aşamasında makine zamanlayıcıyı duraklatır ve ekranda en fazla 12 saat sürebilen "Suda Bekletme" ibaresi görünür. 12 saat sonra dehidrasyon başlar ve program tamamlanır. Suda bekletme aşamasını atlamak için "Duraklat" düğmesine basın.

3.8.3 "Yoğun" işlevi
Yıkama süresini artırın ve yıkama sonucunu güçlendirin.

3.8.4 "Energy plus" işlevi
Güç tüketimini azaltmak için gerçek yıkama suyu sıcaklığını düşürün.

3.8.5 "Hızlı yıkama" işlevi
Ana yıkama süresini azaltın ve yıkamayı hızlandırın.

3-11



3.9 Uzaktan Kumanda
Cihazın Uzaktan Kumandasını hOn Uygulaması üzerinden etkinleştirmek/devre dışı bırakmak için dokunmatik panelin sol üst köşesindeki Uzaktan Kumanda düğmesine dokunun (şekil 3-11).
NOT: Eşleştirme prosedürünü başlatmak için lütfen Uygulama talimatlarını uygulayın. Daha fazla bilgi için lütfen özel "hOn Uygulaması" bölüm 7'ye bakın.

3-12



3.10 Ayarlar
Ekranın sağ üst köşesini aşağı kaydırarak, ek ayarlar için açılır menüyü açabilirsiniz. Aralarından seçim yapabileceğiniz toplam 11 ayar vardır. (Belirli ayarlar ve miktarlar gerçek gösterime tabidir.)

3.10.1 Yapay Zeka Tavsiyesi
Bu ayar etkinleştirilmiş olduğunda, makine kullanım alışkanlıklarınıza göre programlar önerecektir.

3-13



3.10.2 Tanımlama Ansiklopedisi
Bu simgeye dokunulduğunda giysi etiketlerindeki bazı simgelerin anlamları görüntülenebilir ve kullanıcılar, programın parametrelerini simgelerin talimatlarına göre ayarlayabilir.

3.10.3 Başlarken
Bu ayara tıkladığınızda kullanım kılavuzu açılacaktır.

3.10.4 Çocuk Kilidi
Ayarlar arayüzünde, Çocuk Kilidi işlevini etkinleştirmek için "Çocuk Kilidi" simgesine tıklayın. Ekranın sağ üst köşesinde çocuk kilidi simgesi görünecektir. Bu sırada, ekrandaki programlar ve parametreler üzerinde herhangi bir ayarlama yapılması kısıtlanacaktır. Çocuk kilidini açmak için ekranda herhangi bir konuma 3 saniye boyunca basın. Not: Programın çalışması bittikten sonra çocuk kilidi otomatik olarak kaldırılmaz.

3.10.5 Düğme Sesi

Sesli uyarı varsayılan olarak açık olacak şekilde ayarlanmıştır. Sesli uyarıyı devre dışı bırakmak için dokunmatik paneldeki Düğme Sesi düğmesine dokunun.

3-14



3.10.6 Parlaklık

Ekran parlaklığını değiştirmek için kullanılır; sol ve sağ göstergelere dokunarak veya kaydırarak ekran parlaklığını ayarlayabilirsiniz.

3-15



3.10.7 Su Sertliği

Menü ayarlarında, yerel su kalitesinin sertliğine bağlı olarak su sertliği (yumuşak/orta/sert) seçebilirsiniz. Çamaşır makinesi dozajı, yıkama işlemi için seçilen su sertliğine göre ayarlayacaktır.

3.10.8 Akıllı Sıralama

Akıllı sıralama işlevini açın veya kapatın, simgeye dokunun; simge arka planının vurgulanması, akıllı sıralama işlevinin açık olduğu anlamına gelir. Sistem, programları kullanıcının kullanım sıklığına göre görüntülenen sırada sıralayacaktır; simge arka planının koyu griye dönmesi, akıllı sıralama işlevinin kapatıldığı anlamına gelir.

3-16

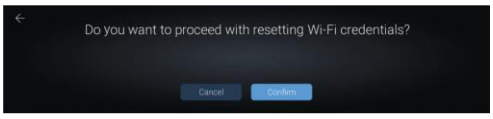

3.10.9 Wi-Fi

Wi-Fi kimlik bilgilerini sıfırlamak için bu simgeye dokunun.

3-17



3.10.10 Sistem Dili

Çalışma arayüzünün dilini değiştirebilirsiniz. Şu anda burada seçilebilecek dört Dil bulunmaktadır.

3-18

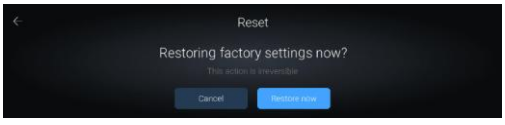

3.10.11 Sıfırla

Sistemi fabrika durumuna geri yüklemek için bu simgeye ve ardından "Sıfırla" düğmesine dokunun. Bu ayarlama geri döndürülemez.

4-Programlar

● Evet
○ İsteğe bağlı
/ Hayır
-- Su ısıtılmamış

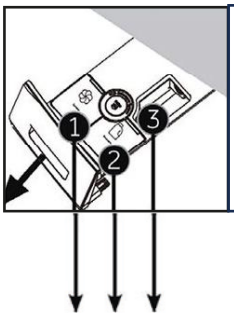

Aşağıdakiler için deterjan bölmesi:
❶ Kumaş Yumuşatıcı
❷ Sıvı Deterjan
❸ Sıvı/Toz Deterjan (Manuel Doz)

Yıkama Programı

Program	Maks. yıkama kapasitesi 10 kg	°C cinsinden yıkama sıcaklığı[1]	Ön Ayar	Yumuşatıcı	Deterjan	Manuel Doz	Dev/dk. cinsinden döndürme hızı	Uzaktan Kumanda	Durulama	Geciktirme	Ultra Fresh	Lekeler	Ön Yıkama[4]	Gece yıkama	Yoğun	Energy plus	Hızlı yıkama	Varsayılan süre (dakika) HW100
Eco 40-60	10	Soğuk - 60	40	○	○	●	1400	○	○	○	○	○	○	/	○	○	○	152
Smart AI	10	Soğuk - 60	40	●	●	○	1000	○	○	○	●	○	/	○	○	○	○	78
Pamuklu	10	Soğuk - 90	40	●	●	○	1400	○	○	○	●	○	○	○	○	○	○	188
Pamuklu 20°C	10	20	20	●	●	○	1000	○	○	○	●	/	○	○	○	○	○	53
Yünlü [2]	1	Soğuk - 40	Soğuk	●	○	○	800	○	○	○	/	/	/	○	/	/	/	45
Sentetik	5	Soğuk - 60	40	●	●	○	1200	○	○	○	●	○	○	○	○	○	○	144
Gömlek	3	Soğuk - 40	40	●	●	○	1000	○	○	○	●	○	○	○	○	○	○	70
Karma	10	Soğuk - 60	30	●	●	○	1000	○	○	○	●	○	○	○	○	○	○	70
Spor Giyim	2,5	Soğuk - 40	20	●	●	○	800	○	○	○	●	/	○	○	○	○	/	26
Hassas	2,5	Soğuk - 30	30	●	●	○	600	○	○	○	/	/	/	/	/	/	○	47
Alerji Bakımı	10	60, 90	60	●	●	○	1000	○	○	○	●	/	○	○	○	/	○	107
Hızlı 15' [3]	1	Soğuk - 40	Soğuk	●	●	○	1000	○	○	○	●	/	/	/	/	/	/	15
Bebek Bakımı	5	Soğuk - 90	60	●	●	○	1000	○	○	○	●	○	○	○	○	○	○	107
Kot	10	Soğuk - 60	30	●	●	○	1000	○	○	○	●	○	○	○	○	○	○	75
Yorgan	2,5	Soğuk - 40	30	/	○	●	800	○	○	○	●	/	○	○	/	○	○	74
XXL Yük	7	Soğuk - 60	30	●	●	○	1000	○	○	○	●	/	○	○	○	○	○	89
Sıkma	10	/	/	/	/	/	1000	○	/	/	●	/	/	/	/	/	/	8
Tambur temizliği	/	Soğuk veya 90	90	/	/	/	/	○	/	/	/	/	/	/	/	/	/	60
Refresh	1	60	60	/	/	/	/	○	/	/	/	/	/	/	/	/	/	18
Ultra Fresh	/	/	/	/	/	/	/	○	/	/	●	/	/	/	/	/	/	120
Outdoor giysileri	5	Soğuk - 40	30	/	○	●	1000	○	○	○	●	/	○	○	○	○	○	62
Evcil Hayvan Tüy Bakımı[5]	2,5	Soğuk - 30	20	●	●	○	1000	○	○	/	/	/	○	/	/	/	/	30
Hızlı 29'	2,5	Soğuk - 30	20	●	●	○	800	○	○	○	●	/	/	/	/	/	/	29

1) Sadece özel hijyenik gereksinimler için 90°C yıkama sıcaklığını seçin.
2) Bu makinenin yünlü yıkama programı, ürünlerin giysi etiketindeki ve bu çamaşır makinesinin üreticisi tarafından verilen talimatlara göre yıkanması koşuluyla, "elde yıkama" olarak etiketlenmiş yünlü giysilerin yıkanması için The Woolmark Company tarafından test edilmiş ve onaylanmıştır. M2421.
3) Program süresi kısa olduğu için deterjan miktarını azaltın.
4) Deterjan bölmesi; otomatik dozaj işlevini iptal ederseniz Ön Yıkama işlevi deterjanı otomatik olarak dozlamayacaktır.
5) Kendi kendine lif dökmeyen makinede yıkanabilir pamuklu ve sentetik kumaş giysilerin yanı sıra yapışan evcil hayvan tüylerinin çıkarılması gereken giysiler için. Tüy Giderme Süngeri ile birlikte kullanılmalıdır.

Ağır yükleri yıkarken, çamaşırlar sarıldığında çamaşır makinesi çok fazla sarsılabilir veya hareket edebilir. Tasarım ve spesifikasyonlar, kalite geliştirme amacıyla haber vermeden değiştirilebilir.

5-Tüketim

Enerji tüketim bilgileri için enerji etiketindeki QR kodunu tarayın.
Gerçek enerji tüketimi, yerel koşullara göre beyan edilenden farklı olabilir.

Not: Otomatik Tartı

Cihaz, bir yük algılama özelliğiyle donatılmıştır. Düşük yükte, bazı programlardaki enerji, su ve yıkama süresi otomatik olarak azaltılacaktır. Ekrandaki varsayılan süre "Smart AI, Sentetik, Pamuklu, Pamuklu 20°C, Eco 40-60" programını içeren yük ağırlığına bağlı olarak değişebilir.

Gösterge niteliğindeki bilgiler (2019/2023 sayılı Komisyon Yönetmeliği (AB) uyarınca):

Nominal Kapasite	Program	(kg)	(SS:DD)	ENERG (kWh/çevrim)	(L/çevrim)	Maks. Sıcaklık (°C)	Etkin Hız (RPM)	Artık Nem (%)
10kg	Eco 40-60	10,0	3:58	0,490	67,0	27,0	1330	53,0
	Eco 40-60	5,0	2:58	0,300	43,0	25,0	1330	53,0
	Eco 40-60	2,5	2:48	0,195	30,0	25,0	1330	55,0
	Pamuklu 20°C	10,0	0:53	0,250	85,0	20,0	1000	65,0
	Pamuklu 60°C	10,0	3:28	2,500	85,0	57,0	1400	53,0
	Sentetik 40°C	5,0	2:07	0,900	70,0	40,0	1200	37,0
	Süper Hızlı 15' 30°C	1,0	0:28	0,250	38,0	30,0	1000	65,0

Eco 40-60 programı dışındaki programlar için verilen değerler sadece gösterge niteliğindedir.
(AB) 2019/2014 Yönetmeliğinde tanımlanan daha fazla Enerji Etiketleme bilgisi, ürüne yapıştırılmış ürün etiketinin Model alanında bildirilen model tanımlayıcısını arayarak https://eprel.ec.europa.eu/ adresinde bulunabilir.

6.1 Güç kaynağı

Çamaşır makinesini bir güç kaynağına bağlayın (220V ila 240V~/50Hz; Şekil 6-1). Lütfen ayrıca Kurulum bölümüne bakın (bkz. s. 29).

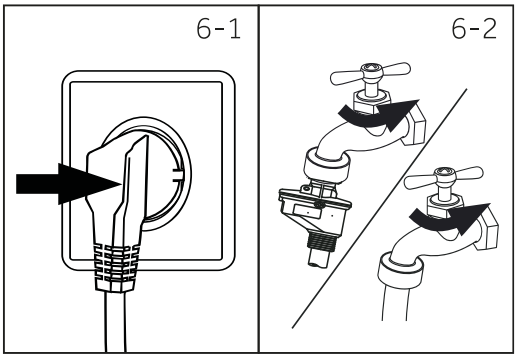

6.2 Su bağlantısı

- ► Bağlamadan önce su girişinin temizliğini ve berraklığını kontrol edin.
- ► Musluğu açın (Şekil 6-2).

Not: Sızdırmazlık

Kullanmadan önce musluğu açarak musluk ile giriş hortumu arasındaki bağlantı yerlerinde sızıntı olup olmadığını kontrol edin.

6.3 Çamaşırları hazırlama

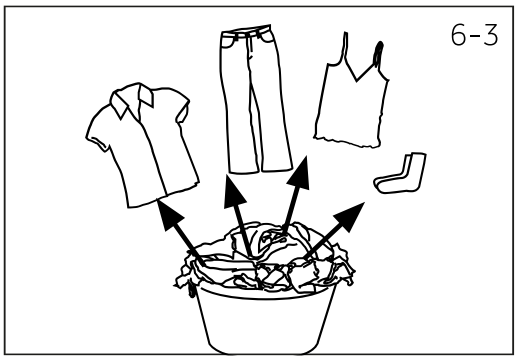

- ► Giysileri kumaşlarına (pamuklu, sentetik, yünlü veya ipek vb.) ve ne kadar kirli olduklarına göre ayırın (Şekil 6-3). Yıkama etiketlerinin bakım etiketlerine dikkat edin.
- ► Beyaz giysileri renkli olanlardan ayırın. Solup solmadıklarını veya akmadıklarını kontrol etmek için renkli kumaşları önce elde yıkayın.
- ► Cepleri boşaltın (anahtarlar, madeni paralar vb.) ve daha sert dekoratif nesneleri (örneğin broşlar) çıkarın.
- ► Bu hassas çamaşırların bakımı için eteksiz, narin ve ince perdeler gibi ince dokunmuş kumaşlar bir yıkama torbasına konulmalıdır (elde veya kuru temizleme daha iyi olur).
- ► Fermuarları, cırt cırtları ve kancaları kapatın, düğmelerin sıkıca dikildiğinden emin olun.
- ► Kenarları sıkı olmayan çamaşırlar, narin iç çamaşırlar gibi hassas çamaşırları ve çorap, kemer, sutyen vb. küçük parçaları bir yıkama torbasına koyun.
- ► Çarşaf, yatak örtüsü gibi büyük kumaş parçalarını açın.
- ► Kot pantolonları ve baskılı, desenli veya yoğun renkli kumaşları tersyüz edin; mümkünse ayrı yıkayın.

DİKKAT!

Kumaş olmayan, ayrıca küçük, gevşek veya keskin kenarlı parçalar, giysilerin ve cihazın arızalanmasına ve hasar görmesine neden olabilir.

Bakım tablosu

Yıkama		
95°C'ye kadar normal programda yıkanabilir	60°C'ye kadar normal programda yıkanabilir	60°C'ye kadar nazik programda yıkanabilir
40°C'ye kadar normal programda yıkanabilir	40°C'ye kadar nazik programda yıkanabilir	40°C'ye kadar çok nazik programda yıkanabilir
30°C'ye kadar normal programda yıkanabilir	30°C'ye kadar nazik programda yıkanabilir	30°C'ye kadar çok nazik programda yıkanabilir
Elde yıkayın maks. 40°C	Yıkamayın	
Ağartma		
Herhangi bir ağartma kullanılabilir	Sadece oksijen/klorsuz	Çamaşır suyu kullanmayın
Kurutma		
Normal sıcaklıktan tamburlu kurutma mümkün	Daha düşük sıcaklıkta tamburlu kurutma mümkün	Çamaşır makinesinde kurutulmaması gerekenler
Asarak kurutma	Sererek kurutma	
Ütüleme		
Maksimum 200°C'ye kadar sıcaklıkta ütüleyin	150°C'ye kadar orta sıcaklıkta ütüleyin	110°C'ye kadar düşük sıcaklıkta ütüleyin; buharsız (buharlı ütüleme geri dönüşü olmayan hasarlara neden olabilir)
Ütülemeyin		
Profesyonel Kumaş Bakımı		
Tetrakloreten ile kuru temizleme	Hidrokarbonlarda kuru temizleme	Kuru temizleme yapmayın
Profesyonel ıslak temizleme	Profesyonel ıslak temizleme yapmayın	

Bu sembollerden bazıları cihaz menüsünde bulunmayabilir.

6.4 Cihazın yüklenmesi

► Çamaşırları tek tek koyun.
► Aşırı yükleme yapmayın. Programlara göre farklı maksimum yüke dikkat edin! Maksimum yük için temel kural: Yük ile tambur üstü arasında altı inç mesafe bırakın.
► Kapağı dikkatlice kapatın ve çamaşır parçalarının sıkışmadığından emin olun.

6.5 Deterjan seçimi

► Yıkama verimliliği ve performansı, kullanılan deterjanın kalitesine göre değişir.
► Yalnızca makinede yıkama için onaylanmış deterjan kullanın.
► Gerekirse özel deterjanlar kullanın; örneğin, sentetik ve yünlü kumaşlar.
► Tezgah üstü deterjan çıkartmaları için ipuçlarına bakın.
► Trikloretilen ve benzeri ürünler gibi kuru temizleme maddeleri kullanmayın.

En iyi deterjanı seçin

	Deterjan türü				
Program	Evrensel	Renk	Hassas	Özel	Yumuşatıcı
Eco 40-60	√	√	-	-	√
Smart AI	√	√	-	-	√
Pamuklu	√	√	-	-	√
Pamuklu 20°C	√	√	-	-	√
Yünlü	-	-	√	√	√
Sentetik	√	√	-	-	√
Gömlek	√	√	-	-	√
Karma	√	√	-	-	√
Spor Giyim	-	-	√	√	-
Hassas	-	-	√	√	√
Alerji Bakımı	√	√	-	-	√
Hızlı 15'	√	√	-	-	√
Bebek Bakımı	-	-	√	√	√
Kot	-	√	-	√	√
Yorgan	-	-	√	√	o
XXL Yük	√	√	-	-	√
Sıkma	-	-	-	-	-
Tambur temizliği	-	-	-	√	-
Refresh	-	-	-	-	-
Ultra Fresh	-	-	-	-	-
Outdoor giysileri	-	-	-	√	o
Evcil Hayvan Tüy Bakımı	√	√	-	-	-
Hızlı 29'	√	√	-	-	√

√ = Tavsiye edilir - = Tavsiye edilmez o = hayır

6-Günlük kullanım

Sıvı deterjan kullanılıyorsa, zaman geciktirmenin etkinleştirilmesi önerilmez.

Aşağıdakilerin kullanılmasını tavsiye ediyoruz:

- ► Çamaşır tozu: 20°C ila 90°C* (en iyi kullanım: 40-60°C)
- ► Renkli deterjan: 20°C ila 60°C (en iyi kullanım: 30-60°C)
- ► Yünlü/hassas deterjan: 20°C ila 30°C (en iyi kullanım: 20-30°C)

* Sadece özel hijyenik gereksinimler için 90°C yıkama sıcaklığını seçin.
* Su sıcaklığını 60°C ve üzerinde seçerseniz daha az deterjan kullanmanızı tavsiye ederiz. Lütfen pamuklu veya sentetik kumaşlara uygun özel dezenfektan kullanın.
* Az veya serbest köpüklü deterjan tozu kullanılması daha iyidir.

7-hOn Uygulaması

Not: Kayıt

hOn Uygulamasının sürekli güncellenmesi nedeniyle, Uygulamanın işlevleri ve ekran arayüzü aşağıdaki açıklamadan farklı olabilir.

7.1 Genel bilgi

Bu cihaz, hOn Uygulaması aracılığıyla uzaktan kumanda için Wi-Fi teknolojisi ile donatılmıştır.

UYARI!

Cihazı uygulama üzerinden kullanırken bile bu kılavuzda belirtilen güvenlik önlemlerine uyun. Güvenli kullanım için bu talimatlara uyulması şarttır.

7.2 Gereksinimler

1. **Wi-Fi Ağı:** 802.11b/g/n ve 2,4 GHz bandı ile uyumlu bir yönlendirici gereklidir. 5 GHz'de çalışan ağlar ve genel ağlar desteklenmez. Ağ adı (SSID) 1 ile 32 karakter arasında, parola ise 8 ile 64 karakter arasında olmalıdır. Şifreleme seçenekleri arasında açık, WPA-PSK ve WPA2-PSK bulunur.
2. **Uyumlu Cihazlar:** Uygulama hem tabletlerde hem de akıllı telefonlarda Android, iOS ve Huawei cihazları için kullanılabilir.
3. **Konumlandırma:** Cihazı güçlü Wi-Fi sinyali olan bir alanda kurun.

Wi-Fi Teknik Özellikleri:
Frekans: 2400 MHz - 2483,5 MHz
Maks. Güç: 20 dBM
Standart: IEEE802.11 b/g/n ve Bluetooth® Düşük Enerji v4.2[1]

7.3 hOn Uygulamasının indirilmesi ve kurulması

hOn Uygulamasını edinmenin iki yolu vardır:

1. Akıllı Telefonunuzun Uygulama Mağazasından

- Aşağıdaki QR kodunu tarayın veya ***go.haier-europe.com/download-app*** adresini ziyaret edin.
- İndirmek ve yüklemek için cihazınızın yönergelerini izleyin.

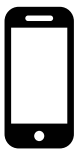

hOn Uygulamasını indirin



[1] ***Bluetooth®*** *kelime işareti ve logoları Bluetooth SIG, Inc. şirketine ait tescilli ticari markalardır ve bu markaların Candy Hoover Group Srl tarafından kullanımı lisans kapsamındadır. Diğer ticari markalar ve ticari isimler ilgili sahiplerine aittir.*

2. Doğrudan Cihazınızdan:

a. İlk Açılış:

1. Cihazı açın.
2. Tercih ettiğiniz dili seçin.
3. Ekranda bir QR kodu görünecektir: hOn Uygulamasını indirmek için bu kodu tarayın.

b. Sonraki Güç Açma:

1. Cihazı açın.
2. Kontrol panelindeki Uzaktan 

düğmesine basın.
3. Ekranda bir QR kodu görünecektir: hOn Uygulamasını indirmek için bu kodu tarayın.

Not: Kayıt

Bir profil oluşturmak (kaydolmak) yalnızca ilk kullanımda veya hesabınız silinmiş veya devre dışı bırakılmışsa gereklidir. Sonraki kullanımlar için e-posta adresiniz ve şifrenizle giriş yapmanız yeterlidir. Wi-Fi özelliklerini keşfetmek için uygulamadaki Tanıtım modunu kullanın.

7.4 Cihaz Eşleştirme

Not:

Ev ağı 2,4 GHz olarak ayarlanmalıdır: 5 GHz'de çalışan ağlar desteklenmez. Akıllı telefonunuzun, cihazı yapılandırmak için kullanmak istediğiniz aynı 2,4 GHz Wi-Fi ağına bağlı olduğundan emin olun.

1. hOn Uygulamasını açın, yeni bir profil oluşturun (veya halihazırda bir profiliniz varsa oturum açın).
2. "Cihaz Ekle" düğmesine dokunun ve kurulumu tamamlamak için akıllı telefonunuzdaki ekran talimatlarını izleyin.

7.5 Uzaktan Kumanda aktivasyonu

1. Yönlendiricinin açık ve internete bağlı olduğundan emin olun.
2. Çamaşırları yükleyin ve kapağı kapatın.
3. Cihazı açın.
4. Dokunmatik panelin sol üst köşesindeki Uzaktan 

düğmesine dokunun. Kapak kilitlenir.
5. Programı uygulama üzerinden başlatın. "GÜÇ" ve "BAŞLAT/DURAKLAT" düğmeleri dışında kontrol paneli devre dışı bırakılacaktır. Program sırasında sadece çocuk kilidi kullanılabilir.
6. Uzaktan kumanda, program sırasında Uzaktan 

düğmesine basılarak da etkinleştirilebilir.

Not: Uzaktan Kumanda Son Kullanma Tarihi

Uzaktan Kumanda etkinleştirildikten 24 saat sonrasına kadar uygulamadan bir komut gönderebilirsiniz.

7.6 Uzaktan Kumanda devre dışı bırakma

1. Bir program sırasında Uzaktan Kumanda 

düğmesine kısa süre basarak Uzaktan Kumandayı devre dışı bırakabilirsiniz; program devam eder. Programın durumunu uygulamada görüntüleyebilirsiniz ancak komut gönderemezsiniz (örn. durdurma/duraklatma).
2. Güvenlik koşulları izin veriyorsa kapak açılabilir.
3. Uygulama aracılığıyla uzaktan kumandaya devam etmek için kapağın kapalı olduğundan emin olun, ardından Uzaktan Kumanda 

düğmesine tekrar kısa süreli basın.

7.7 Uzaktan Kumanda ile Program Sonu

1. Programın sonunda kapağın kilidi açılır ve Uzaktan Kumanda devre dışı bırakılır.
2. 2 dakika sonra cihaz otomatik olarak kapanacaktır.

7.8 Wi-Fi Modülünü Kapatma ve Ağ Kimlik Bilgilerini Temizleme

Kayıtlı Wi-Fi ağ bilgilerini silmek ve Wi-Fi modülünü kapatmak için:

1. Cihazın açık olduğundan emin olun.
2. Herhangi bir program başlatmadan, cihaz ayarları menüsüne gidin.
3. Ekrandaki Ayarlar menüsünde Wi-Fi 

düğmesine dokunun. Sistem sizden işlemi onaylamanızı isteyecektir.
4. Sıfırlama işlemine devam etmek için "Onayla 

" veya işlemi iptal etmek için "İptal 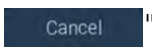

" ögesine dokunun.
5. Saklanan ağ bilgileri silinecektir. Çıkmak için ya bir program seçin ya da cihazı kapatın.
6. Cihazı yeniden bağlamak için hOn Uygulamasından çıkarın ve yeni bir eşleştirme prosedürü başlatın.

Not:

Bu prosedürü yalnızca cihazı satmayı düşünüyorsanız kullanın.

8-Çevre dostu yıkama

Çevreye duyarlı kullanım

► Enerji, su, deterjan ve zamanı en iyi şekilde kullanmak için önerilen maksimum yük boyutunu kullanmalısınız.
► Aşırı yükleme yapmayın (çamaşırların üzerinde el genişliği mesafesi).
► Az kirli çamaşırlar için Süper Hızlı 15' programını seçin.
► Her bir yıkama maddesinin tam dozlarını uygulayın.
► Uygun olan en düşük yıkama sıcaklığını seçin; modern deterjanlar 60°C'nin altında verimli bir şekilde temizler.
► Yalnızca yoğun leke nedeniyle varsayılan ayarları yükseltin.

Genel bilgi:

► Eco 40-60 programı, 40°C veya 60°C'de yıkanabilir olduğu beyan edilen normal kirli pamuklu çamaşırları aynı programda birlikte temizleyebilmektedir ve bu program AB eko-tasarım mevzuatına uygunluğu değerlendirmek için kullanılmaktadır.
► Enerji tüketimi açısından en verimli programlar genellikle daha düşük sıcaklıklarda ve daha uzun sürelerde çalışan programlardır.
► Gürültü ve kalan nem içeriği sıkma hızından etkilenir: sıkma hızı ne kadar yüksekse gürültü o kadar yüksek ve kalan nem içeriği o kadar düşük olur.
► Ev tipi çamaşır makinesini veya ev tipi kurutmalı çamaşır makinesini, ilgili programlar için üretici tarafından belirtilen kapasiteye kadar yüklemek, enerji ve su tasarrufuna katkıda bulunacaktır.

9.1 Deterjan çekmecesinin temizlenmesi

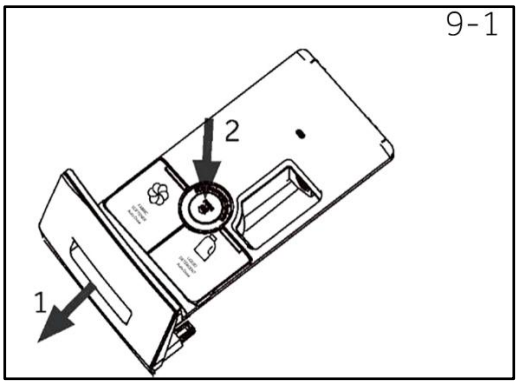

Deterjan kalıntısı olmamasına her zaman dikkat edin. Çekmeceyi düzenli olarak temizleyin (Şekil 9-1):

1. Çekmeceyi durana kadar dışarı çekin.
2. Serbest bırakma düğmesine basın ve çekmeceyi çıkarın.
3. Lavabonun içinde bir havluyla silerek temizleyin.
4. Çekmeceyi temiz olana kadar suyla yıkayın ve tekrar cihaza yerleştirin.

9.2 Makinenin temizlenmesi



- ► Temizlik ve bakım sırasında makinenin fişini prizden çekin.
- ► Makine kasasını (Şekil 9-2) ve kauçuk bileşenleri temizlemek için sıvı sabunlu yumuşak bir bez kullanın.
- ► Organik kimyasallar veya aşındırıcı çözücüler kullanmayın.

9.3 Su giriş valfi ve giriş valfi filtresi

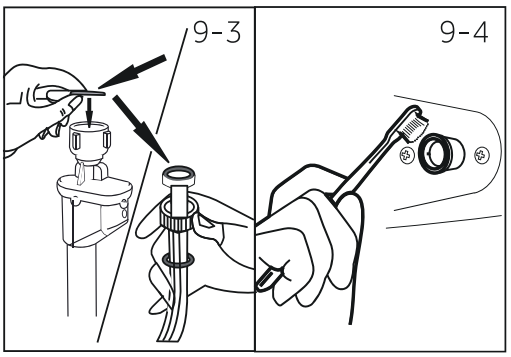

Su kaynağının kireç gibi katı maddelerle tıkanmasını önlemek için giriş valfi filtresini düzenli olarak temizleyin.

- ► Güç kablosunu prizden çekin ve su beslemesini kapatın.
- ► Cihazın arkasındaki (Şekil 9-3) ve musluğun üzerindeki su giriş hortumunu sökün.
- ► Filtreleri su ve bir fırça ile yıkayın (Şekil 9-4).
- ► Filtreyi takın ve giriş hortumunu takın.
- ► Sızıntı olup olmadığını görmek için musluğu açın.

9.4 Tamburun temizlenmesi

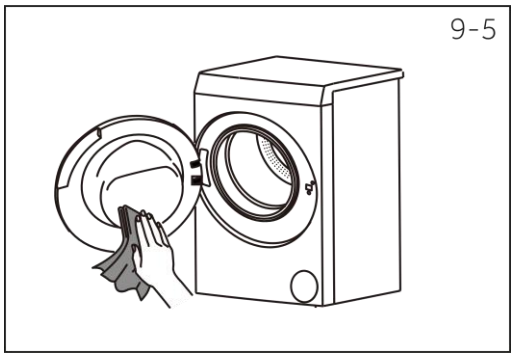

- ► Yanlışlıkla yıkanan eşyaları, özellikle toplu iğne, bozuk para vb. metal parçaları tamburdan ve kapak contasının oluğundan (kauçuk halka) çıkarın, çünkü bunlar pas lekelerine ve hasara neden olur.
- ► Pas lekelerini çıkarmak için klorür içermeyen bir temizleyici kullanın. Temizlik maddesi üreticisinin uyarı ipuçlarını dikkate alın.
- ► Temizlik için herhangi bir sert nesne veya çelik yünü kullanmayın.
- ► İşlemden sonra kapağı açın, contanın etrafındaki lekeleri ve köpüğü havluyla temizleyin ve contanın içini ve dışını temiz tutun (Şekil 9-5).

Not: Hijyenik

Düzenli bakımda olası aşındırıcı kalıntıları önlemek için 50 kullanım içinde "Tambur temizliği" programını çalıştırmanızı tavsiye ederiz. Gerekirse, yıkama maddesi bölmesine (2) az miktarda özel makine temizleyicisi ekleyin veya doğrudan kovaya koyun.

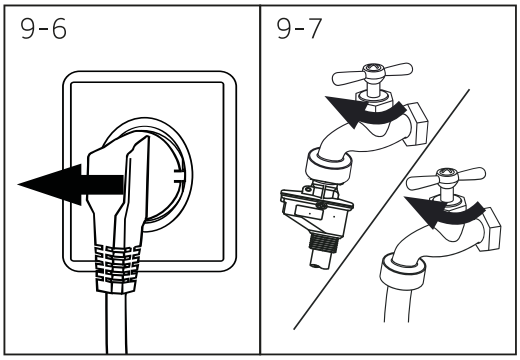

9.5 Uzun süreli kullanılmama

Cihaz uzun süre kullanılmadığında:
1. Elektrik fişini çekin (Şekil 9-6).
2. Su beslemesini kapatın (Şekil 9-7).
3. Nem ve koku oluşumunu önlemek için kapağı açın. Kullanılmadığında kapağı açık bırakın.

Bir sonraki kullanımdan önce elektrik kablosunu, su girişini ve tahliye hortumunu dikkatlice kontrol edin. Her şeyin düzgün bir şekilde kurulduğundan ve sızıntı olmadığından emin olun.

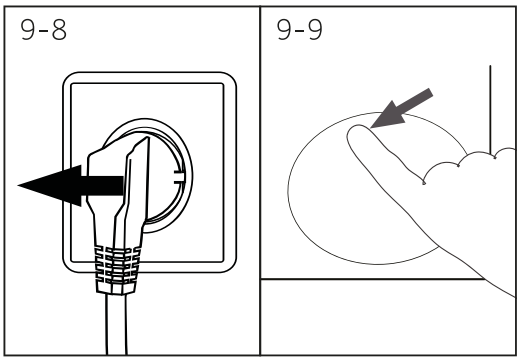

9.6 Pompa filtresi

Eğer cihaz aşağıdaki gibiyse, filtreyi ayda bir temizleyin ve pompa filtresini kontrol edin:
► Suyu tahliye etmiyorsa.
► Sıkmıyorsa.
► Çalışırken olağandışı gürültüye neden oluyorsa.

UYARI!

Haşlanma Riski! Pompa filtresindeki su çok sıcak olabilir! Herhangi bir işlem yapmadan önce lütfen suyun soğuduğundan emin olun.

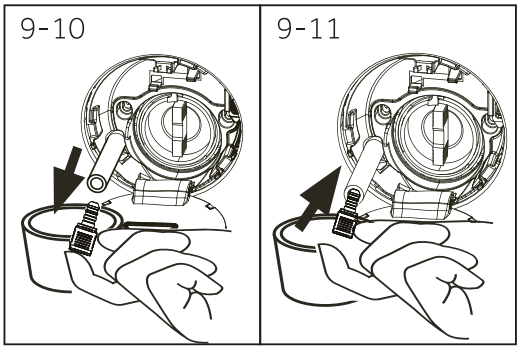

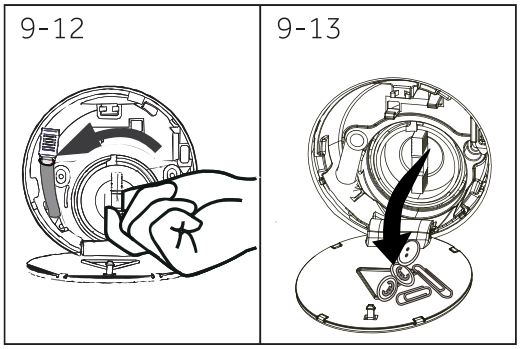

1. Makineyi kapatın ve fişini çekin (Şekil 9-8).
2. Servis kapağını iterek açın (Şekil 9-9).
3. Sızıntı suyunu toplamak için düz bir kap sağlayın (Şekil 9-10). Daha büyük miktarda su olabilir!
4. Tahliye hortumunu dışarı çekin ve ucunu kabın üzerinde tutun (Şekil 9-10).
5. Sızdırmazlık tapasını tahliye hortumundan çıkarın (Şekil 9-10).
6. Boşaltma tamamlandıktan sonra boşaltma hortumunu kapatın (Şekil 9-11) ve makineye geri itin.
7. Pompa filtresini saat yönünün tersine çevirerek çıkarın (Şekil 9-12).
8. Atıkları ve kiri temizleyin (Şekil 9-13).

9. Pompa filtresini, örneğin akan su kullanarak dikkatlice temizleyin (Şekil 9-14).
10. Temizledikten sonra kolu tekrar takın ve hareket etmeyene kadar sıkın. Bu sırada kol dikey durumdadır (Şekil 9-15).
11. Servis kapağını kapatın.

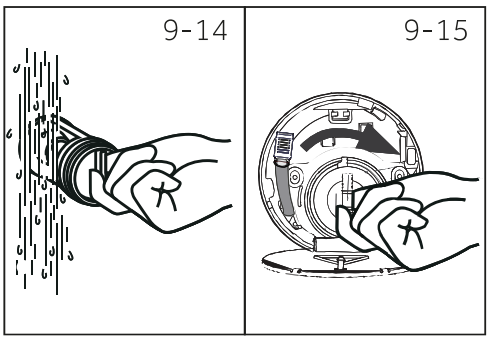

DİKKAT!

► Pompa filtre contası temiz ve zarar görmemiş olmalıdır. Kapak tam olarak sıkılmazsa su sızabilir.
► Filtre yerinde olmalıdır, aksi takdirde sızıntıya neden olabilir.

9.7 Tambur temizliği

Bu program çamaşır makinelerinin iç ve dış silindirlerini temizlemek için kullanılır ve farklı kullanım senaryolarında farklı temizleme modları seçilebilir.

1. Tüy temizleme modu: "Tambur temizliği" programını seçin, "Sıcaklık" düğmesine dokunun, sıcaklığı "Soğuk" (ısıtma yok) olarak ayarlayın ve çalışma süresini "8^{M}" olarak görüntüleyin ve programı başlatın. Çamaşır makinesinin kullanımı sırasında makinenin içinde kepek birikebilir. Bu modu çalıştırmak kepeği etkili bir şekilde giderebilir. Lütfen deterjan eklemeyin ve silindirin içinde giysi olmadığından emin olun.
2. Silindir kendi kendine temizlik modu: "Tambur temizliği" programını seçin, "Sıcaklık" düğmesine dokunun, sıcaklığı "90" olarak ayarlayın, "60^{M}" çalışma süresini görüntüleyin ve programı başlatın. Bu mod, silindir duvarındaki kalıntı lekeleri yüksek sıcaklıkta temizleme yoluyla etkili bir şekilde çıkarabilir. Deterjan eklemeyin ve silindirin içinde giysi olmadığından emin olun.

10-Sorun giderme

Ortaya çıkan birçok sorun, özel uzmanlık gerektirmeden kendi başınıza çözülebilir. Bir sorun olması durumunda lütfen gösterilen tüm olasılıkları kontrol edin ve bir satış sonrası servisle iletişime geçmeden önce aşağıdaki talimatları izleyin. Bkz. MÜŞTERİ HİZMETLERİ.

UYARI!

- ► Bakımdan önce cihazı devre dışı bırakın ve elektrik fişini prizden çekin.
- ► Uygun olmayan onarımlar önemli hasarlara neden olabileceği için elektrikli ekipmanın servisi yalnızca kalifiye elektrik uzmanları tarafından yapılmalıdır.
- ► Hasarlı bir güç kablosu tehlikeyi önlemek için sadece üretici, servis acentesi veya benzer yetkili kişiler tarafından değiştirilmelidir.

10.1 Bilgi kodları

Aşağıdaki kodlar, yalnızca yıkama programına ilişkin bilgiler için görüntülenir. Herhangi bir önlem alınmamalıdır.

Kod	İleti
1:25	Kalan yıkama programı süresi 1 saat 25 dakika olacaktır.
6:30	Seçilen bitiş zamanı geciktirme dahil olmak üzere, kalan yıkama programı süresi 6 saat 30 dakika olacaktır.
End	Yıkama programı tamamlanmıştır. Cihaz otomatik olarak kapanır.
Lock	Yüksek su seviyesi, yüksek su sıcaklığı veya sıkma programı nedeniyle kapak kapalı.
OFF	Sesli uyarı devre dışı bırakıldı.
On	Sesli uyarı etkinleştirildi.
cLoF	İşlev tuşları kapalı. Program değişikliği geçersiz.

10.2 Ekran koduyla sorun giderme

Sorun	Neden	Çözüm
CLr FLtr	• Drenaj hatası; su 6 dakika içinde tamamen boşaltılmadı.	• Pompa filtresini temizleyin. • Tahliye hortumu tesisatını kontrol edin.
E2	• Kilit hatası.	• Kapağı düzgün bir şekilde kapatın.
E4	• Su seviyesine 12 dakika sonra ulaşılamadı. • Tahliye hortumu kendi kendine boşalıyor.	• Musluğun tamamen açık olduğundan ve su basıncının normal olduğundan emin olun. • Tahliye hortumu tesisatını kontrol edin.
E8	• Su koruma seviyesi hatası.	• Satış sonrası servis ile iletişime geçin.
E5	• Drenaj hatası. Su, ayarlanan sürede tamamen boşaltılmadı. (Programı Refresh)	• Pompa filtresini temizleyin. • Tahliye hortumu tesisatını kontrol edin.
F3	• Sıcaklık sensörü hatası.	• Satış sonrası servis ile iletişime geçin.
F4	• Isıtma hatası.	• Satış sonrası servis ile iletişime geçin.
F7	• Motor hatası.	• Satış sonrası servis ile iletişime geçin.
FA	• Su seviye sensörü hatası.	• Satış sonrası servis ile iletişime geçin.
FH	• ioT modülü yapılandırılamıyor.	• Satış sonrası servis ile iletişime geçin.
FC0, FC1 veya FC2	• Anormal iletişim hatası.	• Satış sonrası servis ile iletişime geçin.

Sorun	Neden	Çözüm
Eb	• Giysiler sıkışıyor.	• Lütfen makinenin kapağını açın ve giysileri kabın içine tamamen yerleştirin, ardından programı çalıştırmak için "Başlat" düğmesine basın.

10.3 Ekran kodu olmadan sorun giderme

Sorun	Neden	Çözüm
Çamaşır makinesi çalışmıyor.	• Program henüz başlamadı. • Kapak düzgün kapatılmamış. • Makine açılmadı. • Güç kesintisi. • Çocuk kilidi etkinleştirildi.	• Programı kontrol edin ve başlatın. • Kapağı düzgün bir şekilde kapatın. • Makineyi açın. • Güç kaynağını kontrol edin. • Çocuk kilidini devre dışı bırakın.
Çamaşır makinesi su ile doldurul-mayacaktır.	• Su yok. • Giriş hortumu bükülmüş. • Giriş hortumu filtresi tıkalı. • Su basıncı 0,03 MPa'dan az. • Kapak düzgün kapatılmamış. • Su kaynağı arızası.	• Su musluğunu kontrol edin. • Giriş hortumunu kontrol edin. • Giriş hortumu filtresinin tıkanıklığını giderin. • Su basıncını kontrol edin. • Kapağı düzgün bir şekilde kapatın. • Su beslemesini sağlayın.
Makine doldurulurken boşaltılıyor.	• Tahliye hortumunun yüksekliği 80 cm'nin altında. • Tahliye hortumunun ucu suya ulaşabilir.	• Tahliye hortumunun doğru takıldığından emin olun. • Tahliye hortumunun su içinde olmadığından emin olun.
Drenaj arızası.	• Tahliye hortumu tıkalı. • Pompa filtresi tıkalı. • Tahliye hortumu ucu zemin seviyesinden 100 cm'den daha yüksekte.	• Tahliye hortumundaki tıkanıklığı giderin. • Pompa filtresini temizleyin. • Tahliye hortumunun doğru takıldığından emin olun.
Sıkma sırasında güçlü titreşim.	• Tüm nakliye cıvataları çıkarılmamıştır. • Cihaz sağlam bir konumda değil. • Makine yükü doğru değil.	• Tüm nakliye cıvatalarını çıkarın. • Sağlam bir zemin ve düz bir konum sağlayın. • Yük ağırlığını ve dengesini kontrol edin.
Yıkama programı tamamlanmadan çalışma duruyor.	• Su veya elektrik arızası.	• Güç ve su beslemesini kontrol edin.
Çalışma bir süreliğine duruyor.	• Cihaz hata kodunu görüntüler. • Yükleme modelinden kaynaklanan sorun. • Program, ıslatma programı gerçekleştiriyor.	• Ekran kodlarını dikkate alın. • Yükü azaltın veya ayarlayın. • Programı iptal edin ve yeniden başlatın.
Tamburdan ve/veya deterjan çekmecesinden aşırı köpük taşıyor.	• Deterjan uygun değildir. • Aşırı deterjan kullanımı.	• Deterjan önerilerini kontrol edin. • Deterjan miktarını azaltın.

10-Sorun giderme

Sorun	Neden	Çözüm
Yıkama süresinin otomatik ayarlanması.	• Yıkama programı süresi ayarlanır.	• Bu normaldir ve işlevselliği etkilemez.
Sıkma başarısız.	• Çamaşır dengesizliği.	• Makine yükünü ve çamaşırları kontrol edin ve tekrar bir sıkma programı çalıştırın.
Tatmin edici olmayan yıkama sonucu.	• Kirlilik derecesi seçilen programla uyuşmuyor. • Deterjan miktarı yeterli olmayabilir. • Maksimum yük aşıldı. • Çamaşırlar tamburda eşit olmayan şekilde dağılmış.	• Başka bir program seçin. • Deterjanı kirlilik derecesine ve üretim özelliklerine göre seçin. • Yükü azaltın. • Çamaşırları gevşetin.
Çamaşırların üzerinde deterjan kalıntıları var.	• Çözünmeyen deterjan parçacıkları çamaşırların üzerinde beyaz benekler olarak kalabilir.	• Ekstra durulama yapın. • Benekleri kuru çamaşırlardan fırçalamaya çalışın. • Başka bir deterjan seçin.
Çamaşırlarda gri lekeler var.	• Yağlar, kremler veya merhemler gibi yağlardan kaynaklanır.	• Çamaşırlara özel bir temizleyici ile ön işlem uygulayın.

Not: Köpük oluşumu

Sıkma programı sırasında çok fazla köpük tespit edilirse, motor durur ve tahliye pompası 90 saniye süreyle etkinleştirilir. Bu köpük giderme işlemi 3 defaya kadar başarısız olursa, program sıkma yapılmadan sona erer.

Alınan önlemlere rağmen hata mesajları yeniden belirirse, cihazı kapatın, elektrik beslemesini kesin ve müşteri hizmetleriyle iletişime geçin.

10.4 Elektrik kesintisi durumunda

Mevcut program ve ayarı kaydedilecektir. Güç kaynağı geri geldiğinde çalışma devam edecektir.

Bir elektrik kesintisi çalışan bir yıkama programını yarıda keserse kapağın açılması mekanik olarak bloke edilir. Herhangi bir çamaşırı çıkarmak için kapağın camlı lombozunda su seviyesi görülmemelidir. - Yanma tehlikesi! Su seviyesi "Pompa filtresi" bölümünde açıklandığı gibi düşürülmelidir. O zamana kadar, servis kapağının (Şekil 10-1) altındaki kolu (A) hafif bir klik sesiyle kapak açılana kadar çekmeyin. Daha sonra tüm parçaları yeniden sabitleyin.

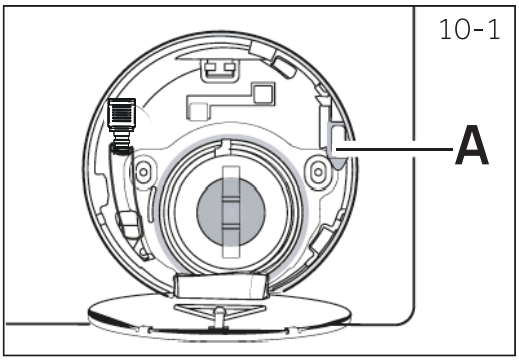

Çamaşır makinesi güvenli durumdayken (belirli bir mesafe boyunca pencerenin altındaki su seviyesinin altında, varil sıcaklığı 55°C'nin altında, iç tambur dönmüyor), makinenin kapaklarının kilidi açılabilir.

11.1 Hazırlık

► Cihazı ambalajından çıkarın.
► Dolap üzerindeki koruyucu film, polistiren taban dahil tüm ambalaj malzemelerini çıkarın, çocukların erişemeyeceği bir yerde saklayın. Paketi açarken plastik torba ve lomboz üzerinde su damlaları görülebilir. Normal olan bu durum, fabrikadaki su testlerinden kaynaklanır.

Not: Ambalaj imhası

Tüm ambalaj malzemelerini çocukların erişemeyeceği bir yerde saklayın ve çevreye zarar vermeyecek şekilde atın.

11.2 İSTEĞE BAĞLI: Gürültü azaltma pedlerini takın

1. Shrink paketi açtığınızda, dört adet gürültü azaltma pedi bulacaksınız. Bunlar gürültüyü azaltmak için kullanılır (Şekil 11-1).
2. Çamaşır makinesini, lomboz yukarı ve alt taraf operatöre bakacak şekilde yan yatırın (Şekil 11-2).
3. Gürültü azaltma pedlerini çıkarın ve çift taraflı yapışkan koruyucu filmi çıkarın; tabanın etrafına yapıştırın; Şekil 3'te gösterildiği gibi çamaşır makinesi kabininin altındaki gürültü azaltma pedleri (1 ve 3 konumlarında iki uzun ped, 2 ve 4 konumlarında iki kısa ped). Son olarak makineyi tekrar dik konuma getirin (Şekil 11-3).

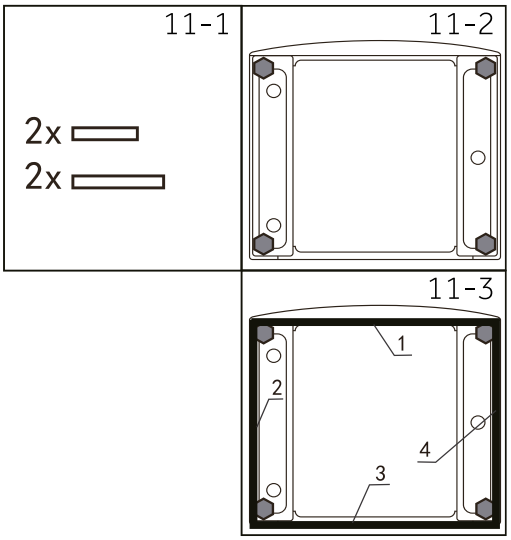

İpucu:
Gürültü azaltma pedi isteğe bağlıdır, gürültüyü azaltmaya yardımcı olabilir, lütfen kendi talebinize göre monte edin veya etmeyin.

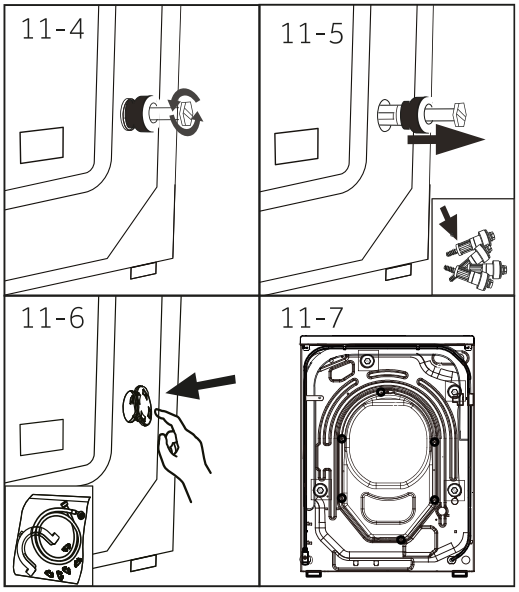

11.3 Nakliye cıvatalarını sökün

Nakliye cıvataları, taşıma sırasında iç hasarı önlemek amacıyla titreşim önleyici bileşenleri cihazın içine sabitlemek için tasarlanmıştır.

1. Arka taraftaki 4 cıvatayı çıkarın ve plastik ara parçaları (Şekil 11-4) (Şekil 11-5) çıkarın.
2. Sol delikleri kör tapalarla kapatın (Şekil 11-6) (Şekil 11-7).

Not: Güvenli bir yerde saklayın

Nakliye korumasının tüm parçalarını daha sonra kullanmak üzere güvenli bir yerde saklayın. Cihaz taşınacağı zaman, önce koruma parçalarını tekrar takın.

11.4 Cihazın taşınması

Makine uzak bir yere taşınacaksa, hasarı önlemek için kurulumdan önce çıkarılan nakliye cıvatalarını değiştirin: Montaj ters sırada gerçekleşir.

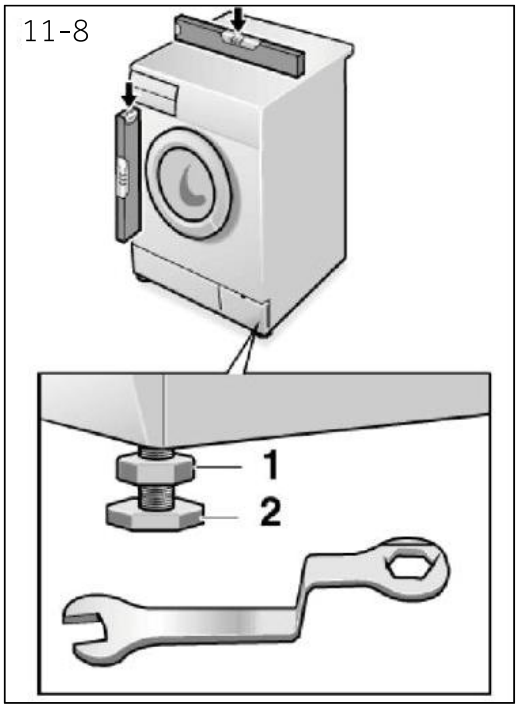

11.5 Cihazın hizalanması

Tam bir düz konum elde etmek için tüm ayakları (Şekil 11-8) ayarlayın. Bu, kullanım sırasında titreşimleri ve dolayısıyla gürültüyü en aza indirecektir. Aynı zamanda aşınma ve yıpranmayı da azaltacaktır. Ayarlama için bir su terazisi kullanmanızı öneririz. Zemin mümkün olduğunca sağlam ve düz olmalıdır.

1. Bir anahtar kullanarak kilit somununu (1) gevşetin.
2. Ayağı (2) çevirerek yüksekliği ayarlayın.
3. Kilit somununu (1) muhafazaya doğru sıkın.

11.6 Tahliye Suyu Bağlantısı

Su tahliye hortumunu borulara uygun şekilde sabitleyin. Hortum, bir noktada cihazın alt çizgisinin 80 ila 100 cm yukarısına ulaşmalıdır! Mümkünse tahliye hortumunu her zaman cihazın arkasındaki klipse sabitleyin.

UYARI!

- ► Bağlantı için sadece verilen hortum setini kullanın.
- ► Eski hortum setlerini kesinlikle tekrar kullanmayın!
- ► Sadece soğuk su kaynağına bağlayın.
- ► Bağlantıdan önce suyun temiz ve berrak olup olmadığını kontrol edin.

Aşağıdaki bağlantılar mümkündür:

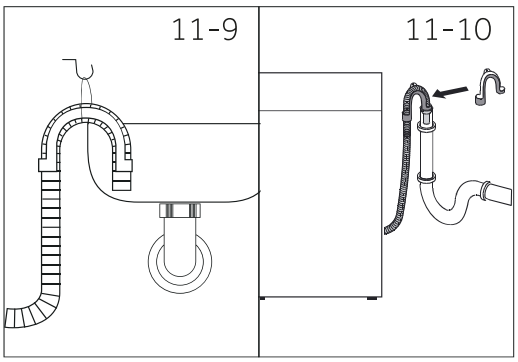

11.6.1 Lavaboya tahliye hortumu

- ► Tahliye hortumunu U desteğiyle birlikte yeterli büyüklükteki bir lavabonun kenarına asın (Şekil 11-9).
- ► U desteğini kaymaya karşı yeterince koruyun.

11.6.2 Atık su bağlantısına giden tahliye hortumu

- ► Havalandırma delikli dikme borusunun iç çapı en az 40 mm olmalıdır.
- ► Tahliye hortumunu atık su borusu içinde 80-100mm koyun.
- ► U desteğini takın ve yeterince sabitleyin (Şekil 11-10).

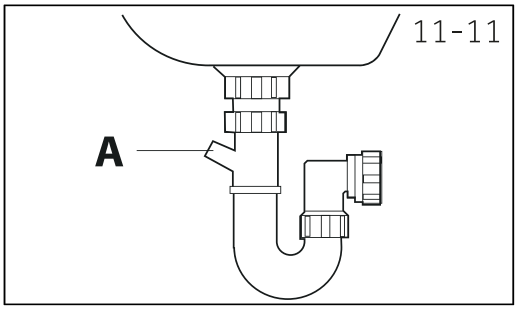

11.6.3 Lavabo bağlantısına giden tahliye hortumu

- ► Bağlantı noktası sifonun üzerinde olmalıdır.
- ► Bir muylu bağlantısı genellikle bir pedle (A) kapatılmıştır. Herhangi bir işlev bozukluğunu önlemek için bu çıkarılmalıdır (Şekil 11-11).
- ► Tahliye hortumunu bir kelepçeyle sabitleyin.

DİKKAT!

- ► Tahliye hortumu suya daldırılmamalı, güvenli bir şekilde sabitlenmeli ve sızdırmaz olmalıdır. Tahliye hortumu yere konursa veya boru yüksekliği 80 cm'den azsa, çamaşır makinesi doldurulurken sürekli olarak suyu tahliye eder (kendi kendine sifonlama).
- ► Tahliye hortumu uzatılmamalıdır. Gerekirse satış sonrası servisle iletişime geçin.

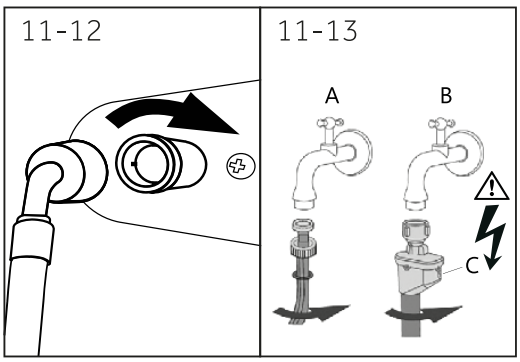

11.7 Temiz Su Bağlantısı

Contaların takıldığından emin olun.

1. Su giriş hortumunu açılı ucu ile cihaza bağlayın (Şekil 11-12). Vida bağlantısını elle sıkın.
2. Diğer uç 3/4" dişli bir su musluğuna bağlanır (Şekil 11-13).

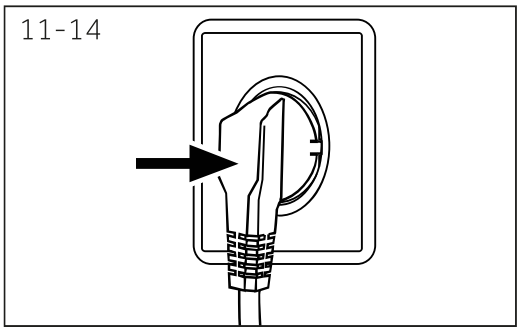

11.8 Elektrik Bağlantısı

Her bağlantıdan önce şunları kontrol edin:

- ► güç kaynağı, priz ve sigorta, anma değeri plakasına uygundur.
- ► priz topraklı ve çoklu fiş veya uzatma kullanılmıyor.
- ► elektrik fişi ve soket tamamen uygun.
- ► **Sadece İngiltere:** İngiltere fişi BS1363A standardına uygundur.

Fişi prize takın (Şekil 11-14).

UYARI!

- ► Her zaman tüm bağlantıların (güç kaynağı, tahliye ve temiz su hortumu) sağlam, kuru ve sızdırmaz olduğundan emin olun!
- ► Bu parçaların kesinlikle ezilmemesine, dolaşmamasına veya bükülmemesine dikkat edin.
- ► Besleme kablosu hasar görmüşse, bir tehlikeyi önlemek için servis temsilcisi tarafından değiştirilmelidir (garanti kartına bakın).

12-Teknik veriler

12.1 Ek teknik veriler

	HW100-BD14611U1
V cinsinden gerilim	220V-240V/50Hz
A cinsinden akım	10
Maks. güç W	2000
Mpa cinsinden su basıncı	0,03≤P≤1
Kg cinsinden net ağırlık	78

12.2 Ürün boyutları

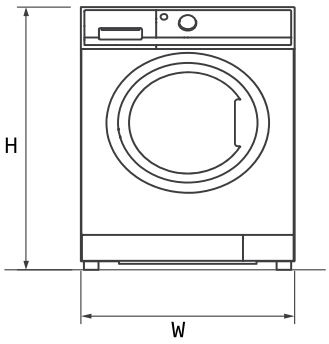

ÖNDEN GÖRÜNÜM

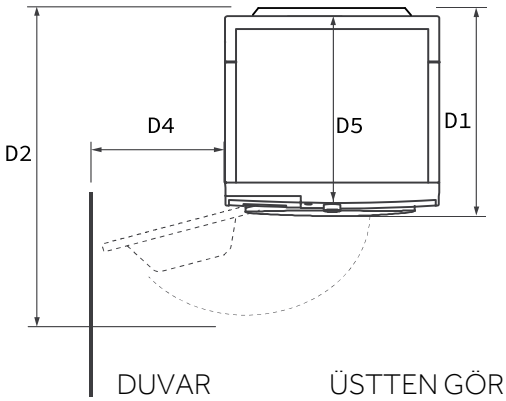

ÜSTTEN GÖRÜNÜM

ÜRÜN BOYUTLARI		HW100-BD14611U1
H	Ürünün toplam yüksekliği mm	850
W	Ürünün toplam genişliği mm	595
D5	Toplam ürün derinliği (Ana kontrol panosu boyutuna göre) mm	570,5
D1	Ürünün toplam derinliği (Kapak kalınlığı dahil) mm	589
D2	Açık kapak derinliği mm	1081
D4	Kapağın bitişik duvara minimum mesafesi mm	187

Not: Çamaşır makinenizin tam yüksekliği, ayakların makinenin tabanından ne kadar uzatıldığına bağlıdır. Çamaşır makinenizi kurduğunuz alan, makinenin boyutlarından en az 40 mm daha geniş ve 20 mm daha derin olmalıdır.

12.3 Standartlar ve Direktifler CE

Bu ürün, CE işareti sağlayan ilgili uyumlaştırılmış standartlarla birlikte geçerli tüm AB direktiflerinin gerekliliklerini karşılar.

13-Müşteri hizmetleri

Haier Müşteri Hizmetlerimizi ve orijinal yedek parça kullanılmasını tavsiye ediyoruz; ev tipi çamaşır makinesi için minimum yedek parça kullanım süresi 10 yıldır.
Cihazınızla ilgili bir sorununuz varsa, lütfen önce SORUN GİDERME bölümüne bakın.

Orada bir çözüm bulamazsanız, lütfen aşağıdakilerle iletişime geçin:

- ► yerel satıcınız.
- ► telefon numaralarını ve SSS'leri bulabileceğiniz ve hizmet talebini etkinleştirebileceğiniz www.haier-europe.com adresindeki Servis ve Destek alanı.

Belirli ürün bilgileri için lütfen https://www.haier-europe.com/en_GB/technical-assistance/ adresindeki Haier resmi web sitesine giriş yapın ve kullandığınız modeli arayın, bilgi sayfasına gitmek için ürüne tıklayın, ardından kullanım kılavuzunu bulmak ve indirmek için "belgeler" ögesine tıklayın. Ürün bilgilerini de bu sayfada bulabilirsiniz.

Servisimiz ile iletişime geçmek için aşağıdaki verilere sahip olduğunuzdan emin olun.
Bilgiler tip plakasında bulunabilir.
Model _____ Seri numarası. _____

Garanti durumunda ürünle birlikte verilen Garanti Belgesini de kontrol edin. Genel ticari sorularınız için Avrupa'daki adreslerimizi aşağıda bulabilirsiniz:

Avrupa Haier adresleri			
Ülke*	**Posta adresi**	**Ülke***	**Posta adresi**
İtalya	Haier Europe Trading SRL Via De Cristoforis, 12 21100 Varese İTALYA	**Fransa**	Haier France SAS 53 Boulevard Ornano - Pleyad 3 93200 Saint Denis FRANSA
İspanya ve Portekiz	Haier Iberia SL Pg. Garcia Faria, 49-51 08019 Barcelona İSPANYA	**Belçika-FR Belçika-NL Hollanda Lüksemburg**	Haier Benelux SA Anderlecht Route de Lennik 451 BELÇİKA
Almanya Avusturya	Haier Deutschland GmbH Konrad-Zuse-Platz 6 81829 Münih ALMANYA	**Polonya Macaristan Yunanistan Romanya Rusya**	Haier Poland Sp. zo.o. Al. Jerozolimskie 181B 02-222 Warszawa POLONYA
Birleşik Krallık	Haier Smart Home UK&I 302 Bridgewater Place Birchwood Park Warrington WA3 6xG	**Çekya ve Slovakya**	Haier Europe čR s.r.o. Sokolovska 651/136a, 186 00 Praha 8 Karlin Çekya

*Daha fazla bilgi için lütfen www.haier-europe.com web sitesine bakın.

13-Müşteri hizmetleri

Model bilgileri, https://eprel.ec.europa.eu/ adresindeki ürün veri tabanında, ürünün üzerine yapıştırılmış ürün etiketinin Model alanında bildirilen model tanımlayıcısı aranarak bulunabilir.

HW100-BD14611U1

Haier