Haier



User Manual

Refrigerator-Freezer

HCR5818DWMX

EN

CONTENTS

SAFETY INFORMATION

Before First Use....5
Installation Warning....5
Daily Use Warning....6
Maintenance / Cleaning....7
Refrigerant Gas Information....7

INSTALLATION

Before Installation....8
Levelling and Door Alignment....9
Turning on the Power....11
Moving the Appliance for Relocation....11

OPERATION

Before Use....12
Product Description....13
Control Panel....14
Ice Making Function....17
Adjusting and Removing Parts....22

SMART FUNCTION

hOn-App Connect....25

ENERGY-SAVING STORAGE

Storage Suggestions for the Refrigerator....26
Energy Saving Tips....29

MAINTENANCE

Cleaning....30
Defrosting....30
Cleaning the Water Tank....31
Cleaning the Ice Cube Maker....32
Replacing the LED-lamps....32

TROUBLESHOOTING

Problem，Possible Cause，Possible Solution....33

TECHNICAL DATA

Technical Data....37

CUSTOMER SERVICE

Customer Service....39

Thank you for purchasing a Haier product.

Please read this manual carefully before use. The manual contains important information to help you achieve optimal performance and ensure safe and proper installation, use, and maintenance.

Retain this manual in an accessible location for ongoing reference regarding the safe and correct operation of the refrigerator.

If you sell, donate, or leave the refrigerator when relocating, this manual must be passed to the new owner to ensure familiarity with the appliance's features and safety warnings.

Intended use

- This appliance is intended for cooling and freezing food. It has been designed exclusively for use in household and similar applications such as:
  - staff kitchen areas in shops, offices and other working environments;
  - farm houses and by clients in hotels, motels and other residential type environments;
  - bed-and-breakfast type environments.
  - catering and similar non-retail applications.
- It is not intended for commercial or industrial use. Changes or modifications to the device are not allowed. Unintended use may cause hazards and loss of warranty claims.

Standards and directives

CE or UKCA

This product meets the requirements of all applicable EU directives with the corresponding harmonised standards and UK standards, which provide for CE or UKCA marking.

Accessories

Check the accessories and literature in accordance with this list:



Energy label



Warranty card



User manual

SAFETY INFORMATION

WARNING – Important safety information

NOTICE – General information and tips

Environmental information



Disposal

Help protect the environment and human health. Put the packaging in applicable containers to recycle it. Help to recycle waste of electrical and electronic appliances.
Do not dispose appliances marked with this symbol with the household waste. Return the product to your local recycling facility or contact your municipal office.



WARNING: Risk of Fire / Flammable Materials

The symbol indicates there is a risk of fire since flammable materials are used. Take care to avoid causing a fire by igniting flammable material.

WARNING!

RISK OF INJURY OR SUFFOCATION!

Refrigerants and gases must be handled by qualified personnel. Ensure the refrigerant circuits / pipes are undamaged prior to proper disposal. Disconnect the appliance from the main power supply. Cut the power cord and dispose of it properly. Remove all trays and drawers. Remove or disable the door locks and seals to prevent children or pets from becoming trapped inside the appliance.

Before first use, please read all safety instructions carefully!

WARNING!

Before First Use

- Check the appliance for any transport damage.
- Remove and properly dispose of all packaging materials, keeping them out of children's reach.
- Allow the appliance to stand upright for at least 2 hours before installation to stabilize the refrigerant circuit.
- Always lift and move the appliance with two or more people (due to its weight, never handle alone).

Installation Warning

- Place the appliance in a well-ventilated area, maintaining at least 10 cm clearance on all sides and above.
- Avoid damp locations or areas prone to water splashes. If water spills occur, wipe immediately with a dry, soft cloth.
- Do not install in direct sunlight or near heat sources (e.g., stoves, radiators).
- Ensure the chosen location matches the appliance's dimensions and purpose, and position it on a level surface.
- Keep ventilation openings in the appliance and surrounding cabinetry unobstructed.
- Verify that the electrical supply matches the rating label specifications. If not, consult a qualified electrician.
- This refrigerator operates on 220-240 VAC/50 Hz. Abnormal voltage fluctuations may prevent startup, damage the thermostat/compressor, or cause operational noise. Install an automatic voltage regulator if needed.
- Do not use multi-plug adapters or extension cords.
- Avoid placing portable sockets or power supplies behind the appliance.
- Prevent the power cord from being pinched by the refrigerator. Never step on the cord.
- Use a dedicated, easily accessible earthed socket (the appliance must be grounded).
- **Only for UK:** The appliance's power cable is fitted with 3-cord (grounding) plug that fits a standard 3-cord (grounded) socket. Never cut off or dismount the third pin (grounding). After the appliance is installed, the plug should be accessible.
- Do not damage the refrigerant circuit.

WARNING!

Daily Use Warning

- This appliance may be used by children aged 8 years and above, and by persons with reduced physical, sensory, or mental capabilities, or lack of experience and knowledge, provided they have been given supervision or instruction concerning safe use and understand the hazards involved.
- Children aged 3 to 8 years are permitted only to load and unload food items. Cleaning or installing refrigeration components is prohibited.
- Children under 3 years must be continuously supervised when near the appliance.
- Do not allow children to play with the appliance.
- If refrigerant or other flammable gases leak near the appliance, immediately turn off the gas source valve, open doors/windows for ventilation, and do not unplug the refrigerator or other electrical devices.
- Operate the appliance within an ambient temperature range of 10°C to 43°C. Extended operation outside this range may cause malfunction.
- Do not place unstable objects (e.g., heavy items, water-filled containers) on top of the refrigerator to prevent falling hazards or electrical risks from water contact.
- Avoid forcefully pulling door shelves, as this may cause door misalignment, bottle holder detachment, or appliance tipping.
- Open/close doors using handles only. Keep hands clear of narrow gaps between doors and cabinet to prevent pinching injuries. Ensure children are clear of door movement paths before operation.
- Strictly prohibit storing/using flammable, explosive, or corrosive materials inside or around the refrigerator.
- This is a household appliance. Do not store items requiring strict temperature control (e.g., medicines, bacterial cultures, chemicals).
- Never freeze bottled/canned liquids in the freezer (except high-concentration alcohol). Carbonated drinks may explode when frozen.
- Avoid setting the refrigerator compartment too low, as "Max Cool" mode may cause temperatures below freezing. Caution: Glass containers may shatter at low temperatures.
- Wear insulated gloves when handling frozen items. Never touch with bare hands. Do not consume frozen treats (e.g., ice pops) immediately after removal to prevent frostbite or low-temperature burns.
- Emergency response for frostbite: Rinse affected area immediately under cold running water. Do not forcibly peel frozen skin.
- Never touch freezer interior walls with bare hands (especially when wet) to avoid skin freezing.
- Check the condition of food if a warming in the freezer has taken place.

WARNING!

Daily Use Warning

- Unplug before power outages or cleaning. Wait over 7 minutes before restarting to prevent compressor damage from frequent cycling.
- Do not use electrical devices in storage compartments (except manufacturer recommended models).

Maintenance / Cleaning

- Children performing cleaning must be continuously supervised by adults.
- Disconnect power before any maintenance. Wait over 5 minutes before restarting to avoid compressor damage. When unplugging, hold the plug body, do not pull the power cord.
- Prohibited cleaning agents: Stiff-bristled brushes / steel wool / Abrasive cleansers / Gasoline, lacquer thinner, acetone, or other organic solvents / Acidic/alkaline solutions, Recommended: Use dedicated refrigerator cleaners to prevent damage.
- Do not scrape frost with sharp objects.
- Never use spray defrosters, electric heaters (e.g., space heaters, hair dryers), steamers, or other heat sources for defrosting/cleaning, as this may cause plastic deformation.
- Do not use mechanical devices or other means to accelerate the defrosting process, except those recommended by the manufacturer.
- If the power cord is damaged, it must be replaced by the manufacturer, its service agent, or similarly qualified personnel to avoid hazards.
- Users are prohibited from attempting repairs, disassembly, or modifications. Contact our official after-sales service for any maintenance needs.
- Rear Dust Removal: Remove dust from the rear of the appliance at least annually to prevent fire hazards and increased energy consumption.
- Do not spray or rinse the appliance during cleaning. The use of water jets or steam cleaning is strictly prohibited.
- Never clean glass shelves in the refrigerator compartment with hot water. Sudden temperature changes may cause glass breakage.

Refrigerant Gas Information

- This appliance uses flammable refrigerant, Isobutane (R600a). Ensure the refrigeration circuit is not damaged during transportation or installation. Refrigerant leakage may cause eye irritation or combustion. In case of leakage: Immediately remove any open flames; thoroughly ventilate the room; do not unplug this appliance or other electrical devices in the room; and contact customer service for handling.
- If refrigerant contacts eyes, Flush continuously with copious running water for at least 15 minutes. Seek immediate specialized ophthalmological care.

INSTALLATION

Before Installation

WARNING!

- The appliance is heavy. Always handle with at least two persons.
- Keep all packaging materials out of children´s reach and dispose them in an environmentally friendly manner.
- Take the appliance out of the packaging.
- Remove all packaging materials.

Environmental conditions

The room temperature should always be between 10° C and 43° C, since it can influence the temperature inside the appliance and its energy consumption. Do not install the appliance near other heat-emitting appliances (ovens, refrigerators) without isolation.

Space recommendation

Recommended space when door is opened (Fig. 1.2.3.)

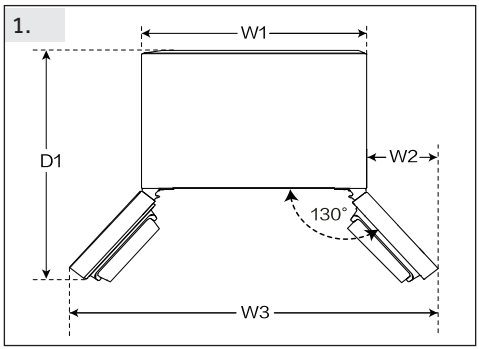

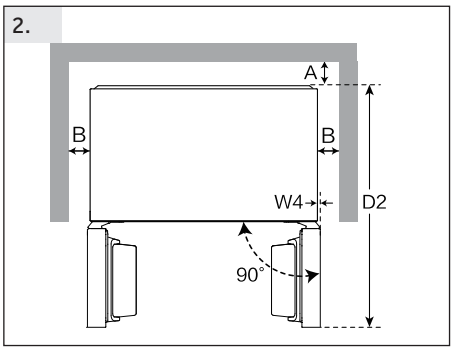

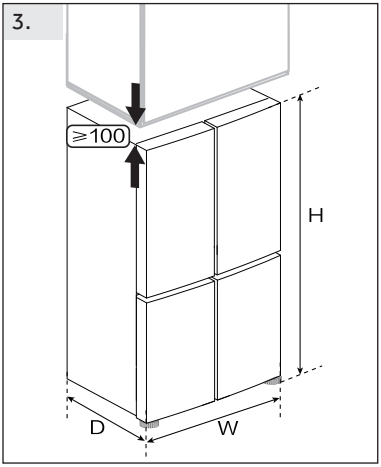

(Unit : mm)	Model#	
Width	W1	830
	W2	142.5
	W3	1115
	W4	0.5
	W	830
Depth	D1	920
	D2	976
	D	594
Distance to back wall	A	6
Distance to lateral walls	B	4
Overall Height	H	1850

Levelling and Door Alignment

To achieve sufficient ventilation of the appliance for safety reasons, the information of the required ventilation cross sections must be observed.

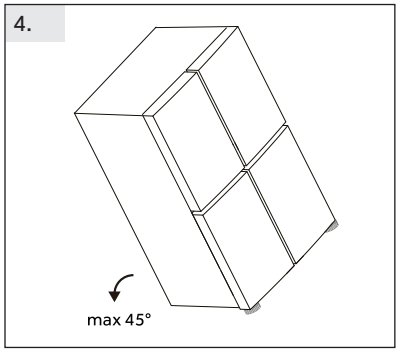

Aigning the appliance （Fig.4.5.6.）

The appliance should be placed on a flat and solid surface.

4. Tilt the refrigerator slightly backwards.

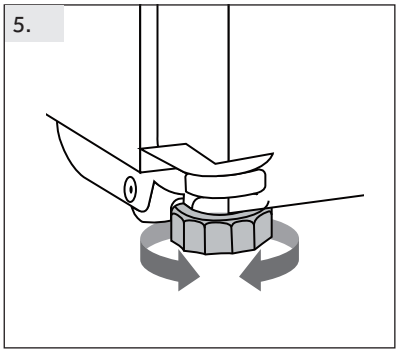

5. Set the feet to the desired level.

Make sure the distance to the wall on the hinge side is at least 100 mm for the door to open properly.

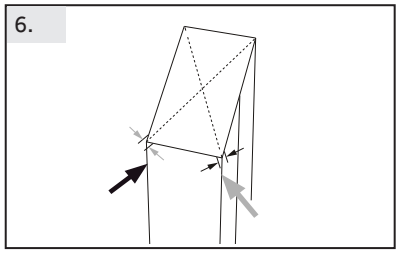

6. The stability can be checked by alternately bumping on the diagonals. The slightly swaying should be the same in both directions. Otherwise the frame can warp; possible leaking door seals are the result. A low tendency to the rear facilitates the closing of the doors.

NOTICE

For a free standing appliance: this refrigerating appliance is not intended to be used as a built-in appliance

INSTALLATION

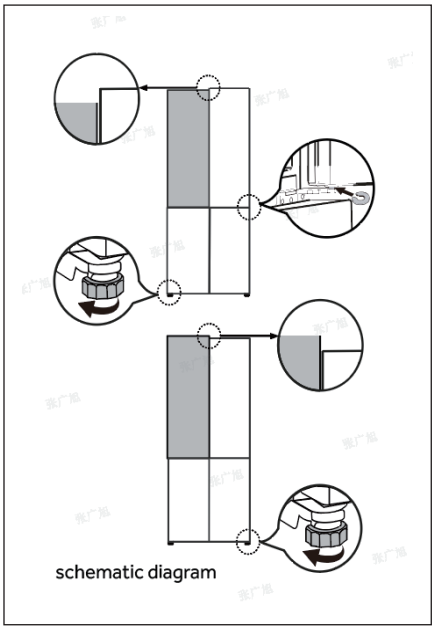

Fine tuning of the doors

If the doors are not in one level, this mismatch can be remedied by following:

Using spacers

- Open the upper door and lift it.
- Carefully clip the spacer (enclosed in the accessory bag) in the white plastic ring of the middle hinge by hand or using tools like pliers. Do not scratch or bruise the door.

Using adjustable foot

Rotate the adjustable foot according to the direction of arrow to turn up or down the foot.

NOTICE

During future use of the refrigerator, uneven door alignment may occur due to the weight of stored food. If this occurs, please adjust the doors following the methods described above.

CAUTION!

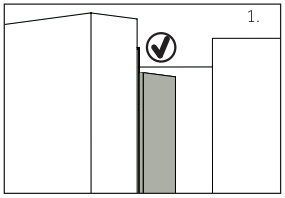

When you close the door, the vertical door strip on the left door should be bent inside (1).

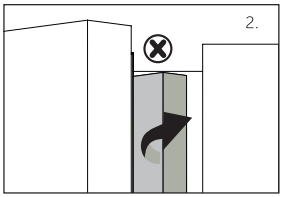

If you try to close the left door and the vertical door strip is unbent (2), you should bend it firstly, otherwise the door strip will hit the fixing shaft or right door. Thus a damage to the door slip or a leak will occur.

There is a heating thread inside the frame. The temperature of the surface will rise a little, which is normal and won't affect the function of appliance.

Turning on the Power

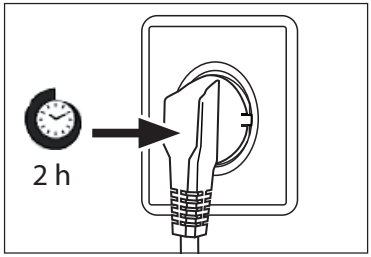

Waiting time

The maintenance-free lubrication oil is located in the capsule of the compressor. This oil can get through the closed pipe system during slanting transport. Before connecting the appliance to the power supply you have to wait at least 2 hours so that the oil runs back into the capsule.

Power Connection

Before each connection, please check and ensure that:

- The specifications of the power supply, socket, and fuse match the requirements on the product nameplate.
- The power socket is reliably grounded, and multi-outlet power strips or extension cords are not used.
- The power plug and socket are fully compatible and have matching specifications.
- Please plug the power plug directly into a properly installed household electrical outlet.

WARNING!

To avoid risks a damaged power cord must be replaced by the customer service (see warranty card).

Moving the Appliance for Relocation

1. Remove all food and unplug the appliance.
2. Secure shelves and other moveable parts in the fridge and the freezer with adhesive tape.
3. Do not tilt the refrigerator more than 45° to avoid damaging the refrigerating system.

WARNING!

- Do not lift the appliance by its handles.
- Never place the appliance horizontally on the ground.

OPERATION

Before Use

- Remove all the packaging, especially the white EPS foam on both sides of the refrigeration duct and keep out of childeren's reach. dispose them in an environmentally friendly manner.
- Clean the inside and outside of the appliance with water and a mild detergent before putting any food in it.
- Precool the compartments at high settings before loading with food. The function Power- Freeze helps to cool down the compartments quickly.
- The refrigerator temperature and freezer temperature are automatically set to 4 ℃ and -18 ℃ respectively. These are the recommended settings. If desired, you can change these temperatures manually. Please see ADJUST THE TEMPERATURE.

Sensor keys

The buttons on the control panel are sensor keys, which already respond when lightly touched with the finger.

NOTICE

The appliance is preset to the remomended temperature of 4 ℃ (Refrigerator) and -18 ℃ (Freezer) . Under normal ambient conditioin you need not to set a temperature.

When the appliance is switched on after disconnection from the main power supply, it may take up to 12 hours for the correct temperatures to be reached.

Empty the appliance before switching off. To switch off the appliance,pull the power cord out off the power socket.

Product Description

NOTICE

Due to technical changes and different models, some of the illustrations in this manual may differ from your model.

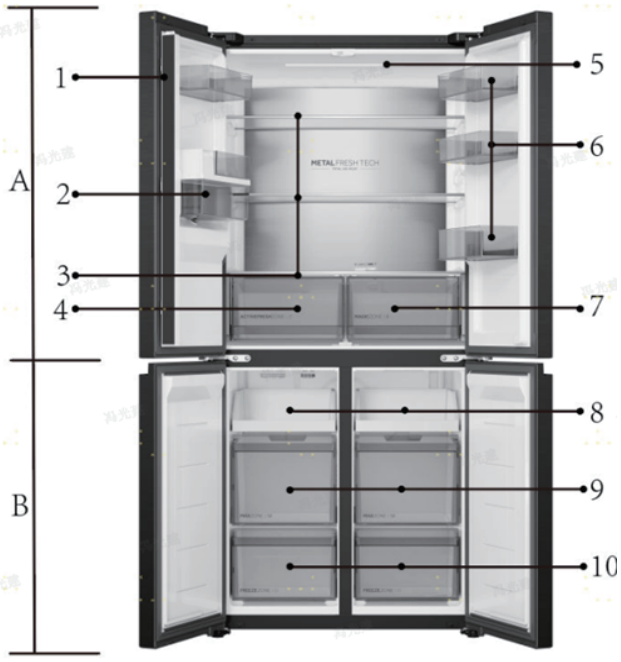

A: Refrigerator compartment

1 Door strip
2 Water tank
3 Glass shelves
4 Activefresh zone
5 Ceiling lamp
6 Bottle holder
7 My zone

B: Freezer compartment

8 Freezer tray
9 Upper freezer drawers
10 Lower freezer drawers

OPERATION

Control Panel

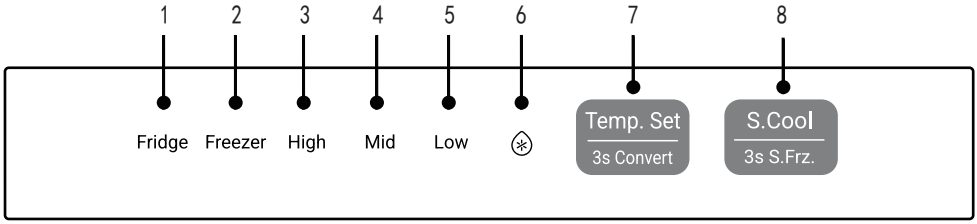

Indicators:

1 Fridge temperature display

2 Freezer temperature display

3 High temperature display

4 Middle temperature display

5 Low temperature display

6 Super cool display

Keys:

7 Refrigeration and freezing temperature adjustment button

8 Super cool and super freeze button

Adjust the temperature for fridge



Long press [Temp.Set] button for 3 seconds, select [Fridge] to enter the Refrigeration temperature adjustment state, then click [Temp.Set] button, and the refrigeration will cycle through the High, Medium, and Low settings in sequence.

NOTICE

Refrigeration temperature adjustment cannot be performed in the [Quick Cooling] state.

Adjust the temperature for freezer

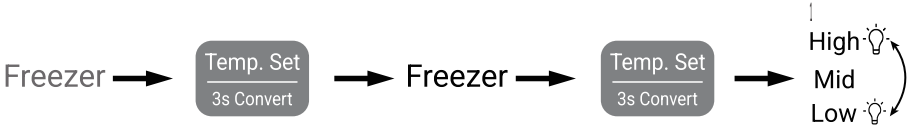

Long press [Temp.Set] button for 3 seconds, select [Freezer] to enter the Congelation temperature adjustment state, then click [Temp.Set] button, and the congelation will cycle through the High, Medium, and Low settings in sequence.

NOTICE

In the [Quick Freeze] state, adjustment of the freezing temperature cannot be performed.

OPERATION

Super-Cool function



- Click the [S.Cool]function icon, "❄" icon lights up, and the refrigerator automatically enter the Super Cool state;
- After the Super-Cool function is turned on, the refrigerator will automatically turn off the function when it reaches the set condition. If you want to exit manually, you can press the Super-Cool button turn it off.

Super-Frz function



Super-Frz function

- Press and hold the [3s S.Frz.] button for 3 seconds, the display panel "Freezes, High, Mid, and Low icons light up, and the refrigerator enters the Super-freezing state;
- After the Super-Freeze function is turned on, the refrigerator will automatically turn off the function when it reaches the set condition. If you want to exit manually, you can press and hold the button "Super-Frz." for 3 second to turn it off.

NOTICE

- Super-Freezer function is designed to keep nutrition value of frozen food, it will be freeze food in the shortest time. At this time, the freezing speed of the freezer is improved, food can be frozen quickly, the nutrition of food is effectively kept, and the storage becomes quite.
- If you need to freeze a large amount of food once, it is recommended to set the Super Freeze function on ahead for 24 hours before the usage of freezer compartment.

Filling the water tank

WARNING!

Fill with potable water only.

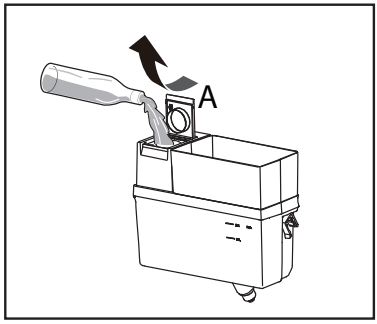

1. Ensure that the water is properly filled.
2. Rotate and lift the square lid (A) and fill the water tank up with fresh drinking water.
3. Fill water only up to the mark (2.0l), as it could overflow when the door opens and closes.
4. Close the square lid (A) until it clicks into place.

NOTICE

Before refilling dispose residual water and clean the tank
When you don't need water for a long time, please empty the water tank and insert the cleaned tank
The cover on the water tank is additionally used to save energy. If you do not want to get water from the water dispenser for a long period, please still install the cover because of better insulating and saving. energy.

Getting water from the dispenser

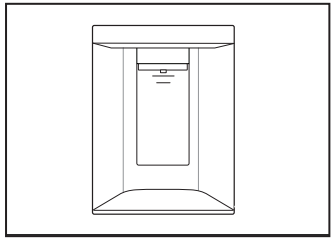

1. Place a glass underneath the water outlet
2. Push it gently against the water dispenser lever. Make sure the glass is in line with the dispenser to prevent the water from splashing out
3. Water in the tray (Bl should be removed in time.as it could overflow when the door opens and closes

Adjusting and Removing Parts

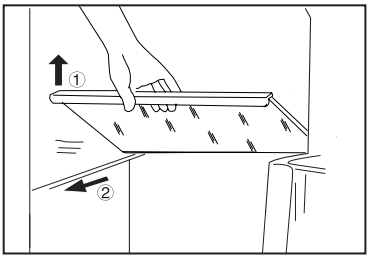

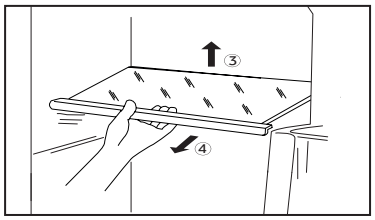

Shelves

1. The height of the shelves can be adjusted to fit your storage needs.
2. To relocate the Upper and middle shelf, remove it first by uplifting its front edge ① and pulling it out ②.
3. To relocate the lower shelf, remove it first by uplifting its hind edge ③ and pulling it out ④.
4. In order to reinstall it, put it on the lugs on both sides and push it to the most rearward position until the rear of the shelf is fixed inside the slots in the sides

NOTICE

Ensure that all ends of a shelf are level.

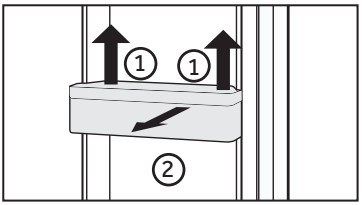

Door rack

1. The door rack can be removed for cleaning:
2. Place hands on each side of door rack, lift it upwards ① and pull it out ②.
3. In order to insert the door rack, the above steps are carried out in reverse order.

NOTICE

When the appliance is switched on, it may take up to 12 hours for the correct temperatures to be reached.

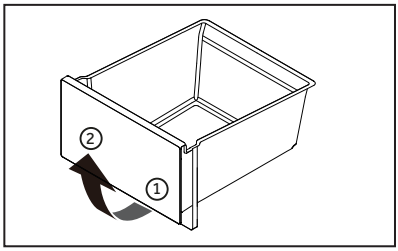

Drawer

To remove the drawer out, pull out to the maximum extent ①, lift and remove ②.

In order to insert the drawer, the above steps are carried out in reverse order.

The light

The LED interior light comes on when the door is opened. The performance of the lights is not affected by any of the appliances other settings.

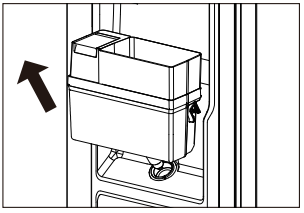

Disassembly of the water tank assembly

Pull the water tank out in a general direction towards the upper left (in the direction indicated by the arrow).

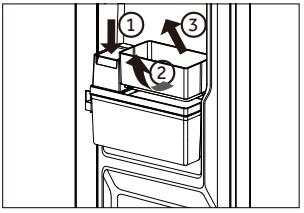

Disassembly of the water tank's door rack

Press down on the lid of the kettle① lift the door rack base inward ② pull the outer edge of the door rack base outwards,then pull the whole thing outwardssan③.

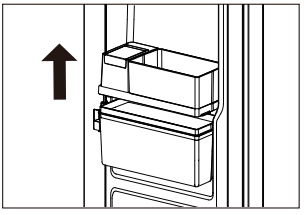

Disassembly of the water tank lid

Lift the spout cover and the door rack base upwards (in the direction indicated by the arrow)

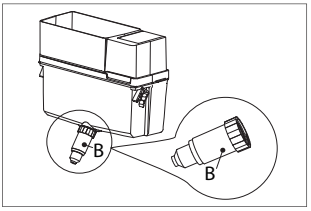

Water tank

1.Removable water tank

The water tank can be removed and reinstalled for cleaning in the same way as the door racks

2.Insert water tank

Place the water tank in the position that the water outlet (B) fits into the opening of the door.Make sure that the water tank is locked.

hOn-App Connect



Wi-Fi function

1. Follow the App instructions to configure the Wi-Fi.
2. Once the Wi-Fi is configured and the connection established, the Wi-Fi icon "I" is bright and fixed.
3. If the Wi-Fi has already been configured, it will automatically reconnect according to the configuration information if the Wi-Fi is turned on.

NOTICE

- To turn off the Wi-Fi, press Wi-Fi button "K7"and the Wi-Fi icon "I" turns off.
- To turn on the Wi-Fi and start the configuration, press Wi-Fi button "K7" and the Wi-Fi icon "I" starts flashing slowly. If you want to configure Wi-Fi function, press the button "K7" for 3 sec, the Wi-Fi icon flashes quickly and enters the configuration mode. If you want to turn off the Wi-Fi function, press button "K7" once.The above steps are repeated.
- If the product has been configured and the Wi-Fi function was turned off, the refrigerator will not enter the configuration mode after reconnecting the power.
- This product is not intended for commercial use.
- The Max RF Output Power:2.4 GHz Wi-Fi: 16 dBm;
- Bluetooth® Low Energy:5dBm; Bluetooth® Wireless Technology(BR/EDR):10 dBm.
- Frequency band of operation:2400-2483.5 MHz.
- The Bluetooth® word mark and logos are registered trademarks owned by Bluetooth SIG, Inc. and any use of such marks by Candy Hoover Group SRL is under license. Other trademarks and trade names are those of their respective owners.

ENERGY-SAVING STORAGE

Storage Suggestions for the Refrigerator

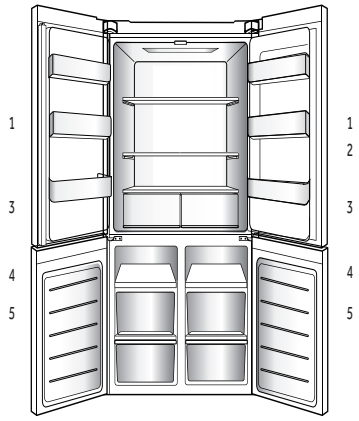

1. Stores small packages of refrigerated foods, drinks and sauce containers.Pickled foods, canned food, etc.
2. Stores refrigerated foods and fresh foods.
   • Stores the foods with higher moisture content at the front of the shelf.
   • The actual number of shelves will differ from model to model.
3. MY ZONE drawer: Fruit, vegetables, salad, etc.
4. Stores frozen food such as meat, fish, and ice cream.
5. Stores frozen food for longer storage.

MY ZONE drawer

Suitable for storing fresh food ingredients, with a relatively independent space that maintains appropriate temperature and humidity, suitable for storing fresh aquatic products, meat and other ingredients

Independent space, suitable for storing chilled beverages, etc.

Independent temperature control zone, suitable for storing fresh vegetables and fruits

NOTICE

Special function temperature-variable zone, where the temperature is affected by the number of door openings and closings, the quantity of food, and the temperature of the refrigerator compartment and other factors, it fluctuates slightly.

When you choose to use the fresh food function, to keep your ingredients in optimal storage.

For storage environment, it is recommended to set the temperature level of the refrigerator compartment to the [High] level.

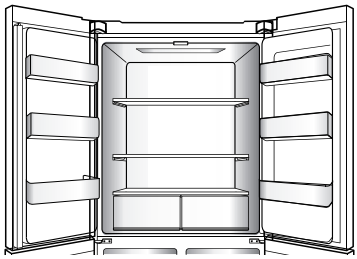

Multi-air-flow

- The refrigerator is equipped with a multi-air-flow system, with which cool air flows are located on every shelf level. This helps to maintain a uniform temperature to ensure that your food is kept fresher for longer.

Storage in the refrigerator compartment

- Keep your fridge temperature below 5°C.
- Hot food must be cooled to room temperature before storing in the appliance.
- Foods stored in the refrigerator should be washed and dried before storing.
- Food to be stored should be properly sealed to avoid odouir or taste alterations.
- Do not store excessive quantities of food. Leave spaces between foods to allow air to circulate around them for better and more even cooling.
- Foods eaten daily should be stored at the front of the shelf.
- Leave a gap between foods and the inner walls, allowing air to flow. In special way don't store foods against the rear wall: foods could freeze against the rear wall. Avoid direct contact of food (especially oily or acidic food) with the inner lineras oil/acid can erode the inner liner. Clean away oily/acid dirt whenever it is found.
- Defreeze frozen food in the fridge storage compartment. This way, youcan use the frozen food to decrease the temperature in the compartmeent and save energy.
- The ageing process of fruit and vegetables such as courgettes, nhelons, papaya, bananas, pineapple, etc. can be accelerated in the refrigerator. Therefore, it is not advisable to store them in the refrigerator. However, the ripening of sitrongly green fruits can be promoted for a certain period. Onions, garlic, ginger and other roo vegetables should also be stored at room temperature.
- Unpleasant odours inside the fridge are a sign that something has spilled. Cleaning is required.
- Different foods should be placed in different areas according totheir properties.

NOTICE

Please keep the distance more than 10 mm between the food placed and air duct or sensors to ensure the cooling effect.

ENERGY-SAVING STORAGE

Storage in the freezer compartment

- Keep the freezer temperature at -18 °C.
- Switch on the Super-freeze function 24 hours before freezing fresh food; for small quantities of food, 4-6 hours are sufficient.
- Hot food must be cooled to room temperature before storing in the freezer compartment.
- Food cut into small portions will freeze faster and be easier to defrost and cook. The recommended weight for each portion is less than 2.5 kg.
- It is better to pack food before putting it into the freezer. The outside of the packaging must be dry to avoid bags sticking together. Packaging materials should be odour-free, airtight, non-poisonous and nontoxic.
- In order to avoid expiration of storage periods, please note the freezing date, time limit and name of the food on the packaging according to the storage periods of different foods.
- **WARNING:** Acid, alkali and salt etc. could erode the internal surface of the freezer. Do not place the food having these substances (e.g. sea fish) directlyon the internal surface. Salt water in the freezer should be cleaned up immediately.
- Do not exceed the food storage times recommended by the manufacturers. Only take the required amount of food out of the freezer.
- Consume defrosted food quickly. Defrosted food cannot be re-frozen unless it is first cooked; otherwise, it may not be safe to eat.
- Do not load excessive quantities of fresh food in the freezer compaartment. Refer to the freezing capacity of the freezer - See TECHNICAL DATA or dlata at the type plate.
- Food can be stored in the freezer at a temperature of at least -18 °C for 2 to 12 months, depending on its properties (e.g., meat: 3-12 months, vegetables: 6-12 months)
- When freezing fresh food, avoid contact with already-frozen or thawing food.

When storing commercially frozen foods, please follow these guidelines:

- Always follow manufacturers' guidelines for the length of time you should store food for. Do not exceed these guidelines!
- Try to keep the length of time between purchase and storage as short as possible to preserve food quality.
- Buy frozen foods, which have been stored at a temperature of -18 °C or below.
- Avoid buying food which has ice or frost on the packaging - This indcates that the products might have been partially defrosted and refrozen at some point - temperature rises affect the quality of food.

NOTICE

Please keep the distance more than 10 mm between the food placced and air ducts to ensure the cooling effect.

Energy Saving Tips

- Make sure the appliance is properly ventilated (see INSTALLATION).
- Do not install the appliance in direct sunlight or in the near of heat sources (e.g. stoves, heaters).
- Avoid unnecessarily low temperature in the appliance. The energy consumption increases the lower the temperature in the appliance is set.
- Functions like POWER- FREEZE consume more energy.
- Allow warm food to cool down before placing it in the appliance.
- Open the appliance door as little and as briefly as possible.
- Do not overfill the appliance to avoid obstructing the air flow.
- Avoid air within the food packaging.
- Keep door seals clean so that the door always closes correctly.
- Defreeze frozen food in the fridge storage compartment.
- The most energy-saving configuration requires the appliance keep drawers, food box and shelves on factory-fresh condition, and food should be places as far as possible without blocking the air outlet of the duct.

MAINTENANCE

Cleaning

1. Clean the appliance when only little or no food is stored.
2. The appliance should be cleaned every four weeks for good maintenance and to prevent bad stored food odors.

WARNING

- Disconnect the appliance from the power supply before cleaning.
- Do not clean the appliance with hard brushes, wire brushes, detergent powder, petrol, amyl acetate, acetone and similar organic solutions, acid or alkaline solutions. Please clean with special refrigerator detergent to avoid damage.
- Do not spray or flush the appliance during cleaning.
- Do not use water spray or steam to clean the appliance.
- Do not clean the cold glass shelves with hot water. Sudden temperature change may cause the glass to break .
- Do not touch the inside surface of the freezer storage compartment, especially with wet hands, as your hands may freeze onto the surface.
- In case of heating check the condition of frozen goods.

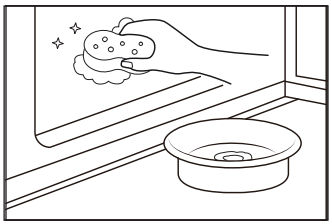

- Always keep the door gasket clean.
- Clean the inside and housing of the appliance with a sponge dampened in warm water and neutral detergent.

1. Please scrub the interior and exterior of the refrigerator, including door sealing, door rack, glass shelves, boxes and so on, with a soft towel or sponge dipped in warm water (you may add neutral detergent into the warm water).
2. If there is liquid spilled, remove all the contaminated parts, directly rinse with the flow water, dry and place it back into the fridge.
3. If there is spilled cream (such as the cream, melting ice cream), please remove all the contaminated parts, put into the warm water with about 40 °C for some time, then rinse with the flow water, dry and place it back into the fridge.
4. In case some small part or component gets stuck inside of the fridge (between shelves or drawers), use small soft brush to release it. If you could not reach the part, please contact Haier service

- Rinse and dry with soft cloth.
- Do not clean any of the parts of the appliance in a dishwasher.
- Allow at least 5 minutes before restarting the appliance as frequent starting may damage the compressor.

Defrosting

The defrosting of the freezer compartment are done automatically; no manual operation is needed.

Cleaning the Water Tank

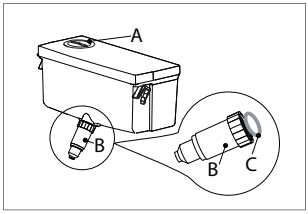

1. Take the water tank off the appliance.
2. Remove the cover (A).
3. Unscrew the dispenser spout(B).
4. Clean the tank and dispenser spout with warm water and liquid diswashing detergent. Make sure all soap is rinsed off.
5. Mount the dispenser spout (B),and take care that it is firmly screwed to the water tank and the white O-ring(C) is in position.

NOTICE

- If the water tank is not properly inserted ,water can drip from the connection.
- Do not use excessive force when removing or insstalling thewater tank ,to avoid damaging the tank.

Replacing the LED lamps

WARNING!

Do not replace the LED lamp yourself, it must only be replaced by either the manufacturer or the authorised service agent.

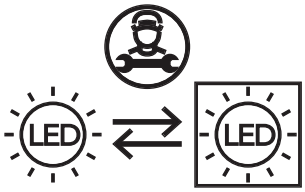

The lamps adopts LED as its light source, featuring low energy consumption and long service life.
If there is any abnormality, please contact the customer service . See CUSTOMER SERVICE.

Parameters of the lamps:

Refrigerator compartment:12 V , 4 W
Freezer compartment:12 V , 2W*3 W

Long-Term disuse

If the appliance will not be used for an extended period, and you do not intend to activate the refrigerator's Holiday function:

1. Remove all food items;
2. Unplug the power cord;
3. Clean the appliance as described in previous sections;
4. Keep the doors open to prevent odor formation inside the compartment.

NOTICE

Turn the appliance off only if strictly necessary.

Many occuring problems could be solved by yourself without specific expertise. In case of a problem please check all shown possibilities and follow below instructions before you contact an after sales service. See CUSTOMER SERVICE.

WARNING

- Before maintenance, deactivate the appliance and disconnect the mains plug from the mains socket.
- Electrical equipment should be serviced only by qualified electrical experts, because improper repairs can cause considerable consequential damages.
- A damaged supply should only replaced by customer service, its service agent or similarly qualified persons in order to avoid a hazard.

Problem	Possible Cause	Possible Solution
The compressor does not work.	• Mains plug is not connected in the mains socket. • The appliance is in the defrosting cycle	• Connect the mains plug. • This is normal for an automatic defrosting
The appliance runs frequently or runs for a too long period of time.	• The indoor or outdoor temperature is too high. • The appliance has been off power for a period of time. • A door of the appliance is not tightly closed. • The door has been opened too frequently or for too long. • The temperature setting for the freezer compartment is too low. • The door gasket is dirty, worn, cracked or mismatched. • The required air circulation is not guaranteed.	• In this case, it is normal for the appliance to run longer. • Normally, it takes 8 to 12 hours for the appliance to cool down completely. • Close the door/drawer and ensure the appliance is located on a level ground and there is no food or container jarring the door. • Do not open the door/drawer too frequently. • Set the temperature higher until a satisfactory refrigerator temperature is obtained. It takes 24 hours for the refrigerator temperature to become stable. • Clean the door/drawer gasket or replace them by the customer service. • Ensure adequate ventilation.
The inside of the refrigerator is dirty and/or smells.	• The inside of the refrigerator needs cleaning. • Food of strong odour is stored in the refrigerator.	• Clean the inside of the refrigerator. • Wrap the food thoroughly..

TROUBLESHOOTING

Problem	Possible Cause	Possible Solution
It is not cold enough inside the appliance.	• The temperature is set too high. • Too warm goods have been stored. • Too much food has been stored at one time. • The goods are too close to each other. • A door/drawer of the appliance is not tightly closed. • The door/drawer has been opened too frequently or for too long.	• Reset the temperature. • Always cool down goods before storing them. • Always store small quantities of food. • Leave a gap between several foods allowing air flowing. • Close the door/drawer. • Do not open the door/drawer too frequently.
It is too cold inside the appliance.	• The temperature is set too low. • The Super-Frz/Super-Cool function is activated or is running too long.	• Reset the temperature. • Switch off the Super-Frz Super-Cool function
Moisture formation on the inside of the refrigerator compartment.	• The climate is too warm and toodamp. • A door/drawer of the appliance is not tightly closed. • The door/drawer has been opened too frequently or for too long. • Food containers or liquids are left open.	• Increase the temperature. • Close the door/drawer. • Do not open the door/drawer too frequently. • Let hot foods cool to room temperature and cover foods and liquids.
Moisture accumulates on the refrigerators outside surface or between the doors/door and drawer.	• The climate is too warm and too damp. • The door is not closed tightly. The cold air in the appliance and the warm air outside it condense.	• This is normal in damp climate and will change when the humidity decreases. • Ensure that the door/drawer is tightly shut.

Problem	Possible Cause	Possible Solution
Strong ice and frost in the freezer compartment.	• The goods were not adequately packaged . • A door/drawer of the appliance is not tightly closed. • The door/drawer has been opened too frequently or for too long. • The door/drawer gasket is dirty, worn, cracked or mismatched. • Something on the inside prevents the door/drawer to close properly.	• Always pack the goods well. • Close the door/drawer. • Do not open the door/drawer too frequently. • Clean the door/drawer gasket or replace them with new ones. • Reposition the shelves, door racks, or internal containers to allow the door/drawer to close.
The sides of the cabinet and door strip get warm.		• This is normal.
The appliance makes abnormal sounds.	• The appliance is not located on level ground. • The appliance touches some object around it.	• Adjust the feet to level the appliance. • Remove objects around the appliance.
A slight sound is to be heard similar to that of flowing water.		• This is normal.
You will hear an alarm beep.	• The fridge storage compartment door is open.	• Close the door.
You will hear a faint hum.	• The anti-condensation system is working.	• This prevents condensation and is normal.
The interior lighting or cooling system does not work.	• Mains plug is not connected in the mains socket. • The power supply is not intact. • The LED lamp is out of order.	• Connect the mains plug. • Check the electrical supply to the room. Call the local electricity company. • Please call the service for changing the lamp.

TROUBLESHOOTING

To contact the technical assistance, visit our website: https://corporate.haier-europe.com/en/

Under the section "website", choose the brand of your product and your country. You will be redirected to the specific website where you can find the telephone number and form to contact the technical assistance.

Power interruption

In the event of a power cut, food should remain safely cold for about 5 hours. Follow these tips during a prolonged power interruption, especially in summer:

- Open the door/drawer as few times as possible.
- Do not put additional food into the appliance during a power interruption.
- If prior notice of a power interruption is given and the interruption duration is longer than 5 hours, make some ice and put it in a container in the top of the refrigerator compartment.
- An inspection of the goods is required immediately after the interruption.
- As temperature in the refrigerator will rise during a power interruption or other failure, the storage period and edible quality of food will be reduced. Any food that defrosts should be either consumed, or cooked and refrozen (where suitable) soon afterwards in order to prevent health risks.

Memory function during power interruption

After restoration of power, the appliance continues with the settings that were set before the power failure.

Product fiche according to regulation (EU) 2019/2016

Brand	Haier
Model name / identifier	HCR5818DWMX
Category of the model	Refrigerator-freezer
Energy efficiency class	D
Annual energy consumption(kWh/a)(1)	236
Total volume(L)	470
Volume refrigerator(L)	297
Volume freezer(L)	173
Star rating	****
Frost-free system	Yes
Freezing capacity(kg/24h)	14
Climate class(2)	SN, N, ST, T
Noise emission class and airborne acoustical noise emissions(dB(A) re 1 pW)	B(35)
Temperature rise time (h)	10
Type of appliance	freestanding

TECHNICAL DATA

Explanations:

(1) Based on 24-hour standards conformance test results. Actual energy consumption depends on usage patterns and location of the appliance.

(2) Climate Class Specifications:

Climate rating SN: This appliance is intended for use in an ambient temperature of between + 10 °C and + 32 °C

Climate rating N: This appliance is intended for use in an ambient temperature of between + 16 °C and + 32 °C

Climate rating ST: This appliance is intended for use in an ambient temperature of between + 16 °C and + 38 °C

Climate rating T: This appliance is intended for use in an ambient temperature of between + 16 °C and + 43 °C

Additional technical data

Voltage / Frequency	220 V / 50 Hz
Input current (A)	1.5
Main fuse (A)	16
Refrigerant	R600a
Dimensions (H x W x D in mm)	1850 x 830 x 594

We recommend contacting Haier Customer Service and using genuine spare parts. If the appliance malfunctions, please first refer to the "Trouble shooting" section.

If the issue persists, please contact Your local dealer,

The European Call Center (see phone numbers below) or visit www.haier.com and navigate to the "Support Service" section to submit a service request or access FAQs.

When contacting after-sales service, please provide the following details (found on the rating label)

Model _____

Serial No. _____

Please also check the warranty card accompanying the product (if a warranty claim arises).

European Call Service-Center		
Country*	Phone number	Costs
Haier Italy (IT)	199 100 912	
Haier Spain (ES)	902 509 123	
Haier Germany (DE)	0180 5 39 39 99	• Landline charge: 14 ct/min • Mobile charge: up to 42 ct/min
Haier Austria (AT)	0820 001 205	• Landline charge: 14.53 ct/min • All other line charges: up to 20 ct/min
Haier United Kingdom (UK)	0333 003 8122	
Haier France (FR)	0980 406 409	

CUSTOMER SERVICE

Warranty Terms
For other countries/regions, please refer to: www.haier.com
Haier Europe Trading Ltd., UK Branch
Address: Westgate House, Westgate, Ealing, London W5 1YY

Duration of the guarantee of the refrigerating appliance:
Minimum guarantee is:

- EU countries: 2 years
- Turkey: 3 years
- United Kingdom: 1 year
- Russia: 1 year
- Sweden: 3 years
- Serbia: 2 years
- Norway: 5 years
- Morocco: 1 year
- Algeria: 6 months
- Tunisia: No mandatory statutory warranty requirements

Duration of Repair Parts Supply
(Commencing from the date the last unit of this model is placed on the market):

- Core electronic components (thermostat/temperature sensor/circuit board/ lighting): ≥ 7 years
- Mechanical structural parts (door handles/hinges/shelves/drawers): ≥ 7 years
- Sealing components (door gaskets): ≥ 10 years

For further product information, visit https://eprel.ec.europa.eu/ or scan the QR code on the energy label of the appliance.

Haier



Ръководство за потребителя

Хладилник с фризер

HCR5818DWMX

BG

СЪДЪРЖАНИЕ

ИНФОРМАЦИЯ ЗА БЕЗОПАСНОСТ

Преди първоначална употреба 5
Предупреждения при монтаж 5
Предупреждение за ежедневна употреба 5
Предупреждение за ежедневна употреба 6
Поддръжка/Почистване 7
Информация за хладилния газ 7

МОНТИРАНЕ

Преди монтажа 8
Нивелиране и подравняване на вратата 9
Включване на захранването 11
Придвижване на уреда при преместване 11

УПОТРЕБА

Преди употреба 12
Описание на продукта 13
Панел за управление 14
Регулиране и демонтиране на части 18

ФУНКЦИЯ SMART

hOn-App Connect 21

ЕНЕРГОСПЕСТЯВАЩО СЪХРАНЕНИЕ

Предложения за съхранение в хладилника 22
Съвети за пестене на енергия 25

ПОДДРЪЖКА

Почистване 26
Размразяване 26
Почистване на резервоара за вода 27
Смяна на LED лампите 28

ОТСТРАНЯВАНЕ НА НЕИЗПРАВНОСТИ

Проблем, Възможна причина, Възможно решение 29

ТЕХНИЧЕСКИ ДАННИ

Технически данни 33

ОБСЛУЖВАНЕ НА КЛИЕНТИ

Обслужване на клиенти 35

Благодарим ви, че закупихте продукт на Haier.

Моля, прочетете внимателно това ръководство преди употреба. В ръководството се съдържа важна информация, която ще ви помогне да постигнете оптимална производителност и да осигурите безопасно и правилно монтиране, експлоатация и поддръжка.

Съхранявайте това ръководство на достъпно място, за да можете да го използвате като постоянен справочник за безопасната и правилна експлоатация на хладилника.

Ако при преместване продадете, дарите или оставите хладилника, това ръководство трябва да бъде предадено на новия собственик, за да се гарантира, че той е запознат с функциите на уреда и предупрежденията за безопасност.

Предназначение

- Този уред е предназначен за охлаждане и замразяване на храни. Той е проектиран изключително за употреба в домакинството и за подобни приложения, като например:
  - кухненски боксове за персонала в магазини, офиси и други работни среди:
  - къщи за гости, хотели, мотели и други подобни обекти:
  - други заведения за настаняване и хранене.
  - кетъринг и подобни приложения за нетърговски цели.
- Не е предназначен за търговска или промишлена употреба. Не е разрешено извършването на промени или модификации на устройството. Използването не по предназначение може да доведе до опасности и до загуба на гаранционно покритие.

Стандарти и директиви CE или UKCA

Този продукт отговаря на изискванията на всички приложими директиви на ЕС със съответстващите хармонизирани стандарти и стандарти на Обединеното кралство, които предвиждат маркировка CE или UKCA.

Принадлежности

Проверете дали принадлежностите и книжните материали са в съответствие с този списък:



Енергиен етикет



Гаранционна карта

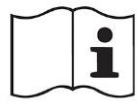

Ръководство за потребителя

ИНФОРМАЦИЯ ЗА БЕЗОПАСНОСТ

ПРЕДУПРЕЖДЕНИЕ – Важна информация за безопасност

ЗАБЕЛЕЖКА – Обща информация и съвети

Информация за околната среда

Обезвреждане



Помогнете за опазването на околната среда и човешкото здраве. Поставете опаковъчните материали в подходящите контейнери, за да бъдат рециклирани. Помогнете за рециклирането на отпадъци от електрически и електронни уреди.

Уреди, обозначени с този символ, не бива да бъдат изхвърляни заедно с битовите отпадъци. Върнете продукта в местното съоръжение за рециклиране или се свържете с общинската служба.

ПРЕДУПРЕЖДЕНИЕ: Опасност от пожар/запалими материали



Символът показва, че съществува опасност от пожар, тъй като се използват запалими материали. Внимавайте да не предизвикате пожар чрез подпалване на запалим материал.

ПРЕДУПРЕЖДЕНИЕ!

ОПАСНОСТ ОТ НАРАНЯВАНЕ ИЛИ ЗАДУШАВАНЕ!

Хладилните агенти и газовете трябва да се обработват от квалифициран персонал. Уверете се, че хладилните вериги/тръби не са повредени, преди да ги изхвърлите правилно. Изключете уреда от основния източник на захранването. Отрежете захранващия кабел и го изхвърлете правилно. Извадете всички тави и чекмеджета. Премахнете или деактивирайте заключващите механизми и уплътненията на вратата, за да предотвратите заклещването на деца или домашни любимци вътре в уреда.

Преди първата употреба, моля, прочетете внимателно всички инструкции за безопасност!



ПРЕДУПРЕЖДЕНИЕ!

Преди първоначална употреба

- Проверете уреда за евентуални повреди по време на транспортиране.
- Отстранете и изхвърлете правилно всички опаковъчни материали, като ги държите далеч от деца.
- Оставете уреда да престои изправен поне 2 часа преди монтаж, за да се стабилизира хладилният кръг.
- Винаги повдигайте и премествайте уреда с двама или повече души (поради теглото му, никога не го правете сами).

Предупреждения при монтаж

- Поставете уреда в добре проветриво помещение, като поддържате поне 10 cm разстояние от всички страни и отгоре.
- Избягвайте влажни места или зони, изложени на пръски вода. Ако се разлее вода, избършете незабавно със суха, мека кърпа.
- Не инсталирайте на пряка слънчева светлина или в близост до източници на топлина (напр. печки, радиатори).
- Уверете се, че избраното място съответства на размерите и предназначението на уреда и го позиционирайте върху равна повърхност.
- Поддържайте вентилационните отвори в уреда и околните шкафове свободни.
- Проверете дали електрическото захранване отговаря на спецификациите на етикета с номинални стойности. В противен случай се консултирайте с квалифициран електротехник.
- Този хладилник работи на 220-240 VAC/50 Hz. Необичайните колебания на напрежението могат да попречат на стартирането, да повредят термостата/компресора или да причинят шум при работа. Ако е необходимо, инсталирайте автоматичен регулатор на напрежението.
- Не използвайте адаптери с множество щепсели или удължителни кабели.
- Избягвайте поставянето на преносими контакти или захранващи устройства зад уреда.
- Предпазвайте захранващия кабел от защипване от хладилника. Никога не стъпвайте върху кабела.
- Използвайте специален, леснодостъпен заземен контакт (уредът трябва да е заземен).
- **Само за Обединеното кралство:** Захранващият кабел на уреда е снабден с троен (заземяващ) щепсел, който отговаря на стандартен троен (заземен) контакт. В никакъв случай не режете и не демонтирайте третия (заземяващ) щифт. След монтирането на уреда до щепсела трябва да има достъп.
- Не причинявайте повреди на охладителната верига.

Предупреждение за ежедневна употреба

- Този уред може да се използва от деца над 8-годишна възраст и от лица с намалени физически, сетивни или умствени способности или липса на опит и познания, при условие, че се наблюдават или са инструктирани за безопасна употреба и разбират свързаните с това опасности.
- Децата на възраст от 3 до 8 години имат право да поставят и взимат само хранителни продукти. Почистването или монтажът на хладилни компоненти е забранено.



ПРЕДУПРЕЖДЕНИЕ!

Предупреждение за ежедневна употреба

- Деца под 3 години трябва да бъдат под непрекъснато наблюдение, когато са близо до уреда.
- Не позволявайте на деца да играят с уреда.
- Ако в близост до уреда има изтичане на хладилен агент или други запалими газове, незабавно затворете крана на газовия източник, отворете вратите и прозорците за проветряване и не изключвайте хладилника или другите електрически уреди от контакта.
- Използвайте уреда в диапазон на околната температура от 10°C до 43°C. Продължителната работа извън този диапазон може да причини неизправност.
- Не поставяйте нестабилни предмети (напр. тежки предмети, съдове, пълни с вода) върху хладилника, за да предотвратите падане или електрически рискове от контакт с вода.
- Избягвайте да дърпате силно рафтовете на вратата, тъй като това може да доведе до изкривяване на вратата, откачване на държачите за бутилки или преобръщане на уреда.
- Отваряйте/затваряйте вратите само с помощта на дръжки. Пазете ръцете си далеч от тесните пролуки между вратите и шкафа, за да предотвратите наранявания от прищипване. Преди пускане в действие се уверете, че децата не се намират в зоната на движение на вратите.
- Строго се забранява съхранението и употребата на запалими, взривоопасни или корозивни вещества вътре в хладилника или в близост до него.
- Това е домакински уред. Не съхранявайте предмети, изискващи строг температурен контрол (напр. лекарства, бактериални култури, химикали).
- Никога не замразявайте бутилирани/консервирани течности във фризера (с изключение на алкохол с висока концентрация). Газираните напитки могат да експлодират при замразяване.
- Избягвайте да настройвате хладилното отделение твърде ниско, тъй като режимът "Max Cool" може да доведе до температури под нулата. Внимание: Стъклените контейнери могат да се счупят при ниски температури.
- Носете изолиращи ръкавици, когато боравите със замразени продукти. Никога не докосвайте с голи ръце. Не консумирайте замразени лакомства (например, ледени близалки) веднага след изваждането им, за да предотвратите измръзване или изгаряния от ниски температури.
- Първа помощ при измръзване: Незабавно изплакнете засегнатата област под студена течаща вода. Не отлепвайте замръзналата кожа насила.
- Никога не докосвайте вътрешните стени на фризера с голи ръце (особено когато са мокри), за да избегнете измръзване на кожата.
- Проверете състоянието на храната, ако във фризера е настъпило затопляне.
- Изключвайте от контакта преди прекъсване на захранването или почистване. Изчакайте над 7 минути, преди да рестартирате, за да предотвратите повреда на компресора вследствие на чести цикли на включване и изключване.
- Изключвайте от контакта преди прекъсване на захранването или почистване. Изчакайте над 7 минути, преди да рестартирате, за да предотвратите повреда на компресора вследствие на чести цикли на включване и изключване.



ПРЕДУПРЕЖДЕНИЕ!

Предупреждение за ежедневна употреба

- Не използвайте електрически устройства в отделенията за съхранение (с изключение на моделите, препоръчани от производителя).

Поддръжка/Почистване

- Децата, които извършват почистване, трябва да бъдат непрекъснато наблюдавани от възрастни.
- Изключете захранването преди каквато и да е поддръжка. Изчакайте повече от 5 минути, преди да рестартирате, за да избегнете повреда на компресора. Когато изключвате щепсела от контакта, дръжте го за корпуса, не дърпайте захранващия кабел.
- Забранени почистващи препарати: Четки с твърди влакна / стоманена вълна / Абразивни почистващи средства / Бензин, разтворител за лак, ацетон или други органични разтворители / Киселинни/алкални разтвори. Препоръчва се: Използвайте специални почистващи препарати за хладилници, за да предотвратите повреди.
- Не изстъргвайте скреж с остри предмети.
- Никога не използвайте спрейове за размразяване, електрически нагреватели (например, преносими нагреватели, сешоари), парогенератори или други източници на топлина за размразяване/почистване, тъй като това може да доведе до деформация на пластмасата.
- Не използвайте механични устройства или други средства за ускоряване процеса на размразяване с изключение на тези, препоръчани от производителя.
- Ако захранващият кабел е повреден, трябва да бъде заменен от производителя, неговия обслужващ представител или персонал с подобна квалификация, за да се избегнат опасности.
- На потребителите е забранено да се опитват да извършват ремонт, разглобяване или модификации. Свържете се с нашия официален следпродажбен сервиз за всякакви нужди от поддръжка.
- Отстраняване на прах отзад: Отстранявайте праха от задната част на уреда поне веднъж годишно, за да предотвратите опасност от пожар и повишена консумация на енергия.
- Не пръскайте и не поливайте уреда по време на почистване. Използването на водни струи или почистване с пара е строго забранено.
- Никога не почиствайте стъклените рафтове в хладилното отделение с гореща вода. Резките температурни промени могат да причинят счупване на стъклото.

Информация за хладилния газ

- Този уред използва запалим хладилен агент, изобутан (R600a). Уверете се, че охладителната верига не е била повредена по време на транспортирането или монтажа. Изтичането на хладилен агент може да причини дразнене на очите или запалване. В случай на изтичане: Незабавно отстранете всички открити пламъци; проветрете старателно помещението; не изключвайте този уред или други електрически устройства в помещението от контакта; и се свържете с отдела за обслужване на клиенти за отстраняване на проблеми.
- Ако хладилният агент попадне в очите, изплаквайте непрекъснато с обилно количество течаща вода в продължение на най-малко 15 минути. Потърсете незабавна специализирана офталмологична помощ.

МОНТИРАНЕ

Преди монтажа

ПРЕДУПРЕЖДЕНИЕ!

- Уредът е тежък. При преместването му винаги трябва да участват поне двама души.
- Пазете всички опаковъчни материали на място, недостъпно за деца, и ги изхвърлете по природосъобразен начин.
- Разопаковайте уреда.
- Отстранете всички опаковъчни материали.

Условия на обкръжаващата среда

Температурата в помещението винаги трябва да бъде между 10°C и 43°C, тъй като това може да повлияе на температурата вътре в уреда и консумацията на енергия. Не поставяйте уреда близо до други излъчващи топлина уреди (фурни, хладилници) без изолация.

Препоръки за свободно пространство

Препоръчително свободно пространство при отворена врата (Фиг. 1.2.3.)

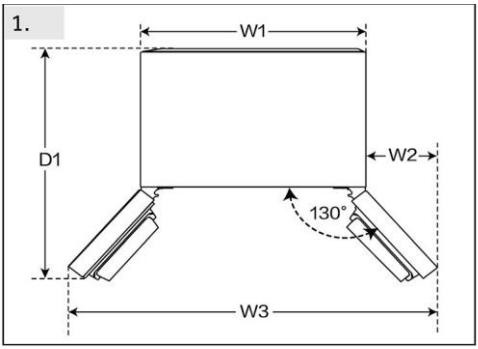

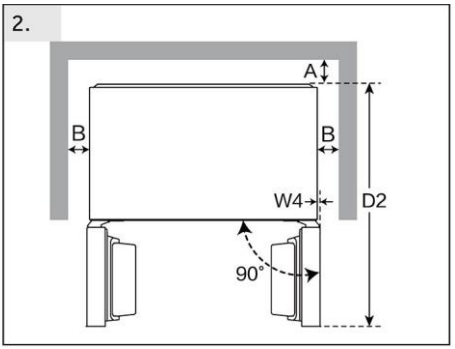

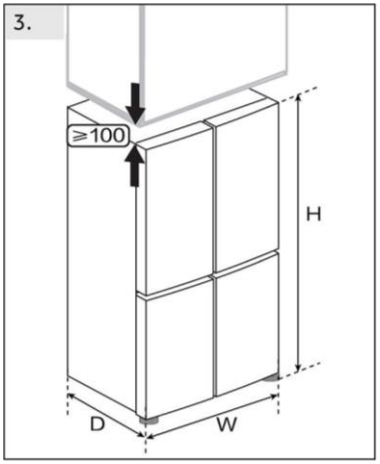

(Единица: mm)	Модел#	
Ширина	W1	830
	W2	142,5
	W3	1115
	W4	0,5
	W	830
Дълбочина	D1	920
	D2	976
	D	594
Разстояние до задна стена	A	6
Разстояние до странични стени	B	4
Обща височина	H	1850

Нивелиране и подравняване на вратата

За да се осигури на уреда достатъчно добро ниво на вентилация от съображения за безопасност, трябва да се спазват изискванията, показани във вентилационното напречно сечение.

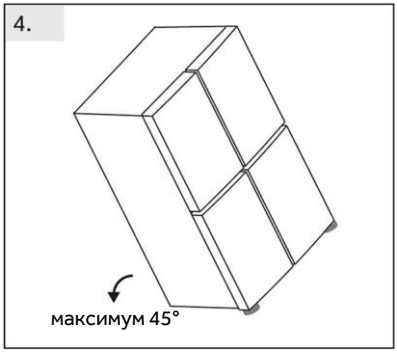

Подравняване на уреда (Фиг. 4.5.6.)

Уредът трябва да бъде поставен на равна и твърда повърхност.

4. Наклонете хладилника леко назад.

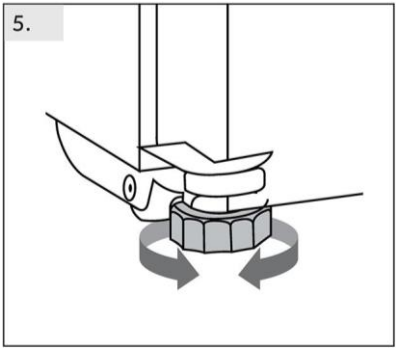

5. Нагласете крачетата до желаното ниво.

Уверете се, че разстоянието до стената от страните на пантите е поне 100 мм, за да се отварят свободно вратите.

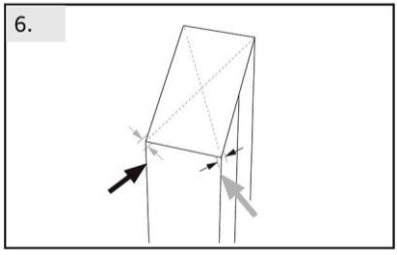

6. Стабилността може да се провери чрез последователно побутване по диагоналите.

И в двете посоки трябва да се получава еднакво леко люлеене. В противен случай рамката може да се изкриви, в резултат на което уплътненията на вратата няма да прилепват плътно. Лекият наклон назад улеснява затварянето на вратите.

ЗАБЕЛЕЖКА

За свободно стоящ уред: този хладилник не е предназначен за вграждане

МОНТИРАНЕ

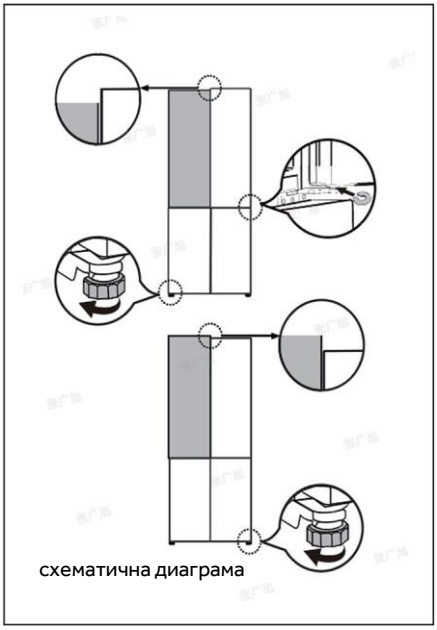

схематична диаграма

Фина настройка на вратите

Ако вратите не са подравнени, това несъответствие може да бъде отстранено по следния начин:

Използване на разделители

- Отворете горната врата и я повдигнете.
- Внимателно прикачете разделителя (предоставен с пакета аксесоари) към белия пластмасов пръстен на средната панта на ръка или с помощта на инструменти като клещи. Не драскайте и не наранявайте повърхността на вратата.

Използване на регулируемо краче

Завъртете регулируемото краче в посоката на стрелката, за да го повдигнете или свалите надолу.

ЗАБЕЛЕЖКА

При бъдещата употреба на хладилника е възможно вратата да се изкриви поради теглото на съхраняваните храни. Ако това се случи, моля, регулирайте вратите, като следвате описаните по-горе методи.

ВНИМАНИЕ!

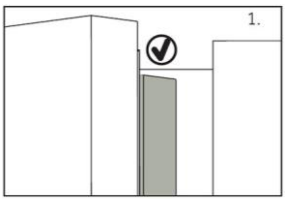

Когато затваряте вратата, вертикалната лента на лявата врата трябва да бъде сгъната навътре (1).

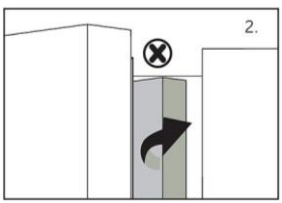

Ако се опитате да затворите лявата врата и вертикалната лента не е сгъната (2), първо трябва да я сгънете, в противен случай тя ще удари фиксиращия вал или дясната врата. Това ще повреди уплътнението на вратата или ще причини теч.

В рамката има нагревателна тръба. Температурата на повърхността ще се повиши малко, което е нормално и няма да повлияе на работата на уреда.

Включване на захранването

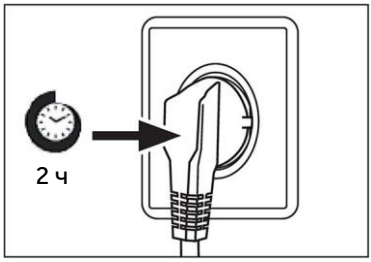

Време на изчакване

Смазочното масло, което не се нуждае от поддръжка, се намира в капсулата на компресора. Това масло може да се разнесе из затворената система от тръби, докато уредът се пренася в наклонено положение. Преди да свържете уреда към захранването, трябва да изчакате поне 2 часа, за да може маслото да се върне обратно в капсулата.

Свързване със захранване

Преди всяко свързване, моля, проверете и се уверете, че:

- Спецификациите на захранването, контакта и предпазителя съответстват на изискванията на табелката с данни на продукта.
- Захранващият контакт е надеждно заземен и не се използват разклонители или удължители.
- Щепселът и контактът са напълно съвместими и имат съответстващи спецификации.
- Моля, включете щепсела директно в правилно инсталиран домашен електрически контакт.

ПРЕДУПРЕЖДЕНИЕ!

За да се избегнат рискове, при повреда на захранващия кабел той трябва да бъде заменен от отдела за обслужване на клиенти (вижте гаранционната карта).

Придвижване на уреда при преместване

1. Извадете всичката храна и изключете уреда от контакта.
2. Закрепете всички рафтове и други подвижни част в хладилник и фризера с тиксо.
3. Не накланяйте хладилника повече от 45°, за да избегнете повреда на охладителната система.

ПРЕДУПРЕЖДЕНИЕ!

- Не хващайте уреда за дръжките при повдигане.
- Никога не поставяйте уреда в хоризонтално положение на земята.

УПОТРЕБА

Преди употреба

- Отстранете всички опаковки, най-вече панелите от бяла EPS пяна от двете страни на въздуховода на хладилника и ги дръжте на място, недостъпно за деца, изхвърлете ги по природосъобразен начин.
- Почистете вътрешните и външните повърхности на уреда с вода и мек почистващ препарат, преди да поставите храна в него.
- Преди да заредите с храна, предварително охладете отделенията при високи настройки. Функцията „Power-Freeze" помага за бързото охлаждане на отделенията.
- Температурата на хладилника и на фризера се задава автоматично съответно на 4°C и на -18°C. Това са препоръчителните настройки. По желание може да промените тези температури ръчно. Моля вижте раздел „РЕГУЛИРАНЕ НА ТЕМПЕРАТУРАТА".

Сензорни бутони

Бутоните на панела за управление са сензорни и реагират при леко докосване с пръст.

ЗАБЕЛЕЖКА

Уредът е предварително настроен на препоръчителната температура от 4°C (хладилник) и -18°C (фризер). При нормални условия на околната среда не е необходимо да задавате температура.

Когато уредът бъде включен след прекъсване на захранването, може да са необходими до 12 часа, за да бъдат достигнати правилните температури.

Изпразнете уреда, преди да го изключите. За да изключите уреда, извадете захранващия кабел от контакта.

Описание на продукта

ЗАБЕЛЕЖКА

Поради технически промени и наличие на различни модели, някои от илюстрациите в това ръководство може да се различават от вашия модел.

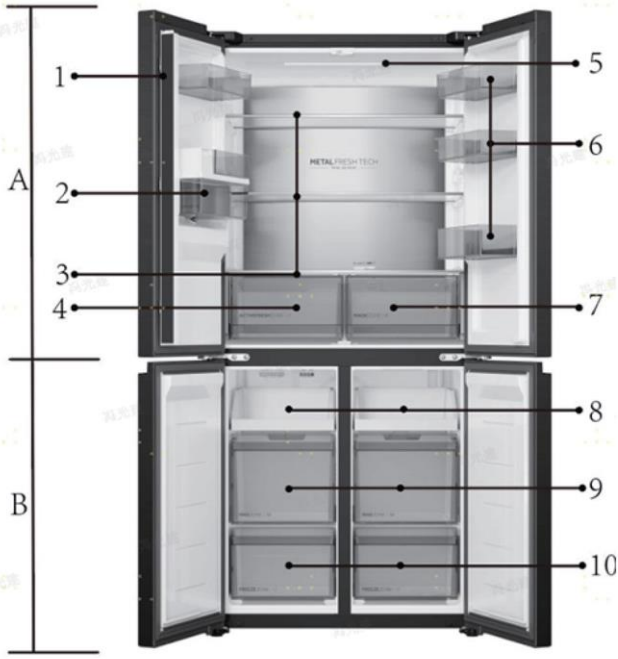

A: Хладилно отделение
1 Лента за врата
2 Резервоар за вода
3 Стъклени рафтове
4 Activefresh zone
5 Горна лампа
6 Поставка за бутилки
7 My Zone

B: Отделение на фризера
8 Тава на фризера
9 Горни чекмеджета на фризера
10 Долни чекмеджета на фризера

УПОТРЕБА

Панел за управление

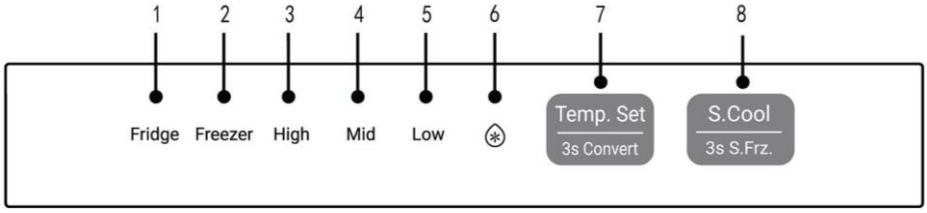

Индикатори:

1 Дисплей за температурата на хладилника
2 Дисплей за температурата на фризера
3 Дисплей за висока температура
4 Дисплей за средна температура
5 Дисплей за ниска температура
6 Дисплей Super cool

Бутони:

7 Бутон за регулиране на температурата на охлаждане и замразяване
8 Бутон Super Cool и Super Freeze

Регулиране на температурата на хладилника



Продължително натискане на бутон [Temp. Set] за 3 секунди, изберете [Fridge], за да влезете в състоянието за регулиране на температурата на охлаждане, след което щракнете върху [Temp. [Set] и охлаждащата система ще премине последователно през настройките за висока, средна и ниска мощност.

ЗАБЕЛЕЖКА

Регулирането на температурата на охлаждане не може да се извърши в режим [Quick Cooling].

Регулиране на температурата на фризера



Продължително натискане на бутон [Temp. Set] за 3 секунди, изберете [Freezer], за да влезете в състоянието за регулиране на температурата на охлаждане, след което щракнете върху [Temp. Set] и охлаждащата система ще премине последователно през настройките за висока, средна и ниска мощност.

ЗАБЕЛЕЖКА

В режим [Quick Freeze], не може да се извърши регулиране на температурата.

УПОТРЕБА

Функция „Super-Cool“



- Щракнете върху иконата на функцията [S.Cool], иконата "❄" светва и хладилникът автоматично преминава в режим Super Cool;
- След като функцията „Super-Cool“ бъде включена, хладилникът автоматично ще я изключи, когато зададеното състояние бъде достигнато. Ако искате да излезете ръчно, можете да натиснете бутон Super-Cool, за да го изключите.

Функция „Super-Frz“



Функция „Super-Frz“

- Натиснете и задръжте бутона [3s S.Frz.] за 3 секунди, иконите "Freezes", "High", "Mid" и "Low" на дисплея светват и хладилникът влиза в режим Super-freezing;
- След като функцията „Super-Freeze“ бъде включена, хладилникът автоматично ще я изключи, когато зададеното състояние бъде достигнато. Ако искате да излезете ръчно, можете да натиснете и задържите бутона „Super-Frz.“ За 3 секунди, за да го изключите.

ЗАБЕЛЕЖКА

- Функцията „Super-Freezer“ е предназначен за замразяване на храни във възможно най-кратък период от време, с цел да се запази хранителната им стойност. По този начин се съкращава времето, необходимо за замразяване във фризера, храната може да бъде замразена бързо, нейната хранителна стойност се запазва и съхранението ѝ става много удобно.
- Ако се налага да замразите едновременно голямо количество храна, препоръчително е да зададете функцията Super Freeze 24 часа преди използването на фризерното отделение.

Пълнене на резервоара за вода

ПРЕДУПРЕЖДЕНИЕ!

Пълнете само с питейна вода.

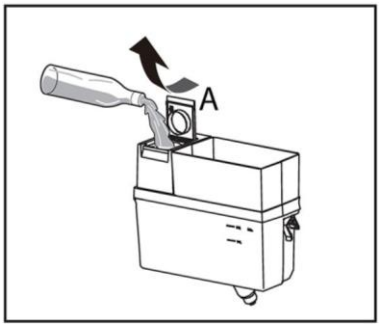

1. Уверете се, че водата е правилно напълнена.
2. Завъртете и повдигнете квадратния капак (A) и напълнете резервоара за вода с прясна питейна вода.
3. Пълнете вода само до маркировката (2,0 l), тъй като може да прелее, когато вратата се отваря и затваря.
4. Затворете квадратния капак (A), докато щракне на мястото си.

ЗАБЕЛЕЖКА

Преди повторно пълнене изхвърляйте остатъчната вода и почиствайте резервоара

Когато нямате нужда от вода за дълго време, моля, изпразнете резервоара за вода и поставете почистения резервоар

Капакът на резервоара за вода се използва допълнително за пестене на енергия. Ако не искате да използвате диспенсъра за вода за дълъг период, все пак поставете капака поради по-добра изолация и спестяване на енергия.

Наливане на вода от диспенсъра

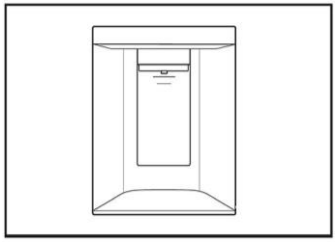

1. Поставете чаша под изхода за вода
2. Натиснете я леко към лоста за вода на диспенсъра. Уверете се, че чашата е на една линия с диспенсъра, за да предотвратите пръскането на вода
3. Водата трябва да се отстранява навреме от тавата (B), тъй като може да прелее при отварянето и затварянето на вратата

УПОТРЕБА

Регулиране и демонтиране на части

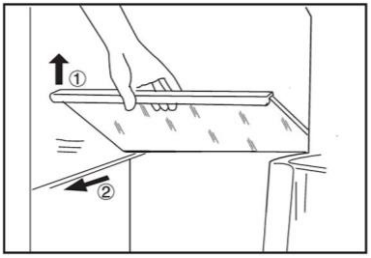

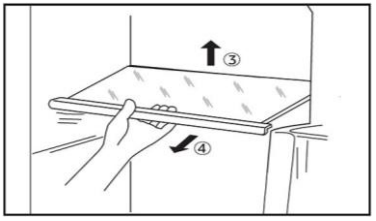

Рафтове

1. Височината на рафтовете може да се регулира според Вашите нужди за съхранение.
2. За да преместите горния и средния от рафтовете, първо ги извадете, като повдигнете предния ръб ① и ги издърпате навън ②.
3. За да преместите долния рафт, първо го извадете, като повдигнете задния му ръб ③ и го издърпате навън ④.
4. За да го поставите обратно, го сложете на релсите от двете страни и го избутайте до най-задното положение, докато задната част на рафта не се застопори в страничните отвори

ЗАБЕЛЕЖКА

Уверете се, че всички страни на рафта са подравнени.

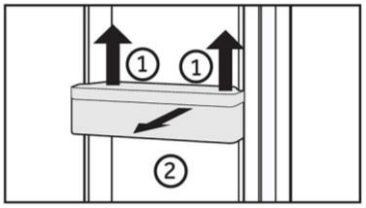

Рафт на вратата

1. Рафтът на вратата може да се свали за почистване:
2. Хванете рафта на вратата с ръце от двете страни, повдигнете го нагоре ① и го извадете ②.
3. За да поставите рафта на вратата, следвайте горните стъпки в обратен ред.

ЗАБЕЛЕЖКА

След като уредът бъде включен, може да са необходими до 12 часа, за да бъдат достигнати правилните температури.

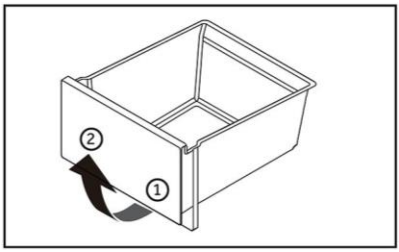

Чекмедже

За да извадите чекмеджето, го издърпайте максимално назад ①, повдигнете го и го извадете ②.

За да поставите чекмеджето обратно, следвайте горните стъпки в обратен ред.

Осветление

При отваряне на вратата се включва вътрешното LED осветление. Работата на светлините не се влияе от никоя друга настройка на уреда.

УПОТРЕБА

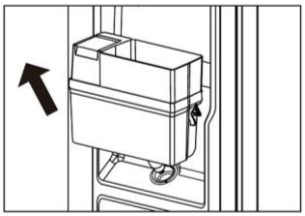

Демонтаж на резервоара за вода

Издърпайте резервоара за вода навън към горния ляв ъгъл (в посоката, посочена от стрелката).

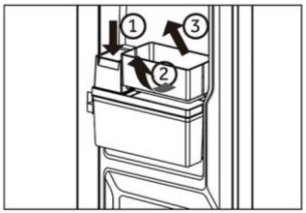

Демонтаж на рафта на вратата на резервоара за вода

Натиснете капака на каната ① повдигнете основата на рафта на вратата навътре ② издърпайте външния ръб на основата на рафта на вратата навън, след което издърпайте всичко навън ③.

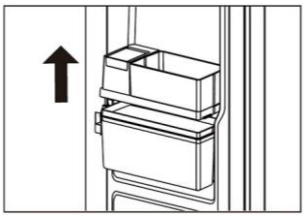

Демонтаж на капака на резервоара за вода

Повдигнете капака на накрайника и основата на бутилката нагоре (в посоката, посочена със стрелката)

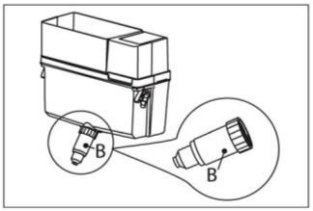

Резервоар за вода

1. Подвижен резервоар за вода
Резервоарът за вода може да се вади и да се поставя отново, когато искате да го почиствате, по същия начин като рафтовете на вратата

2. Поставяне на резервоар за вода
Поставете резервоара за вода в положение, в което изходът за вода (B) влиза в отвора на вратата. Уверете се, че резервоарът за вода е заключен.

hOn-App Connect

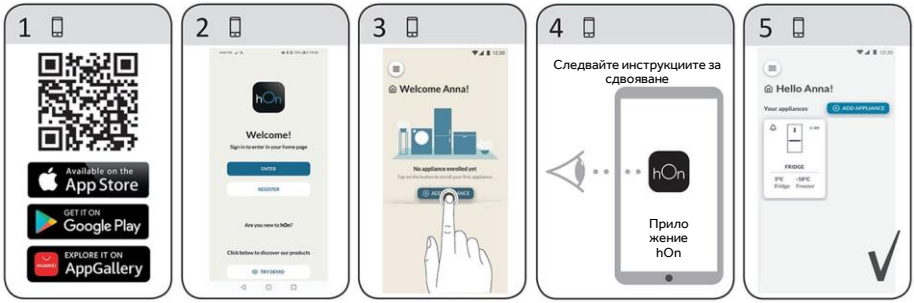

Функция Wi-Fi

1. Следвайте инструкциите в приложението, за да конфигурирате Wi-Fi.
2. След като Wi-Fi е конфигурирано и връзката е установена, иконата за Wi-Fi „I" е ярка и фиксирана.
3. Ако Wi-Fi вече е настроен, той автоматично ще се свърже отново съгласно настройките, когато бъде включен.

ЗАБЕЛЕЖКА

- За да изключите Wi-Fi, натиснете бутона за Wi-Fi „K7", иконата за Wi-Fi „I" се изключва.
- За да включите Wi-Fi и да започнете конфигурацията, натиснете Wi-Fi бутона „K7" и Wi-Fi иконата „I" започва бавно да мига. Ако искате да конфигурирате функцията Wi-Fi, натиснете бутона „K7" за 3 секунди, иконата за Wi-Fi мига бързо и влиза в режим на конфигуриране. Ако искате да изключите функцията Wi-Fi, натиснете веднъж бутон „K7". Повторете горните стъпки.
- Ако продуктът е бил конфигуриран и функцията Wi-Fi е била изключена, хладилникът няма да влезе в режим на конфигурация след повторно включване на захранването,
- Този продукт не е предназначен за търговска употреба.
- Максимална RF изходна мощност: 2,4 GHz Wi-Fi: 16 dBm;
- Bluetooth® с ниска енергия: 5dBm; Безжична технология Bluetooth® (BR/EDR): 10 dBm.
- Честотен диапазон на работа: 2400 – 2483,5 MHz.
- Словесната марка и логата Bluetooth® са регистрирани търговски марки, собственост на Bluetooth SIG, Inc. и всяко използване на тези марки от Candy Hoover Group SRL е по лиценз. Другите търговски марки и търговски наименования принадлежат на съответните им собственици.

ЕНЕРГОСПЕСТЯВАЩО СЪХРАНЕНИЕ

Предложения за съхранение в хладилника

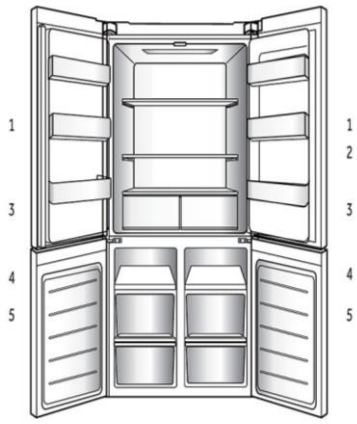

1. Съхранява малки опаковки с охладени храни, напитки и контейнери за сосове. Мариновани храни, консервирани храни и др.
2. Съхранява охладени храни и пресни храни.
   - Съхранява храните с по-високо съдържание на влага в предната част на рафта.
   - Действителният брой рафтове ще се различава в зависимост от модела.
3. Чекмедже „MY ZONE“: Плодове, зеленчуци, салата и др.
4. Съхранява замразени храни като месо, риба и сладолед.
5. Съхранява замразени храни за по-дълго съхранение.

Чекмедже „MY ZONE“

Подходящо за съхранение на пресни хранителни продукти, с относително независимо пространство, което поддържа подходяща температура и влажност, за пресни рибни продукти, месо и други съставки

Отделно пространство, подходящо за съхранение на охладени напитки и др.

Независима зона за контрол на температурата, подходяща за съхранение на пресни зеленчуци и плодове

ЗАБЕЛЕЖКА

Специална функция на зона с променлива температура, където температурата се влияе от броя на отварянията и затварянията на вратата, количеството храна и температурата на хладилното отделение и други фактори; температурата леко се колебае.

Когато изберете да използвате функцията за свежи храни, за да съхранявате съставките си при оптимални условия.

За съхранение се препоръчва да настроите температурата на хладилното отделение на ниво [High].

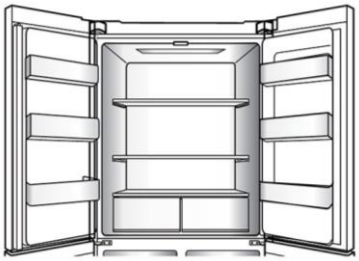

Многоточков въздушен поток

- Хладилникът е оборудван със система за многоточков въздушен поток, което позволява студени въздушни струи да текат през всеки рафт. Това помага за поддържането на постоянна температура, за да може храната Ви да остане свежа за по-дълго.

Съхранение в хладилното отделение

- Поддържайте температурата на хладилника си под 5° C.
- Горещата храна трябва да изстине до стайна температура, преди да бъде съхранявана в уреда.
- Съхраняваната в хладилника храна трябва да бъде измита и подсушена.
- Храната, която ще се съхранява, трябва да бъде затворена правилно, за да се избегнат промени на аромата или вкуса.
- Не съхранявайте прекомерни количества храна. Оставете разстояния между храните, за да може въздухът да циркулира около тях за по-добро и равномерно охлаждане.
- Храни, консумирани ежедневно, трябва да се съхраняват в предната част на рафта.
- Оставяйте разстояние между храните и вътрешните стени, за да може да преминава въздух. По-специално избягвайте да допирате храните, които съхранявате, до задната стена, тъй като могат да залепнат за стената. Избягвайте директен контакт на храната (особено мазна или киселинна храна) с вътрешната облицовка, тъй като е възможно тя да бъде разядена от мазнина или киселина. Когато откриете мазна/киселинна мръсотия, я почиствайте веднага.
- Размразявайте замразените храни в отделението за съхранение на хладилника. По този начин можете да използвате замразените храни, за да намалите температурата в отделението и да спестите енергия.
- Процесът на стареене на плодове и зеленчуци като тиквички, пъпеши, папая, банани, ананас и др. може да се ускори в хладилника. Следователно не е препоръчително да ги съхранявате в хладилника. Узряването на много зелени плодове обаче може да бъде стимулирано за определен период. Лук, чесън, джинджифил и други кореноплодни зеленчуци трябва да се съхраняват при стайна температура.
- Неприятните миризми в хладилника сигнализират, че нещо се е разляло. Необходимо е почистване.
- Различните храни трябва да се поставят в различни зони според техните свойства.

ЗАБЕЛЕЖКА

Моля, оставяйте разстоянието повече от 10 mm между поставената храна и въздуховода или сензора, за да осигурите охлаждащ ефект.

ЕНЕРГОСПЕСТЯВАЩО СЪХРАНЕНИЕ

Съхранение във фризерното отделение

- Поддържайте температурата на фризера на -18°C.
- Включете функцията „Super-Freeze" 24 часа преди замразяване; за малки количества храна са достатъчни 4 – 6 часа.
- Горещата храна трябва да изстине до стайна температура, преди да бъде съхранявана във фризерното отделение.
- Храна, нарязана на малки порции, ще замръзне по-бързо и ще бъде по-лесна за размразяване и готвене. Препоръчителното тегло за всяка порция е под 2,5 кг.
- Най-добре е храната да бъде опакована, преди да я поставите във фризера. Външната страна на опаковката трябва да е суха, за да се избегне слепване на торбички. Опаковъчните материали трябва да са без мирис, херметически затворени, да не съдържат отрови и токсини.
- За да се избегне изтичането на сроковете за съхранение, моля, обърнете внимание на датата на замразяване, срока и името на храната върху опаковката според сроковете за съхранение на различни храни.
- **ПРЕДУПРЕЖДЕНИЕ:** Киселина, алкали, сол и др. могат да разядат вътрешната повърхност на фризера. Не поставяйте храна с тези вещества (напр. морски риби) директно върху вътрешната повърхност. Соленатa вода във фризера трябва да се почисти незабавно.
- Не надхвърляйте времето за съхранение на храните, препоръчвано от производителите. Изваждайте само необходимото количество храна от фризера.
- Консумирайте размразените храни бързо. Размразената храна не може да бъде замразявана повторно, освен ако преди това не бъде сготвена, в противен случай може да не е безопасна за консумация.
- Не зареждайте прекомерни количества прясна храна във фризерното отделение. Вижте капацитета на замразяване на фризера – вижте „ТЕХНИЧЕСКИ ДАННИ" или данните на типовата табелка.
- Храна може да бъде съхранявана във фризера при температура от поне -18 °C за срок от 2 до 12 месеца в зависимост от характеристиките ѝ (напр. месо: 3 – 12 месеца, зеленчуци: 6 – 12 месеца)
- Когато замразявате пресни храни, избягвайте контакт с вече замразени или размразяващи се храни.

Когато съхранявате търговски замразени продукти, моля, следвайте тези указания:

- Винаги следвайте указанията на производителя за допустимата продължителност на съхранение на храната. Не пренебрегвайте тези указания!
- Опитайте се да съхранявате храната след покупката ѝ възможно най-кратко, за да се запази нейното качество.
- Купувайте замразени храни, които са били съхранявани при температура от -18°C или по-ниска.
- Избягвайте да купувате храна, която има лед или замръзване върху опаковката – това показва, че продуктите може да са били частично размразени и отново замразени. Повишаването на температурата се отразява на качеството на храната.

ЗАБЕЛЕЖКА

Моля, оставяйте разстоянието повече от 10 mm между поставената храна и въздуховодите, за да осигурите охлаждащ ефект.

Съвети за пестене на енергия

- Уверете се, че уредът е вентилиран правилно (вижте „МОНТАЖ“).
- Не монтирайте уреда така, че да е изложен на пряка слънчева светлина или да е в близост до източници на топлина (напр. готварски печки, нагреватели).
- Избягвайте ненужно ниска температура в уреда. Консумацията на енергия се увеличава, колкото по-ниско е зададена температурата в уреда.
- Функции като „POWER-FREEZE“ консумират повече енергия.
- Оставете топлата храна да се охлади, преди да я поставите в уреда.
- Отваряйте вратата на уреда възможно най-малко и за възможно най-кратко време.
- Не препълвайте уреда, за да не се нарушава циркулацията на въздуха.
- Избягвайте поставянето на хранителни опаковки, в които има въздух.
- Поддържайте уплътненията на вратата чисти, така че вратата винаги да се затваря добре.
- Размразявайте замразените храни в отделението за съхранение на хладилника.
- Най-енергоспестяващата конфигурация изисква чекмеджетата, кутиите за храна и рафтовете в уреда да се поддържат в състояние, възможно най-близко до фабричното, а храната да се поставя възможно най-далеч от въздухопроводите, за да не пречи на циркулацията на въздуха.

Почистване

1. Почиствайте уреда, когато в него се съхранява малко или никаква храна.
2. Уредът трябва да бъде почистван на всеки четири седмици за добра поддръжка и за предотвратяване на лоши миризми от съхраняваните храни.

ПРЕДУПРЕЖДЕНИЕ

- Изключвайте уреда от захранването преди почистване.
- Не почиствайте уреда с твърди четки, телени четки, прахообразни препарати, бензин, амилацетат, ацетон или подобни органични разтвори, киселинни или алкални разтвори. Моля, почиствайте със специален препарат за хладилник, за да избегнете повреди.
- Не пръскайте и не плискайте уреда по време на почистване.
- Не използвайте водна струя или пара за почистване на уреда.
- Не почиствайте студените стъклени рафтове с гореща вода. Рязката промяна в температурата може да причини напукване на стъклото.
- Не докосвайте вътрешната повърхност на фризерното отделение за съхранение, особено с мокри ръце, тъй като ръцете ви може да замръзнат върху повърхността.
- В случай на повишаване на температурата проверете състоянието на замразените храни.

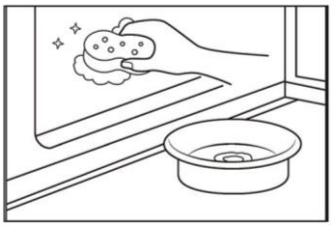

- Винаги поддържайте уплътнението на вратата чисто.
- Почиствайте вътрешността и корпуса на уреда с гъба, навлажнена с топла вода и неутрален препарат.

1. Моля, търкайте вътрешната и външната част на хладилника, включително уплътненията на вратата, рафтовете за врата, стъклените рафтове, кутиите и т.н., с мека кърпа или гъба, натопена в топла вода (може да добавите неутрален препарат към топлата вода).
2. Ако има разлята течност, отстранете всички замърсени части, изплакнете директно с течащата вода, подсушете и ги поставете обратно в хладилника.
3. Ако има разлята гъста течност (като сметана или разтопен сладолед), моля, отстранете всички замърсени части, поставете ги за известно време в топла вода с температура около 40°C, след това изплакнете с течаща вода, подсушете и ги поставете обратно в хладилника.
4. В случай че малка част или компонент заседне вътре в хладилника (между рафтовете или чекмеджетата), използвайте малка мека четка, за да го отстраните. Ако не можете да достигнете частта, моля, свържете се с отдела за обслужване на клиенти на Haier

- Изплакнете и подсушете с мека кърпа.
- Не почиствайте никоя от частите на уреда в съдомиялна машина.
- Изчакайте поне 5 минути, преди да включите отново уреда, тъй като честото стартиране може да повреди компресора.

Размразяване

Размразяването на фризерното отделение се извършва автоматично и не са необходими ръчни действия.

Почистване на резервоара за вода

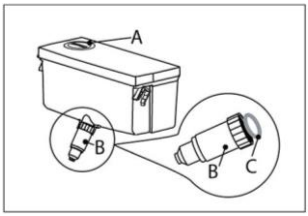

1. Извадете резервоара за вода от уреда.
2. Махнете капака (A).
3. Развийте накрайника на дозатора (B).
4. Почистете резервоара и накрайника на диспенсъра с топла вода и течен препарат за миене на съдове. Уверете се, че целият сапун е изплакнат.
5. Поставете накрайника на диспенсъра (B), старателно го затегнете към резервоара за вода и се уверете, че белият O-пръстен (C) е на място.

ЗАБЕЛЕЖКА

- Ако резервоарът за вода не е поставен правилно, от връзката може да капе вода.
- Не използвайте прекомерна сила при отстраняване или поставяне на резервоара за вода, за да не го повредите.

ПОДДРЪЖКА

Смяна на LED лампите

ПРЕДУПРЕЖДЕНИЕ!

Не заменяйте LED лампите сами. Те трябва да бъдат заменяни единствено от производителя или от упълномощен сервизен представител.

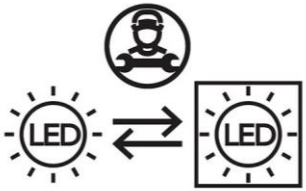

Лампите използват LED технология, отличаваща се с ниско потребление на енергия и дълъг експлоатационен живот.
В случай на аномалии, моля, свържете се с отдела за обслужване на клиенти.
Вижте раздел „ОБСЛУЖВАНЕ НА КЛИЕНТИ".

Параметри на лампите:

Хладилно отделение: 12 V, 4 W
Отделение на фризера: 12 V, 2W*3 W

Дългосрочно неизползване

Ако уредът няма да се използва за продължителен период от време и не възнамерявате да активирате функцията „Holiday" на хладилника:

1. Премахнете всички хранителни продукти:
2. Изключете захранващия кабел от контакта:
3. Почистете уреда, както е описано в предишните раздели:
4. Дръжте вратите отворени, за да предотвратите образуването на миризма вътре в отделението.

ЗАБЕЛЕЖКА

Изключете уреда само ако е абсолютно необходимо.

ОТСТРАНЯВАНЕ НА НЕИЗПРАВНОСТИ

Много от възникналите проблеми могат да бъдат решени от вас самите без нужда от специфични умения. В случай на проблем, моля, проверете всички показани възможности и последвайте инструкциите по-долу, преди да се свържете с отдела за следпродажбено обслужване. Вижте раздел „ОБСЛУЖВАНЕ НА КЛИЕНТИ".

ПРЕДУПРЕЖДЕНИЕ

- Преди извършване на поддръжка изключете уреда и извадете щепсела от контакта.
- Електрическото оборудване трябва да се обслужва само от квалифицирани експерти, тъй като неправилният ремонт може да причини значителни последващи щети.
- Повредената част трябва да бъде подменена единствено от отдела за обслужване на клиенти, негов сервизен представител или лица с подобна квалификация, за да се избегне опасност.

Проблем	Възможна причина	Възможно решение
Компресорът не работи.	• Щепселът не е включен в контакта.	• Включете щепсела.
	• Уредът е в цикъл на размразяване	• Това е нормално при автоматично размразяване
Уредът се включва често или работи за прекалено дълги периоди от време.	• Вътрешната или външната температура е твърде висока.	• В такъв случай е нормално уредът да работи по-дълго.
	• Уредът е бил изключен за известно време.	• Обикновено са необходими от 8 до 12 часа за пълното охлаждане на уреда.
	• Една от вратите на уреда не е затворена плътно.	• Затворете вратата/чекмеджето и се уверете, че уредът се намира върху равна повърхност, както и че затварянето на вратата не е възпрепятствано от храна или контейнер.
	• Вратата е била отваряна твърде често или за прекалено дълго време.	• Не отваряйте вратата/ чекмеджето твърде често.
	• Температурата, зададена за фризерното отделение, е твърде ниска.	• Задайте по-висока температура, докато температурата в хладилника стане задоволителна. Необходими са 24 часа за достигане на стабилна температура в хладилника.

ОТСТРАНЯВАНЕ НА НЕИЗПРАВНОСТИ

Проблем	Възможна причина	Възможно решение
	• Уплътнението на вратата е замърсено, износено, напукано или разместено.	• Почистете уплътненията на вратата/чекмеджето или ги сменете с помощта на отдела за обслужване на клиенти.
	• Необходимата циркулация на въздуха е възпрепятствана.	• Осигурете подходяща вентилация.
Във вътрешната част на хладилника има замърсяване или лоша миризма.	• Вътрешността на хладилника трябва да бъде почистена.	• Почистете вътрешността на хладилника.
	• В хладилника се съхранява храна със силен мирис.	• Опаковайте добре храната.
В уреда не е достатъчно студено.	• Зададена е прекалено висока температура.	• Върнете първоначалната настройка на температурата.
	• Съхранявани са твърде топли храни.	• Винаги оставяйте храните да изстинат, преди да ги приберете.
	• Съхранява се прекалено голямо количество храна наведнъж.	• Винаги съхранявайте малки количества храна.
	• Артикулите са поставени прекалено близо един до друг.	• Оставяйте празно място между артикулите, за може въздухът да циркулира свободно.
	• Врата/чекмедже на уреда не е затворена/о плътно.	• Затворете вратата/чекмеджето.
	• Вратите/чекмеджетата са били отваряни твърде често или за прекалено дълго време.	• Не отваряйте вратата/чекмеджето твърде често.
В уреда е твърде студено.	• Зададена е прекалено ниска температура.	• Върнете първоначалната настройка на температурата.
	• Функцията „Super-Frz/Super-Cool“ е активирана или е работила прекалено дълго.	• Изключете функцията „Super-Frz/Super-Cool“
По вътрешността на хладилното отделение се образува кондензация.	• Климатът е твърде топъл и твърде влажен.	• Увеличете температурата.
	• Врата/чекмедже на уреда не е затворена/о плътно.	• Затворете вратата/чекмеджето.
	• Вратите/чекмеджетата са били отваряни твърде често или за прекалено дълго време.	• Не отваряйте вратата/чекмеджето твърде често.
	• Контейнери, съдържащи течности или харни, са оставени отворени.	• Оставете горещите храни да изстинат до стайна температура и покривайте храните и течностите.

Проблем	Възможна причина	Възможно решение
По външната повърхност на хладилника или между вратите/ вратата и чекмеджето се образува кондензация.	• Климатът е твърде топъл и твърде влажен. • Вратата не е затворена плътно. Студеният въздух в уреда и топлият въздух извън него образуват кондензация.	• Това е нормално при влажен климат и ще се промени, когато влажността намалее. • Уверете се, че вратата/ чекмеджето е затворена/ о плътно.
Много лед и скреж във фризерното отделение.	• Храните не са опаковани добре. • Врата/чекмедже на уреда не е затворена/о плътно. • Вратите/чекмеджетата са били отваряни твърде често или за прекалено дълго време. • Уплътнението на вратата/ чекмеджето е замърсено, износено, напукано или разместено. • Нещо от вътрешната страна пречи на вратата/ чекмеджето да се затвори добре.	• Винаги опаковайте храните добре. • Затворете вратата/чекмеджето. • Не отваряйте вратата/ чекмеджето твърде често. • Почистете уплътненията на вратата/чекмеджето или ги сменете с нови. • Разместете рафтовете, рафтовете за вратите или вътрешните контейнери, така, че да може вратата/чекмеджето да се затвори.
Страните на шкафа и лентата на вратата се затоплят.		• Това е нормално.
Уредът издава необичайни звуци.	• Уредът не е разположен върху равна повърхност. • Уредът се допира до близкостоящ предмет.	• Регулирайте крачетата, за да подравните уреда. • Отстранете близкостоящите предмети.
Чува се слаб звук, наподобяващ звука от течаща вода.		• Това е нормално.
Чува се звуков сигнал.	• Вратата на хладилника е отворена.	• Затворете вратата.
Чува се слабо бръмчене.	• Системата против конденз работи.	• Това предотвратява конденза и е нормално.
Вътрешната осветителна система или охладителната система не работи.	• Щепселът не е включен в контакта. • Има проблем с електрозахранването. • LED лампата е повредена.	• Включете щепсела. • Проверете електрическото захранване на помещението. Свържете се с местната електрическа компания. • Моля, свържете се с центъра за обслужване на клиенти за смяна на лампата.

ОТСТРАНЯВАНЕ НА НЕИЗПРАВНОСТИ

За да се свържете с отдела за техническа помощ, посетете уебсайта ни: https://corporate.haier-europe.com/en/

В раздела „Уебсайт" изберете марката на своя продукт и вашата държава. Ще бъдете пренасочени към конкретния уебсайт, където може да намерите телефонния номер и формуляра за връзка с отдела за техническа помощ.

Прекъсване на електрозахранването

При прекъсване на електрозахранването храната би трябвало да остане студена в продължение на около 5 часа.
Следвайте следните съвети по време на продължително прекъсване на електрозахранването, особено през лятото:

- Отваряйте вратата/чекмеджето възможно най-рядко.
- Не поставяйте друга храна в уреда по време не прекъсването на електрозахранването.
- Ако е дадено предварително известие за прекъсване на електрозахранването и продължителността на прекъсването надвишава 5 часа, направете малко лед и го поставете в съд в горната част на хладилното отделение.
- Необходима е проверка на храните веднага след прекъсването.
- Тъй като температурата в хладилника ще се повиши по време на прекъсване на захранването или при друга повреда, срокът на годност на храната ще бъде съкратен. Всички храни, които се размразят, трябва или да бъдат изконсумирани, или сготвени и замразени отново в най-кратък срок (ако това е възможно), за да се предотвратят възможни рискове за здравето.

Функция за запаметяване при прекъсване на електрозахранването

След възстановяване на захранването уредът продължава да работи с настройките, зададени преди спиране на тока.

Функции на продукта съгласно регламент (ЕС) № 2019/2016

Марка	Haier
Наименование на модела/идентификатор	HCR5818DWMX
Категория на модела	Хладилник с фризер
Клас на енергийна ефективност	D
Годишно потребление на енергия (kWh/година) (1)	236
Общ обем (l)	470
Обем на хладилника (L)	297
Обем на фризера (L)	173
Оценка със звезди	****
Система против заскрежаване	Да
Капацитет на замразяване (кг/24 ч)	14
Климатичен клас (2)	SN, N, ST, T
Клас на шумовите емисии и излъчваните във въздуха шумови емисии (dB(A) re 1pW)	B(35)
Време на покачване на температурата (ч)	10
Вид на уреда	свободно стоящ

ТЕХНИЧЕСКИ ДАННИ

Обяснения:

(1) Въз основа на резултатите от 24-часови тестове за съответствие със стандартите. Реалната консумация на енергия зависи от моделите на употреба и местоположението на уреда.

(2) Спецификации на климатичния клас:
Клас на климатизация SN: Уредът е предназначен за използване при температура на околната среда между +10°C и +32°C
Клас на климатизация N: Уредът е предназначен за използване при температура на околната среда между +16°C и +32°C
Клас на климатизация ST: Уредът е предназначен за използване при температура на околната среда между +16°C и +38°C
Клас на климатизация T: Уредът е предназначен за използване при температура на околната среда между +16°C и +43°C

Допълнителни технически данни

Напрежение/Честота	220 V / 50 Hz
Входящ ток (A)	1,5
Главен предпазител (A)	16
Хладилен агент	R600a
Размери (В×Ш×Д в mm)	1850×830×594

Препоръчваме да се свържете с отдела за обслужване на клиенти на Haier и да използвате оригинални резервни части. Ако уредът не работи правилно, моля, първо се запознайте с раздела „Отстраняване на неизправности".

Ако проблемът продължава, моля, свържете се с вашия местен търговски представител,

Европейския контакт център (вижте телефонните номера по-долу) или посетете www.haier.com и отидете към раздела „Поддръжка", за да подадете заявка за обслужване или да разгледате често задаваните въпроси.

Когато се свързвате с отдела за следпродажбено обслужване, моля, предоставете следните данни (намират се на етикета с данни)

Модел _____

Сериен № _____

Моля, проверете също гаранционната карта, приложена към продукта (ако възникне гаранционен иск).

Европейски център за обслужване на клиенти по телефона		
Държава*	Телефонен номер	Цена
Haier Italy (IT)	199 100912	
Haier Spain (ES)	902 509 123	
Haier Germany (DE)	0180 5 39 39 99	• Такса за стационарен телефон: 14 ct/мин • Такса за мобилен телефон: до 42 ct/мин
Haier Austria (AT)	0820 001 205	• Такса за стационарен телефон: 14,53 ct/мин • Всички други такси за линията: до 20 ct/мин
Haier United Kingdom (UK)	0333 003 8122	
Haier France (FR)	0980 406 409	

BG

ОБСЛУЖВАНЕ НА КЛИЕНТИ

Гаранционни условия

За други държави/региони, вижте www.haier.com

Haier Europe Trading Ltd., клон във Великобритания

Адрес: Westgate House, Westgate, Ealing, London W5 1YY

Продължителност на гаранцията на хладилния уред:

Минималната гаранция е:

- Държави от ЕС: 2 години
- Турция: 3 години
- Великобритания: 1 година
- Русия: 1 година
- Швеция: 3 години
- Сърбия: 2 години
- Норвегия: 5 години
- Мароко: 1 година
- Алжир: 6 месеца
- Тунис: Няма задължителни законови гаранционни изисквания

Срок на доставка на резервни части

(Считано от датата, на която последният брой от този модел е пуснат на пазара):

- Основни електронни компоненти (термостат/температурен сензор/ платка/осветление): ≥ 7 години
- Механични конструктивни части (дръжки на врати/панти/рафтове/чекмеджета): ≥ 7 години
- Уплътнителни компоненти (гарнитури на врати): ≥ 10 години

За допълнителна информация за продукта, посетете https://eprel.ec.europa.eu/ или сканирайте QR кода на енергийния етикет на уреда.

Haier



Manual d'usuari

Frigorífic-Congelador

HCR5818DWMX

CA

ÍNDEX

INFORMACIÓ DE SEGURETAT

Abans del primer ús 5
Advertències sobre la instal·lació 5
Advertències per a l'ús diari 6
Manteniment / neteja 7
Informació sobre el gas refrigerant 7

INSTAL·LACIÓ

Abans de la instal·lació 8
Anivellament i alineació de les portes 9
Engegada de l'aparell 11
Trasllat de l'aparell 11

FUNCIONAMENT

Abans de fer servir l'aparell 12
Descripció del producte 13
Panell de control 14
Ajust i extracció de peces 18

FUNCIÓ SMART

Connexió a l'aplicació hOn 21

EMMAGATZEMATGE EFICIENT ENERGÈTICAMENT

Recomanacions per emmagatzemar els aliments al frigorífic 22
Consells per estalviar energia 25

MANTENIMENT

Neteja 26
Descongelació 26
Neteja del dipòsit d'aigua 27
Substitució dels llums led 28

RESOLUCIÓ DE PROBLEMES

Problema, possible causa, possible solució 29

DADES TÈCNIQUES

Dades tècniques 33

SERVEI D'ATENCIÓ AL CLIENT

Servei d'atenció al client 35

Gràcies per comprar un producte Haier.

Llegiu atentament aquest manual abans de fer servir l'aparell. El manual conté informació important per ajudar-vos a aconseguir un rendiment òptim i a garantir una instal·lació, un ús i un manteniment segurs i correctes.

Conserveu aquest manual en un lloc accessible per poder-lo consultar sempre que calgui i garantir un ús segur i correcte del frigorífic.

Si veneu o regaleu el frigorífic, o el deixeu quan us traslladeu, lliureu també aquest manual al nou propietari perquè es pugui familiaritzar amb les característiques i les advertències de seguretat de l'aparell.

Ús previst

- Aquest aparell està pensat per refredar i congelar aliments. S'ha dissenyat exclusivament per a l'ús domèstic i usos similars, com ara:
  - zones de cuina per al personal de botigues, oficines i altres entorns de treball:
  - cases de pagès i ús per part de clients d'hotels, motels i altres establiments residencials:
  - allotjaments tipus bed and breakfast.
  - serveis de càtering i usos similars no destinats a la venda al detall.
- No està pensat per a ús comercial o industrial. No es permet fer canvis ni modificacions a l'aparell. Un ús diferent del previst pot comportar perills i la pèrdua de la garantia.

Normes i directives CE o UKCA

Aquest producte compleix els requisits de totes les directives aplicables de la UE, de les normes harmonitzades corresponents i de les normes del Regne Unit, que preveuen els marcatges CE o UKCA.

Accessoris

Comproveu els accessoris i la documentació d'acord amb la llista següent:



Etiqueta energètica



Targeta de garantia



Manual d'ús

ADVERTÈNCIA: informació de seguretat important

AVÍS: informació general i consells

Informació mediambiental



Eliminació

Ajudeu a protegir el medi ambient i la salut humana. Dipositeu els embalatges als contenidors corresponents per reciclar-los. Ajudeu a reciclar els residus d'aparells elèctrics i electrònics.

No llenceu els aparells marcats amb aquest símbol a la brossa domèstica. Porteu el producte al punt verd o poseu-vos en contacte amb l'oficina municipal.



ADVERTÈNCIA: Risc d'incendi / materials inflamables

Aquest símbol indica que hi ha risc d'incendi, perquè es fan servir materials inflamables. Aneu amb compte de no provocar cap incendi en encendre materials inflamables.

ADVERTÈNCIA!

PERILL DE LESIONS O ASFÍXIA!

Els refrigerants i els gasos han de ser manipulats per personal qualificat. Assegureu-vos que els circuits i les canonades de refrigerant no estiguin danyats abans de desfer-vos correctament de l'aparell. Desconnecteu l'aparell de la xarxa elèctrica. Talleu el cable d'alimentació i llenceu-lo correctament. Traieu totes les safates i els calaixos. Traieu o desactiveu els panys i les juntes de la porta per evitar que els infants o els animals domèstics quedin atrapats dins de l'aparell.

Abans del primer ús, llegiu atentament totes les instruccions de seguretat!



ADVERTÈNCIA!

Abans del primer ús

- Comproveu si l'aparell ha patit danys durant el transport.
- Traieu tots els materials d'embalatge, llenceu-los correctament i mantingueu-los fora de l'abast dels infants.
- Deixeu l'aparell en posició vertical durant almenys 2 hores abans de la instal·lació per estabilitzar el circuit de refrigerant.
- Aixequeu i desplaceu sempre l'aparell entre dues persones o més, perquè pesa molt (no el mogueu sol).

Advertències sobre la instal·lació

- Col·loqueu l'aparell en una zona ben ventilada i deixeu almenys 10 cm d'espai lliure a tots els costats i a la part superior.
- No instal·leu l'aparell en llocs humits ni en zones on pugui rebre esquitxades d'aigua. Si s'hi vessa aigua, eixugueu-la immediatament amb un drap suau i sec.
- No instal·leu l'aparell sota la llum solar directa ni a prop de fonts de calor (com ara estufes o radiadors).
- Assegureu-vos que el lloc triat sigui adequat per a les dimensions i l'ús de l'aparell, i col·loqueu-lo sobre una superfície plana.
- Mantingueu lliures d'obstacles les obertures de ventilació de l'aparell i dels mobles que l'envolten.
- Comproveu que el subministrament elèctric compleixi les especificacions de la placa de característiques. Si no és així, consulteu un electricista qualificat.
- Aquest frigorífic funciona a 220-240 V CA/50 Hz. Les fluctuacions anormals de tensió poden impedir que l'aparell s'engegui, malmetre el termòstat o el compressor o provocar sorolls durant el funcionament. Instal·leu un regulador automàtic de tensió si cal.
- No feu servir adaptadors múltiples ni allargadors.
- No col·loqueu preses de corrent portàtils ni fonts d'alimentació portàtils darrere de l'aparell.
- Eviteu que el cable d'alimentació quedi pinçat pel frigorífic. No trepitgeu mai el cable.
- Feu servir una presa de corrent exclusiva, amb connexió a terra i fàcilment accessible (l'aparell ha d'estar connectat a terra).
- **Només per al Regne Unit:** El cable d'alimentació de l'aparell incorpora un endoll de tres clavilles (amb connexió a terra) que encaixa en una presa estàndard de tres contactes (amb connexió a terra). No talleu ni desmunteu mai la tercera clavilla (connexió a terra). Després d'instal·lar l'aparell, l'endoll ha de quedar accessible.
- No feu malbé el circuit de refrigerant.

ADVERTÈNCIA!

Advertències per a l'ús diari

- Aquest aparell el poden fer servir infants a partir de 8 anys i persones amb capacitats físiques, sensorials o mentals reduïdes, o amb manca d'experiència i coneixements, sempre que estiguin supervisats o hagin rebut instruccions sobre com fer servir l'aparell de manera segura i entenguin els riscos que comporta.
- Els infants de 3 a 8 anys només poden posar i treure aliments de l'aparell. Està prohibit netejar o instal·lar components de refrigeració.
- Els infants menors de 3 anys han d'estar sota supervisió contínua quan siguin a prop de l'aparell.
- No permeteu que els infants juguin amb l'aparell.
- Si hi ha una fuita de refrigerant o d'altres gasos inflamables a prop de l'aparell, tanqueu immediatament la vàlvula del subministrament de gas, obriu portes i finestres per ventilar i no desendolleu el frigorífic ni cap altre aparell elèctric.
- Feu servir l'aparell a una temperatura ambient d'entre 10 °C i 43 °C. El funcionament prolongat fora d'aquest interval pot provocar una avaria.
- No col·loqueu objectes inestables (com ara objectes pesants o recipients plens d'aigua) al damunt del frigorífic, ja que podrien caure o l'aigua podria provocar una descàrrega elèctrica.
- No estireu amb força els prestatges de la porta, ja que podríeu desalinear la porta, desprendre l'ampoller o fer bolcar l'aparell.
- Obriu i tanqueu les portes només pels tiradors. Mantingueu les mans allunyades dels espais estrets entre les portes i la carcassa per evitar lesions per pinçament. Abans d'obrir o tancar les portes, assegureu-vos que els infants no es troben en el seu recorregut.
- No emmagatzemeu ni feu servir materials inflamables, explosius o corrosius dins del frigorífic ni al seu voltant.
- Aquest aparell és d'ús domèstic. No hi emmagatzemeu productes que requereixin un control estricte de la temperatura (com ara medicaments, cultius bacterians o productes químics).
- No congeleu mai líquids en ampolles o llaunes al congelador (excepte begudes amb una alta graduació alcohòlica). Les begudes carbonatades poden explotar quan es congelen.
- No ajusteu una temperatura massa baixa al compartiment frigorífic, ja que el mode "Max Cool" pot fer que baixi per sota del punt de congelació. Precaució: Els recipients de vidre es poden trencar a baixes temperatures.
- Feu servir guants tèrmics quan manipuleu aliments congelats. No els toqueu mai amb les mans nues. No consumiu productes congelats (com ara gelats de pal) immediatament després de treure'ls del congelador per evitar congelacions o cremades pel fred.
- Primers auxilis en cas de congelació: Esbandiu immediatament la zona afectada amb aigua freda corrent. No intenteu separar per força la pell que hagi quedat adherida per congelació.
- No toqueu mai les parets interiors del congelador amb les mans nues, sobretot si les teniu mullades, per evitar que la pell s'hi quedi enganxada per congelació.
- Comproveu l'estat dels aliments si s'ha produït un augment de temperatura al congelador.

ADVERTÈNCIA!

Advertències per a l'ús diari

- Desendolleu l'aparell en cas de tall de corrent i abans de netejar-lo. Espereu més de 7 minuts abans de tornar a engegar l'aparell per evitar que els cicles d'engegada freqüents malmetin el compressor.
- No feu servir aparells elèctrics dins dels compartiments d'emmagatzematge, tret dels models recomanats pel fabricant.

Manteniment / neteja

- Els infants que facin la neteja han d'estar sota la supervisió contínua d'un adult.
- Desconnecteu l'aparell de la xarxa elèctrica abans de fer-hi qualsevol tasca de manteniment. Espereu més de 5 minuts abans de tornar-lo a engegar per evitar danys al compressor. Quan desendolleu l'aparell, subjecteu el cos de l'endoll; no estireu el cable d'alimentació.
- Agents de neteja prohibits: Raspalls de pues dures / fregalls d'acer / netejadors abrasius / benzina, diluent de vernís, acetona o altres dissolvents orgànics / solucions àcides o alcalines. Recomanació: Feu servir productes de neteja específics per a frigorífics per evitar danys.
- No rasqueu el gebre amb objectes punxeguts.
- No feu servir mai productes descongelants en aerosol, aparells elèctrics de calefacció (com ara estufes o assecadors), aparells de vapor ni altres fonts de calor per descongelar o netejar l'aparell, ja que el plàstic es podria deformar.
- No feu servir dispositius mecànics ni altres mitjans per accelerar el procés de descongelació, tret dels recomanats pel fabricant.
- Per evitar qualsevol perill, si el cable d'alimentació està malmès, l'han de substituir el fabricant, el servei tècnic o personal amb una qualificació equivalent.
- Els usuaris tenen prohibit reparar, desmuntar o modificar l'aparell. Poseu-vos en contacte amb el nostre servei postvenda oficial per a qualsevol necessitat de manteniment.
- Neteja de la pols de la part posterior: Traieu la pols de la part posterior de l'aparell com a mínim un cop l'any per evitar riscos d'incendi i l'augment del consum d'energia.
- No ruixeu ni renteu amb un raig d'aigua l'aparell durant la neteja. Queda totalment prohibit netejar l'aparell amb raigs d'aigua o vapor.
- No netegeu mai els prestatges de vidre del compartiment frigorífic amb aigua calenta. Els canvis sobtats de temperatura poden fer que el vidre es trenqui.

Informació sobre el gas refrigerant

- Aquest aparell fa servir isobutà (R600a), un refrigerant inflamable. Assegureu-vos que el circuit de refrigerant no pateixi danys durant el transport o la instal·lació. Les fuites de refrigerant poden causar irritació ocular o combustió. En cas de fuita: Retireu immediatament qualsevol flama oberta, ventileu bé l'estança, no desendolleu aquest aparell ni cap altre aparell elèctric de l'estança i poseu-vos en contacte amb el servei d'atenció al client perquè se n'ocupi.
- Si el refrigerant entra en contacte amb els ulls, esbandiu-los contínuament amb aigua corrent abundant durant almenys 15 minuts. Demaneu atenció oftalmològica especialitzada immediatament.

Abans de la instal·lació

ADVERTÈNCIA!

- L'aparell pesa molt. Manipuleu-lo sempre entre dues persones com a mínim.
- Mantingueu tots els materials d'embalatge fora de l'abast dels infants i llenceu-los de manera respectuosa amb el medi ambient.
- Traieu l'aparell de l'embalatge.
- Retireu tots els materials d'embalatge.

Condicions ambientals

La temperatura ambient sempre ha d'estar entre 10 °C i 43 °C, ja que pot afectar la temperatura interior de l'aparell i el consum d'energia. No instal·leu l'aparell a prop d'altres aparells que emetin calor (com ara forns o frigorífics) sense cap aïllament.

Espai recomanat

Espai recomanat amb la porta oberta (fig. 1.2.3.)

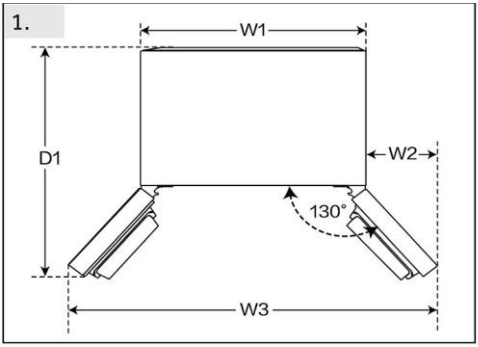

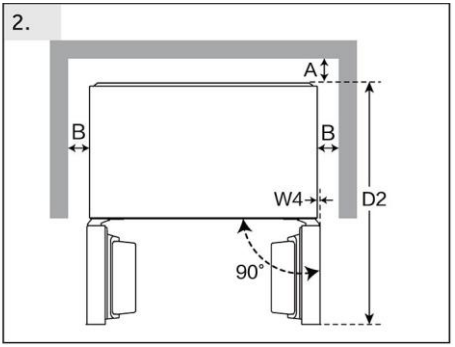

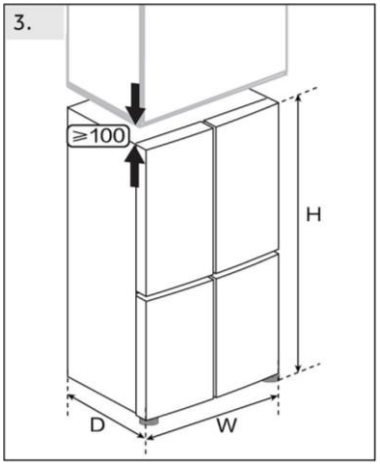

(Unitat: mm)	Model núm.	
Amplada	W1	830
	W2	142,5
	W3	1115
	W4	0,5
	W	830
Profunditat	D1	920
	D2	976
	D	594
Distància a la paret posterior	A	6
Distància a les parets laterals	B	4
Altura total	H	1850

Anivellament i alineació de les portes

Per garantir una ventilació suficient de l'aparell i fer-lo servir amb seguretat, cal respectar les seccions de ventilació indicades.

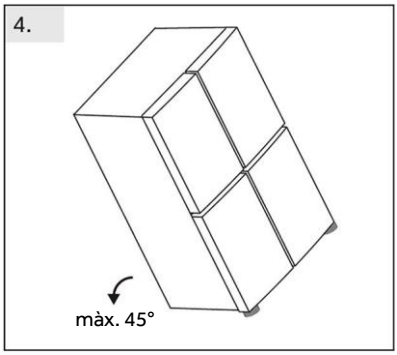

Anivellament de l'aparell (fig. 4.5.6.)

L'aparell s'ha de col·locar sobre una superfície plana i sòlida.

4. Inclineu l'aparell lleugerament cap enrere.

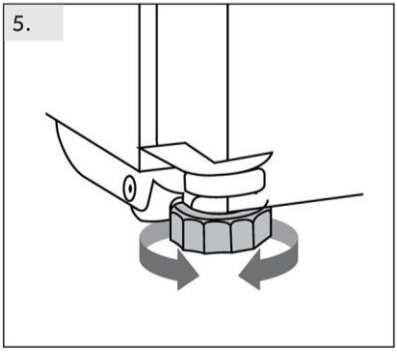

5. Ajusteu les potes al nivell desitjat.

Assegureu-vos que la distància a la paret del costat de la frontissa sigui d'almenys 100 mm perquè la porta s'obri correctament.

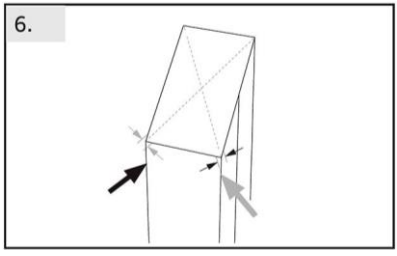

6. Podeu comprovar l'estabilitat pressionant alternativament les cantonades oposades.

El lleuger balanceig ha de ser igual en totes dues direccions. En cas contrari, l'estructura es pot deformar i les juntes de la porta poden deixar de ser estanques. Una lleugera inclinació cap enrere facilita el tancament de les portes.

AVÍS

Per als aparells independents: aquest aparell frigorífic no està dissenyat per fer-lo servir com a aparell encastat

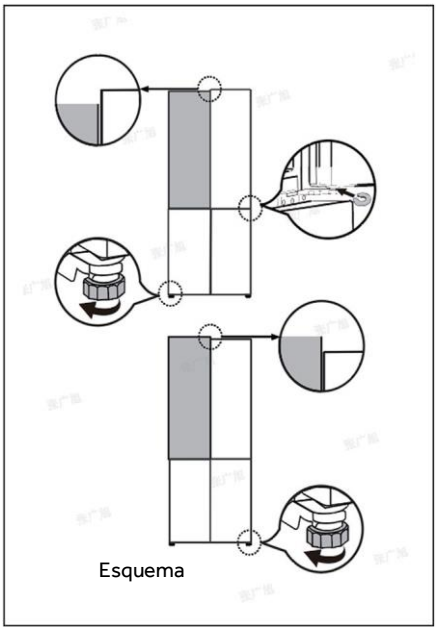
Esquema

Ajust precís de les portes

Si les portes no estan anivellades, aquest desajust es pot solucionar de la manera següent:

Ús dels separadors

- Obriu la porta superior i aixequeu-la.
- Fixeu amb cura el separador (inclòs a la bossa d'accessoris) a l'anell de plàstic blanc de la frontissa central, amb la mà o amb una eina com ara unes alicates. No ratlleu ni feu malbé la porta.

Ajust de la pota regulable

Gireu la pota regulable segons la direcció de la fletxa per apujar o abaixar-la.

AVÍS

Amb l'ús, és possible que les portes es desnivellin a causa del pes dels aliments emmagatzemats. Si això passa, ajusteu les portes seguint els mètodes descrits anteriorment.

PRECAUCIÓ!

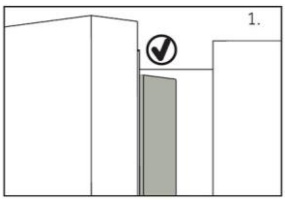

Quan tanqueu la porta, el perfil vertical de la porta esquerra ha de quedar plegat cap a l'interior (1).

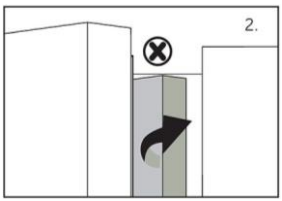

Si intenteu tancar la porta esquerra i el perfil vertical no està plegat (2), plegueu-lo abans; en cas contrari, toparà amb l'eix de fixació o amb la porta dreta. En aquest cas, el perfil de la porta es podria fer malbé o es podria produir una fuita.

Hi ha un fil calefactor dins del marc. La temperatura de la superfície augmentarà una mica, cosa que és normal i no afectarà el funcionament de l'aparell.

Engegada de l'aparell

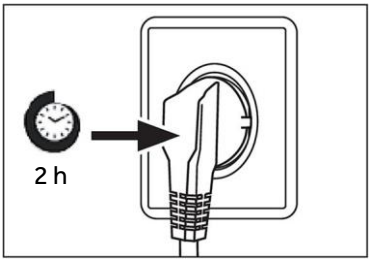

Temps d'espera

L'oli lubricant, que no requereix manteniment, es troba dins del compressor. Durant el transport inclinat, aquest oli pot circular pel circuit tancat de canonades. Abans de connectar l'aparell a la xarxa elèctrica, espereu almenys 2 hores perquè l'oli torni al compressor.

Connexió elèctrica

Abans de connectar l'aparell, comproveu que:

- Les especificacions del subministrament elèctric, la presa de corrent i el fusible coincideixin amb els requisits de la placa de característiques.
- La presa de corrent tingui una connexió a terra fiable i no es facin servir regletes ni allargadors.
- L'endoll i la presa de corrent siguin compatibles i tinguin les mateixes especificacions.
- Endolleu l'aparell directament a una presa de corrent domèstica instal·lada correctament.

ADVERTÈNCIA!

Per evitar riscos, el servei d'atenció al client ha de substituir qualsevol cable d'alimentació malmès (vegeu la targeta de garantia).

Trasllat de l'aparell

1. Traieu-ne tots els aliments i desendolleu l'aparell.
2. Assegureu els prestatges i les altres peces mòbils del frigorífic i del congelador amb cinta adhesiva.
3. No inclineu el frigorífic més de 45° per evitar danys al sistema de refrigeració.

ADVERTÈNCIA!

- No aixequeu l'aparell pels tiradors.
- No poseu mai l'aparell horitzontalment a terra.

Abans de fer servir l'aparell

- Traieu tot l'embalatge, especialment l'escuma blanca d'EPS situada a banda i banda del conducte de refrigeració, mantingueu-lo fora de l'abast dels infants i llenceu-lo de manera respectuosa amb el medi ambient.
- Abans de posar els aliments a l'aparell, netegeu-ne l'interior i l'exterior amb aigua i un detergent suau.
- Abans d'introduir-hi aliments, refredeu prèviament els compartiments amb el nivell de refrigeració més alt. La funció Power-Freeze ajuda a refredar els compartiments ràpidament.
- La temperatura del frigorífic i la del congelador s'ajusten automàticament a 4 °C i -18 °C, respectivament. Aquests són els ajustos recomanats. Si voleu, podeu canviar aquestes temperatures manualment. Consulteu AJUST DE LA TEMPERATURA.

Controls tàctils

Els botons del panell de control són tàctils i responen amb només tocar-los lleugerament amb el dit.

AVÍS

L'aparell està preconfigurat a la temperatura recomanada de 4 °C (frigorífic) i -18 °C (congelador). En condicions ambientals normals, no cal ajustar la temperatura.

Quan s'engega l'aparell després d'haver-lo desconnectat de la xarxa elèctrica, pot trigar fins a 12 hores a assolir les temperatures correctes.

Buideu l'aparell abans d'apagar-lo. Per apagar l'aparell, desendolleu-lo de la presa de corrent.

Descripció del producte

AVÍS

A causa dels canvis tècnics i de les diferències entre models, algunes il·lustracions d'aquest manual poden no coincidir amb el vostre model.

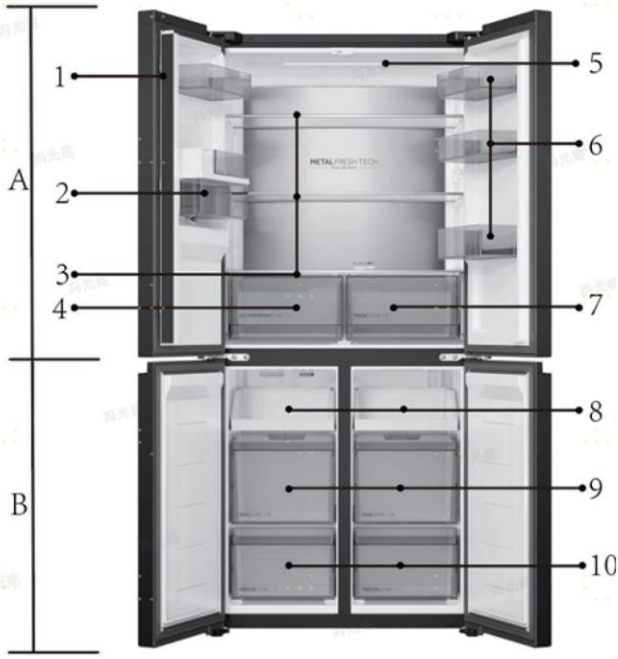

A: Compartiment frigorífic
1 Perfil de la porta
2 Dipòsit d'aigua
3 Prestatges de vidre
4 Activefresh Zone
5 Llum superior
6 Ampoller
7 My Zone

B: Compartiment del congelador
8 Safata del congelador
9 Calaixos superiors del congelador
10 Calaixos inferiors del congelador

Panell de control

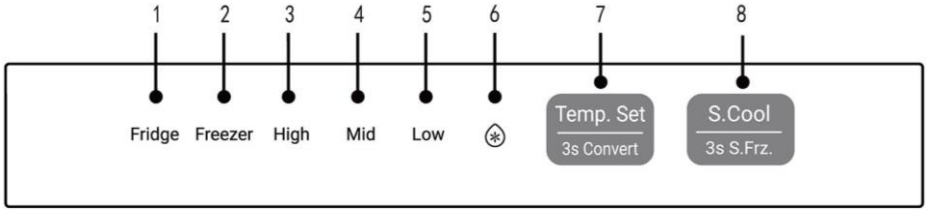

Indicadors:

1 Pantalla de la temperatura del frigorífic
2 Pantalla de la temperatura del congelador
3 Indicador de temperatura alta
4 Indicador de temperatura mitjana
5 Indicador de temperatura baixa
6 Indicador Super-Cool

Botons:

7 Botó d'ajust de la temperatura del frigorífic i del congelador
8 Botó Super-Cool i Super Freeze

Ajust de la temperatura del frigorífic



Mantingueu pitjat el botó [Temp. Set] durant 3 segons, seleccioneu [Fridge] per accedir a l'ajust de la temperatura del frigorífic i, a continuació, pitgeu [Temp. Set]; la temperatura del congelador anirà canviant cíclicament entre High (alt), Medium (mitjà) i Low (baix).

AVÍS

La temperatura del frigorífic no es pot ajustar en el mode [Quick Cooling] (refredament ràpid).

Ajust de la temperatura del congelador

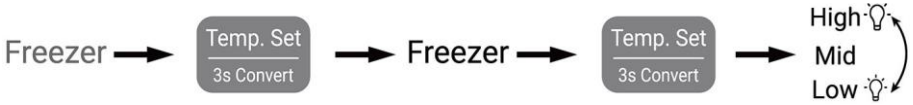

Mantingueu pitjat el botó [Temp. Set] durant 3 segons, seleccioneu [Freezer] per accedir a l'ajust de la temperatura del congelador i, a continuació, pitgeu [Temp. Set]; la temperatura del congelador anirà canviant cíclicament entre High (alt), Medium (mitjà) i Low (baix).

AVÍS

En el mode [Quick Freeze] (congelació ràpida), no es pot ajustar la temperatura del congelador.

Funció Super-Cool



- Toqueu la icona de la funció [S.Cool]; la icona "❄" s'il·luminarà i el frigorífic entrarà automàticament en el mode Super-Cool;
- Després d'activar la funció Super-Cool, el frigorífic la desactiva automàticament quan s'assoleix la condició programada. Si voleu desactivar-la manualment, pitgeu el botó Super-Cool.

Funció Super-Frz



Funció Super-Frz

- Mantingueu pitjat el botó [3s S.Frz.] durant 3 segons; s'il·luminaran les icones Freezer (congelador), High (alt), Mid (mitjà) i Low (baix) del panell, i el frigorífic entrarà en el mode de supercongelació;
- Després d'activar la funció Super-Freeze, el frigorífic la desactiva automàticament quan s'assoleix la condició programada. Si voleu desactivar-la manualment, mantingueu pitjat el botó "Super-Frz." durant 3 segons.

AVÍS

- La funció Super-Freezer està dissenyada per conservar el valor nutritiu dels aliments congelats i congelar-los en el mínim temps possible. En aquest mode, augmenta la velocitat de congelació del congelador: els aliments es congelen ràpidament, conserven millor el valor nutritiu i es poden emmagatzemar amb facilitat.
- Si heu de congelar una gran quantitat d'aliments alhora, activeu la funció Super Freeze 24 hores abans de fer servir el compartiment del congelador.

Ompliment del dipòsit d'aigua

ADVERTÈNCIA!

Ompliu-lo només amb aigua potable.

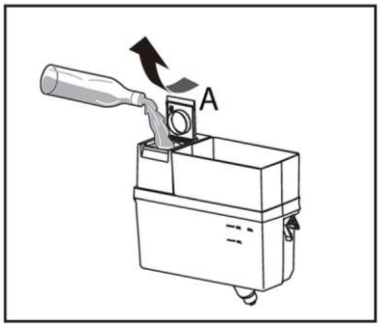

1. Assegureu-vos que l'hàgiu omplert correctament.
2. Gireu i aixequeu la tapa quadrada (A) i ompliu el dipòsit amb aigua potable fresca.
3. Ompliu-lo només fins a la marca de 2,0 l, ja que l'aigua podria vessar quan s'obri i es tanqui la porta.
4. Tanqueu la tapa quadrada (A) fins que encaixi al seu lloc.

AVÍS

Abans de tornar a omplir el dipòsit, llenceu l'aigua que hi quedi i netegeu-lo
Si no heu de fer servir el dipòsit durant molt de temps, buideu-lo, netegeu-lo i torneu-lo a col·locar
La tapa del dipòsit d'aigua també serveix per estalviar energia. Encara que no hàgiu de fer servir el dispensador d'aigua durant molt de temps, mantingueu instal·lada la tapa per millorar l'aïllament i estalviar energia.

Obtenció d'aigua del dispensador

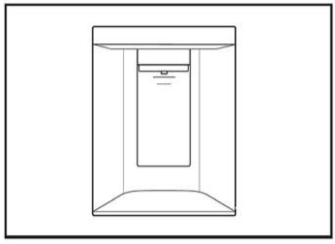

1. Col·loqueu un got sota la sortida d'aigua
2. Empenyeu el got suaument contra la palanca del dispensador d'aigua. Assegureu-vos que el got estigui alineat amb el dispensador per evitar que l'aigua esquitxi
3. Retireu a temps l'aigua de la safata (B), ja que podria vessar quan s'obri i es tanqui la porta

Ajust i extracció de peces

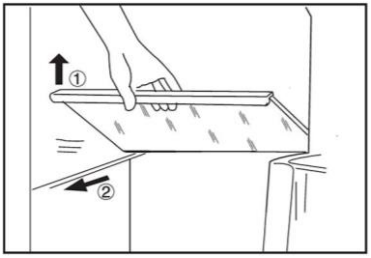

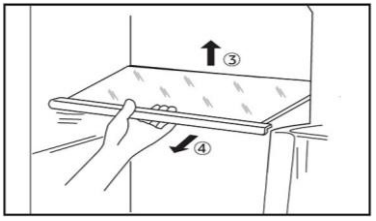

Prestatges

1. L'altura dels prestatges es pot ajustar per adaptar-la a les vostres necessitats d'emmagatzematge.
2. Per canviar de lloc els prestatges superior i central, primer traieu-los aixecant-ne la vora frontal ① i estirant-los cap enfora ②.
3. Per canviar de lloc el prestatge inferior, primer cal treure'l aixecant la part posterior ③ i estirant-lo cap enfora ④.
4. Per tornar-lo a instal·lar, col·loqueu-lo sobre els suports dels dos costats i empenyeu-lo fins al fons, fins que la part posterior quedi fixada a les ranures laterals

AVÍS

Assegureu-vos que tot el prestatge quedi anivellat.

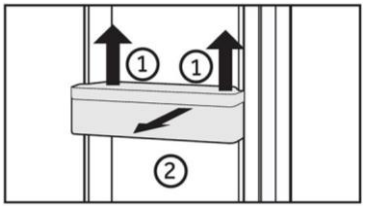

Prestatge de la porta

1. El prestatge de la porta es pot desmuntar per netejar-lo:
2. Col·loqueu les mans a cada costat del prestatge, aixequeu-lo cap amunt ① i estireu-lo cap enfora ②.
3. Per tornar a col·locar el prestatge de la porta, seguiu els passos anteriors en ordre invers.

AVÍS

Després d'engegar l'aparell, pot trigar fins a 12 hores a assolir les temperatures correctes.

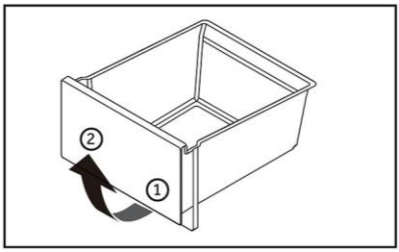

Calaix

Per treure el calaix, estireu-lo fins al màxim ①, aixequeu-lo i retireu-lo ②.

Per tornar a col·locar el calaix, seguiu els passos anteriors en ordre invers.

Llum

El llum led interior s'encén quan s'obre la porta. La resta d'ajustos de l'aparell no afecten el funcionament dels llums.

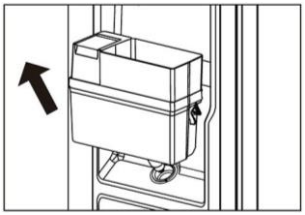

Desmuntatge del conjunt del dipòsit d'aigua

Estireu el dipòsit d'aigua cap amunt i cap a l'esquerra, en la direcció indicada per la fletxa.

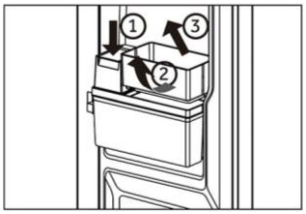

Desmuntatge del prestatge de la porta del dipòsit d'aigua

Pitgeu la tapa del dipòsit ①, aixequeu la base del prestatge de la porta cap a dins ②, estireu la vora exterior de la base cap enfora i, tot seguit, extraieu tot el conjunt ③.

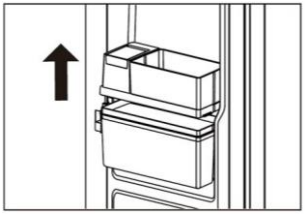

Desmuntatge de la tapa del dipòsit d'aigua

Aixequeu la tapa del broc i la base del prestatge de la porta cap amunt (en la direcció indicada per la fletxa)

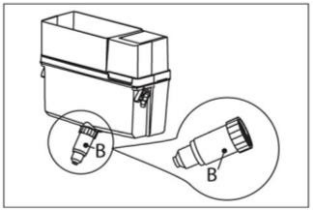

Dipòsit d'aigua

1. Dipòsit d'aigua extraïble
El dipòsit d'aigua es pot extreure i tornar a instal·lar per netejar-lo de la mateixa manera que els prestatges de la porta

2. Instal·lació del dipòsit d'aigua
Col·loqueu el dipòsit de manera que la sortida d'aigua (B) encaixi a l'obertura de la porta.
Assegureu-vos que el dipòsit d'aigua quedi ben fixat.

Connexió a l'aplicació hOn

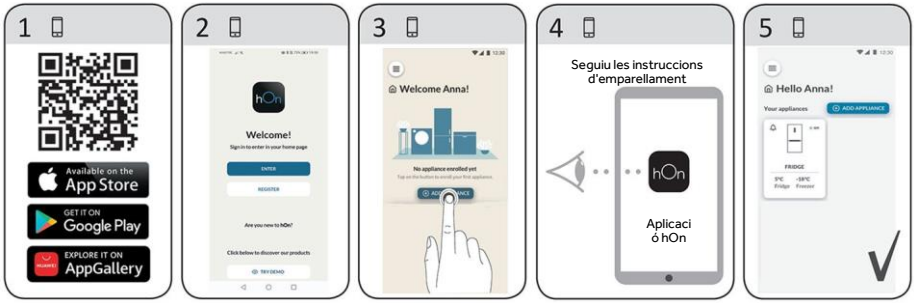

Funció wifi

1. Seguiu les instruccions de l'aplicació per configurar el wifi.
2. Un cop configurada la xarxa wifi i establerta la connexió, la icona Wi-Fi "I" quedarà encesa de manera fixa.
3. Si ja heu configurat la xarxa wifi, es tornarà a connectar automàticament amb les dades desades quan activeu la funció wifi.

AVÍS

- Per desactivar la funció wifi, pitgeu el botó Wi-Fi "K7"; la icona Wi-Fi "I" s'apagarà.
- Per activar la funció wifi i iniciar la configuració, pitgeu el botó Wi-Fi "K7"; la icona Wi-Fi "I" començarà a parpellejar lentament. Per configurar la funció wifi, mantingueu pitjat el botó "K7" durant 3 segons; la icona Wi-Fi parpellejarà ràpidament i s'activarà el mode de configuració. Per desactivar la funció wifi, pitgeu una vegada el botó "K7". Repetiu els passos anteriors.
- Si el producte ja està configurat i heu desactivat la funció wifi, el frigorífic no entrarà en el mode de configuració quan el torneu a connectar a la xarxa elèctrica,
- Aquest producte no està pensat per a ús comercial.
- Potència de sortida màxima de RF: Wifi de 2,4 GHz: 16 dBm;
- Bluetooth® de baix consum: 5 dBm; Tecnologia sense fil Bluetooth® (BR/EDR): 10 dBm.
- Banda de freqüència de funcionament: 2400-2483,5 MHz.
- La marca denominativa i els logotips Bluetooth® són marques registrades propietat de Bluetooth SIG, Inc. i qualsevol ús d'aquestes marques per part de Candy Hoover Group SRL es fa sota llicència. Les altres marques i noms comercials pertanyen als propietaris respectius.

Recomanacions per emmagatzemar els aliments al frigorífic

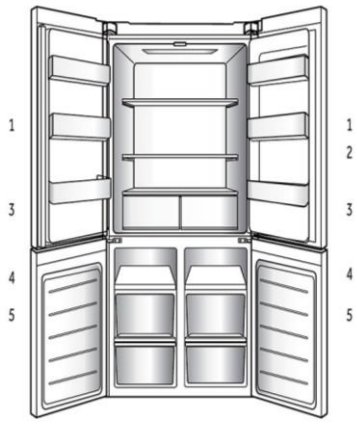

1. Per guardar envasos petits d'aliments refrigerats, begudes i recipients de salses. Aliments envinagrats, aliments enllaunats, etc.
2. Per guardar aliments refrigerats i aliments frescos.
   - Per guardar els aliments amb més contingut d'humitat a la part frontal del prestatge.
   - El nombre real de prestatges variarà segons el model.
3. Calaix MY ZONE: Fruita, verdura, enciam, etc.
4. Per guardar aliments congelats com ara carn, peix i gelats.
5. Per conservar aliments congelats durant més temps.

Calaix MY ZONE

Adequat per emmagatzemar aliments frescos, en un espai relativament independent que manté una temperatura i una humitat adequades i és idoni per guardar peix i marisc frescos, carn i altres ingredients

Espai independent, adequat per emmagatzemar begudes refrigerades, etc.

Zona amb control de temperatura independent, adequada per emmagatzemar-hi fruita i verdura fresques

AVÍS

Zona de temperatura variable amb funció especial, on la temperatura es veu afectada pel nombre d'obertures i tancaments de la porta, la quantitat d'aliments i la temperatura del compartiment del frigorífic i altres factors; fluctua lleugerament.

Quan feu servir la funció d'aliments frescos, seleccioneu l'ajust que permeti conservar-los en condicions òptimes.

Per conservar els aliments, es recomana ajustar la temperatura del compartiment frigorífic al nivell [High] (alt).

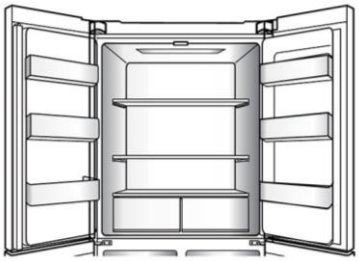

Sistema de flux d'aire múltiple

- El frigorífic incorpora un sistema de distribució d'aire múltiple, que fa circular aire fred per tots els nivells dels prestatges. Això ajuda a mantenir una temperatura uniforme per garantir que els aliments es mantinguin frescos durant més temps.

Emmagatzematge al compartiment frigorífic

- Mantingueu la temperatura del frigorífic per sota dels 5 °C.
- Refredeu els aliments calents a temperatura ambient abans d'introduir-los a l'aparell.
- Renteu i eixugueu bé els aliments abans d'introduir-los al frigorífic.
- Els aliments s'han d'envasar correctament per evitar alteracions de l'olor o del gust.
- No emmagatzemeu quantitats excessives d'aliments. Deixeu espai entre els aliments perquè l'aire pugui circular al seu voltant i es refredin millor i de manera més uniforme.
- Poseu els aliments que es consumeixen diàriament a la part frontal del prestatge.
- Deixeu un espai entre els aliments i les parets internes per permetre la circulació de l'aire. No emmagatzemeu aliments en contacte amb la paret posterior: els aliments es podrien congelar. Eviteu que els aliments, especialment els greixosos o àcids, entrin en contacte directe amb el revestiment interior, ja que el greix i els àcids el poden erosionar. Netegeu qualsevol resta de greix o àcid tan bon punt la detecteu.
- Descongeleu els aliments congelats al compartiment frigorífic. D'aquesta manera, podeu fer servir els aliments congelats per abaixar la temperatura del compartiment i estalviar energia.
- El procés de maduració de fruites i verdures com ara carbassons, melons, papaies, plàtans o pinyes es pot accelerar al frigorífic. Per tant, no és recomanable guardar-les-hi. Tanmateix, podeu deixar-hi durant un temps la fruita molt verda perquè maduri. Les cebes, els alls, el gingebre i altres hortalisses d'arrel també s'han de conservar a temperatura ambient.
- Les olors desagradables dins del frigorífic indiquen que s'hi ha vessat alguna cosa. Cal netejar-ho.
- Poseu els diferents aliments en diferents llocs segons les seves característiques.

AVÍS

Mantingueu una distància de més de 10 mm entre els aliments i els conductes d'aire o els sensors per garantir una refrigeració correcta.

Emmagatzematge al compartiment del congelador

- Mantingueu la temperatura del congelador a -18 °C.
- Activeu la funció Super-Freeze 24 hores abans de congelar aliments frescos; per a quantitats petites, n'hi ha prou amb 4-6 hores.
- Refredeu els aliments calents a temperatura ambient abans d'introduir-los al compartiment del congelador.
- Els aliments tallats en porcions petites es congelaran més de pressa i seran més fàcils de descongelar i cuinar. El pes recomanat per a cada porció és inferior a 2,5 kg.
- És millor envasar els aliments abans d'introduir-los al congelador. La part exterior de l'envàs ha d'estar seca per evitar que les bosses s'enganxin. Els materials d'embalatge han de ser inodors, hermètics i no tòxics.
- Per evitar superar els períodes de conservació, anoteu a l'envàs la data de congelació, el termini màxim i el nom de l'aliment d'acord amb el període de conservació corresponent.
- ADVERTÈNCIA: Els àcids, els àlcalis, la sal, etc. poden erosionar la superfície interior del congelador. No col·loqueu directament sobre la superfície interior els aliments que continguin aquestes substàncies (com ara el peix de mar). Netegeu immediatament qualsevol resta d'aigua salada del congelador.
- No supereu els temps de conservació dels aliments recomanats pels fabricants. Traieu només del congelador la quantitat d'aliments necessària.
- Consumiu els aliments descongelats ràpidament. No torneu a congelar els aliments descongelats si no els heu cuinat abans; en cas contrari, pot ser que no siguin aptes per al consum.
- No introduïu una quantitat excessiva d'aliments frescos al compartiment del congelador. Consulteu la capacitat de congelació del congelador a l'apartat DADES TÈCNIQUES o a la placa de característiques.
- Els aliments es poden conservar al congelador a -18 °C o menys durant un període de 2 a 12 mesos, segons les seves característiques (per exemple, carn: 3-12 mesos; verdures: 6-12 mesos)
- Quan congeleu aliments frescos, eviteu el contacte amb aliments ja congelats o que s'estan descongelant.

Quan emmagatzemeu aliments congelats que hàgiu comprat, seguiu aquestes indicacions:

- Seguiu sempre les indicacions del fabricant sobre el temps de conservació dels aliments. No supereu els terminis indicats!
- Intenteu guardar els aliments al més aviat possible després de comprar-los per preservar-ne la qualitat.
- Compreu aliments congelats que s'hagin emmagatzemat a una temperatura de -18 °C o inferior.
- Eviteu comprar aliments que tinguin gel o gebre a l'envàs: això indica que els productes poden haver estat descongelats parcialment i tornats a congelar en algun moment. L'augment de la temperatura pot afectar la qualitat dels aliments.

AVÍS

Mantingueu una distància de més de 10 mm entre els aliments i els conductes d'aire per garantir una refrigeració correcta.

Consells per estalviar energia

- Assegureu-vos que l'aparell tingui una bona ventilació (vegeu INSTAL·LACIÓ).
- No instal·leu l'aparell sota la llum solar directa ni a prop de fonts de calor (per exemple, estufes, calefactors).
- Eviteu temperatures innecessàriament baixes a l'aparell. Com més baixa sigui la temperatura ajustada, més energia consumirà l'aparell.
- Funcions com POWER-FREEZE consumeixen més energia.
- Deixeu que els aliments calents es refredin abans d'introduir-los a l'aparell.
- Obriu la porta de l'aparell tan poques vegades i tan poca estona com sigui possible.
- No ompliu massa l'aparell per evitar obstruir el flux d'aire.
- Traieu tant aire com sigui possible dels envasos dels aliments.
- Mantingueu netes les juntes de les portes perquè les portes sempre tanquin correctament.
- Descongeleu els aliments congelats al compartiment frigorífic.
- La configuració de màxim estalvi energètic requereix mantenir els calaixos, els compartiments per a aliments i els prestatges en la posició de fàbrica, i col·locar els aliments tan separats com sigui possible sense obstruir la sortida d'aire del conducte.

Neteja

1. Netegeu l'aparell quan només hi hagi pocs aliments o cap aliment a dins.
2. Per garantir un bon manteniment de l'aparell i evitar les olors desagradables dels aliments emmagatzemats, netegeu-lo cada quatre setmanes.

ADVERTÈNCIA

- Desconnecteu l'aparell de la xarxa elèctrica abans de netejar-lo.
- No netegeu l'aparell amb raspalls durs, raspalls de filferro, detergent en pols, gasolina, acetat d'amil, acetona ni altres dissolvents orgànics, ni amb solucions àcides o alcalines. Netegeu-lo amb un producte de neteja específic per a frigorífics per evitar danys.
- No ruixeu ni renteu amb un raig d'aigua l'aparell durant la neteja.
- No feu servir aigua polvoritzada ni vapor per netejar l'aparell.
- No netegeu els prestatges de vidre freds amb aigua calenta. Un canvi sobtat de temperatura pot trencar el vidre.
- No toqueu la superfície interior del compartiment d'emmagatzematge del congelador, sobretot amb les mans mullades, ja que les mans es poden congelar en entrar en contacte amb la superfície.
- Si s'ha produït un augment de temperatura, comproveu l'estat dels aliments congelats.

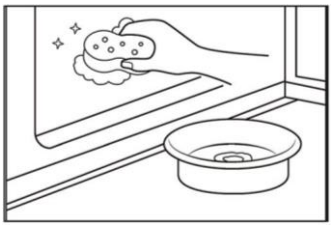

- Mantingueu sempre neta la junta de la porta.
- Netegeu l'interior i la carcassa de l'aparell amb una esponja humitejada amb aigua tèbia i detergent neutre.

1. Fregueu l'interior i l'exterior del frigorífic, inclosa la junta de la porta, els prestatges de la porta, els prestatges de vidre, els compartiments, etc., amb un drap suau o una esponja humitejada en aigua tèbia (podeu afegir detergent neutre a l'aigua tèbia).
2. Si s'hi vessa algun líquid, traieu totes les peces afectades, esbandiu-les amb aigua corrent, eixugueu-les i torneu-les a col·locar al frigorífic.
3. Si s'hi vessa algun producte cremós, com ara nata o gelat desfet, traieu totes les peces afectades, deixeu-les una estona en aigua tèbia a uns 40 °C, esbandiu-les amb aigua corrent, eixugueu-les i torneu-les a col·locar al frigorífic.
4. Si alguna peça o algun component petit queda encallat dins del frigorífic, entre els prestatges o els calaixos, feu servir un raspall petit i suau per desenganxar-lo. Si no podeu arribar a la peça, poseu-vos en contacte amb el servei tècnic de Haier

- Esbandiu-ho i eixugueu-ho amb un drap suau.
- No netegeu cap de les peces de l'aparell al rentaplats.
- Espereu almenys 5 minuts abans de tornar a engegar l'aparell, ja que, si s'engega sovint, es pot fer malbé el compressor.

Descongelació

El compartiment del congelador es descongela automàticament; no cal descongelar-lo manualment.

Neteja del dipòsit d'aigua

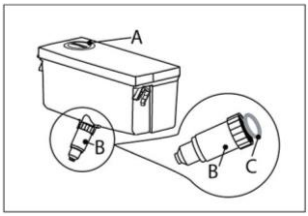

1. Traieu el dipòsit d'aigua de l'aparell.
2. Traieu la tapa (A).
3. Desenrosqueu el broc del dispensador (B).
4. Netegeu el dipòsit i el broc del dispensador amb aigua tèbia i detergent líquid per rentar plats. Assegureu-vos que no hi quedi gens de sabó després d'esbandir-los.
5. Munteu el broc del dispensador (B), assegureu-vos que quedi ben enroscat al dipòsit d'aigua i comproveu que la junta tòrica blanca (C) sigui al seu lloc.

AVÍS

- Si el dipòsit d'aigua no està ben col·locat, pot degotar aigua per la connexió.
- No apliqueu una força excessiva en extreure o instal·lar el dipòsit d'aigua, ja que el podríeu malmetre.

Substitució dels llums led

ADVERTÈNCIA!

No substituïu la bombeta led vosaltres mateixos, només l'ha de substituir el fabricant o el servei tècnic autoritzat.

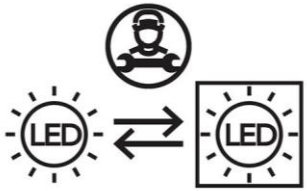

Els llums són led com a font, de baix consum i llarga vida útil.
Si detecteu alguna anomalia, poseu-vos en contacte amb el servei d'atenció al client.
Vegeu SERVEI D'ATENCIÓ AL CLIENT.

Característiques dels llums:

Compartiment frigorífic: 12 V, 4 W
Compartiment del congelador: 12 V, 2 W * 3 W

Períodes llargs sense fer servir l'aparell

Si no heu de fer servir l'aparell durant un període prolongat i no voleu activar la funció Holiday (vacances) del frigorífic:

1. Traieu tots els aliments:
2. Desendolleu el cable d'alimentació:
3. Netegeu l'aparell tal com s'ha descrit a les seccions anteriors:
4. Mantingueu les portes obertes per evitar que es formin olors dins del compartiment.

AVÍS

Apagueu l'aparell només si és estrictament necessari.

Molts problemes es poden resoldre sense coneixements especialitzats. Si hi ha cap problema, reviseu totes les causes possibles indicades i seguiu les instruccions següents abans de posar-vos en contacte amb el servei postvenda. Vegeu SERVEI D'ATENCIÓ AL CLIENT.

ADVERTÈNCIA

- Abans de fer-hi el manteniment, apagueu l'aparell i desconnecteu l'endoll de la presa de corrent.
- Els aparells elèctrics només els han de reparar tècnics qualificats, ja que una reparació incorrecta pot provocar danys importants.
- Per evitar qualsevol perill, si el cable d'alimentació està malmès, només l'han de substituir el servei d'atenció al client o personal amb una qualificació equivalent.

Problema	Causa possible	Solució possible
El compressor no funciona.	• L'endoll no està connectat a la presa de corrent.	• Endolleu l'aparell.
	• L'aparell es troba en el cicle de descongelació	• Això és normal en la descongelació automàtica
L'aparell funciona massa sovint o durant massa estona.	• La temperatura interior o exterior és massa alta.	• En aquest cas, és normal que l'aparell funcioni durant més temps.
	• L'aparell ha estat desconnectat del corrent durant un temps.	• Normalment, l'aparell triga entre 8 i 12 hores a refredar-se del tot.
	• Hi ha una porta de l'aparell que no està ben tancada.	• Tanqueu la porta o el calaix i assegureu-vos que l'aparell estigui situat en una superfície anivellada i que no hi hagi cap aliment o recipient que n'impedeixi el tancament.
	• La porta s'ha obert massa sovint o ha estat oberta durant massa estona.	• No obriu la porta o el calaix massa sovint.
	• La temperatura ajustada per al compartiment del congelador és massa baixa.	• Ajusteu la temperatura a un valor més alt fins que tingueu una temperatura satisfactòria per al frigorífic. La temperatura del frigorífic triga 24 hores a estabilitzar-se.
	• La junta de la porta està bruta, desgastada, esquerdada o no encaixa.	• Netegeu la junta de la porta o del calaix o feu-la substituir pel servei d'atenció al client.
	• La circulació d'aire necessària no està garantida.	• Assegureu-vos que la ventilació és adequada.

RESOLUCIÓ DE PROBLEMES

Problema	Causa possible	Solució possible
L'interior del frigorífic està brut o fa mala olor.	• Heu de netejar l'interior del frigorífic. • Al frigorífic hi ha aliments d'olor forta.	• Netegeu l'interior del frigorífic. • Emboliqueu bé els aliments.
No fa prou fred dins de l'aparell.	• La temperatura està ajustada massa alta. • S'hi han introduït aliments massa calents. • S'hi han introduït massa aliments alhora. • Els aliments estan massa junts. • Alguna porta o algun calaix de l'aparell no està ben tancat. • La porta o el calaix s'ha obert massa sovint o durant massa estona.	• Torneu a ajustar la temperatura. • Deixeu refredar sempre els aliments abans d'introduir-los-hi. • Introduïu-hi sempre quantitats petites d'aliments. • Deixeu un espai entre els diversos aliments per facilitar la circulació de l'aire. • Tanqueu la porta o el calaix. • No obriu la porta o el calaix massa sovint.
A dins de l'aparell hi fa massa fred.	• La temperatura configurada és massa baixa. • La funció Super-Frz/Super-Cool està activada o ha estat en funcionament massa temps.	• Torneu a ajustar la temperatura. • Desactiveu la funció Super-Frz/Super-Cool
Formació d'humitat a l'interior del compartiment frigorífic.	• L'ambient és massa càlid i humit. • Alguna porta o algun calaix de l'aparell no està ben tancat. • La porta o el calaix s'ha obert massa sovint o durant massa estona. • Hi ha recipients d'aliments o líquids oberts.	• Ajusteu una temperatura més alta. • Tanqueu la porta o el calaix. • No obriu la porta o el calaix massa sovint. • Deixeu que els aliments calents es refredin a temperatura ambient i tapeu els aliments i els líquids.
La humitat s'acumula a la superfície exterior del frigorífic o entre les portes, o entre la porta i el calaix.	• L'ambient és massa càlid i humit. • La porta no està ben tancada. El contacte entre l'aire fred de dins de l'aparell i l'aire calent de fora genera condensació.	• Això és normal en un ambient humit i desapareixerà quan baixi la humitat. • Assegureu-vos que la porta o el calaix quedin ben tancats.

Problema	Causa possible	Solució possible
Hi ha una gran acumulació de gel i gebre al compartiment del congelador.	• Els productes no estaven ben envasats. • Alguna porta o algun calaix de l'aparell no està ben tancat. • La porta o el calaix s'ha obert massa sovint o durant massa estona. • La junta de la porta o del calaix està bruta, desgastada, esquerdada o no encaixa. • Alguna cosa a l'interior impedeix que la porta o el calaix tanquin correctament.	• Envaseu bé sempre els aliments. • Tanqueu la porta o el calaix. • No obriu la porta o el calaix massa sovint. • Netegeu la junta de la porta o del calaix, o substituïu-la per una de nova. • Canvieu la posició dels prestatges, els prestatges de les portes o els recipients interiors perquè la porta o el calaix es pugui tancar.
Els laterals de la carcassa i el perfil de la porta s'escalfen.		• Això és normal.
L'aparell fa sorolls estranys.	• L'aparell no està instal·lat en una superfície anivellada. • L'aparell toca algun objecte que té al voltant.	• Ajusteu les potes per anivellar l'aparell. • Traieu els objectes que hi ha al voltant de l'aparell.
Se sent un soroll lleu, semblant al de l'aigua corrent.		• Això és normal.
Sentireu un senyal acústic d'alarma.	• La porta del compartiment frigorífic està oberta.	• Tanqueu la porta.
Sentireu un brunzit suau.	• El sistema anticondensació funciona.	• Això evita la condensació i és normal.
El sistema d'il·luminació o de refrigeració interior no funciona.	• L'endoll no està connectat a la presa de corrent. • Hi ha una avaria en el subministrament elèctric. • La bombeta led no funciona.	• Endolleu l'aparell. • Comproveu el subministrament elèctric de l'habitatge. Poseu-vos en contacte amb la companyia elèctrica local. • Poseu-vos en contacte amb el servei tècnic perquè substitueixi el llum.

RESOLUCIÓ DE PROBLEMES

Per posar-vos en contacte amb l'assistència tècnica, visiteu el nostre lloc web: https://corporate.haier-europe.com/en/

A l'apartat «website» (lloc web), trieu la marca del producte i el vostre país. Se us redirigirà al lloc web específic on trobareu el número de telèfon i el formulari per posar-vos en contacte amb l'assistència tècnica.

Tall de corrent

En cas de tall de corrent, els aliments es mantindran freds durant aproximadament 5 hores.
Durant una interrupció prolongada del subministrament elèctric, especialment a l'estiu, seguiu aquests consells:

- Obriu la porta o el calaix tan poc com sigui possible.
- Durant un tall del corrent, no introduïu més menjar a l'aparell.
- Si s'avisa amb antelació d'un tall de subministrament elèctric i la durada del tall és superior a 5 hores, feu gel i poseu-lo en un recipient a la part superior del compartiment del frigorífic.
- Reviseu bé els aliments immediatament després del tall de corrent.
- Com que la temperatura del frigorífic augmentarà durant un tall de corrent o una altra avaria, el temps de conservació i la qualitat dels aliments disminuiran. Per evitar riscos per a la salut, qualsevol aliment que es descongeli s'ha de consumir o bé cuinar i tornar a congelar (si és el cas) poc després.

Funció de memòria en cas de tall de corrent

Després de restablir el corrent, l'aparell continua amb els ajustos que tenia establerts abans del tall de corrent.

Fitxa del producte d'acord amb el Reglament (UE) 2019/2016

Marca	Haier
Nom/identificador del model	HCR5818DWMX
Categoria del model	Frigorífic-congelador
Classe d'eficiència energètica	D
Consum anual d'energia (kWh/any) (1)	236
Volum total (L)	470
Volum del frigorífic (L)	297
Volum del congelador (L)	173
Classificació per estrelles	****
Sistema No Frost	Sí
Capacitat de congelació (kg/24 h)	14
Classe climàtica (2)	SN, N, ST, T
Classe d'emissió de soroll i emissions acústiques aèries (dB(A) re 1 pW)	B(35)
Temps d'augment de la temperatura (h)	10
Tipus d'aparell	de lliure instal·lació

DADES TÈCNIQUES

Explicacions:

(1) Segons els resultats de les proves de conformitat normalitzades de 24 hores. El consum real d'energia depèn dels patrons d'ús i de la ubicació de l'aparell.

(2) Especificacions de la classe climàtica:
Classificació climàtica SN: Aquest aparell està dissenyat per funcionar a una temperatura ambient d'entre +10 °C i +32 °C
Classificació climàtica N: Aquest aparell està dissenyat per funcionar a una temperatura ambient d'entre +16 °C i +32 °C
Classificació climàtica ST: Aquest aparell està dissenyat per funcionar a una temperatura ambient d'entre +16 °C i +38 °C
Classificació climàtica T: Aquest aparell està dissenyat per funcionar a una temperatura ambient d'entre +16 °C i +43 °C

Dades tècniques addicionals

Tensió / freqüència	220 V/50 Hz
Corrent d'entrada (A)	1,5
Fusible principal (A)	16
Refrigerant	R600a
Dimensions (altura × amplada × profunditat en mm)	1850 × 830 × 594

Us recomanem que us poseu en contacte amb el servei d'atenció al client de Haier i que feu servir recanvis originals. Si l'aparell no funciona correctament, consulteu primer l'apartat «Resolució de problemes».

Si el problema persisteix, poseu-vos en contacte amb el vostre distribuïdor local,

el Centre d'atenció telefònica europeu (vegeu els números de telèfon a continuació) o visiteu www.haier.com i aneu a l'apartat «Support Service» (servei d'assistència) per enviar una sol·licitud de servei o consultar les preguntes freqüents.

Quan contacteu amb el servei postvenda, faciliteu les dades següents (indicades a la placa de característiques)

Model _____

Número de sèrie _____

Consulteu també la targeta de garantia que acompanya el producte (si heu de fer ús de la garantia).

Centre europeu d'atenció telefònica		
País*	Número de telèfon	Tarifes
Haier Italy (IT)	199 100912	
Haier Spain (ES)	902 509 123	
Haier Germany (DE)	0180 5 39 39 99	• Tarifa de trucada des de telèfon fix: 14 ct/min • Tarifa des de mòbil: fins a 42 ct/min
Haier Austria (AT)	0820 001 205	• Tarifa de trucada des de telèfon fix: 14,53 ct/min • Tarifa de la resta de trucades: fins a 20 ct/min
Haier United Kingdom (UK)	0333 003 8122	
Haier France (FR)	0980 406 409	

SERVEI D'ATENCIÓ AL CLIENT

Condicions de la garantia

Per a altres països o regions, consulteu: www.haier.com

Haier Europe Trading Ltd., sucursal del Regne Unit

Adreça: Westgate House, Westgate, Ealing, London W5 1YY

Durada de la garantia de l'aparell frigorífic:

La garantia mínima és de:

- Països de la UE: 2 anys
- Turquia: 3 anys
- Regne Unit: 1 any
- Rússia: 1 any
- Suècia: 3 anys
- Sèrbia: 2 anys
- Noruega: 5 anys
- Marroc: 1 any
- Algèria: 6 mesos
- Tunísia: Sense requisits de garantia legal obligatoris

Període de disponibilitat de peces de recanvi

(A partir de la data de comercialització de l'última unitat d'aquest model):

- Components electrònics principals (termòstat, sensor de temperatura, placa de circuits i il·luminació): ≥ 7 anys
- Components mecànics estructurals (manetes de les portes, frontisses, prestatges i calaixos): ≥ 7 anys
- Components d'estanquitat (juntes de les portes): ≥ 10 anys

Per a més informació sobre el producte, visiteu https://eprel.ec.europa.eu/
o escanegeu el codi QR de l'etiqueta energètica de l'aparell.

Haier



Uživatelská příručka

Chladnička – mraznička

HCR5818DWMX

CS

OBSAH

BEZPEČNOSTNÍ INFORMACE

Před prvním použitím 5
Upozornění k instalaci 5
Upozornění týkající se každodenního používání 6
Údržba/čištění 7
Informace o plynném chladivu 7

INSTALACE

Před instalací 8
Vyrovnání a seřízení dveří 9
Zapnutí napájení 11
Přemístění spotřebiče v rámci stěhování 11

PROVOZ

Před použitím 12
Popis výrobku 13
Ovládací panel 14
Nastavení a demontáž dílů 18

FUNKCE SMART

hOn-App Connect 21

ENERGETICKY ÚSPORNÉ SKLADOVÁNÍ

Tipy pro skladování v chladničce 22
Tipy pro úsporu energie 25

ÚDRŽBA

Čištění 26
Odmrazování 26
Čištění zásobníku na vodu 27
Výměna žárovek LED 28

ŘEŠENÍ PROBLÉMŮ

Problém, možná příčina, možné řešení 29

TECHNICKÉ ÚDAJE

Technické údaje 33

ZÁKAZNICKÝ SERVIS

Zákaznický servis 35

Děkujeme vám, že jste si koupili výrobek značky Haier.

Přečtěte si pozorně tento návod před použitím spotřebiče. Návod obsahuje důležité informace, které vám pomohou dosáhnout optimálního výkonu a zajistit bezpečnou a správnou instalaci, používání a údržbu.

Uchovávejte tento návod na snadno přístupném místě, abyste jej mohli kdykoli použít jako referenci pro bezpečný a správný provoz chladničky.

Pokud chladničku prodáte, darujete nebo ji při stěhování zanecháte na místě, předejte tento návod novému majiteli, aby se mohl seznámit s funkcemi spotřebiče a bezpečnostními upozorněními.

Určené použití

- Tento spotřebič je určen k chlazení a mrazení potravin. Je určen výhradně pro použití v domácnostech a podobných prostředích, například:
  - kuchyňky pro personál v obchodech, kancelářích a na dalších pracovištích:
  - chalupy a hotely, motely a další obytné objekty, kde je používají zákazníci:
  - v ubytovacích zařízeních typu penzionu se snídaní.
  - ve stravovacích službách a podobných oblastech, kde nejde o maloobchodní prodej.
- Není určen k používání v komerčním nebo průmyslovém prostředí. Na spotřebiči neprovádějte žádné změny nebo úpravy. Používání k jinému než určenému účelu může představovat nebezpečí a vést ke ztrátě platnosti záruky.

Normy a směrnice CE nebo UKCA

Tento výrobek splňuje požadavky všech platných směrnic EU s odpovídajícími harmonizovanými normami a normami platnými ve Spojeném Království , které stanoví používání označení CE nebo UKCA.

Příslušenství

Zkontrolujte příslušenství a literaturu podle tohoto seznamu:



Energetický štítek



Záruční list



Uživatelská příručka

BEZPEČNOSTNÍ INFORMACE

VAROVÁNÍ – Důležité bezpečnostní informace

UPOZORNĚNÍ – Všeobecné informace a tipy

Informace týkající se životního prostředí

Likvidace



Pomáhejte chránit životní prostředí a lidské zdraví. Vložte obalový materiál do vhodných kontejnerů pro recyklaci. Pomáhejte recyklovat odpadní elektrické a elektronické spotřebiče.

Spotřebiče označené tímto symbolem nevyhazujte do domovního odpadu. Zašlete výrobek do místního recyklačního závodu, nebo se obraťte na váš obecní úřad.

VAROVÁNÍ: Nebezpečí požáru / hořlavý materiál



Tento symbol signalizuje, že hrozí nebezpečí požáru kvůli použití hořlavých materiálů. Dejte pozor, abyste zamezili způsobení požáru zapálením hořlavého materiálu.

VAROVÁNÍ!

NEBEZPEČÍ PORANĚNÍ NEBO UDUŠENÍ!

Chladiva a plyny smí zpracovávat pouze kvalifikovaný personál. Před řádnou likvidací se ujistěte, že chladicí okruh a potrubí nejsou poškozené. Odpojte spotřebič od elektrické sítě. Odřízněte napájecí kabel a řádně jej zlikvidujte. Vyjměte všechny přihrádky a zásuvky. Odstraňte nebo deaktivujte zámky a těsnění dveří, aby se uvnitř spotřebiče nemohly uvěznit děti nebo domácí zvířata.

Před prvním použitím si pečlivě přečtěte všechny bezpečnostní pokyny!



VAROVÁNÍ!

Před prvním použitím

- Zkontrolujte, zda spotřebič nebyl poškozen při přepravě.
- Odstraňte všechny obalové materiály a řádně je zlikvidujte; uchovávejte je mimo dosah dětí.
- Před instalací nechte spotřebič stát ve svislé poloze alespoň 2 hodiny, aby se stabilizoval chladicí okruh.
- Spotřebič vždy zvedejte a přemisťujte ve dvou nebo více osobách (vzhledem k jeho hmotnosti s ním nikdy nemanipulujte sami).

Upozornění k instalaci

- Umístěte spotřebič na dobře větrané místo a ponechte kolem něj i nad ním volný prostor alespoň 10 cm.
- Neumisťujte spotřebič do vlhkých prostor ani na místa, kde může být vystaven stříkající vodě. Pokud se voda rozlije, ihned ji setřete suchým měkkým hadříkem.
- Neinstalujte spotřebič na přímém slunci ani v blízkosti zdrojů tepla (např. sporáků nebo radiátorů).
- Ujistěte se, že zvolené místo odpovídá rozměrům a účelu spotřebiče a že je spotřebič umístěn na rovném povrchu.
- Větrací otvory spotřebiče i okolního nábytku musí zůstat volné.
- Zkontrolujte, zda elektrické napájení odpovídá údajům na typovém štítku. Pokud tomu tak není, obraťte se na kvalifikovaného elektrikáře.
- Tato chladnička pracuje při napětí 220–240 V AC / 50 Hz. Abnormální kolísání napětí může bránit spuštění spotřebiče, poškodit termostat nebo kompresor nebo způsobovat provozní hluk. V případě potřeby nainstalujte automatický regulátor napětí.
- Nepoužívejte rozbočovací adaptéry ani prodlužovací kabely.
- Neumisťujte za spotřebič přenosné zásuvky ani napájecí zdroje.
- Zabraňte přiskřípnutí napájecího kabelu chladničkou. Na kabel nikdy nestoupejte.
- Používejte samostatnou, snadno přístupnou uzemněnou zásuvku (spotřebič musí být uzemněn).
- **Pouze pro Spojené království:** Napájecí kabel spotřebiče je vybaven 3pólovou zástrčkou (s uzemněním), která se zapojuje do standardní 3pólové zásuvky (s uzemněním). Nikdy neodřezávejte ani nedemontujte třetí kolík (uzemnění). Zástrčka by měla být přístupná i po instalaci spotřebiče.
- Nepoškoďte okruh chladiva.



VAROVÁNÍ!

Upozornění týkající se každodenního používání

- Tento spotřebič mohou používat děti ve věku od 8 let a osoby se sníženými fyzickými, smyslovými nebo duševními schopnostmi nebo s nedostatkem zkušeností a znalostí, pokud jsou pod dohledem nebo byly poučeny o bezpečném používání spotřebiče a rozumějí souvisejícím nebezpečím.
- Děti ve věku od 3 do 8 let smějí do spotřebiče pouze vkládat potraviny a vyjímat je. Čištění ani instalace chladicích součástí nejsou povoleny.
- Děti mladší 3 let musí být v blízkosti spotřebiče pod nepřetržitým dohledem.
- Nenechte děti, aby si hrály se spotřebičem.
- Pokud v blízkosti spotřebiče uniká chladivo nebo jiné hořlavé plyny, okamžitě uzavřete ventil přívodu plynu, otevřete dveře a okna, aby se prostor vyvětral, a neodpojujte chladničku ani jiná elektrická zařízení od napájení.
- Spotřebič používejte při okolní teplotě v rozmezí 10 °C až 43 °C. Dlouhodobý provoz mimo tento rozsah může způsobit poruchu.
- Na chladničku nepokládejte nestabilní předměty (např. těžké předměty nebo nádoby naplněné vodou), aby nedošlo k jejich pádu nebo k ohrožení elektrickým proudem při kontaktu s vodou.
- Netahejte prudce za dveřní přihrádky, protože by mohlo dojít k vychýlení dveří, uvolnění držáku lahví nebo převrácení spotřebiče.
- Dveře otevírejte a zavírejte pouze pomocí úchytů. Nedávejte ruce do úzkých mezer mezi dveřmi a skříní spotřebiče, aby nedošlo k jejich přiskřípnutí. Před manipulací s dveřmi se ujistěte, že se děti nenacházejí v prostoru jejich pohybu.
- Uvnitř chladničky ani v její blízkosti je přísně zakázáno skladovat nebo používat hořlavé, výbušné či korozivní materiály.
- Jedná se o spotřebič pro domácnost. Neskladujte v něm předměty, které vyžadují přísnou kontrolu teploty (např. léky, bakteriální kultury nebo chemikálie).
- V mrazničce nikdy nezmrazujte tekutiny v lahvích nebo plechovkách (s výjimkou alkoholu s vysokou koncentrací). Sycené nápoje mohou při zmrazení explodovat.
- Nenastavujte příliš nízkou teplotu v chladicím prostoru, protože režim „Max Cool" může způsobit pokles teploty pod bod mrazu. Pozor: Skleněné nádoby mohou při nízkých teplotách prasknout.
- Při manipulaci se zmrazenými předměty používejte izolační rukavice. Nikdy se jich nedotýkejte holýma rukama. Zmrazené pochoutky (např. nanuky) nekonzumujte ihned po vyjmutí, aby nedošlo k omrzlinám nebo poranění chladem.
- První pomoc při omrzlinách: Postižené místo okamžitě oplachujte studenou tekoucí vodou. Zmrzlou kůži násilím neodtrhávejte.
- Nikdy se nedotýkejte vnitřních stěn mrazničky holýma rukama, zejména pokud jsou mokré, aby nedošlo k přimrznutí kůže.
- Pokud se v mrazničce zvýší teplota, zkontrolujte stav potravin.

VAROVÁNÍ!

Upozornění týkající se každodenního používání

- Před výpadkem napájení nebo čištěním odpojte spotřebič od elektrické sítě. Před opětovným zapnutím počkejte déle než 7 minut, aby se zabránilo poškození kompresoru častým spínáním.
- V úložných prostorech nepoužívejte elektrická zařízení, s výjimkou modelů doporučených výrobcem.

Údržba/čištění

- Děti provádějící čištění musí být neustále pod dohledem dospělé osoby.
- Před jakoukoli údržbou odpojte spotřebič od elektrické sítě. Před opětovným zapnutím počkejte déle než 5 minut, aby nedošlo k poškození kompresoru. Při odpojování uchopte zástrčku, netahejte za napájecí kabel.
- Zakázané čisticí prostředky: kartáče s tvrdými štětinami, ocelová vlna, abrazivní čisticí prostředky, benzín, ředidla laků, aceton a jiné organické rozpouštědlové prostředky, kyselé nebo alkalické roztoky. Doporučení: Používejte speciální čisticí prostředky určené pro chladničky, abyste zabránili poškození spotřebiče.
- Námrazu neodstraňujte ostrými předměty.
- K odmrazování nebo čištění nikdy nepoužívejte sprejové odmrazovače, elektrická topidla (např. přímotopy nebo vysoušeče vlasů), parní čističe ani jiné zdroje tepla, protože by mohlo dojít k deformaci plastových dílů.
- K urychlení odmrazování nepoužívejte mechanická zařízení ani jiné prostředky, s výjimkou těch, které doporučuje výrobce.
- Pokud je napájecí kabel poškozený, musí jej vyměnit výrobce, jeho servisní zástupce nebo jiná osoba s odpovídající kvalifikací, aby se předešlo nebezpečí.
- Uživatelé se nesmějí pokoušet o opravy, demontáž ani úpravy spotřebiče. V případě potřeby údržby kontaktujte oficiální poprodejní servis.
- Odstraňování prachu ze zadní části: Nejméně jednou ročně odstraňte prach ze zadní části spotřebiče, abyste předešli nebezpečí požáru a zvýšené spotřebě energie.
- Při čištění spotřebič nestříkejte vodou ani jej neoplachujte. Používání vodních trysek nebo parního čištění je přísně zakázáno.
- Skleněné police v chladicím oddílu nikdy nečistěte horkou vodou. Náhlé změny teploty mohou způsobit prasknutí skla.

Informace o plynném chladivu

- Tento spotřebič používá hořlavé chladivo – isobutan (R600a). Zajistěte, aby během přepravy nebo instalace nedošlo k poškození chladicího okruhu. Únik chladiva může způsobit podráždění očí nebo vznícení. V případě úniku: Okamžitě odstraňte všechny zdroje otevřeného ohně, důkladně vyvětrejte místnost, neodpojujte tento spotřebič ani jiná elektrická zařízení v místnosti od elektrické sítě a kontaktujte zákaznický servis.
- Pokud se chladivo dostane do očí, vyplachujte je nepřetržitě velkým množstvím tekoucí vody po dobu nejméně 15 minut. Okamžitě vyhledejte odbornou oční péči.

INSTALACE

Před instalací

VAROVÁNÍ!

- Spotřebič je těžký. Vždy s ním manipulujte alespoň ve dvou osobách.
- Uchovávejte všechny obalové materiály mimo dosah dětí a zlikvidujte je způsobem šetrným k životnímu prostředí.
- Vyjměte spotřebič z obalu.
- Odstraňte všechny obalové materiály.

Podmínky prostředí

Pokojová teplota by měla být vždy mezi 10 °C a 43 °C, protože může ovlivňovat teplotu uvnitř spotřebiče a jeho spotřebu energie. Bez náležité izolace neinstalujte spotřebič do blízkosti jiných spotřebičů vytvářejících teplo (trub, chladniček).

Doporučení ohledně prostoru

Doporučený prostor s otevřenými dvířky (obr. 1.2.3.)

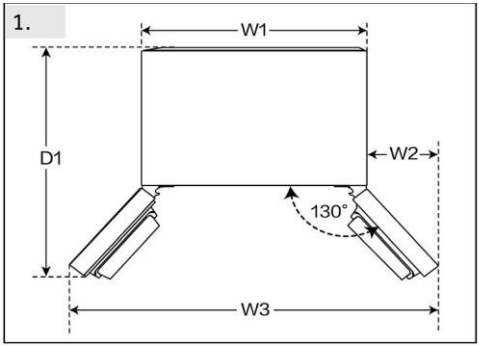

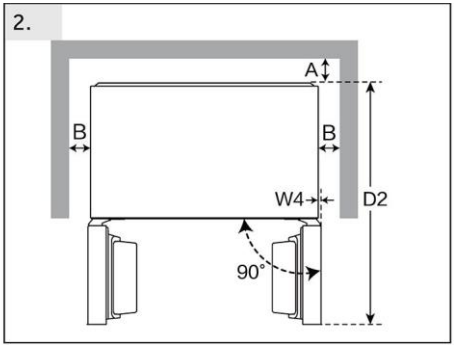

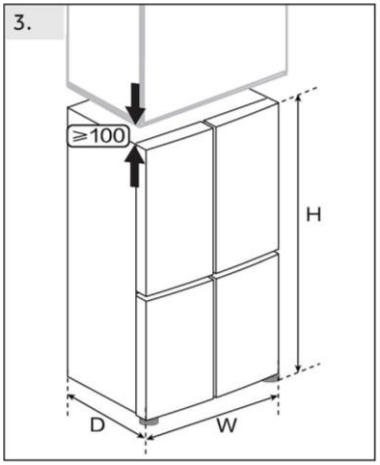

(Jednotky: mm)	Č. modelu	
Šířka	W1	830
	W2	142,5
	W3	1115
	W4	0,5
	W	830
Hloubka	D1	920
	D2	976
	D	594
Vzdálenost od zadní stěny	A	6
Vzdálenost od bočních stěn	B	4
Celková výška	H	1850

Vyrovnání a seřízení dveří

Z bezpečnostních důvodů je nutné dodržet informace o požadovaném prostoru pro větrání, aby byl spotřebič dostatečně větraný.

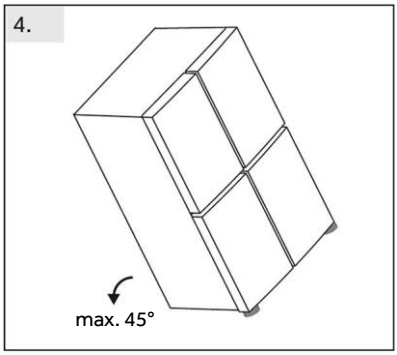

Vyrovnání spotřebiče (obr. 4.5.6.)

Spotřebič by se měl postavit na rovný a pevný povrch.

4. Nakloňte chladničku mírně dozadu.

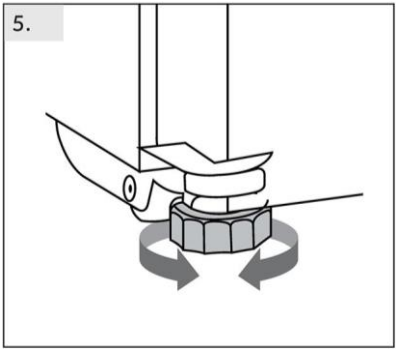

5. Nastavte nohy na požadovanou výšku.

Ujistěte se, že vzdálenost od stěny na straně se závěsem je nejméně 100 mm, aby se mohla dvířka správně otvírat.

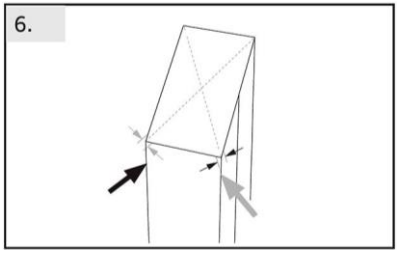

6. Stabilitu lze zkontrolovat střídavým kýváním po úhlopříčkách.

Mírné kymácení by mělo být v obou směrech stejné. Jinak by se mohl rám zdeformovat, což by mohlo mít za následek, že těsnění dvířek nebude přiléhat. Mírný náklon dozadu usnadňuje zavírání dvířek.

UPOZORNĚNÍ

Pro volně stojící spotřebič: tento chladicí spotřebič není určen k používání jako vestavný spotřebič

INSTALACE

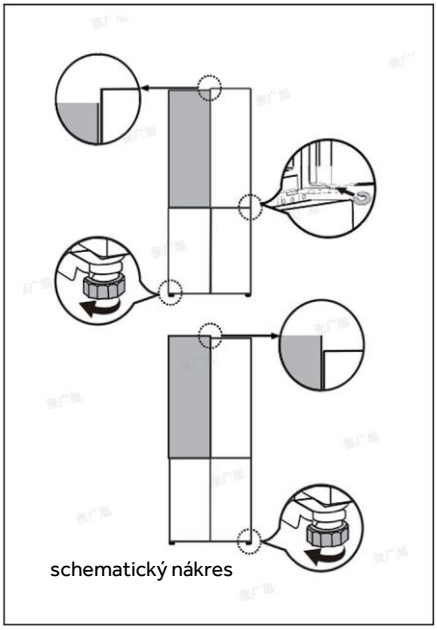

schematický nákres

Jemné nastavení dvířek

Jestliže nejsou dvířka v rovině, lze to napravit následujícím způsobem:

Pomocí rozpěrek

- Otevřete horní dvířka a zdvihněte je.
- Rukou nebo pomocí nářadí, například kleští, opatrně upněte rozpěrku (dodanou v sáčku s příslušenstvím) do bílého plastového kroužku uprostřed závěsu. Dejte pozor, abyste nepoškrábali nebo nepotloukli dvířka.

Pomocí nastavitelné nožky

Otáčením nastavitelné nožky ve směru šipky zvyšujte nebo snižujte výšku.

UPOZORNĚNÍ

Při dalším používání chladničky může v důsledku hmotnosti uložených potravin dojít k nesprávnému vyrovnání dveří. Pokud k tomu dojde, seřiďte dveře podle výše uvedeného postupu.

POZOR!

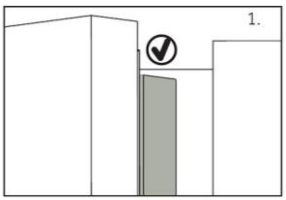

Když zavřete dvířka, svislá dveřní lišta na levých dvířkách by se měla ohnout dovnitř (1).

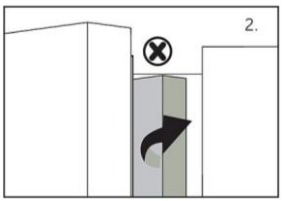

Jestliže se pokusíte zavřít levá dvířka a svislá dveřní lišta není ohnutá (2), nejprve byste ji měli ohnout, jinak dveřní lišta narazí do upevňovací osy nebo pravých dvířek. Pak by mohlo dojít k poškození dvířek nebo k netěsnosti.

Uvnitř rámu je topné vlákno. Teplota povrchu mírně vzroste, což je normální a nebude to mít vliv na fungování spotřebiče.

Zapnutí napájení

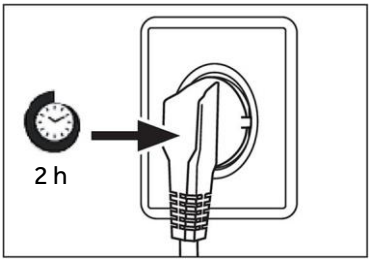

Doba čekání

V kapsli kompresoru se nachází bezúdržbový mazací olej. V případě naklonění během přepravy se olej může dostat do uzavřeného hadicového systému. Před připojením spotřebiče k napájení musíte počkat 2 hodiny, aby všechen olej natekl zpět do kapsle.

Připojení vody

Před každým připojením zkontrolujte, zda:

- Parametry napájecí sítě, zásuvky a pojistky odpovídají požadavkům uvedeným na typovém štítku spotřebiče.
- Je elektrická zásuvka řádně uzemněná a nepoužívají se vícenásobné zásuvkové adaptéry ani prodlužovací kabely.
- Je zástrčka zapojena přímo do řádně instalované domovní elektrické zásuvky.
- Zástrčku zapojte přímo do řádně instalované domovní elektrické zásuvky.

VAROVÁNÍ!

Aby se zamezilo rizikům, výměnu poškozeného napájecího kabelu musí provést zákaznický servis (viz záruční list).

Přemístění spotřebiče v rámci stěhování

1. Vyjměte všechny potraviny a odpojte spotřebič od napájení.
2. Připevněte police a ostatní pohyblivé součásti v chladničce a mrazničce lepicí páskou.
3. Nenaklánějte chladničku v úhlu větším než 45°, aby se předešlo poškození chladicího systému.

VAROVÁNÍ!

- Nezdvihejte spotřebič za madla.
- Nikdy nepokládejte spotřebič vodorovně na zem.

PROVOZ

Před použitím

- Odstraňte všechen obalový materiál, zejména bílý pěnový EPS na obou stranách chladicího kanálu, a uschovejte ho mimo dosah dětí. Zlikvidujte ho způsobem šetrným k životnímu prostředí.
- Než do spotřebiče vložíte jakékoli potraviny, vyčistěte jeho vnitřní i vnější povrchy vodou a slabým saponátem.
- Než naplníte prostory potravinami, nejprve je nechte ochladit na vysoké nastavení. Funkce Power- Freeze pomůže rychle ochladit prostory.
- Teploty chladničky a mrazničky jsou automaticky nastaveny na 4°C a -18°C. Jedná se o doporučené nastavení. V případě potřeby můžete tyto teploty změnit ručně. Viz NASTAVOVÁNÍ TEPLOTY.

Dotyková tlačítka

Na ovládacím panelu jsou dotyková tlačítka, která reagují již na lehký dotyk prstem.

UPOZORNĚNÍ

Spotřebič je přednastaven na doporučené teploty 4 °C (chladnička) a -18 °C (mraznička). V normálních podmínkách okolního prostředí nemusíte nastavovat teplotu.

Když se spotřebič zapne poté, co byl odpojen od napájení, může trvat až 12 hodin, než dosáhne správné teploty.

Před vypnutím vyprázdněte spotřebič. Chcete-li spotřebič vypnout, vytáhněte napájecí kabel ze síťové zásuvky.

Popis výrobku

UPOZORNĚNÍ

Vzhledem k technickým změnám a různým modelům nemusí některé obrázky v této příručce přesně zobrazovat váš model.

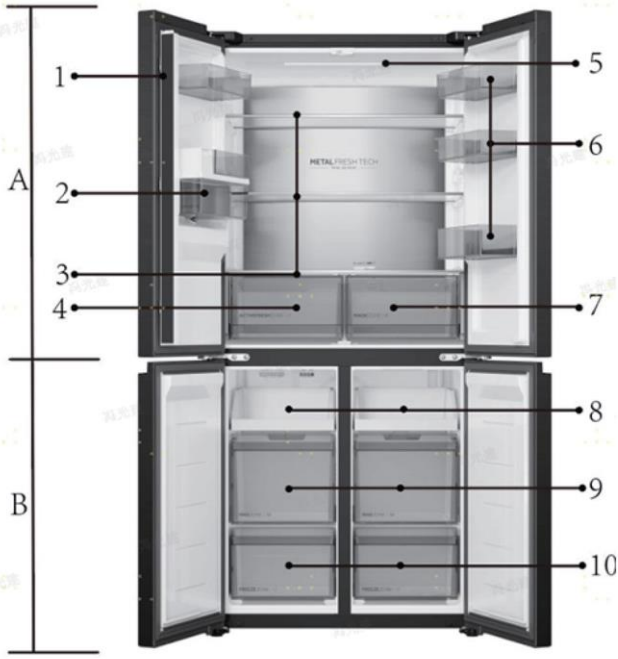

A: Prostor chladničky
1 Dveřní lišta
2 Zásobník na vodu
3 Skleněné police
4 Zóna aktivního chlazení
5 Stropní svítidlo
6 Držák lahví
7 My Zone

B: Prostor mrazničky
8 Přihrádka mrazničky
9 Horní zásuvky mrazničky
10 Spodní zásuvky mrazničky

Ovládací panel

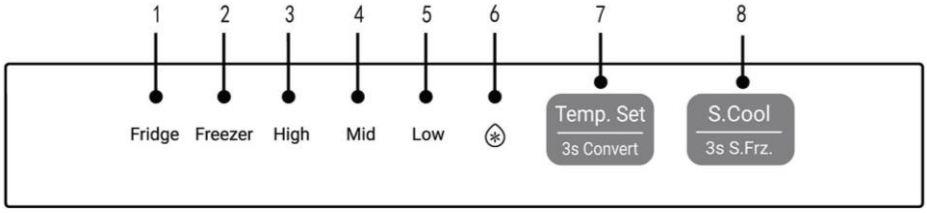

Indikátory:

1 Zobrazení teploty chladničky
2 Zobrazení teploty mrazničky
3 Zobrazení vysoké teploty
4 Zobrazení střední teploty
5 Zobrazení nízké teploty
6 Zabrazení Super Cool

Tlačítka:

7 Tlačítko pro nastavení teploty chlazení a mrazení
8 Tlačítko „Super cool" a „Super freeze"

Nastavení teploty v chladničce



Podržením tlačítka [Temp. Set] po dobu 3 sekund zvolte [Fridge] pro přechod do režimu nastavení teploty v chladničce a poté stisknutím tlačítka [Temp. Set] postupně přepínejte mezi nastaveními „High" (Vysoká), „Mid" (Střední) a „Low" (Nízká).

UPOZORNĚNÍ

Ve stavu [Quick Cooling] nelze provádět nastavení teploty v chladničce.

Nastavení teploty v mrazničce

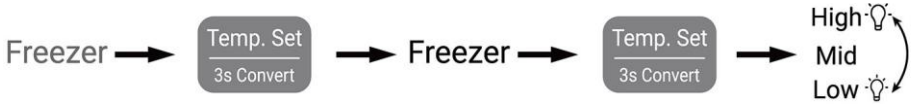

Podržením tlačítka [Temp. Set] po dobu 3 sekund zvolte [Freezer] pro přechod do režimu nastavení teploty mrazení a poté stisknutím tlačítka [Temp. Set] postupně přepínejte mezi nastaveními „High" (Vysoká), „Mid" (Střední) a „Low" (Nízká).

UPOZORNĚNÍ

Ve stavu [Quick Freeze] nelze nastavovat teplotu mrazničky.

PROVOZ

Funkce Super-Cool



- Stiskněte ikonu funkce [S.Cool], rozsvítí se ikona „❄" a chladnička přejde do režimu Super Cool;
- Po zapnutí funkce Super-Cool a dosažení nastaveného stavu chladnička funkci automaticky vypne. Chcete-li funkci vypnout ručně, stiskněte tlačítko Super Cool.

Funkce Super-Frz



Funkce Super-Frz

- Podržením tlačítka [3s S.Frz.] po dobu 3 sekund se na displeji rozsvítí ikony „Freezer", „High", „Mid" a „Low" a chladnička přejde do režimu Super Freeze;
- Po zapnutí funkce Super-Freeze a dosažení nastaveného stavu chladnička funkci automaticky vypne. Chcete-li funkci ukončit ručně, můžete ji vypnout stisknutím a podržením tlačítka „Super-Frz." po dobu 3 sekund.

UPOZORNĚNÍ

- Funkce Super-Freezer je navržena tak, aby zachovala nutriční hodnotu zmrazených potravin, a umožňuje zmrazit potraviny v co nejkratší době. Rychlost zmrazování mrazničky se zvýší, potraviny lze rychle zmrazit, účinně se zachová jejich výživná hodnota a budou vhodně uskladněny.
- Pokud potřebujete najednou zmrazit velké množství potravin, doporučuje se nastavit funkci Super Freeze 24 h před použitím prostoru mrazničky.

Plnění zásobníku na vodu

VAROVÁNÍ!

Plňte pouze pitnou vodou.

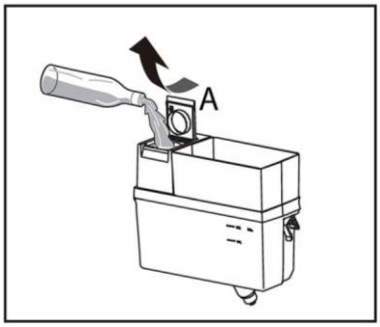

1. Zajistěte, aby bylo správně naplněno vodou.
2. Otočte a zvedněte hranaté víčko (A) a naplňte nádržku na vodu čerstvou pitnou vodou.
3. Naplňte ho pouze po značku (2,0 l); jinak by mohl při otvírání a zavírání dveří přetékat.
4. Zavřete čtvercové víko (A) tak, aby zaklaplo na místo.

UPOZORNĚNÍ

Před doplněním vylijte zbytkovou vodu a vyčistěte zásobník
Jestliže nebudete delší dobu potřebovat vodu, vyprázdněte a vyčistěte zásobník na vodu a vložte ho na místo
Kryt na zásobníku na vodu slouží také k šetření energií. Jestliže nechcete delší dobu odebírat vodu z dávkovače, přesto nainstalujte kryt kvůli lepší izolaci a úspoře energie.

Odebírání vody z dávkovače

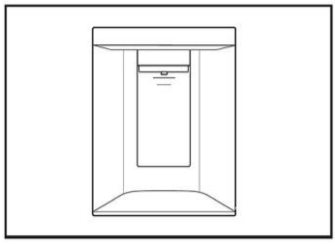

1. Dejte sklenici pod vodní výpust
2. Jemně zatlačte na páčku dávkovače vody. Ujistěte se, že sklenice je vyrovnána s dávkovačem, aby voda nevystříkla ven
3. Vodu v zásobníku (B) je třeba včas odstranit, protože by mohla při otevírání a zavírání dvířek přetéct

Nastavení a demontáž dílů

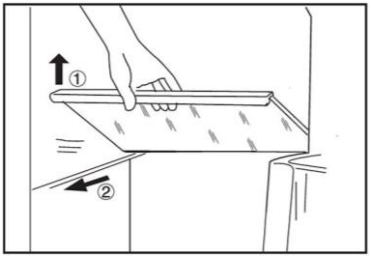

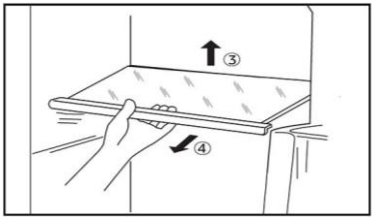

Police

1. Výšku polic lze upravovat tak, aby vyhovovala vašim požadavkům na ukládání.
2. Chcete-li přemístit horní a střední polici, vyjměte ji tak, že nejprve nadzdvihnete přední okraj ① a potom ji vytáhnete ven ②.
3. Chcete-li přemístit spodní polici, vyjměte ji tak, že nejprve nadzdvihnete zadní okraj ③ a potom ji vytáhnete ven ④.
4. Při opětovné instalaci ji položte na výstupky na obou stranách a zatlačte ji až dozadu tak, aby se zadní strana police usadila uvnitř drážek v bočních stranách

UPOZORNĚNÍ

Ujistěte se, že všechny konce police jsou v rovině.

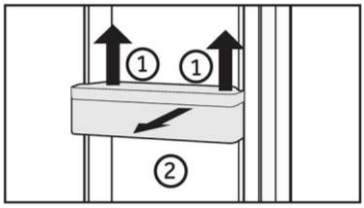

Dveřní přihrádka

1. Polici na dvířkách lze vyjímat za účelem čištění:
2. Uchopte rukama obě strany dveřní přihrádky, zdvihněte ji nahoru ① a vytáhněte ji ven ②.
3. Při vkládání dveřní police proveďte výše popsané kroky v opačném pořadí.

UPOZORNĚNÍ

Když se spotřebič zapne, může trvat až 12 hodin, než dosáhne správné teploty.

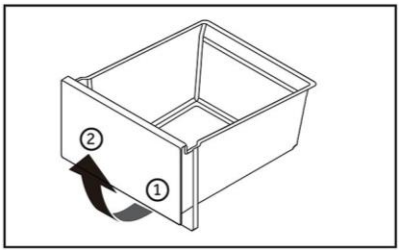

Zásuvka

Chcete-li vyndat zásuvku, vytáhněte ji, jak nejdále to půjde (1), zdvihněte ji a vyjměte (2).

Při vkládání zásuvky proveďte výše popsané kroky v opačném pořadí.

Světlo

Po otevření dvířek se rozsvítí světlo LED osvětlující interiér. Fungování světel není ovlivňováno žádným z nastavení spotřebiče.

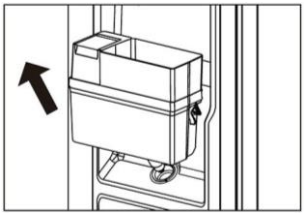

Demontáž sestavy zásobníku na vodu

Vytáhněte zásobník na vodu ven směrem doleva nahoru (ve směru označeném šipkou).

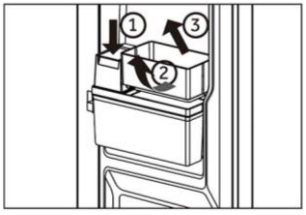

Demontáž dveřní přihrádky zásobníku na vodu

Zatlačte na víko konvice ①, nadzvedněte základnu dveřní přihrádky směrem dovnitř ② a zatáhněte za její vnější okraj směrem ven, poté vytáhněte celou přihrádku směrem ven ③.

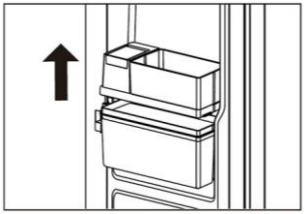

Demontáž víka zásobníku na vodu

Zvedněte kryt hubice a základu dveřní přihrádky nahoru (ve směru označeném šipkou)

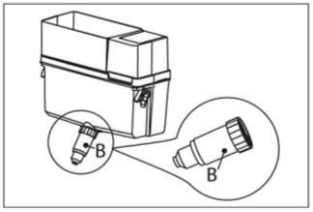

Zásobník na vodu

1. Vyjímatelný zásobník na vodu
Zásobník na vodu lze za účelem čištění vyjmout a nainstalovat zpět, stejně jako police na dveřích

2. Vložení zásobníku na vodu
Umístěte zásobník na vodu do takové polohy, aby vodní výpust (B) zapadla do otvoru ve dveřích. Ujistěte se, že je zásobník na vodu zajištěný.

hOn-App Connect

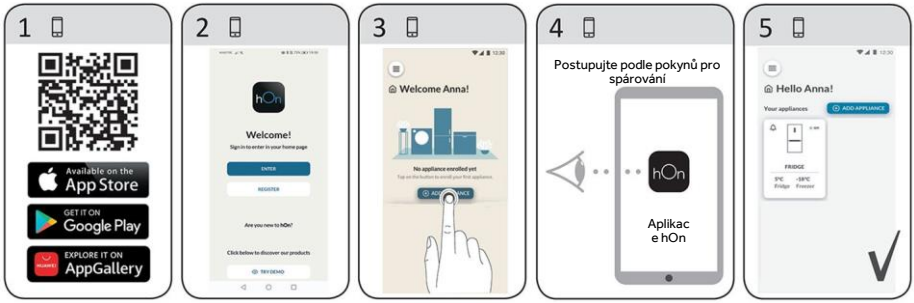

Funkce Wi-Fi

1. Nakonfigurujte síť Wi-Fi podle pokynů v aplikaci.
2. Jakmile je síť Wi-Fi nakonfigurována a naváže se spojení, rozsvítí se ikona „I" a bude nepřerušovaně svítit.
3. Pokud je již síť Wi-Fi nakonfigurována, po jejím zapnutí se spojení naváže automaticky podle konfiguračních informací, pokud je Wi-Fi zapnutá.

UPOZORNĚNÍ

- Chcete-li vypnout Wi-Fi, stiskněte tlačítko Wi-Fi „K7" a ikona Wi-Fi „I" se vypne.
- Chcete-li zapnout Wi-Fi a zahájit konfiguraci, stiskněte tlačítko Wi-Fi „K7" a ikona Wi-Fi „I" začne pomalu blikat. Pokud chcete konfigurovat funkci Wi-Fi, stiskněte na 3 sekundy tlačítko „K7", ikona Wi-Fi rychle zabliká a přejde do konfiguračního režimu. Pokud chcete funkci Wi-Fi vypnout, stiskněte jednou tlačítko „K7". Výše uvedené kroky se opakují.
- Pokud byl spotřebič nakonfigurován a funkce Wi-Fi byla vypnuta, chladnička po opětovném připojení k napájení do režimu konfigurace nevstoupí.
- Tento výrobek není určen pro komerční použití.
- Maximální výstupní výkon RF: 2,4 GHz Wi-Fi: 16 dBm;
- Bluetooth® Low Energy: 5 dBm; bezdrátová technologie Bluetooth® (BR/EDR): 10 dBm.
- Provozní frekvenční pásmo: 2 400-2 483,5 MHz.
- Slovní označení a loga Bluetooth® jsou registrované ochranné známky společnosti Bluetooth SIG, Inc. a společnost Candy Hoover Group S.r.l. je používá na základě licence. Ostatní ochranné známky a obchodní názvy patří příslušným vlastníkům.

ENERGETICKY ÚSPORNÉ SKLADOVÁNÍ

Tipy pro skladování v chladničce

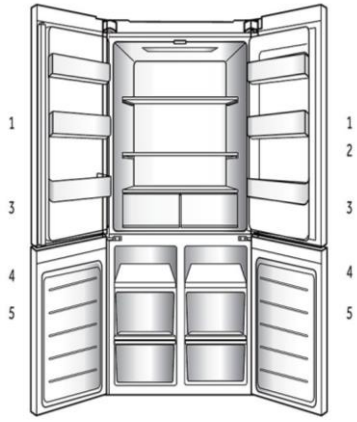

1. Slouží k ukládání malých balení chlazených potravin, nápojů a nádob s omáčkami. Nakládané potraviny, konzervy atd.
2. Slouží k uchovávání chlazených a čerstvých potravin.
   - Potraviny s vyšším obsahem vlhkosti ukládejte do přední části regálu.
   - Skutečný počet polic se bude u jednotlivých modelů lišit.
3. Zásuvka MY ZONE: Ovoce, zelenina, saláty atd.
4. Slouží k uchovávání zmrazených potravin, jako je maso, ryby a zmrzlina.
5. Slouží k dlouhodobému uchovávání zmrazených potravin.

Zásuvka MY ZONE

Vhodné pro skladování čerstvých potravin v poměrně nezávislém prostoru, který udržuje vhodnou teplotu a vlhkost; vhodné pro skladování čerstvých mořských plodů, masa a dalších potravin

Nezávislý prostor, vhodný pro skladování chlazených nápojů atd.

Zóna s nezávislou regulací teploty, vhodná pro skladování čerstvého ovoce a zeleniny

UPOZORNĚNÍ

Jedná se o speciální zónu s proměnlivou teplotou, v níž teplota mírně kolísá v závislosti na četnosti otvírání a zavírání dvířek, množství potravin, teplotě v prostoru chladničky a dalších faktorech, a proto může mírně kolísat.

Funkci pro čerstvé potraviny zvolte v případě, že je chcete uchovávat v optimálních podmínkách.

Pokud jde o prostředí pro ukládání, doporučuje se nastavit teplotu v prostoru chladničky na úroveň [High].

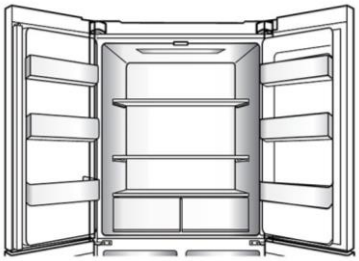

Vícecestný průtok vzduchu

- Chladnička je vybavena systémem vícecestného průtoku vzduchu, který zajišťuje proudění chladného vzduchu v každé úrovni polic. Pomáhá to udržovat jednotnou teplotu, která zaručí, že potraviny vydrží déle v čerstvém stavu.

Ukládání v prostoru chladničky

- Udržujte teplotu v chladničce pod 5 °C.
- Horké potraviny musí před uložením do spotřebiče vychladnout na pokojovou teplotu.
- Potraviny uchovávané v chladničce by se měly před uložením omýt a osušit.
- Potraviny určené k uložení by měly být náležitě uzavřené, aby se zamezilo změnám vůně nebo chuti.
- Neskladujte nadměrné množství potravin. Mezi jednotlivými potravinami nechte mezery, aby kolem nich mohl cirkulovat vzduch a zajistil tak lepší a rovnoměrnější chlazení.
- Potraviny konzumované každý den by se měly ukládat v přední části police.
- Mezi potravinami a vnitřními stěnami nechávejte mezery, kterými může proudit vzduch. Zejména neopírejte potraviny o zadní stěnu, protože tam by mohly zmrznout. Zamezte přímému kontaktu potravin (zejména olejnatých nebo kyselých) s vnitřním povrchem, protože oleje/kyseliny by mohly způsobit jeho korozi. Kdykoli objevíte olejnaté/kyselé nečistoty, odstraňte je.
- Rozmrazujte zmrazené potraviny v úložném prostoru chladničky. Pak budete moci použít zmrazené potraviny ke snížení teploty ve vnitřním prostoru a ušetříte energii.
- Uchovávání v chladničce může urychlit proces stárnutí některých druhů ovoce a zeleniny, například cuket, melounů, papáji, banánů, ananasu atd. Proto se nedoporučuje skladovat je v chladničce. Nicméně uložení na určitou dobu může podpořit zrání velmi nezralého ovoce. Také cibule, česnek, zázvor a další kořenová zelenina by se měly skladovat při pokojové teplotě.
- Nepříjemný zápach uvnitř chladničky může znamenat, že se něco zkazilo. Je nutné provést úklid.
- Různé potraviny by se měly ukládat na různá místa podle jejich vlastností.

UPOZORNĚNÍ

Mezi uloženými potravinami a vzduchovým kanálem nebo snímači udržujte vzdálenost větší než 10 mm, aby bylo zaručeno účinné chlazení.

ENERGETICKY ÚSPORNÉ SKLADOVÁNÍ

Ukládání v prostoru mrazničky

- Udržujte teplotu mrazničky na -18 °C.
- Funkci Super-freeze zapněte 24 hodin před zmrazením čerstvých potravin; u malých množství potravin stačí 4–6 hodin.
- Horké potraviny musí před uložením do prostoru mrazničky vychladnout na pokojovou teplotu.
- Potraviny nakrájené na malé porce zmrznou rychleji a snáze se rozmrazují a připravují. Doporučená hmotnost každé porce je méně než 2,5 kg.
- Před vložením do mrazničky je vhodné potraviny zabalit. Vnější povrch obalu musí být suchý, aby balíčky nepřimrzly k sobě. Obalové materiály by měly být bez zápachu, vzduchotěsné, nejedovaté a netoxické.
- Na obal zaznamenejte datum zmrazení, maximální dobu a název potraviny podle doby skladování pro různé potraviny, abyste předešli překročení doby skladovatelnosti.
- **VAROVÁNÍ:** Kyseliny, zásady, sůl apod. by mohly způsobit korozi vnitřního povrchu mrazničky. Nepokládejte potraviny obsahující tyto látky (např. mořské ryby) přímo na vnitřní povrch. Slaná voda v mrazničce by se měla ihned odstranit.
- Nepřekračujte dobu skladovatelnosti potravin doporučenou výrobcem. Vyjímejte z mrazničky pouze potřebné množství potravin.
- Rozmrazené potraviny rychle zkonzumujte. Rozmrazené potraviny již nelze znovu zmrazit, dokud se nejprve nepřipraví, v opačném případě by jejich konzumace mohla být zdraví škodlivá.
- Neukládejte do prostoru mrazničky nadměrné množství čerstvých potravin. Věnujte pozornost kapacitě mrazničky – viz TECHNICKÉ ÚDAJE nebo údaje na typovém štítku.
- Potraviny lze skladovat v mrazničce při teplotě nejméně –18 °C po dobu 2 až 12 měsíců v závislosti na jejich vlastnostech (např. maso: 3–12 měsíců, zelenina: 6–12 měsíců)
- Při zmrazování čerstvých potravin se vyhněte kontaktu s již zmrazenými nebo rozmrazujícími se potravinami.

Při ukládání potravin prodávaných ve zmrazeném stavu se řiďte těmito pokyny:

- Vždy dodržujte pokyny výrobce ohledně doby skladovatelnosti potravin. Tyto pokyny neporušujte!
- Snažte se co nejvíce zkrátit dobu mezi nákupem a uložením, aby zůstala zachována kvalita potravin.
- Kupujte mražené potraviny, které byly skladovány při teplotě -18 °C nebo nižší.
- Nekupujte potraviny, které mají na obalu led nebo námrazu. Znamená to, že tyto výrobky mohly být v nějakém okamžiku částečně rozmrazené a znovu zmrazené. Vzrůst teploty ovlivňuje kvalitu potravin.

UPOZORNĚNÍ

Mezi uloženými potravinami a vzduchovými kanály udržujte vzdálenost větší než 10 mm, aby bylo zaručeno účinné chlazení.

Tipy pro úsporu energie

- Zajistěte, aby měl spotřebič náležité větrání (viz INSTALACE).
- Neinstalujte spotřebič na přímé sluneční světlo nebo do blízkosti zdrojů tepla (např. sporáků nebo ohřívačů).
- Vyhýbejte se zbytečně nízké teplotě uvnitř spotřebiče. Čím nižší je nastavená teplota ve spotřebiči, tím vyšší je spotřeba energie.
- Funkce jako POWER-FREEZE spotřebovávají více energie.
- Teplé jídlo nechte před vložením do spotřebiče vychladnout.
- Otvírejte dvířka spotřebiče co nejméně a na co nejkratší dobu.
- Nepřeplňujte spotřebič, aby se nenarušilo proudění vzduchu.
- Zamezte přítomnosti vzduchu v obalech potravin.
- Udržujte těsnění dvířek v čistém stavu, aby se dvířka vždy správně zavírala.
- Rozmrazujte zmrazené potraviny v úložném prostoru chladničky.
- Energeticky nejúspornější konfigurace vyžaduje, aby byly ve spotřebiči nainstalovány přihrádky, schránka na potraviny a police ve stavu jako z výroby a aby potraviny byly uloženy co nejvíce vzadu, aniž by zakrývaly výstup vzduchového kanálu.

ÚDRŽBA

Čištění

1. Spotřebič čistěte pouze tehdy, když je v něm uloženo jen málo potravin, nebo je prázdný.
2. Spotřebič by se měl čistit každé čtyři týdny, aby byl dobře udržovaný a zamezilo se zápachu z uložených potravin.

VAROVÁNÍ

- Před čištěním odpojte spotřebič od napájení.
- Nečistěte spotřebič tvrdými kartáči, drátěnými kartáči, práškovými čisticími prostředky, benzínem, amylacetátem, acetonem a podobnými organickými roztoky a kyselými nebo zásaditými roztoky. K čištění použijte speciální čisticí prostředek na chladničky, aby se zamezilo poškození.
- Během čištění na spotřebič nestříkejte ani jej neoplachujte.
- K čištění spotřebiče nepoužívejte vodní postřik ani proud vody.
- Nečistěte chladné skleněné police horkou vodou. Náhlá změna teploty by mohla způsobit, že sklo praskne.
- Nedotýkejte se vnitřního povrchu úložného prostoru mrazničky, zejména ne mokrýma rukama, protože by mohly přimrznout k povrchu.
- V případě ohřátí zkontrolujte stav mražených potravin.

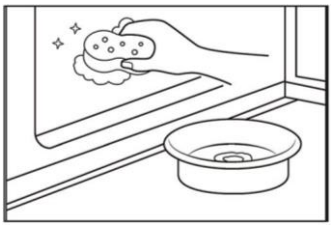

- Vždy udržujte těsnění dvířek v čistém stavu.
- Očistěte vnitřek a skříň spotřebiče houbou navlhčenou v teplé vodě s neutrálním čisticím prostředkem.

1. Vydrhněte vnitřní a vnější povrchy chladničky včetně těsnění dvířek, polic ve dvířkách, skleněných polic, přihrádek apod. měkkou utěrkou nebo houbou namočenou v teplé vodě (do teplé vody můžete přidat neutrální saponát).
2. Pokud se rozlije nějaká tekutina, vyjměte všechny zasažené součásti, opláchněte je přímo pod tekoucí vodou, osušte a vraťte zpět do chladničky.
3. Pokud se rozlije smetana (například šlehačka nebo roztátá zmrzlina), vyjměte všechny zasažené součásti, na nějakou dobu je vložte do teplé vody o teplotě asi 40 °C, potom je opláchněte pod tekoucí vodou, osušte a vraťte zpět do chladničky.
4. V případě, že uvnitř chladničky uvíznou nějaké malé díly nebo součásti (mezi policemi nebo zásuvkami), uvolněte je měkkým kartáčkem. Pokud na nějakou součást nedosáhnete, obraťte se na servis společnosti Haier.

- Opláchněte povrch a vysušte ho měkkou látkou.
- Nemyjte žádné součásti spotřebiče v myčce.
- Před opětovným spuštěním spotřebiče počkejte alespoň 5 minut, protože časté spouštění by mohlo poškodit kompresor.

Odmrazování

Prostor mrazničky se odmrazuje automaticky; není nutný žádný ruční zásah.

Čištění zásobníku na vodu

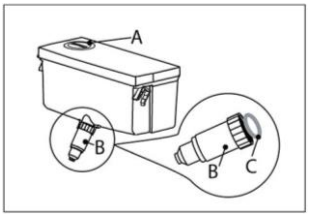

1. Vyjměte zásobník na vodu ze spotřebiče.
2. Sejměte kryt (A).
3. Odšroubujte hubici dávkovače (B).
4. Vyčistěte zásobník a hubici dávkovače teplou vodou a tekutým prostředkem na mytí nádobí. Důkladně opláchněte veškerý saponát.
5. Namontujte hubici dávkovače (B) a dbejte na to, aby byl pevně přišroubován k zásobníku na vodu a bílý O-kroužek (C) byl na svém místě.

UPOZORNĚNÍ

- V případě nesprávně vloženého zásobníku na vodu může kapat voda ze spojky.
- Při vyjímání nebo instalaci zásobníku na vodu nepoužívejte nadměrnou sílu, aby se nepoškodil.

Výměna žárovek LED

VAROVÁNÍ!

Nevyměňujte žárovku LED vlastními silami, její výměnu musí provést buď výrobce, nebo autorizovaný servisní zástupce.

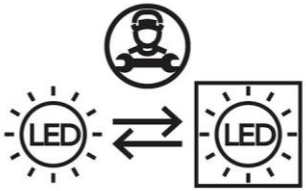

Jako zdroj světla v žárovce se využívají diody LED, které se vyznačují nízkou spotřebou energie a dlouhou životností.
Pokud se vyskytne nějaký neobvyklý stav, kontaktujte zákaznický servis. Viz ZÁKAZNICKÝ SERVIS.

Parametry žárovek:

Prostor chladničky: 12 V, 4 W
Prostor mrazničky: 12 V, 2W*3 W

Dlouhodobé nepoužívání

Pokud nebude spotřebič delší dobu používán a nemáte v úmyslu aktivovat funkci „Holiday" chladničky:

1. Odstraňte veškeré potraviny:
2. Vytáhněte napájecí kabel ze zásuvky:
3. Vyčistěte spotřebič podle pokynů uvedených v předchozích částech:
4. Nechte dveře otevřené, aby se uvnitř prostoru nevytvářel zápach.

UPOZORNĚNÍ

Spotřebič vypínejte pouze v nezbytně nutných případech.

Mnoho problémů můžete vyřešit sami bez konkrétních odborných znalostí.
V případě problému zkontrolujte všechny možnosti a řiďte se níže uvedenými pokyny, než se obrátíte na poprodejní servis. Viz ZÁKAZNICKÝ SERVIS.

VAROVÁNÍ

- Před zahájením údržby vypněte spotřebič a vytáhněte zástrčku napájecího kabelu ze zásuvky.
- Servis elektrického zařízení by měli provádět pouze kvalifikovaní elektrikáři, protože nepatřičné opravy mohou vést k vážným následným škodám.
- Poškozený napájecí kabel smí vyměnit pouze zákaznický servis, jeho servisní technik nebo jinak kvalifikovaná osoba, aby se předešlo nebezpečí.

Problém	Možná příčina	Možné řešení
Kompresor nepracuje.	• Síťová zástrčka není zapojena do síťové zásuvky. • Spotřebič provádí cyklus odmrazování.	• Zapojte síťovou zástrčku. • Jedná se o normální jev při automatickém odmrazování.
Spotřebič se spouští často nebo běží příliš dlouho.	• Vnitřní nebo venkovní teplota je příliš vysoká. • Spotřebič byl určitou dobu vypnutý. • Dvířka spotřebiče nejsou těsně zavřená. • Dvířka se otvírala příliš často, nebo byla příliš dlouho otevřená. • Nastavená teplota pro prostor mrazničky je příliš nízká. • Těsnění dvířek je znečištěné, opotřebené, popraskané nebo nesprávně nainstalované. • Není zaručena požadovaná cirkulace vzduchu.	• V tomto případě je normální, že spotřebič běží déle. • Normálně trvá 8 až 12 hodin, než se spotřebič úplně ochladí. • Zavřete dvířka/zásuvku a ujistěte se, že spotřebič je umístěn na rovné zemi a dveřím nepřekáží žádné potraviny nebo nádoby. • Neotvírejte dvířka/zásuvku příliš často. • Nastavte vyšší teplotu tak, abyste dosáhli uspokojivé teploty chladničky. Trvá 24 hodin, než se teplota chladničky ustálí. • Vyčistěte těsnění dvířek/zásuvky nebo ho nechte vyměnit zákaznickým servisem. • Zajistěte odpovídající větrání.
Vnitřek chladničky je znečištěný a/nebo zapáchá.	• Je třeba vyčistit vnitřek chladničky. • V chladničce je uloženo nějaké silně aromatické jídlo.	• Vyčistěte vnitřek chladničky. • Jídlo důkladně zabalte.

ŘEŠENÍ PROBLÉMŮ

Problém	Možná příčina	Možné řešení
Uvnitř spotřebiče není dostatečně chladno.	• Je nastavena příliš vysoká teplota. • Byly uloženy příliš teplé potraviny. • Bylo uloženo příliš mnoho potravin najednou. • Potraviny jsou příliš blízko sebe. • Dvířka / zásuvka spotřebiče nejsou/není těsně zavřená/zavřené. • Dvířka/zásuvka se otvírala příliš často nebo byla příliš dlouho otevřená.	• Znovu nastavte teplotu. • Před uložením vždy nechte jídlo vychladnout. • Vždy ukládejte menší množství potravin. • Nechte mezi potravinami mezery umožňující proudění vzduchu. • Zavřete dvířka/zásuvku. • Neotvírejte dvířka/zásuvku příliš často.
Uvnitř spotřebiče je příliš chladno.	• Je nastavena příliš nízká teplota. • Je aktivována funkce Super-Frz/ Super-Cool, nebo běží příliš dlouho.	• Znovu nastavte teplotu. • Vypněte funkci Super-Frz/ Super-Cool.
Tvoření vlhkosti na vnitřním povrchu chladicího prostoru.	• Prostředí je příliš teplé a vlhké. • Dvířka / zásuvka spotřebiče nejsou/není těsně zavřená/zavřené. • Dvířka/zásuvka se otvírala příliš často nebo byla příliš dlouho otevřená. • Nádoby na potraviny nebo tekutiny zůstaly otevřené.	• Zvyšte teplotu. • Zavřete dvířka/zásuvku. • Neotvírejte dvířka/zásuvku příliš často. • Nechte horké potraviny vychladnout na pokojovou teplotu a potraviny a tekutiny zakryjte.
Na vnějším povrchu chladničky nebo mezi dvířky / dvířky a zásuvkou se hromadí vlhkost.	• Prostředí je příliš teplé a vlhké. • Dvířka nejsou těsně zavřená. Chladný vzduch ve spotřebiči a teplý vnější vzduch, dochází ke kondenzaci.	• Jedná se o normální jev ve vlhkém prostředí; až se sníží vlhkost, situace se změní. • Ujistěte se, že dvířka/zásuvka jsou těsně zavřená.

Problém	Možná příčina	Možné řešení
V prostoru mrazničky je silná vrstva ledu a námrazy.	• Potraviny nebyly náležitě zabalené. • Dvířka / zásuvka spotřebiče nejsou/není těsně zavřená/zavřené. • Dvířka/zásuvka se otvírala příliš často nebo byla příliš dlouho otevřená. • Těsnění dvířek/zásuvky je znečištěné, opotřebené, popraskané nebo nesprávně nainstalované. • Něco uvnitř brání správnému zavření dvířek/zásuvky.	• Vždy dobře zabalte potraviny. • Zavřete dvířka/zásuvku. • Neotvírejte dvířka/zásuvku příliš často. • Vyčistěte těsnění dvířek/zásuvky nebo ho vyměňte za nové. • Přemístěte vnitřní police, police na dvířkách nebo vnitřní nádoby, aby se mohla dvířka/zásuvka zavřít.
Boční strany skříně a lišta na dvířkách jsou teplé.		• Toto je normální.
Spotřebič vydává neobvyklé zvuky.	• Spotřebič nestojí na rovné zemi. • Spotřebič se dotýká nějakého předmětu ve svém okolí.	• Seřiďte nožky, aby stál spotřebič rovně. • Odstraňte předměty z okolí spotřebiče.
Ozývá se slabý zvuk podobný proudění vody.		• Toto je normální.
Ozývá se pípání alarmu.	• Dvířka úložného prostoru chladničky jsou otevřená.	• Zavřete dvířka.
Ozývá se slabé hučení.	• Protikondenzační systém je v chodu.	• Zabraňuje kondenzaci, jedná se o normální jev.
Nefunguje osvětlení interiéru nebo chladicí systém.	• Síťová zástrčka není zapojena do síťové zásuvky. • Napájení nemá správné parametry. • Žárovka LED je porouchaná.	• Zapojte síťovou zástrčku. • Zkontrolujte přívod elektrického napájení do místnosti. Zavolejte místnímu dodavateli elektřiny. • Zavolejte servis se žádostí o výměnu žárovky.

ŘEŠENÍ PROBLÉMŮ

Chcete-li kontaktovat technickou pomoc, navštivte naše webové stránky:
https://corporate.haier-europe.com/en/

V části „Website" zvolte značku svého výrobku a svou zemi. Budete přesměrováni na konkrétní webovou stránku, kde najdete telefonní číslo a kontaktní formulář technické pomoci.

Výpadek napájení

V případě výpadku napájení by měly potraviny zůstat bezpečně v chladu po dobu asi 5 hodin.
Během delšího výpadku napájení se řiďte těmito tipy, zejména v létě:

- Otvírejte dvířka/zásuvku co nejméně často.
- Během výpadku napájení nevkládejte do spotřebiče další potraviny.
- Pokud je výpadek napájení oznámen předem a jeho délka překračuje 5 hodin, vyrobte trochu ledu a umístěte ho do nádoby v horní části prostoru chladničky.
- Ihned po výpadku napájení je nutné zkontrolovat potraviny.
- Vzhledem k tomu, že během výpadku napájení nebo jiné závady vzroste teplota v chladničce, doba skladování a poživatelnost potravin se zkrátí. Jakékoli potraviny, které se rozmrazí, by se měly buď zkonzumovat, nebo tepelně upravit a znovu zmrazit (je-li to vhodné), aby se předešlo zdravotním rizikům.

Funkce paměti během výpadku napájení

Po obnovení napájení bude spotřebič pokračovat v činnosti s parametry, které byly nastaveny před výpadkem.

Informační list výrobku podle nařízení EU č. 2019/2016

Značka	**Haier**
Název/označení modelu	HCR5818DWMX
Kategorie modelu	Chladnička – mraznička
Třída energetické účinnosti	D
Roční spotřeba energie (kWh/a) (1)	236
Celkový objem (l)	470
Objem chladničky (l)	297
Objem mrazničky (l)	173
Hodnocení hvězdičkami	****
Beznámrazový systém	Ano
Mrazicí výkon (kg/24 h)	14
Klimatická třída (2)	SN, N, ST, T
Třída emisí hluku a emise hluku šířeného vzduchem (dB(A) re 1 pW)	B (35)
Doba náběhu teploty (h)	10
Typ spotřebiče	volně stojící

TECHNICKÉ ÚDAJE

Vysvětlení:

(1) Na základě výsledků testů shody s 24hodinovými normami. Skutečná spotřeba energie závisí na způsobu používání a umístění spotřebiče.

(2) Specifikace klimatických tříd:
Klimatická třída SN: Tento spotřebič je určen k používání při teplotě okolí mezi +10 °C a +32 °C
Klimatická třída N: Tento spotřebič je určen k používání při teplotě okolí mezi +16 °C a +32 °C
Klimatická třída ST: Tento spotřebič je určen k používání při teplotě okolí mezi +16 °C a +38 °C
Klimatická třída T: Tento spotřebič je určen k používání při teplotě okolí mezi +16 °C a +43 °C

Další technické údaje

Napětí/frekvence	220 V / 50 Hz
Vstupní proud (A)	1.5
Hlavní pojistka (A)	16
Chladivo	R600a
Rozměry (V×Š×H v mm)	1850×830×594

Doporučujeme obrátit se na zákaznický servis společnosti Haier a používat originální náhradní díly. Pokud dojde k poruše spotřebiče, podívejte se nejprve do kapitoly „Řešení problémů".

Pokud problém přetrvává, obraťte se na místního prodejce.

Evropské call centrum (viz telefonní čísla níže) nebo navštivte webové stránky www.haier.com a přejděte do sekce „Podpora", kde můžete odeslat požadavek na servis nebo najít odpovědi na často kladené dotazy.

Při kontaktování poprodejního servisu uveďte následující údaje (najdete je na typovém štítku)

Model _____

Výrobní číslo _____

V případě uplatnění reklamace si také prostudujte záruční list dodaný se spotřebičem.

Evropské středisko telefonické podpory		
Země*	Telefonní číslo	Ceny
Haier Italy (IT)	199 100912	
Haier Spain (ES)	902 509 123	
Haier Germany (DE)	0180 5 39 39 99	• Poplatek za volání z pevné linky: 14 ct/min • Poplatek za volání z mobilního telefonu: až 42 ct/min
Haier Austria (AT)	0820 001 205	• Poplatek za volání z pevné linky: 14,53 ct/min • Poplatek za volání ze všech ostatních sítí: až 20 ct/min
Haier United Kingdom (UK)	0333 003 8122	
Haier France (FR)	0980 406 409	

CS

ZÁKAZNICKÝ SERVIS

Záruční podmínky

Pro ostatní země/regiony navštivte stránky: www.haier.com

Haier Europe Trading Ltd., pobočka ve Spojeném království

Adresa: Westgate House, Westgate, Ealing, Londýn W5 1YY

Doba záruky chladničky:

Minimální záruka:

- Země EU: 2 roky
- Turecko: 3 roky
- Spojené království: 1 rok
- Rusko: 1 rok
- Švédsko: 3 roky
- Srbsko: 2 roky
- Norsko: 5 let
- Maroko: 1 rok
- Alžírsko: 6 měsíců
- Tunisko: Žádné povinné zákonné požadavky na záruku

Doba dostupnosti náhradních dílů pro opravy

(od data uvedení posledního kusu tohoto modelu na trh):

- Klíčové elektronické součásti (termostat / teplotní snímač / řídicí deska / osvětlení): ≥ 7 let
- Mechanické konstrukční díly (rukojeti dvířek / závěsy / police / zásuvky): ≥ 7 let
- Těsnicí součásti (těsnění dvířek): ≥ 10 let

Další informace o výrobku najdete na stránkách https://eprel.ec.europa.eu/ nebo po naskenování QR kódu na energetickém štítku spotřebiče.

Haier



Benutzerhandbuch

Kühl-Gefrierkombination

HCR5818DWMX

DE

INHALT

SICHERHEITSINFORMATIONEN

Vor der ersten Inbetriebnahme 5
Installationshinweis 5
Warnhinweis zur täglichen Anwendung 5
Warnhinweis zur täglichen Anwendung 6
Wartung / Reinigung 7
Informationen zum Kältemittelgas 7

INSTALLATION

Vor der Installation 8
Nivellierung und Türausrichtung 9
Einschalten 11
Transport des Geräts im Rahmen eines Umzugs 11

BETRIEB

Vor der Nutzung 12
Produktbeschreibung 13
Bedienfeld 14
Einstellung und Ausbau von Bauteilen 18

SMART-FUNKTION

hOn-App Connect 21

ENERGIEEFFIZIENTE LAGERUNG

Tipps zur Aufbewahrung im Kühlschrank 22
Energiespartipps 25

WARTUNG

Reinigung 26
Abtauen 27
Reinigen des Wassertanks 27
Austausch der LED-Leuchten 28

FEHLERBEHEBUNG

Problem, Mögliche Ursache, Mögliche Lösung 29

TECHNISCHE DATEN

Technische Daten 33

KUNDENDIENST

Kundendienst 35

Vielen Dank für den Kauf eines Haier-Produkts.

Bitte lesen Sie diese Bedienungsanleitung vor der Verwendung sorgfältig durch. Die Bedienungsanleitung enthält wichtige Informationen, die Ihnen helfen, eine optimale Leistung zu erzielen und eine sichere und ordnungsgemäße Installation, Nutzung und Wartung zu gewährleisten.

Bewahren Sie diese Bedienungsanleitung an einem leicht zugänglichen Ort auf, damit Sie jederzeit Informationen zum sicheren und ordnungsgemäßen Betrieb des Kühlschranks nachschlagen können.

Wenn Sie den Kühlschrank verkaufen, verschenken oder bei einem Umzug zurücklassen, muss diese Bedienungsanleitung an den neuen Besitzer weitergegeben werden, damit dieser sich mit den Funktionen des Geräts und den Sicherheitshinweisen vertraut machen kann.

Bestimmungsgemäße Verwendung

- Dieses Gerät ist zum Kühlen und Gefrieren von Lebensmitteln bestimmt. Es wurde ausschließlich für den Einsatz im Haushalt und in ähnlichen Bereichen entwickelt, wie zum Beispiel:
  - Personalküchen in Geschäften, Büros und anderen Arbeitsumgebungen
  - Landwirtschaftliche Betriebe, für die Nutzung durch Gäste von Hotels, Motels und ähnlichen Unterkünften
  - Bed & Breakfast (B&B)-Unterkünfte.
  - Catering-Dienste und ähnliche, nicht kommerzielle Zwecke.
- Das Gerät ist nicht für die kommerzielle oder industrielle Nutzung bestimmt. Änderungen oder Anpassungen am Gerät sind nicht erlaubt. Eine unsachgemäße Verwendung kann zu Gefahren und zum Verlust von Garantieansprüchen führen.

Normen und Richtlinien CE oder UKCA

Dieses Produkt erfüllt die Anforderungen aller geltenden EU-Richtlinien mit den entsprechenden harmonisierten Normen und Standards Großbritanniens, die eine CE- oder UKCA-Kennzeichnung vorsehen.

Zubehör

Überprüfen Sie das Zubehör und die Dokumentation gemäß dieser Liste:



Energielabel



Garantiekarte



Benutzerhandbuch

SICHERHEITSINFORMATIONEN

WARNUNG - Wichtige Sicherheitsinformationen

HINWEIS - Allgemeine Informationen und Tipps

Umweltinformationen

Entsorgung



Tragen Sie zum Schutz der Umwelt und der menschlichen Gesundheit bei. Entsorgen Sie die Verpackung zum Recyceln in die entsprechenden Behälter. Unterstützen Sie das Recycling von Elektro- und Elektronik-Altgeräten.

Entsorgen Sie Geräte, die mit diesem Symbol gekennzeichnet sind, nicht mit dem Hausmüll. Geben Sie das Produkt an Ihre lokale Recyclinganlage zurück oder wenden Sie sich an Ihre Stadtverwaltung.

WARNUNG: Brandgefahr/entzündliches Material



Das Symbol zeigt an, dass Brandgefahr besteht, da brennbare Materialien verwendet werden. Achten Sie darauf, dass kein Feuer entstehen kann, indem brennbares Material sich entzündet.

WARNUNG!

VERLETZUNGS- ODER ERSTICKUNGSGEFAHR!

Kältemittel und Gase dürfen nur von qualifiziertem Personal gehandhabt werden. Stellen Sie vor der ordnungsgemäßen Entsorgung sicher, dass die Kältemittelkreisläufe bzw. -leitungen unbeschädigt sind. Trennen Sie das Gerät von der Netzstromversorgung. Schneiden Sie das Netzkabel durch und entsorgen Sie es ordnungsgemäß. Entfernen Sie alle Einlegeböden und Schubladen. Entfernen oder deaktivieren Sie die Türverriegelungen und Dichtungen, um zu verhindern, dass Kinder oder Haustiere im Inneren des Geräts eingeschlossen werden.

Bitte lesen Sie vor dem ersten Gebrauch alle Sicherheitshinweise sorgfältig durch!



WARNUNG!

Vor der ersten Inbetriebnahme

- Überprüfen Sie das Gerät auf eventuelle Transportschäden.
- Entfernen Sie sämtliches Verpackungsmaterial und entsorgen Sie es ordnungsgemäß. Bewahren Sie es außerhalb der Reichweite von Kindern auf.
- Lassen Sie das Gerät vor der Installation mindestens 2 Stunden lang in aufrechter Position stehen, damit sich der Kältemittelkreislauf stabilisieren kann.
- Heben und transportieren Sie das Gerät stets mit zwei oder mehr Personen (aufgrund seines Gewichts darf es niemals allein gehandhabt werden).

Installationshinweis

- Stellen Sie das Gerät an einem gut belüfteten Ort auf und halten Sie dabei an allen Seiten und oben einen Abstand von mindestens 10 cm ein.
- Vermeiden Sie feuchte Orte oder Bereiche, in denen es zu Wasserspritzern kommen kann. Sollte Wasser verschüttet werden, wischen Sie es sofort mit einem trockenen, weichen Tuch ab.
- Installieren Sie das Gerät nicht in direktem Sonnenlicht oder in der Nähe von Wärmequellen (z. B. Herde, Heizkörper).
- Stellen Sie sicher, dass der gewählte Aufstellungsort den Abmessungen und dem Verwendungszweck des Geräts entspricht, und positionieren Sie es auf einer ebenen Fläche.
- Halten Sie die Lüftungsöffnungen am Gerät und an den umgebenden Schränken frei von Hindernissen.
- Vergewissern Sie sich, dass die Stromversorgung den Angaben auf dem Typenschild entspricht. Wenden Sie sich im Zweifelsfall an eine Elektrofachkraft.
- Dieser Kühlschrank wird mit 220–240 VAC/50 Hz betrieben. Ungewöhnliche Spannungsschwankungen können den Start verhindern, den Thermostat bzw. den Kompressor beschädigen oder Betriebsgeräusche verursachen. Installieren Sie bei Bedarf einen automatischen Spannungsregler.
- Verwenden Sie keine Mehrfachsteckdosen oder Verlängerungskabel.
- Stellen Sie keine tragbaren Steckdosen oder Netzteile hinter das Gerät.
- Achten Sie darauf, dass das Netzkabel nicht vom Kühlschrank eingeklemmt wird. Treten Sie niemals auf das Kabel.
- Verwenden Sie eine eigens dafür vorgesehene, leicht zugängliche, geerdete Steckdose (das Gerät muss geerdet sein).
- **Nur für Großbritannien:** Das Gerätenetzkabel ist mit einem 3-adrigen Stecker (Erdungsstecker) ausgestattet, der in eine 3-adrige Norm-Buchse (geerdet) passt. Der dritte Stift (Erdung) darf auf keinen Fall gekappt oder entfernt werden. Das Gerät muss so installiert werden, dass der Stecker erreichbar ist.
- Achten Sie darauf, den Kühlkreislauf nicht zu beschädigen.

Warnhinweis zur täglichen Anwendung

- Dieses Gerät kann von Kindern ab 8 Jahren und Personen mit eingeschränkten körperlichen, sensorischen oder geistigen Fähigkeiten oder mangelnder Erfahrung und mangelndem Wissen benutzt werden, wenn diese in die sichere Bedienung des Geräts eingewiesen wurden oder beaufsichtigt werden und die damit verbundenen Gefahren verstanden haben.



WARNUNG!

Warnhinweis zur täglichen Anwendung

- Kinder im Alter von 3 bis 8 Jahren ist es lediglich erlaubt, Lebensmittel ein- und auszuladen. Das Reinigen oder Einbauen von Kühlkomponenten ist untersagt.
- Kinder unter 3 Jahren müssen in der Nähe des Geräts ständig beaufsichtigt werden.
- Kinder dürfen nicht mit dem Gerät spielen.
- Sollten in der Nähe des Geräts Kältemittel oder andere brennbare Gase austreten, schließen Sie sofort das Gasabsperrventil, öffnen Sie Türen und Fenster zur Belüftung und ziehen Sie den Netzstecker des Kühlschranks oder anderer elektrischer Geräte nicht ab.
- Betreiben Sie das Gerät bei einer Umgebungstemperatur zwischen 10 °C und 43 °C. Ein längerer Betrieb außerhalb dieses Bereichs kann zu Fehlfunktionen führen.
- Stellen Sie keine instabilen Gegenstände (z. B. schwere Gegenstände, mit Wasser gefüllte Behälter) auf den Kühlschrank, um Sturzgefahren oder elektrische Risiken durch Kontakt mit Wasser zu vermeiden.
- Ziehen Sie nicht mit Gewalt an den Türregalen, da dies zu einer Fehlausrichtung der Tür, zum Lösen der Flaschenhalter oder zum Umkippen des Geräts führen kann.
- Öffnen und schließen Sie die Türen nur mit den Türgriffen. Halten Sie Ihre Hände von engen Spalten zwischen Türen und Schränken fern, um Quetschverletzungen zu vermeiden. Stellen Sie vor der Inbetriebnahme sicher, dass sich keine Kinder im Bewegungsbereich der Tür befinden.
- Die Lagerung bzw. Verwendung von brennbaren, explosiven oder ätzenden Stoffen im Inneren oder in der Umgebung des Kühlschranks ist strengstens untersagt.
- Dies ist ein Haushaltsgerät. Lagern Sie keine Gegenstände, die einer strengen Temperaturkontrolle bedürfen (z. B. Medikamente, Bakterienkulturen, Chemikalien).
- Führen Sie Flüssigkeiten in Flaschen oder Dosen niemals im Gefrierschrank ein (außer hochprozentigem Alkohol). Kohlensäurehaltige Getränke können explodieren, wenn sie eingefroren werden.
- Stellen Sie das Kühlfach nicht auf eine zu niedrige Temperatur ein, da im Modus „Max Cool" Temperaturen unter dem Gefrierpunkt auftreten können. Vorsicht: Glasbehälter können bei niedrigen Temperaturen zerbrechen.
- Tragen Sie beim Umgang mit Tiefkühlprodukten isolierte Handschuhe. Berühren Sie sie niemals mit bloßen Händen. Verzehren Sie gefrorene Leckereien (z. B. Eis am Stiel) nicht unmittelbar nach dem Herausnehmen, um Erfrierungen oder Kälteverbrennungen zu vermeiden.
- Erste Hilfe bei Erfrierungen: Spülen Sie die betroffene Stelle sofort unter fließendem kaltem Wasser ab. Ziehen Sie gefrorene Haut nicht gewaltsam ab.
- Berühren Sie die Innenwände des Gefrierschranks niemals mit bloßen Händen (insbesondere wenn diese nass sind), um ein Erfrieren der Haut zu vermeiden.
- Überprüfen Sie den Zustand der Lebensmittel, wenn die Temperatur im Gefrierschrank angestiegen ist.
- Ziehen Sie vor Stromausfällen oder Reinigungsarbeiten den Stecker aus der Steckdose. Warten Sie mehr als 7 Minuten, bevor Sie das Gerät wieder in Betrieb nehmen, um Schäden am Kompressor durch häufiges Ein- und Ausschalten zu vermeiden.



WARNUNG!

Warnhinweis zur täglichen Anwendung

- Verwenden Sie keine elektrischen Geräte in Staufächern (mit Ausnahme der vom Hersteller empfohlenen Modelle).

Wartung / Reinigung

- Kinder, die Reinigungsarbeiten durchführen, müssen ständig von Erwachsenen beaufsichtigt werden.
- Schalten Sie vor jeder Wartungsarbeit die Stromversorgung ab. Warten Sie mehr als 5 Minuten, bevor Sie das Gerät neu starten, um Schäden am Kompressor zu vermeiden. Halten Sie beim Herausziehen des Steckers den Steckerkörper fest und ziehen Sie nicht am Netzkabel.
- Verbotene Reinigungsmittel: Bürsten mit harten Borsten / Stahlwolle / Scheuermittel / Benzin, Lackverdünner, Aceton oder andere organische Lösungsmittel / Säurehaltige/alkalische Lösungen. Empfohlen: Verwenden Sie spezielle Kühlschrankreiniger, um Schäden zu vermeiden.
- Kratzen Sie das Eis nicht mit scharfen Gegenständen ab.
- Verwenden Sie zum Enteisen bzw. Reinigen niemals Sprühenteiser, elektrische Heizgeräte (z. B. Raumheizgeräte, Haartrockner), Dampfgeräte oder andere Wärmequellen, da dies zu einer plastischen Verformung führen kann.
- Verwenden Sie keine mechanischen oder sonstigen Hilfsmittel, um den Abtauvorgang zu beschleunigen, es sei denn, dies wird vom Hersteller so empfohlen.
- Wenn das Stromkabel beschädigt ist, muss es vom Hersteller oder von seinem Service-Mitarbeiter, oder einer gleichwertig qualifizierten Person ausgetauscht werden, um Gefahren zu vermeiden.
- Es ist den Benutzern untersagt, Reparaturen, Demontagen oder Änderungen vorzunehmen. Wenden Sie sich bei Wartungsanfragen bitte an unseren offiziellen Kundendienst.
- Staubentfernung auf der Rückseite: Entfernen Sie mindestens einmal jährlich den Staub von der Rückseite des Geräts, um Brandgefahren und einen erhöhten Energieverbrauch zu vermeiden.
- Das Gerät darf während der Reinigung nicht besprüht oder mit Wasser beschüttet werden. Die Verwendung von Wasserstrahlen oder Dampfreinigung ist strengstens untersagt.
- Reinigen Sie die Glasablagen im Kühlfach niemals mit heißem Wasser. Plötzliche Temperaturschwankungen können zu Glasbruch führen.

Informationen zum Kältemittelgas

- Dieses Gerät verwendet das brennbare Kältemittel Isobutan (R600a). Stellen Sie sicher, dass der Kühlkreislauf während des Transports oder der Installation nicht beschädigt wird. Ein Austreten des Kältemittels kann zu Augenreizungen oder zu Verbrennungen führen. Im Falle einer Leckage: Entfernen Sie unverzüglich alle offenen Flammen; lüften Sie den Raum gründlich; ziehen Sie den Netzstecker dieses Geräts oder anderer Elektrogeräte im Raum nicht heraus; und wenden Sie sich bezüglich der weiteren Vorgehensweise an den Kundendienst.
- Sollte das Kältemittel in die Augen gelangen, spülen Sie diese mindestens 15 Minuten lang kontinuierlich mit reichlich fließendem Wasser aus. Suchen Sie unverzüglich einen Augenarzt auf.

INSTALLATION

Vor der Installation

WARNUNG!

- Das Gerät ist schwer. Transportieren oder bewegen Sie es immer mit mindestens zwei Personen.
- Bewahren Sie sämtliche Verpackungsmaterialien außerhalb der Reichweite von Kindern auf und entsorgen Sie sie umweltfreundlich.
- Nehmen Sie das Gerät aus der Verpackung.
- Entfernen Sie alle Verpackungsmaterialien.

Umgebungsbedingungen

Die Raumtemperatur sollte immer zwischen 10 °C und 43 °C liegen, da sie die Temperatur im Inneren des Geräts und dessen Energieverbrauch beeinflussen kann. Installieren Sie das Gerät nicht in der Nähe anderer wärmeemittierender Geräte (Ofen, Kühlschränke).

Empfohlener Abstand

Empfohlener Abstand beim Öffnen der Tür (Abb. 1.2.3.)

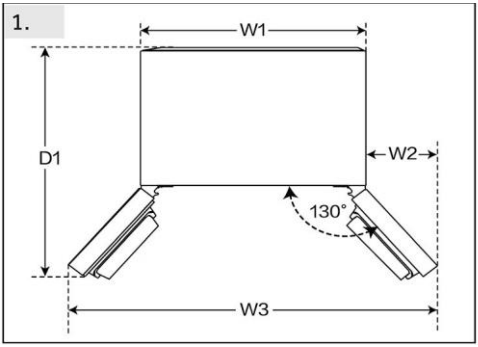

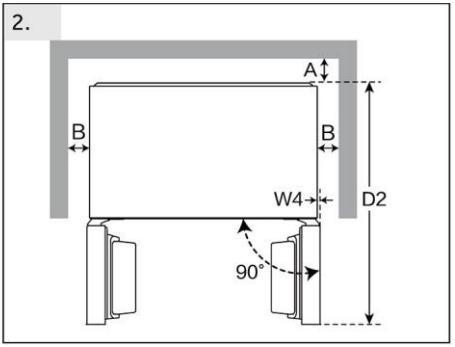

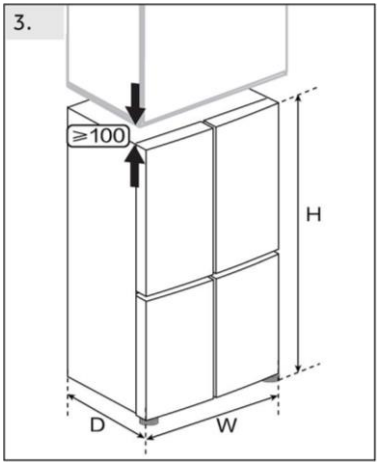

(Einheit: mm)	Modell#	
Breite	W1	830
	W2	142,5
	W3	1115
	W4	0.5
	W	830
Tiefe	D1	920
	D2	976
	D	594
Abstand zur Rückwand	A	6
Abstand zu den Seitenwänden	B	4
Gesamthöhe	H	1850

Nivellierung und Türausrichtung

Damit eine ausreichende Belüftung des Geräts gewährleistet wird, dürfen die Hinweise zum ausreichenden Platzbedarf aus Sicherheitsgründen nicht missachtet werden.

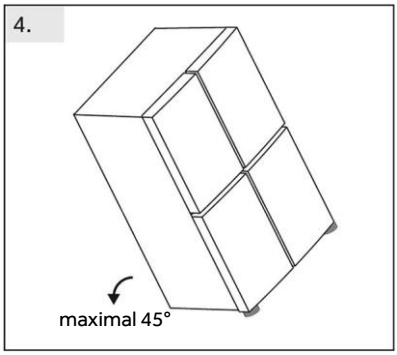

Geräteausrichtung (Abb. 4.5.6.)

Das Gerät sollte auf einer flachen und festen Oberfläche aufgestellt werden.

4. Kippen Sie den Kühlschrank leicht nach hinten.

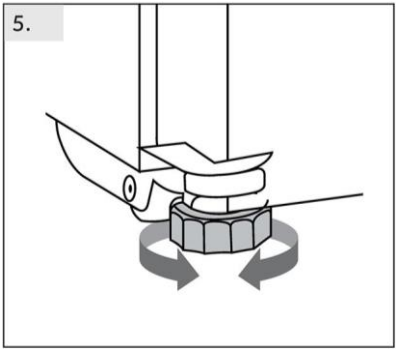

5. Justieren Sie die Stellfüße auf die gewünschte Höhe.

Stellen Sie sicher, dass der Abstand zur Wand auf der Scharnierseite mindestens 100 mm beträgt, damit sich die Tür richtig öffnen lässt.

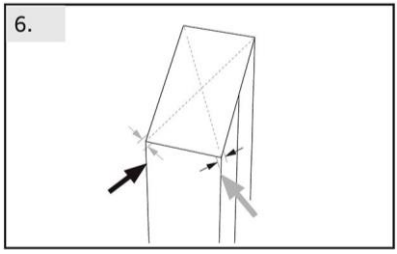

6. Die Stabilität kann durch abwechselndes Anschlagen gegen die Diagonalen überprüft werden.

Das leichte Schwanken sollte in beide Richtungen gleich sein. Anderenfalls kann sich der Rahmen verziehen; mögliche undichte Türdichtungen sind die Folge. Eine geringe Neigung nach hinten erleichtert das Schließen der Türen.

HINWEIS

Für ein frei stehendes Gerät: Dieses Kühlgerät ist nicht zur Verwendung als Einbaugerät bestimmt.

INSTALLATION

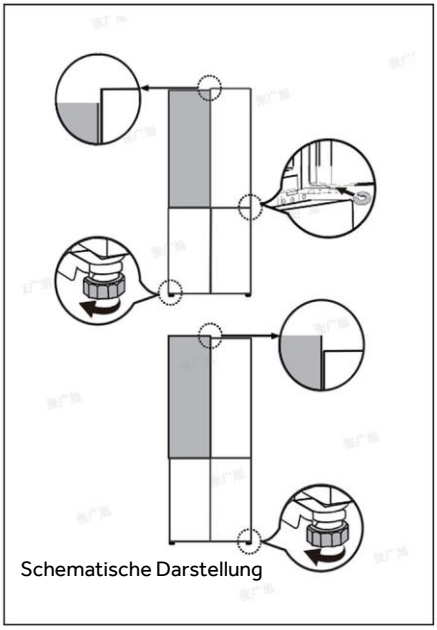

Schematische Darstellung

Feinabstimmung der Türen

Wenn sich die Türen nicht gleichmäßig auf einer Ebene befinden, kann dies wie folgt behoben werden:

Verwendung von Abstandshaltern

- Öffnen Sie die obere Tür und heben Sie sie an.
- Klipsen Sie den Abstandshalter (im Zubehörbeutel beiliegend) vorsichtig mit der Hand oder mit Werkzeugen wie einer Zange auf den weißen Kunststoffring des mittleren Scharniers. Achten Sie dabei darauf, die Tür nicht zu zerkratzen oder einzudellen.

Durch Justieren der Stellfüße

Drehen Sie den Stellfuß entsprechend der Pfeilrichtung, um ihn nach oben oder unten zu justieren.

HINWEIS

Im weiteren Gebrauch des Kühlschranks kann es aufgrund des Gewichts der gelagerten Lebensmittel zu einer ungleichmäßigen Ausrichtung der Tür kommen. Sollte dies der Fall sein, passen Sie die Türen bitte gemäß den oben beschriebenen Anweisungen an.

VORSICHT!

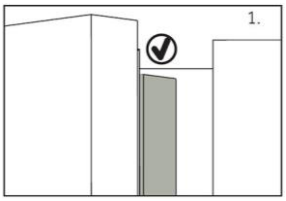

Beim Schließen der Türe sollte die vertikale Türleiste an der linken Tür nach innen gebogen sein (1).

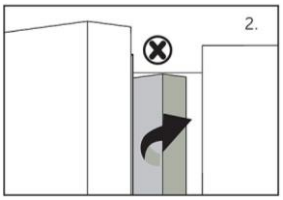

Wenn Sie versuchen, die linke Tür zu schließen und die vertikale Türleiste ist nicht gebogen (2), sollten Sie sie zuerst zurechtbiegen, da sie sonst gegen die Befestigung oder die rechte Tür stößt. Dadurch kommt es zu einer Beschädigung des Türanschlags oder zu einer Undichtigkeit.

Im Inneren des Rahmens befindet sich ein Heizfaden. Die Temperatur der Oberfläche steigt ein wenig an, was normal ist und die Funktion des Geräts nicht beeinträchtigt.

Einschalten

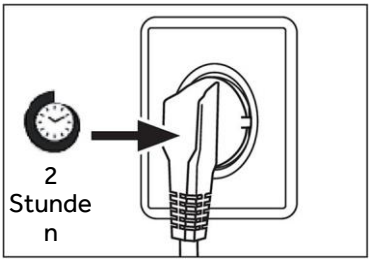

Wartezeit

Das wartungsfreie Schmieröl befindet sich in der Kapsel des Kompressors. Dieses Öl kann beim Transport durch das geschlossene Rohrsystem gelangen, wenn das Gerät gekippt wird. Warten Sie mindestens 2 Stunden, bevor Sie das Gerät an die Stromversorgung anschließen, damit das Öl wieder in die Kapsel zurückfließt.

Stromanschluss

Bitte überprüfen Sie vor jeder Verbindung Folgendes und stellen Sie sicher, dass:

- Die technischen Daten des Netzteils, der Steckdose und der Sicherung entsprechen den Angaben auf dem Typenschild des Produkts.
- Die Steckdose ist zuverlässig geerdet, und es werden keine Mehrfachsteckdosen oder Verlängerungskabel verwendet.
- Der Netzstecker und die Steckdose sind vollständig kompatibel und weisen übereinstimmende technische Daten auf.
- Bitte stecken Sie den Netzstecker direkt in eine ordnungsgemäß installierte Haushaltssteckdose.

WARNUNG!

Um Gefahren zu vermeiden, muss ein beschädigtes Netzkabel vom Kundenservice ausgetauscht werden (siehe Garantiekarte).

Transport des Geräts im Rahmen eines Umzugs

1. Nehmen Sie alle Lebensmittel heraus und ziehen Sie den Gerätestecker aus der Steckdose.
2. Fixieren Sie die Einlegeböden und andere bewegliche Teile im Kühlschrank und im Gefrierschrank mit Klebeband.
3. Den Kühlschrank um maximal 45° kippen, um eine Beschädigung des Kühlsystems zu vermeiden.

WARNUNG!

- Heben Sie das Gerät nicht an seinen Griffen an.
- Stellen Sie das Gerät niemals waagerecht auf den Boden.

BETRIEB

Vor der Nutzung

- Entfernen Sie alle Bestandteile der Verpackung, insbesondere den weißen EPS-Schaumstoff zu beiden Seiten des Kühlrohrs, und bewahren Sie sie außerhalb der Reichweite von Kindern auf. Entsorgen Sie sie auf umweltfreundliche Weise.
- Reinigen Sie das Gerät innen und außen mit Wasser und einem milden Reinigungsmittel, bevor Sie Lebensmittel hineinlegen.
- Kühlen Sie die Fächer auf hoher Stufe vor, bevor Sie die Lebensmittel einlegen. Die Power-Freeze-Funktion sorgt für eine schnelle Abkühlung der Fächer.
- Die Kühlschranktemperatur und die Gefrierschranktemperatur werden automatisch auf 4 °C bzw. -18 °C eingestellt. Dies sind die empfohlenen Einstellungen. Falls gewünscht, können Sie diese Temperatur manuell ändern. Siehe EINSTELLEN DER TEMPERATUR.

Sensortasten

Die Tasten auf dem Bedienfeld sind Sensortasten, die schon bei leichter Berührung mit dem Finger ansprechen.

HINWEIS

Das Gerät ist auf die empfohlene Temperatur von 4°C (Kühlschrank) und -18°C (Gefrierschrank) voreingestellt. Unter normalen Umgebungsbedingungen müssen Sie keine Temperatur einstellen.

Wenn das Gerät, nachdem es von der Hauptstromversorgung getrennt wurde, eingeschaltet wird, kann es bis zu 12 Stunden dauern, bis die richtigen Temperaturen erreicht sind.

Räumen Sie das Gerät vor dem Ausschalten aus. Schalten Sie das Gerät aus, indem Sie den Netzstecker aus der Steckdose ziehen.

Produktbeschreibung

HINWEIS

Aufgrund von technischen Änderungen und unterschiedlichen Modellen können einige der Abbildungen in diesem Handbuch von Ihrem Modell abweichen.

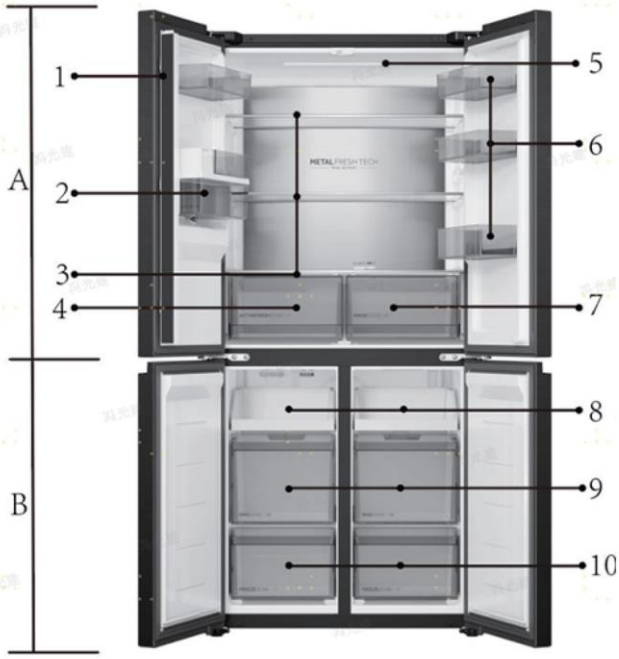

A: Kühlfach des Kühlschranks
1 Türleiste
2 Wassertank
3 Einlegeböden aus Glas
4 Active Fresh Zone
5 Deckenleuchte
6 Flaschenhalter
7 My Zone

B: Gefrierfach
8 Ablage für den Gefrierschrank
9 Obere Gefrierschublade
10 Untere Gefrierschublade

Bedienfeld

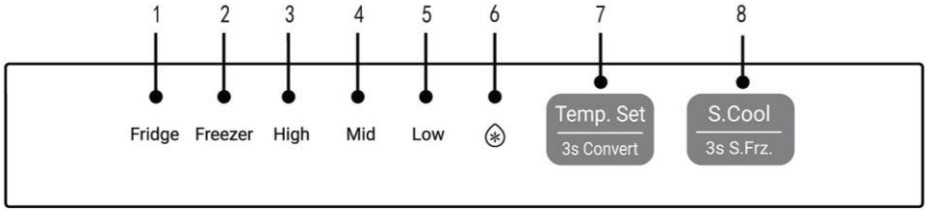

Anzeigen:

1 Temperaturanzeige Kühlschrank
2 Temperaturanzeige Tiefkühlschrank
3 Anzeige Hohe Temperatur
4 Anzeige Mittlere Temperatur
5 Anzeige Niedrige Temperatur
6 Anzeige Super Cool

Tasten:

7 Taste zur Einstellung der Kühl- und Gefriertemperatur
8 Taste Super Cool und Super Freeze

Temperatur für den Kühlschrank einstellen



Halten Sie die Taste [Temp. Set] 3 Sekunden lang gedrückt, wählen Sie [Kühlschrank], um den Modus zur Einstellung der Kühltemperatur aufzurufen, und klicken Sie dann auf [Temp. Set], woraufhin die Kühlfunktion nacheinander durch die Stufen High (Hoch), Mid (Mittel) und Low (Niedrig) schaltet.

HINWEIS

Die Einstellung der Kühltemperatur kann im [Quick Cooling]-Status nicht durchgeführt werden.

Die Temperatur für den Gefrierschrank einstellen



Halten Sie die Taste [Temp. Set] 3 Sekunden lang gedrückt, wählen Sie [Gefrierschrank], um den Modus zur Einstellung der Gefriertemperatur aufzurufen, und klicken Sie dann auf [Temp. Set], woraufhin die Gefrierfunktion nacheinander durch die Stufen High (Hoch), Mid (Mittel) und Low (Niedrig) schaltet.

HINWEIS

Im Status [Quick Freeze] kann die Gefriertemperatur nicht eingestellt werden.

BETRIEB

Super Cool-Funktion



- Klicken Sie auf das Funktionssymbol [S.Cool] – das Symbol „❄" leuchtet auf, und der Kühlschrank wechselt automatisch in den Super Cool-Modus;
- Nach dem Einschalten der Super Cool-Funktion schaltet der Kühlschrank die Funktion automatisch aus, wenn die gewählte Gradzahl erreicht ist. Wenn Sie manuell beenden möchten, können Sie die Super Cool-Taste drücken, um sie auszuschalten.

Super Frz-Funktion



Super Frz-Funktion

- Halten Sie die Taste [3s S.Frz.] 3 Sekunden lang gedrückt, das Display zeigt die Symbole „Gefrierschrank", „Hoch", „Mittel" und „Niedrig" an, und der Gefrierschrank wechselt in den Super Freezing-Modus;
- Nach dem Einschalten der Super Freeze-Funktion schaltet der Kühlschrank die Funktion automatisch ab, wenn die ausgewählte Temperatur erreicht ist. Wenn Sie das Gerät manuell ausschalten möchten, können Sie die Taste „S.Frz." 3 Sekunden lang gedrückt halten, um es auszuschalten.

HINWEIS

- Die Super Freeze-Funktion ist so konzipiert, dass der Nährwert der gefrorenen Lebensmittel erhalten bleibt und die Lebensmittel in kürzester Zeit eingefroren werden. In diesem Fall wird die Gefriergeschwindigkeit des Gefrierschranks beschleunigt, die Lebensmittel können schnell eingefroren werden, der Nährwert von Lebensmitteln bleibt erhalten, und die Lagerung wird optimiert.
- Wenn Sie einmal eine große Menge an Lebensmitteln einfrieren müssen, empfiehlt es sich, die Super Freeze-Funktion im Gefrierfach bereits 24 Stunden vorher zu aktivieren.

Füllen des Wassertanks

WARNUNG!

Nur mit Trinkwasser füllen.

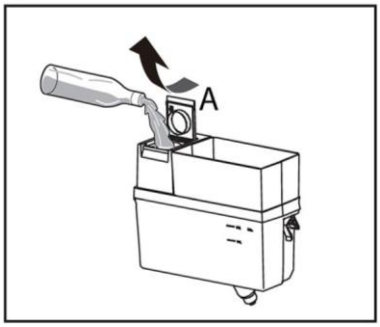

1. Stellen Sie sicher, dass das Wasser korrekt eingefüllt ist.
2. Drehen und heben Sie den viereckigen Deckel (A) ab und füllen Sie den Wassertank mit frischem Trinkwasser auf.
3. Wasser nur bis zur Markierung (2,0 l) einfüllen, da es sonst beim Öffnen und Schließen der Tür überlaufen könnte.
4. Setzen Sie den viereckigen Deckel (A) bis zum Einrasten auf.

HINWEIS

Entsorgen Sie vor dem Nachfüllen Restwasser und reinigen Sie den Wassertank.
Wenn Sie längere Zeit kein Wasser benötigen, leeren Sie bitte den Wassertank und setzen Sie den gereinigten Tank ein.
Die Abdeckung am Wassertank dient zusätzlich der Energieeinsparung. Wenn Sie über einen längeren Zeitraum kein Wasser aus dem Wasserspender entnehmen möchten, setzen Sie trotzdem die Abdeckung auf, da diese besser isoliert und Energie spart.

Zapfen von Wasser aus dem Spender

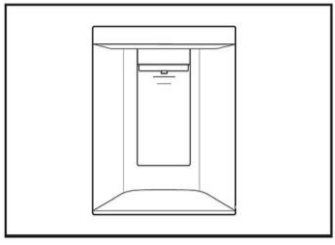

1. Stellen Sie ein Glas unter den Wasserauslass.
2. Drücken Sie mit dem Glas leicht gegen den Hebel des Wasserspenders. Achten Sie darauf, dass das Glas genau unter dem Ausguss steht, damit das Wasser nicht spritzt.
3. Das Tropfwasser in der Schale (B) sollte rechtzeitig abgeschüttet werden, da es beim Öffnen und Schließen der Tür überschwappen kann.

Einstellung und Ausbau von Bauteilen

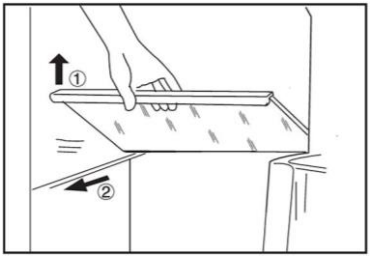

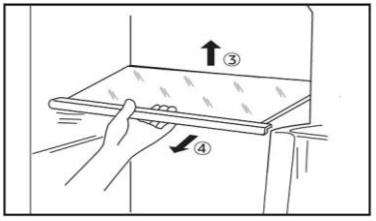

Einlegeböden

1. Die Höhe der Einlegeböden kann an Ihren Lagerbedarf angepasst werden.
2. Um den oberen und mittleren Einlegeboden zu versetzen, heben Sie ihn an der Vorderkante ① an und ziehen Sie ihn heraus ②.
3. Um den unteren Einlegeboden zu versetzen, heben Sie ihn an der Hinterkante an ③und ziehen Sie ihn heraus ④.
4. Um ihn wieder einzubauen, setzen Sie ihn auf die Träger an beiden Seiten und schieben sie ihn ganz nach hinten, bis die Rückseite des Einlegebodens in den Schlitzen an den Seiten steckt.

HINWEIS

Prüfen Sie, ob alle Seiten des Einlegebodens waagerecht sind.

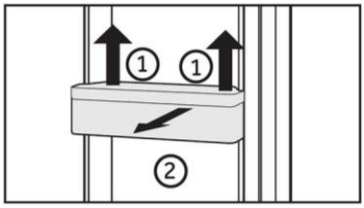

Türfach

1. Das Türfach kann zur Reinigung herausgenommen werden:
2. Halten Sie dazu das Türfach mit beiden Händen fest, heben Sie sie nach oben ① und ziehen Sie sie heraus ②.
3. Um die Ablage wieder einzusetzen, werden die oben genannten Schritte in umgekehrter Reihenfolge durchgeführt.

HINWEIS

Wenn das Gerät eingeschaltet wird, kann es bis zu 12 Stunden dauern, bis die richtigen Temperaturen erreicht sind.

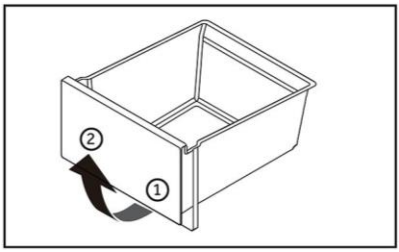

Schublade

Um die Schublade herauszunehmen, diese bis zum Anschlag herausziehen ①, anheben und herausnehmen ②.

Um die Schublade wieder einzusetzen, werden die oben genannten Schritte in umgekehrter Reihenfolge durchgeführt.

Das Licht

Die LED-Innenbeleuchtung leuchtet, wenn die Tür geöffnet wird. Die Leistung der LEDs wird durch keine der anderen Geräteeinstellungen beeinflusst.

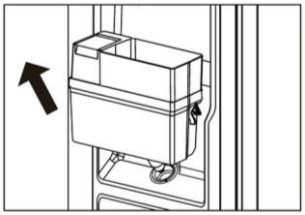

Demontage der Wassertankbaugruppe

Drehen Sie den Wassertank nach links oben (in Pfeilrichtung).

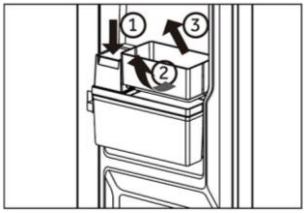

Demontage des Türfachs des Wassertanks

Drücken Sie den Deckel des Wasserkochers nach unten ①, heben Sie den Boden des Türfachs nach innen an ②, ziehen Sie die Außenkante der Basis des Türfachs nach außen und ziehen Sie dann das gesamte Teil nach außen ③.

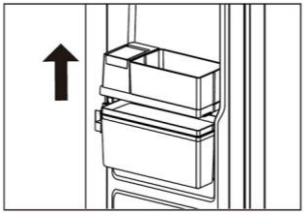

Demontage des Wassertankdeckels

Heben Sie den Zapfhahndeckel und den Boden des Türfachs nach oben (in Pfeilrichtung).

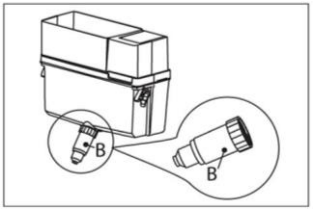

Wassertank

1. Abnehmbarer Wassertank
Der Wassertank kann zur Reinigung genau wie die Türfächer aus- und wieder eingebaut werden.

2. Wassertank einsetzen
Stellen Sie den Wassertank so auf, dass der Wasserauslass (B) in die Öffnung der Tür passt. Stellen Sie sicher, dass der Wassertank verschlossen ist.

hOn-App Connect



WLAN-Funktion

1. Folgen Sie den Anweisungen in der App, um die WLAN-Funktion zu konfigurieren.
2. Sobald sie konfiguriert und die Verbindung hergestellt ist, leuchtet das Wi-Fi-Symbol „I" permanent.
3. Wenn die Wi.Fi-Funktion bereits konfiguriert wurde, wird die Verbindung automatisch entsprechend der Konfigurationsinformationen wiederhergestellt, sobald die Wi-Fi-Funktion eingeschaltet wird.

HINWEIS

- Um die WLAN-Funktion auszuschalten, drücken Sie die WLAN-Taste „K7" und das WLAN-Symbol „I" schaltet sich aus.
- Um die WLAN-Funktion einzuschalten und die Konfiguration zu starten, drücken Sie die WLAN-Taste „K7" und das WLAN-Symbol „I" beginnt langsam zu blinken. Wenn Sie die Wi-Fi-Funktion konfigurieren möchten, drücken Sie drei Sekunden lang die Taste „K7". Das Wi-Fi-Symbol blinkt schnell und der Konfigurationsmodus wird aktiviert. Wenn Sie die Wi-Fi-Funktion ausschalten möchten, drücken Sie einmal die Taste „K7". Die oben genannten Schritte werden wiederholt.
- Wenn das Gerät konfiguriert und die Wi-Fi-Funktion ausgeschaltet wurde, geht der Kühlschrank nicht in den Konfigurationsmodus über, nachdem er wieder an die Stromversorgung angeschlossen wird.
- Dieses Gerät ist nicht für die kommerzielle Nutzung bestimmt.
- Maximale Ausgangsleistung: 2,4 GHz WLAN: 16 dBm;
- Bluetooth® Low Energy:5dBm; Bluetooth® Wireless Technology (BR/EDR):10 dBm.
- Frequenzbandbereich: 2400-2483,5 MHz.
- Die Wortmarke Bluetooth® und die Logos sind eingetragene Marken der Bluetooth SIG, Inc., und jede Nutzung dieser Marken durch die Candy Hoover Group SRL erfolgt im Rahmen einer Lizenz. Andere Marken und Handelsnamen sind Eigentum ihrer jeweiligen Inhaber.

ENERGIEEFFIZIENTE LAGERUNG

Tipps zur Aufbewahrung im Kühlschrank

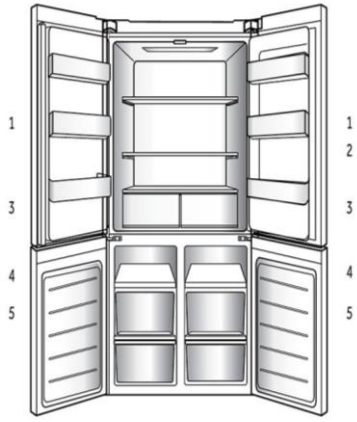

1. Zur Aufbewahrung kleiner Verpackungen mit gekühlten Lebensmitteln, Getränken und Soßenbehältern. Eingelegte Lebensmittel, Konserven usw.
2. Zur Aufbewahrung von Kühl- und Frischwaren.
   - Lebensmittel mit höherem Feuchtigkeitsgehalt gehören in den vorderen Bereich des Einlegebodens.
   - Die tatsächliche Anzahl der Einlegeböden variiert je nach Modell.
3. MY ZONE Schublade: Obst, Gemüse, Salat usw.
4. Zur Aufbewahrung von Tiefkühlkost wie Fleisch, Fisch und Eiscreme.
5. Zur Aufbewahrung von Tiefkühlkost für eine längere Aufbewahrung.

MY ZONE Schublade

Geeignet zur Lagerung frischer Lebensmittelzutaten in einem relativ separaten Bereich, der eine angemessene Temperatur und Luftfeuchte aufrechterhält und sich besonders für frische Fisch- und Meeresfrüchte, Fleisch sowie andere Zutaten eignet.

Separater Raum, geeignet für die Lagerung von gekühlten Getränken usw.

Unabhängige Temperaturregelungszone, geeignet für die Lagerung von frischem Gemüse und Obst

HINWEIS

Sonderfunktion: temperaturvariable Zone. Die Temperatur wird durch die Anzahl der Türöffnungen und -schließungen, die Menge der eingelagerten Lebensmittel, die Temperatur des Kühlraums und weitere Faktoren beeinflusst und kann daher leicht schwanken.

Wenn Sie die Frischhaltefunktion nutzen, um Ihre Zutaten optimal zu lagern

Für die Lagerung wird empfohlen, die Temperatur im Kühlfach auf die Stufe [High] einzustellen.

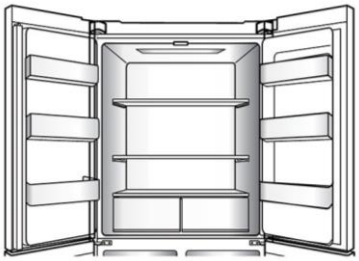

Mehrfach-Luftstrom

- Der Kühlschrank ist mit einem Mehrfach-Luftstrom-System ausgestattet, bei dem auf jeder Einlegebodenebene kühle Luftströme zirkulieren. Dadurch wird eine gleichmäßige Temperatur aufrechterhalten, um sicherzustellen, dass Ihre Lebensmittel länger frisch bleiben.

Lagerung im Kühlschrank

- Halten Sie die Temperatur Ihres Kühlschranks unter 5 °C.
- Lassen Sie heiße Lebensmittel vor der Lagerung im Kühlschrank auf Raumtemperatur abkühlen.
- Lebensmittel sollten vor der Lagerung im Kühlschrank gewaschen und abgetrocknet werden.
- Die aufzubewahrenden Lebensmittel sollten gut verschlossen sein, um Geruchs- oder Geschmacksveränderungen zu vermeiden.
- Lagern Sie keine übermäßigen Mengen an Lebensmitteln. Lassen Sie zwischen den Lebensmitteln etwas Platz, damit die Luft um sie herum zirkulieren kann und sie besser und gleichmäßiger gekühlt werden.
- Lebensmittel, die täglich verzehrt werden, sollten im vorderen Teil des Einlegebodens gelagert werden.
- Lassen Sie Platz zwischen den Lebensmitteln und den Innenwänden, damit die Luft zirkulieren kann. Lagern Sie Lebensmittel insbesondere nicht an der Rückwand, da sie dort festfrieren könnten. Vermeiden Sie den direkten Kontakt von Lebensmitteln (insbesondere bei öligen oder säurehaltigen Lebensmitteln) mit der Innenauskleidung, da Öl/Säure diese angreifen kann. Reinigen Sie ölige/saure Verschmutzungen sofort, wenn Sie sie sehen.
- Tauen Sie gefrorene Lebensmittel im Vorratsfach des Kühlschranks auf. Auf diese Weise können Sie die gefrorenen Lebensmittel verwenden, um die Temperatur im Fach zu senken und Energie zu sparen.
- Die Reifung von Obst und Gemüse wie Zucchini, Melonen, Papayas, Bananen, Ananas usw. kann im Kühlschrank beschleunigt werden. Daher sollten sie nicht im Kühlschrank aufbewahrt werden. Die Reifung von noch grünem Obst kann im Kühlschrank jedoch auch beschleunigt werden. Zwiebeln, Knoblauch, Ingwer und anderes Wurzelgemüse sollten ebenfalls bei Raumtemperatur gelagert werden.
- Unangenehme Gerüche im Inneren des Kühlschranks sind ein Zeichen dafür, dass etwas verschüttet wurde. Eine Reinigung ist erforderlich.
- Verschiedene Lebensmittel sollten entsprechend ihrer Eigenschaften an verschiedenen Stellen eingeräumt werden.

HINWEIS

Lassen Sie mehr als 10 mm Abstand zwischen den Lebensmitteln und dem Luftkanal oder den Sensoren, um die Kühlwirkung zu gewährleisten.

ENERGIEEFFIZIENTE LAGERUNG

Einlagerung im Gefrierfach

- Halten Sie die Gefriertemperatur bei -18°C.
- Schalten sie die Super Freeze-Funktion 24 Stunden vor dem Einfrieren ein; bei kleinen Mengen an Lebensmitteln reichen 4-6 Stunden.
- Lassen Sie heiße Lebensmittel vor der Lagerung im Gefrierfach auf Raumtemperatur abkühlen.
- In kleine Portionen geschnittene Lebensmittel frieren schneller ein und lassen sich leichter auftauen und garen. Das empfohlene Gewicht für jede Portion beträgt höchstens 2,5 kg.
- Lebensmittel verpacken, bevor Sie sie in den Gefrierschrank legen. Die Außenseite der Verpackung muss trocken sein, damit die Gefrierbeutel nicht aneinanderkleben. Verpackungsmaterialien sollten geruchsfrei, luftdicht, lebensmittelecht und ungiftig sein.
- Damit das Verfallsdatum nicht abläuft, notieren Sie sich das Einfrierdatum, das Verfallsdatum und den Namen des Lebensmittels auf der Verpackung. Unterschiedliche Lebensmittel können unterschiedlich lange gelagert werden.
- **WARNUNG:** Säuren, Laugen und Salze usw. könnten die Innenfläche des Gefriergeräts erodieren. Legen Sie die Lebensmittel, die diese Stoffe enthalten (z. B. Seefisch), nicht direkt auf die Innenfläche. Ausgetropftes Salzwasser im Gefrierschrank sollte sofort beseitigt werden.
- Überschreiten Sie nicht die von den Herstellern empfohlene Haltbarkeitsdauer der Lebensmittel. Nehmen Sie nur die benötigte Menge an Lebensmitteln aus dem Gefrierschrank.
- Verbrauchen Sie aufgetaute Lebensmittel schnell. Aufgetaute Lebensmittel können nicht wieder eingefroren werden, es sei denn, sie wurden erneut durchgegart. Andernfalls können sie ungenießbar sein.
- Legen Sie keine übermäßigen Mengen an frischen Lebensmitteln in das Gefrierfach. Informieren Sie sich über die Gefrierkapazität des Gefrierschranks. Siehe TECHNISCHE DATEN oder Daten auf dem Typenschild.
- Lebensmittel können im Gefrierschrank bei einer Temperatur von mindestens -18°C je nach Beschaffenheit 2 bis 12 Monate gelagert werden (z. B. Fleisch: 3-12 Monate, Gemüse: 6–12 Monate)
- Vermeiden Sie beim Einfrieren von frischen Lebensmitteln den Kontakt mit bereits gefrorenen oder auftauenden Lebensmitteln.

Beachten Sie bei der Lagerung von handelsüblicher Tiefkühlware diese Richtlinien:

- Halten Sie sich immer an die Richtlinien der Hersteller, wie lange Sie Lebensmittel aufbewahren sollten. Überschreiten Sie diese Richtlinien nicht!
- Versuchen Sie, die Zeitspanne zwischen Einkauf und Lagerung so kurz wie möglich zu halten, um die Lebensmittelqualität zu erhalten.
- Kaufen Sie Tiefkühlkost, die bei einer Temperatur von -18 °C oder darunter gelagert wurde.
- Vermeiden Sie den Kauf von Lebensmitteln, die Eis oder Reif auf der Verpackung aufweisen – dies deutet darauf hin, dass die Produkte möglicherweise teilweise aufgetaut und dann wieder eingefroren wurden. Ein Temperaturanstieg beeinträchtigt die Qualität der Lebensmittel.

HINWEIS

Lassen Sie mehr als 10 mm Abstand zwischen den Lebensmitteln und dem Luftkanal, um die Kühlwirkung zu gewährleisten.

Energiespartipps

- Stellen Sie sicher, dass das Gerät ordnungsgemäß belüftet ist (siehe INSTALLATION).
- Stellen Sie das Gerät nicht in direktem Sonnenlicht oder in der Nähe von Hitzequellen (z. B. Herden, Heizungen) auf.
- Vermeiden Sie unnötig niedrige Temperaturen im Gerät. Je niedriger die im Gerät einstellte Temperatur, umso höher der Energieverbrauch.
- Funktionen wie POWER-FREEZE verbrauchen mehr Energie.
- Lassen Sie warme Mahlzeiten abkühlen, bevor Sie diese in den Kühlschrank stellen.
- Öffnen Sie die Gerätetür so wenig und so kurz wie möglich.
- Achten Sie darauf, das Gerät nicht zu überladen, um den Luftstrom nicht zu behindern.
- Vermeiden Sie Luft innerhalb der Lebensmittelverpackung.
- Halten Sie die Türdichtungen sauber, damit die Tür immer richtig schließt.
- Tauen Sie gefrorene Lebensmittel im Vorratsfach des Kühlschranks auf.
- Die energiesparendste Konfiguration erfordert, dass das Gerät Schubladen, Lebensmittelboxen und Einlegeböden in fabriksauberem Zustand enthält, und die Lebensmittel sollten so weit wie möglich von den Auslässen des Luftkanals eingeräumt werden und diesen nicht blockieren.

WARTUNG

Reinigung

1. Reinigen Sie das Gerät, wenn nur wenig oder keine Lebensmittel gelagert werden.
2. Das Gerät sollte alle vier Wochen gereinigt werden, um eine gute Wartung zu gewährleisten und um schlechte Gerüche von gelagerten Lebensmitteln zu vermeiden.

WARNUNG

- Trennen Sie das Gerät vor der Reinigung von der Stromversorgung.
- Reinigen Sie das Gerät nicht mit harten Bürsten, Drahtbürsten, Reinigungspulver, Benzin, Amylacetat, Aceton und ähnlichen organischen Lösungen, Säure oder Alkalilösungen. Reinigen Sie das Gerät mit einem speziellen Reinigungsmittel für Kühlgeräte, um Beschädigungen zu vermeiden.
- Das Gerät darf während der Reinigung nicht besprüht oder mit Wasser beschüttet werden.
- Das Gerät darf nicht mit Wasser besprüht oder mit Dampf gereinigt werden.
- Reinigen Sie die kalten Einlegeböden aus Glas nicht mit heißem Wasser. Plötzliche Temperaturschwankungen können dazu führen, dass das Glas zerspringt.
- Berühren Sie nicht die Innenfläche des Gefrierfachs, insbesondere nicht mit nassen Händen, da Ihre Hände an der Oberfläche festfrieren könnten.
- Überprüfen Sie bei einem eventuellen Temperaturanstieg den Zustand des Gefrierguts.

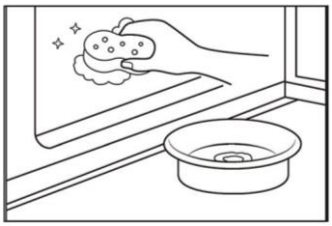

- Halten Sie die Türdichtung immer sauber.
- Reinigen Sie das Innere und das Gehäuse des Geräts mit einem Schwamm, der mit warmem Wasser und einem neutralen Reinigungsmittel angefeuchtet wurde.

1. Säubern Sie den Kühlschrank außen und innen, einschließlich Türdichtungen, Türfach, Einlegeböden aus Glas, Schubladen usw., gründlich mit einem weichen Geschirrtuch oder einem Schwamm mit warmem Wasser (eventuell mit etwas neutralem Reinigungsmittel im Wasser).
2. Wenn Flüssigkeit verschüttet wurde, nehmen Sie alle verschmutzten Teile heraus, spülen Sie sie unter fließendem Wasser ab, trocknen Sie sie ab und setzen Sie sie wieder in den Kühlschrank ein.
3. Bei verschütteten Milchprodukten (z. B. Sahne, schmelzendes Eis) entfernen Sie die verunreinigten Teile, legen Sie sie für eine Weile in ca. 40 °C warmes Wasser, spülen Sie sie dann unter fließendem Wasser ab, trocknen Sie sie ab, und setzen Sie sie wieder in den Kühlschrank ein.
4. Falls ein kleines Teil oder Krümel im Inneren des Kühlschranks (zwischen die Ablagen oder Schubladen) festsitzen, lösen Sie die Verunreinigung mit einer weichen Zahnbürste. Wenn Sie die Verunreinigung nicht entfernen konnten, wenden Sie sich bitte an den Haier-Kundendienst.

- Wischen Sie den Kühlschrank mit einem feuchten Tuch gründlich aus und trocknen Sie ihn mit einem weichen Tuch ab.
- Reinigen Sie Geräteteile nicht in einer Geschirrspülmaschine.
- Warten Sie vor dem Neustart des Geräts mindestens 5 Minuten, da ein häufiger Neustart den Kompressor beschädigen kann.

Abtauen

Das Abtauen des Gefrierfachs erfolgt automatisch, es ist keine manuelle Tätigkeit erforderlich.

Reinigen des Wassertanks

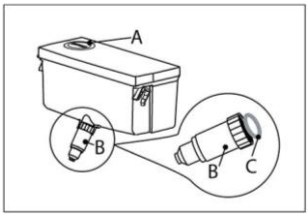

1. Nehmen Sie den Wassertank vom Gerät ab.
2. Nehmen Sie den Deckel (A) ab.
3. Schrauben Sie den Zapfhahn (B) ab.
4. Reinigen Sie den Tank und den Zapfhahn mit warmem Wasser und etwas Geschirrspülmittel. Vergewissern Sie sich, dass die Seife vollständig abgespült ist.
5. Montieren Sie den Zapfhahn (B) und achten Sie darauf, dass er fest mit dem Wassertank verschraubt ist und dass der weiße O-Ring (C) richtig sitzt.

HINWEIS

- Wenn der Wassertank nicht richtig eingesetzt ist, kann Wasser aus dem Anschluss tropfen.
- Wenden Sie beim Entfernen oder Einsetzen des Wassertanks keine übermäßige Kraft an, um eine Beschädigung des Tanks zu vermeiden.

WARTUNG

Austausch der LED-Leuchten

WARNUNG!

Wechseln Sie die LED nicht selbst. Sie darf nur vom Hersteller oder von einem autorisierten Service-Mitarbeiter ausgetauscht werden.

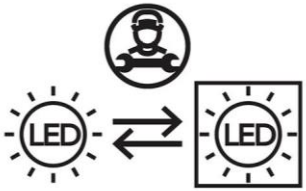

Die Leuchte nutzt als Lichtquelle eine LED mit geringem Energieverbrauch und langer Lebensdauer.
Bei Anomalien wenden Sie sich bitte an den Kundenservice. Siehe KUNDENSERVICE.

Parameter der Leuchte:

Kühlfach des Kühlschranks: 12 V, 4 W
Tiefkühlfach: 12 V, 2W*3 W

Langfristige Nichtnutzung

Falls das Gerät über einen längeren Zeitraum nicht genutzt wird und Sie nicht vorhaben, die Holiday-Funktion des Kühlschranks zu aktivieren:

1. Entfernen Sie alle Lebensmittel:
2. Ziehen Sie das Netzkabel ab.
3. Reinigen Sie das Gerät wie in den vorangegangenen Abschnitten beschrieben:
4. Halten Sie die Türen offen, um Geruchsbildung im Innenraum zu vermeiden.

HINWEIS

Schalten Sie das Gerät nur aus, wenn es unbedingt nötig ist.

Viele auftretende Probleme können von Ihnen selbst ohne spezifische Fachkenntnisse gelöst werden. Bei Problemen prüfen Sie bitte alle angezeigten Möglichkeiten und befolgen Sie die nachstehenden Anweisungen, bevor Sie einen Kundendienst kontaktieren. Siehe KUNDENSERVICE.

WARNUNG

- Schalten Sie das Gerät vor der Wartung aus und ziehen Sie den Netzstecker aus der Steckdose.
- Elektrische Geräte sollten nur von qualifizierten Fachelektrikern repariert werden, da unsachgemäße Reparaturen erhebliche Folgeschäden verursachen können.
- Eine beschädigte Lieferung sollte nur vom Kundendienst, von einem seiner Service-Mitarbeiter oder einer gleichwertig qualifizierten Person ausgetauscht werden, um jegliches Risiko zu vermeiden.

Problem	Mögliche Ursache	Mögliche Behebung
Der Kompressor funktioniert nicht.	• Der Netzstecker ist nicht an die Steckdose angeschlossen.	• Den Netzstecker anschließen.
	• Das Gerät befindet sich im Abtauvorgang.	• Dies ist normal für eine automatische Abtauung.
Das Gerät läuft häufig oder zu lange.	• Die Innen- oder Außentemperatur ist zu hoch.	• In diesem Fall ist es normal, dass das Gerät länger läuft.
	• Das Gerät wurde über einen längeren Zeitraum ausgeschaltet.	• Normalerweise dauert es 8 bis 12 Stunden, bis das Gerät vollständig abgekühlt ist.
	• Eine Gerätetür wurde nicht richtig geschlossen.	• Tür/Schublade schließen und sicherstellen, dass das Gerät auf einem ebenem Untergrund steht und dass keine Lebensmittel oder Behälter gegen die Tür stoßen.
	• Die Tür wurde zu häufig oder zu lange geöffnet.	• Die Tür/Schublade nicht zu häufig öffnen.
	• Die Temperatur für den Gefrierfach ist zu niedrig.	• Die Temperatur höher einstellen, bis eine zufriedenstellende Kühlschranktemperatur erreicht ist. Es dauert 24 Stunden, bis sich die Kühlschranktemperatur stabilisiert hat.
	• Die Türdichtungen sind verschmutzt, verschlissen, gerissen oder verrutscht.	• Die Tür-/Schubladendich-tungen reinigen oder vom Kundendienst ersetzen lassen.
	• Die erforderliche Luftzirkulation ist nicht gewährleistet.	• Für ausreichende Belüftung sorgen.

FEHLERBEHEBUNG

Problem	Mögliche Ursache	Mögliche Behebung
Das Innere des Kühlschranks ist schmutzig und/oder übelriechend.	• Das Innere des Kühlschranks muss gereinigt werden. • Lebensmittel mit starkem Geruch werden im Kühlschrank gelagert.	• Das Innere des Kühlschranks reinigen. • Diese Lebensmittel sorgfältig einpacken.
Das Innere des Geräts ist nicht kalt genug.	• Die Temperatur ist zu hoch eingestellt. • Es wurden zu warme Lebensmittel eingelagert. • Es wurden zu viele Lebensmittel auf einmal hineingelegt. • Die Lebensmittel liegen zu dicht beieinander. • Eine Tür/Schublade wurde nicht richtig geschlossen. • Die Tür/Schublade wurde zu häufig oder zu lange geöffnet.	• Die Temperatur zurücksetzen. • Die Lebensmittel immer erst abkühlen lassen, bevor Sie sie hineinlegen. • Nur kleinere Mengen an Lebensmitteln hineinlegen. • Zwischen mehreren Lebensmitteln einen Abstand lassen, damit die Luft zirkulieren kann. • Die Tür/Schublade schließen. • Die Tür/Schublade nicht zu häufig öffnen.
Das Innere des Geräts ist zu kalt.	• Die Temperatur ist zu niedrig eingestellt. • Die Super Frz/Super-Cool-Funktion ist aktiviert oder läuft zu lange.	• Die Temperatur zurücksetzen. • Die Super Frz/Super Cool-Funktion ausschalten.
Feuchtigkeitsbildung im Innern des Kühlfachs.	• Das Klima ist zu warm und zu feucht. • Eine Tür/Schublade wurde nicht richtig geschlossen. • Die Tür/Schublade wurde zu häufig oder zu lange geöffnet. • Lebensmittelbehälter oder Flüssigkeiten werden offen gelassen.	• Die Temperatur erhöhen. • Die Tür/Schublade schließen. • Die Tür/Schublade nicht zu häufig öffnen. • Heiße Speisen auf Raumtemperatur abkühlen lassen und Speisen und Flüssigkeiten abdecken.
Feuchtigkeit sammelt sich außen am Kühlschrank oder zwischen der Tür/den Türen und der Schublade.	• Das Klima ist zu warm und zu feucht. • Die Tür ist nicht richtig geschlossen. Die kalte Luft im Gerät und die warme Außenluft kondensieren.	• Das ist bei feuchtem Klima normal und ändert sich, wenn die Feuchtigkeit abnimmt. • Sicherstellen, dass die Tür/Schublade fest geschlossen ist.

Problem	Mögliche Ursache	Mögliche Behebung
Starke Eisbildung und Frost im Gefrierfach.	• Die Lebensmittel sind nicht angemessen verpackt. • Eine Tür/Schublade wurde nicht richtig geschlossen. • Die Tür/Schublade wurde zu häufig oder zu lange geöffnet. • Die Tür-/Schubladendichtungen sind verschmutzt, verschlissen, gerissen oder verrutscht. • Etwas im Inneren verhindert, dass die Tür/Schublade richtig schließt.	• Die Lebensmittel immer gut verpacken. • Die Tür/Schublade schließen. • Die Tür/Schublade nicht zu häufig öffnen. • Die Tür-/Schubladendichtungen reinigen oder austauschen. • Die Einlegeböden, Türfächer oder Behälter so versetzen, dass die Tür/Schublade richtig schließt.
Die Seitenwände des Geräts und die Türleiste werden warm.		• Das ist normal.
Das Gerät macht ungewöhnliche Geräusche.	• Das Gerät befindet sich nicht auf einem ebenen Untergrund. • Das Gerät berührt einige Gegenstände um es herum.	• Die Füße entsprechend einstellen, um das Gerät zu nivellieren. • Die Gegenstände um das Gerät herum entfernen.
Es ist ein leichtes Geräusch zu hören, ähnlich wie dem von fließendem Wasser.		• Das ist normal.
Sie hören einen Signalton.	• Die Kühlfachtür ist offen.	• Die Tür schließen.
Sie hören ein schwaches Brummen.	• Das Antikondensationssystem arbeitet.	• Dies verhindert Kondensation und ist normal.
Die Innenbeleuchtung oder das Kühlsystem funktioniert nicht.	• Der Netzstecker ist nicht an die Steckdose angeschlossen. • Die Stromversorgung ist nicht intakt. • Die LED-Leuchte ist defekt.	• Den Netzstecker anschließen. • Die Stromversorgung des Raums überprüfen. Den örtlichen Stromversorger anrufen. • Für den Austausch der Leuchte rufen Sie bitte den Kundendienst an.

FEHLERBEHEBUNG

Um den technischen Kundendienst zu kontaktieren, besuchen Sie unsere Website: https://corporate.haier-europe.com/en/

Wählen Sie im Abschnitt „Website" die Marke Ihres Produkts und Ihr Land aus. Sie werden auf die entsprechende Website weitergeleitet, auf der Sie die Telefonnummer und das Formular zur Kontaktaufnahme mit dem technischen Kundendienst finden.

Stromunterbrechung

Bei Stromausfall sollten die gelagerten Lebensmittel noch 5 Stunden lang frisch gekühlt bleiben.
Beachten Sie diese Tipps bei einer längeren Stromunterbrechung, insbesondere im Sommer:

- Öffnen Sie die Tür/Schublade so selten wie möglich.
- Legen Sie während eines Stromausfalls keine weiteren Lebensmittel in das Gerät.
- Wenn der Stromausfall vorher angekündigt wurde und die Unterbrechungsdauer länger als 5 Stunden ist, frieren Sie im Voraus ein paar Eiswürfel oder Kühlakkus ein, und legen Sie diese beim Stromausfall oben in das Kühlfach.
- Prüfen Sie nach dem Stromausfall sofort, ob die Lebensmittel verdorben sind.
- Da die Temperatur im Kühlschrank während einer Stromunterbrechung oder eines anderen Fehlers ansteigt, werden die Haltbarkeit und die Qualität der Lebensmittel reduziert. Aufgetaute Lebensmittel sollten entweder verzehrt oder gekocht und (sofern geeignet) gleich danach wieder eingefroren werden, um Gesundheitsrisiken zu vermeiden.

Speicherfunktion bei Stromunterbrechung

Nach Wiederherstellung der Stromversorgung fährt das Gerät mit den Einstellungen fort, die vor dem Stromausfall eingestellt waren.

Produktdatenblatt gemäß Verordnung (EU) 2019/2016

Marke	**Haier**
Modellname / Kennung	HCR5818DWMX
Kategorie des Modells	Kühl-Gefrierkombination
Energieeffizienzklasse	D
Jährlicher Energieverbrauch (kWh/Jahr) (1)	236
Gesamtvolumen (L)	470
Volumen Kühlschrank (L)	297
Volumen Gefrierschrank (L)	173
Sterne-Bewertung	****
No-Frost-System	Ja
Gefrierleistung (kg/24h)	14
Klimaklasse (2)	SN, N, ST, T
Geräuschemissionsklasse und Luftschallemissionen (db(A) re 1pW)	B (35)
Temperaturanstiegszeit (h)	10
Gerätetyp	Freistehend

TECHNISCHE DATEN

Erläuterungen:

(1) Basierend auf den Ergebnissen der 24-Stunden-Konformitätsprüfung. Der tatsächliche Energieverbrauch hängt von den Nutzungsgewohnheiten und dem Aufstellungsort des Geräts ab.

(2) Spezifikationen für die Klimaklasse:
Klima-Bewertung SN: Dieses Gerät ist für die Verwendung bei einer Umgebungstemperatur zwischen +10 °C und +32 °C ausgelegt.
Klima-Bewertung N: Dieses Gerät ist für die Verwendung bei einer Umgebungstemperatur zwischen +16 °C und +32 °C ausgelegt.
Klimaklasse ST: Dieses Gerät ist für die Verwendung bei einer Umgebungstemperatur zwischen +16 °C und +38 °C ausgelegt.
Klima-Bewertung T: Dieses Gerät ist für die Verwendung bei einer Umgebungstemperatur zwischen +16 °C und +43 °C ausgelegt.

Zusätzliche technische Daten

Spannung / Frequenz	220 V / 50 Hz
Eingangsstrom (A)	1,5
Hauptsicherung (A)	16
Kältemittel	R600a
Abmessungen (H×B×T in mm)	1850×830×594

Wir empfehlen Ihnen, sich an den Haier-Kundendienst zu wenden und Originalersatzteile zu verwenden. Sollte das Gerät eine Störung aufweisen, lesen Sie bitte zunächst den Abschnitt „Fehlerbehebung".

Sollte das Problem weiterhin bestehen, wenden Sie sich bitte an Ihren Händler vor Ort,

Wenden Sie sich an das europäische Callcenter (Telefonnummern siehe unten) oder besuchen Sie www.haier.com und navigieren Sie zum Abschnitt „Support-Service", um eine Serviceanfrage zu stellen oder die FAQs aufzurufen.

Wenn Sie sich an den Kundendienst wenden, geben Sie bitte die folgenden Angaben an (zu finden auf dem Typenschild):

Modell _____

Seriennummer _____

Bitte sehen Sie sich auch die dem Produkt beiliegende Garantiekarte an (falls ein Garantieanspruch entsteht).

Europäisches Call-Service-Center		
Land*	Telefonnummer	Kosten
Haier Italy (IT)	199 100912	
Haier Spain (ES)	902 509 123	
Haier Germany (DE)	0180 5 39 39 99	• Festnetzgebühr: 14 ct/min • Gebühren für Anrufe aus dem Mobilfunknetz: bis zu 42 ct/Min.
Haier Austria (AT)	0820 001 205	• Festnetzgebühr: 14,53 ct/min • Alle sonstigen Verbindungsgebühren: bis zu 20 ct/min
Haier United Kingdom (UK)	0333 003 8122	
Haier France (FR)	0980 406 409	

DE

KUNDENDIENST

Garantiebedingungen

Für andere Länder/Regionen siehe bitte: www.haier.com

Haier Europe Trading Ltd., Niederlassung Großbritannien

Adresse: Westgate House, Westgate, Ealing, London W5 1YY

Garantiedauer für den Kühlschrank:

Die Mindestgarantie beträgt:

- EU-Länder: 2 Jahre
- Türkei: 3 Jahre
- Vereinigtes Königreich 1 Jahr
- Russland: 1 Jahr
- Schweden: 3 Jahre
- Serbien: 2 Jahre
- Norwegen: 5 Jahre
- Marokko: 1 Jahr
- Algerien: 6 Monate
- Tunesien: Keine zwingenden gesetzlichen Gewährleistungsvorschriften

Dauer der Ersatzteilversorgung

(Ab dem Datum, an dem das letzte Gerät dieses Modells in Verkehr gebracht wird):

- Wichtige elektronische Komponenten (Thermostat/Temperatursensor/ Leiterplatte/Beleuchtung): ≥ 7 Jahre
- Mechanische Bauteile (Türgriffe, Scharniere, Einlegeböden, Schubladen): ≥ 7 Jahre
- Dichtungskomponenten (Türdichtungen): ≥ 10 Jahre

Weitere Produktinformationen finden Sie unter https://eprel.ec.europa.eu/ oder scannen Sie den QR-Code auf dem Energieeffizienzlabel des Geräts.

Haier



Εγχειρίδιο χρήστη

Ψυγειοκαταψύκτης

HCR5818DWMX

EL

ΠΕΡΙΕΧΟΜΕΝΑ

ΠΛΗΡΟΦΟΡΙΕΣ ΑΣΦΑΛΕΙΑΣ

Πριν την πρώτη χρήση ... 5
Προειδοποιήσεις εγκατάστασης ... 5
Προειδοποίηση για την καθημερινή χρήση ... 5
Προειδοποίηση για την καθημερινή χρήση ... 6
Συντήρηση / Καθαρισμός ... 7
Πληροφορίες για τα ψυκτικά αέρια ... 7

ΕΓΚΑΤΑΣΤΑΣΗ

Πριν την εγκατάσταση ... 8
Οριζοντίωση και ευθυγράμμιση πορτών ... 9
Ενεργοποίηση τροφοδοσίας ... 11
Μετακίνηση της συσκευής λόγω μετακόμισης ... 11

ΛΕΙΤΟΥΡΓΙΑ

Πριν τη χρήση ... 12
Περιγραφή προϊόντος ... 13
Πίνακας ελέγχου ... 14
Προσαρμογή και αφαίρεση εξαρτημάτων ... 18

ΛΕΙΤΟΥΡΓΙΑ SMART

Σύνδεση εφαρμογής hOn ... 21

ΑΠΟΘΗΚΕΥΣΗ ΜΕ ΕΞΟΙΚΟΝΟΜΗΣΗ ΕΝΕΡΓΕΙΑΣ

Συμβουλές αποθήκευσης για το ψυγείο ... 22
Συμβουλές Εξοικονόμησης Ενέργειας ... 25

ΣΥΝΤΗΡΗΣΗ

Καθαρισμός ... 26
Απόψυξη ... 27
Καθαρισμός του δοχείου νερού ... 27
Αντικατάσταση των λαμπτήρων LED ... 28

ΑΝΤΙΜΕΤΩΠΙΣΗ ΠΡΟΒΛΗΜΑΤΩΝ

Πρόβλημα, Πιθανή αιτία, Πιθανή λύση ... 29

ΤΕΧΝΙΚΑ ΔΕΔΟΜΕΝΑ

Τεχνικά δεδομένα ... 33

ΕΞΥΠΗΡΕΤΗΣΗ ΠΕΛΑΤΩΝ

Εξυπηρέτηση πελατών ... 35

Ευχαριστούμε που αγοράσατε ένα προϊόν Haier.

Διαβάστε προσεκτικά αυτό το εγχειρίδιο πριν τη χρήση. Το εγχειρίδιο περιέχει σημαντικές πληροφορίες που θα σας βοηθήσουν να επιτύχετε βέλτιστες επιδόσεις και να εξασφαλίσετε ασφαλή και σωστή εγκατάσταση, χρήση και συντήρηση.

Φυλάξτε αυτό το εγχειρίδιο σε προσιτή θέση, ώστε να μπορείτε να το συμβουλεύεστε ανά πάσα στιγμή σχετικά με την ασφαλή και σωστή λειτουργία του ψυγείου.

Εάν πουλήσετε, δωρίσετε ή αφήσετε το ψυγείο κατά τη μετακόμιση, πρέπει να παραδώσετε αυτό το εγχειρίδιο στον νέο ιδιοκτήτη, ώστε να διασφαλιστεί η εξοικείωση με τις λειτουργίες και τις προειδοποιήσεις ασφαλείας της συσκευής.

Προβλεπόμενη χρήση

- Αυτή η συσκευή προορίζεται για ψύξη και κατάψυξη τροφίμων. Σχεδιάστηκε αποκλειστικά για χρήση σε οικιακές και παρόμοιες εφαρμογές, όπως:
  - κουζίνες προσωπικού σε καταστήματα, γραφεία και άλλα περιβάλλοντα εργασίας·
  - αγροικίες και από τους πελάτες ξενοδοχείων, μοτέλ και άλλων χώρων οικιστικού τύπου·
  - χώρους διαμονής και ημιδιαμονής με πρωινό·
  - catering και παρόμοιες εφαρμογές μη λιανικής πώλησης.
- Δεν προορίζεται για εμπορική ή βιομηχανική χρήση. Δεν επιτρέπονται αλλαγές ή τροποποιήσεις στη συσκευή. Η μη προβλεπόμενη χρήση μπορεί να προκαλέσει κινδύνους και απώλεια αξιώσεων εγγύησης.

Πρότυπα και οδηγίες CE ή UKCA

Αυτό το προϊόν πληροί τις απαιτήσεις όλων των εφαρμοστέων οδηγιών της ΕΕ με τα αντίστοιχα εναρμονισμένα πρότυπα και τα πρότυπα του Ηνωμένου Βασιλείου, τα οποία προβλέπουν τις σημάνσεις CE ή UKCA.

Εξαρτήματα

Ελέγξτε τα εξαρτήματα και τη βιβλιογραφία σύμφωνα με αυτόν τον κατάλογο:



Ενεργειακή ετικέτα



Κάρτα εγγύησης



Εγχειρίδιο χρήστη

ΠΡΟΕΙΔΟΠΟΙΗΣΗ - Σημαντικές πληροφορίες ασφάλειας

ΣΗΜΕΙΩΣΗ - Γενικές πληροφορίες και συμβουλές

Περιβαλλοντικές πληροφορίες

Απόρριψη



Βοήθεια και συμβολή στην προστασία του περιβάλλοντος και της ανθρώπινης υγείας. Τοποθετήστε τη συσκευασία σε κατάλληλα δοχεία για την ανακύκλωση της. Συμβολή στην ανακύκλωση των αποβλήτων ηλεκτρικών και ηλεκτρονικών συσκευών.

Συσκευές που φέρουν αυτό το σύμβολο μην τις απορρίπτετε μαζί με τα οικιακά απορρίμματα. Επιστρέψτε το προϊόν στην τοπική μονάδα ανακύκλωσης ή επικοινωνήστε με το αρμόδιο δημοτικό γραφείο του Δήμου σας.

ΠΡΟΕΙΔΟΠΟΙΗΣΗ: Κίνδυνος πυρκαγιάς / Εύφλεκτα υλικά



Το σύμβολο υποδεικνύει ότι υπάρχει κίνδυνος πυρκαγιάς, καθώς χρησιμοποιούνται εύφλεκτα υλικά. Επιδείξτε προσοχή για την αποτροπή της πρόκλησης πυρκαγιάς εξαιτίας της ανάφλεξης εύφλεκτου υλικού.

ΠΡΟΕΙΔΟΠΟΙΗΣΗ!

ΚΙΝΔΥΝΟΣ ΤΡΑΥΜΑΤΙΣΜΟΥ Ή ΑΣΦΥΞΙΑΣ!

Τα ψυκτικά μέσα και αέρια πρέπει να χειρίζονται από ειδικευμένο προσωπικό. Βεβαιωθείτε ότι τα κυκλώματα / οι σωλήνες ψυκτικού μέσου είναι άθικτοι, πριν την ορθή απόρριψή τους. Αποσυνδέστε τη συσκευή από το κύριο τροφοδοτικό ισχύος. Κόψτε το καλώδιο τροφοδοσίας και απορρίψτε το σωστά. Αφαιρέστε όλους τους δίσκους και τα συρτάρια. Αφαιρέστε ή απενεργοποιήστε τις κλειδαριές και τις τσιμούχες πόρτας, ώστε να αποτρέψετε το ενδεχόμενο να παγιδευτούν παιδιά ή κατοικίδια ζώα μέσα στη συσκευή.

Πριν την πρώτη χρήση, διαβάστε προσεκτικά όλες τις οδηγίες ασφαλείας!

ΠΡΟΕΙΔΟΠΟΙΗΣΗ!

Πριν την πρώτη χρήση

- Ελέγξτε τη συσκευή για τυχόν ζημιές που προκλήθηκαν κατά τη μεταφορά.
- Αφαιρέστε και απορρίψτε σωστά όλα τα υλικά συσκευασίας, κρατώντας τα μακριά από παιδιά.
- Αφήστε τη συσκευή σε όρθια θέση για τουλάχιστον 2 ώρες πριν την εγκατάσταση, ώστε να σταθεροποιηθεί το κύκλωμα ψυκτικού μέσου.
- Να σηκώνετε και μετακινείτε τη συσκευή πάντα με δύο ή περισσότερα άτομα (λόγω του βάρους της, μην τη διακινήσετε ποτέ μόνοι σας).

Προειδοποιήσεις εγκατάστασης

- Τοποθετήστε τη συσκευή σε καλά αεριζόμενο χώρο, διατηρώντας απόσταση τουλάχιστον 10 cm από όλες τις πλευρές και από πάνω.
- Αποφύγετε υγρές τοποθεσίες ή περιοχές που είναι επιρρεπείς σε πιτσιλιές νερού. Σε περίπτωση που χυθεί νερό, σκουπίστε αμέσως με ένα στεγνό, μαλακό πανί.
- Μην εγκαθιστάτε σε σημείο με άμεσο ηλιακό φως ή κοντά σε πηγές θερμότητας (π.χ. σόμπες, καλοριφέρ).
- Βεβαιωθείτε ότι ο επιλεγμένος χώρος αντιστοιχεί με τις διαστάσεις και τον σκοπό χρήσης της συσκευής και τοποθετήστε την σε επίπεδη επιφάνεια.
- Διατηρήστε τα ανοίγματα εξαερισμού στη συσκευή και τα γύρω έπιπλα ανεμπόδιστα.
- Επαληθεύστε ότι η ηλεκτρική τροφοδοσία ανταποκρίνεται στις προδιαγραφές της ετικέτας διαβάθμισης. Εάν όχι, συμβουλευτείτε έναν ειδικευμένο ηλεκτρολόγο.
- Αυτό το ψυγείο λειτουργεί στα 220-240 VAC/50 Hz. Ανώμαλες διακυμάνσεις τάσης ενδέχεται να αποτρέψουν την εκκίνηση, να προκαλέσουν βλάβη στον θερμοστάτη/συμπιεστή ή να προκαλέσουν θόρυβο κατά τη λειτουργία. Εγκαταστήστε έναν αυτόματο ρυθμιστή τάσης, αν χρειαστεί.
- Μη χρησιμοποιείτε πολύπριζα ή μπαλαντέζες.
- Αποφύγετε να τοποθετείτε φορητές πρίζες ή τροφοδοτικά πίσω από τη συσκευή.
- Αποτρέψτε τη σύνθλιψη του καλωδίου τροφοδοσίας από το ψυγείο. Μην πατάτε ποτέ πάνω στο καλώδιο.
- Χρησιμοποιήστε αποκλειστική, εύκολα προσβάσιμη πρίζα με γείωση (η συσκευή πρέπει να είναι γειωμένη).
- **Μόνο για το Ηνωμένο Βασίλειο:** Το καλώδιο τροφοδοσίας της συσκευής είναι εξοπλισμένο με βύσμα 3-καλωδίων (με γείωση) που ταιριάζει σε μια τυπική πρίζα 3-καλωδίων (πρίζα με γείωση). Ποτέ μην κόβετε ή αποσυναρμολογείτε τον τρίτο πείρο (γείωση). Μετά την εγκατάσταση της συσκευής, το βύσμα πρέπει να είναι άμεσα προσβάσιμο.
- Αποφύγετε την πρόκληση ζημιών στο κύκλωμα ψύξης.

Προειδοποίηση για την καθημερινή χρήση

- Η συσκευή αυτή επιτρέπεται να χρησιμοποιηθεί από παιδιά ηλικίας 8 ετών και άνω και από άτομα με μειωμένες σωματικές, αισθητηριακές ή διανοητικές ικανότητες ή έλλειψη εμπειρίας και γνώσης, εφόσον βρίσκονται υπό εποπτεία ή εάν τους έχουν δοθεί σαφείς οδηγίες σχετικά με την ασφαλή χρήση και έχουν κατανοήσει επακριβώς τους σχετικούς κινδύνους.

ΠΡΟΕΙΔΟΠΟΙΗΣΗ!

Προειδοποίηση για την καθημερινή χρήση

- Τα παιδιά ηλικίας 3 έως 8 ετών επιτρέπεται μόνο να βάζουν και να βγάζουν τρόφιμα. Απαγορεύεται ο καθαρισμός ή η εγκατάσταση εξαρτημάτων ψύξης.
- Τα παιδιά ηλικίας κάτω των 3 ετών πρέπει να βρίσκονται υπό συνεχή επίβλεψη όταν βρίσκονται κοντά στη συσκευή.
- Μην επιτρέπετε στα παιδιά να παίζουν με τη συσκευή.
- Σε περίπτωση διαρροής ψυκτικού μέσου ή άλλων εύφλεκτων αερίων κοντά στη συσκευή, κλείστε αμέσως τη βαλβίδα παροχής αερίου, ανοίξτε πόρτες/παράθυρα για αερισμό και μην αποσυνδέσετε το ψυγείο ή άλλες ηλεκτρικές συσκευές από την πρίζα.
- Χρησιμοποιείτε τη συσκευή σε θερμοκρασία περιβάλλοντος από 10 °C έως 43 °C. Η παρατεταμένη λειτουργία εκτός αυτού του εύρους ενδέχεται να προκαλέσει δυσλειτουργία.
- Μην τοποθετείτε ασταθή αντικείμενα (π.χ. βαριά αντικείμενα, δοχεία γεμάτα νερό) πάνω στο ψυγείο, προκειμένου να αποτραπούν κίνδυνοι πτώσης ή ηλεκτρικούς κινδύνους λόγω επαφής με το νερό.
- Αποφύγετε να τραβάτε με δύναμη τα ράφια της πόρτας, καθώς αυτό μπορεί να προκαλέσει κακή ευθυγράμμιση της πόρτας, αποκόλληση της μπουκαλοθήκης ή ανατροπή της συσκευής.
- Ανοίξτε/κλείστε τις πόρτες χρησιμοποιώντας αποκλειστικά τις λαβές. Κρατήστε τα χέρια σας σε απόσταση από τα στενά κενά μεταξύ πορτών και επίπλου, για να αποτραπούν τραυματισμοί λόγω σύνθλιψης. Βεβαιωθείτε ότι τα παιδιά βρίσκονται σε απόσταση από τις διαδρομές κίνησης της πόρτας πριν τον χειρισμό.
- Απαγορεύεται αυστηρά η αποθήκευση/χρήση εύφλεκτων, εκρηκτικών ή διαβρωτικών υλικών μέσα ή γύρω από το ψυγείο.
- Πρόκειται για μια οικιακή συσκευή. Μην αποθηκεύετε στοιχεία που απαιτούν αυστηρό έλεγχο της θερμοκρασίας (π.χ. φάρμακα, βακτηριακές καλλιέργειες, χημικά).
- Ποτέ μην καταψύχετε υγρά σε φιάλες/κονσέρβες στον καταψύκτη (εκτός από αλκοόλ υψηλής συγκέντρωσης). Τα ανθρακούχα ποτά ενδέχεται να εκραγούν όταν παγώσουν.
- Αποφύγετε να ρυθμίσετε τον θάλαμο ψυγείου σε πολύ χαμηλή θερμοκρασία, καθώς η λειτουργία «Max Cool» ενδέχεται να προκαλέσει θερμοκρασίες κάτω από το σημείο ψύξης. Προσοχή: Τα γυάλινα δοχεία ενδέχεται να σπάσουν σε χαμηλές θερμοκρασίες.
- Φοράτε μονωμένα γάντια όταν χειρίζεστε κατεψυγμένα προϊόντα. Μην αγγίζετε ποτέ με γυμνά χέρια. Μην καταναλώνετε παγωμένα γλυκά (π.χ. γρανίτες) αμέσως μόλις τα βγάλετε, προκειμένου να αποτραπούν κρυοπαγήματα ή εγκαύματα από χαμηλή θερμοκρασία.
- Πρώτες βοήθειες σε περίπτωση κρυοπαγήματος: Ξεπλύνετε αμέσως την προσβεβλημένη περιοχή με τρεχούμενο κρύο νερό. Μην αποσπάτε με τη βία το παγωμένο δέρμα.
- Μην αγγίζετε ποτέ τα εσωτερικά τοιχώματα του καταψύκτη με γυμνά χέρια (ειδικά όταν είναι βρεγμένα), για να αποτραπεί το πάγωμα του δέρματος.
- Ελέγξτε την κατάσταση των τροφίμων εάν έχουν προηγηθεί συνθήκες θέρμανσης στον καταψύκτη.
- Αποσυνδέστε τη συσκευή από την πρίζα πριν από διακοπές ρεύματος ή καθαρισμό. Περιμένετε πάνω από 7 λεπτά πριν την επανεκκίνηση, ώστε να αποτραπεί η βλάβη στον συμπιεστή λόγω συχνής κύκλησης.

ΠΡΟΕΙΔΟΠΟΙΗΣΗ!

Προειδοποίηση για την καθημερινή χρήση

- Μη χρησιμοποιείτε ηλεκτρικές συσκευές στους θαλάμους αποθήκευσης (εκτός από μοντέλα που συνιστά ο κατασκευαστής).

Συντήρηση / Καθαρισμός

- Παιδιά που αναλαμβάνουν τον καθαρισμό πρέπει να βρίσκονται υπό τη συνεχή επίβλεψη ενηλίκων.
- Αποσυνδέστε την παροχή ρεύματος πριν από οποιαδήποτε συντήρηση. Περιμένετε πάνω από 5 λεπτά πριν την επανεκκίνηση, ώστε να αποφευχθεί η βλάβη στον συμπιεστή. Όταν αποσυνδέετε τη συσκευή από την πρίζα, κρατάτε το σώμα του φις, μην τραβάτε το καλώδιο τροφοδοσίας.
- Απαγορευμένα μέσα καθαρισμού: Βούρτσες με σκληρές τρίχες / ατσαλόσυρμα / Λειαντικά καθαριστικά / Βενζίνη, αραιωτικό βερνικιού, ακετόνη ή άλλοι οργανικοί διαλύτες / Όξινα/αλκαλικά διαλύματα. Συνιστάται να: Χρησιμοποιήσετε ειδικά καθαριστικά για ψυγεία, ώστε να αποτραπούν ζημιές.
- Μην ξύνετε τον πάγο με αιχμηρά αντικείμενα.
- Μη χρησιμοποιείτε ποτέ σπρέι αποπάγωσης, ηλεκτρικούς θερμαντήρες (π.χ. θερμαντήρες χώρων, πιστολάκια μαλλιών), ατμοκαθαριστές ή άλλες πηγές θερμότητας για απόψυξη/καθαρισμό, καθώς αυτό μπορεί να προκαλέσει την παραμόρφωση του πλαστικού.
- Μη χρησιμοποιείτε μηχανικές συσκευές ή άλλα μέσα για να επιταχύνετε τη διαδικασία απόψυξης, εκτός από αυτά που συνιστώνται από τον κατασκευαστή.
- Αν το καλώδιο τροφοδοσίας έχει φθαρεί πρέπει να αντικατασταθεί από τον κατασκευαστή, τον αντιπρόσωπό του σέρβις ή παρόμοια εξουσιοδοτημένο πρόσωπο, ώστε να αποτραπούν οι κίνδυνοι.
- Απαγορεύεται στους χρήστες να επιχειρήσουν επισκευές, αποσυναρμολόγηση ή τροποποιήσεις. Για οποιαδήποτε ανάγκη συντήρησης, επικοινωνήστε με την επίσημη υπηρεσία εξυπηρέτησης μετά την πώληση.
- Απομάκρυνση σκόνης από το πίσω μέρος: Απομακρύνετε τη σκόνη από το πίσω μέρος της συσκευής τουλάχιστον μία φορά τον χρόνο, προκειμένου να αποτραπούν οι κίνδυνοι πυρκαγιάς και η αύξηση κατανάλωσης ενέργειας.
- Μην ψεκάζετε ή ξεπλένετε τη συσκευή κατά τον καθαρισμό. Απαγορεύεται αυστηρά η χρήση πιδάκων νερού ή ο καθαρισμός με ατμό.
- Μην καθαρίζετε ποτέ τα γυάλινα ράφια στον θάλαμο ψυγείου με ζεστό νερό. Οι απότομες μεταβολές θερμοκρασίας ενδέχεται να προκαλέσουν θραύση του γυαλιού.

Πληροφορίες για τα ψυκτικά αέρια

- Η συσκευή αυτή χρησιμοποιεί εύφλεκτο ψυκτικό μέσο, Ισοβουτάνιο (R600a). Βεβαιωθείτε ότι το κύκλωμα ψυκτικού μέσου δεν έχει υποστεί ζημιά κατά τη μεταφορά ή την εγκατάσταση. Η διαρροή ψυκτικού μπορεί να προκαλέσει ερεθισμό των ματιών ή ανάφλεξη. Σε περίπτωση διαρροής: Εξαλείφετε αμέσως τυχόν γυμνές φλόγες· αερίστε καλά το δωμάτιο· μην αποσυνδέσετε τη συσκευή αυτή, ή άλλες ηλεκτρικές συσκευές που βρίσκονται στο δωμάτιο, από την πρίζα· και επικοινωνήστε με την εξυπηρέτηση πελατών για οδηγίες αντιμετώπισης.
- Σε περίπτωση επαφής του ψυκτικού μέσου με τα μάτια, ξεπλύνετε συνεχώς με άφθονο τρεχούμενο νερό για τουλάχιστον 15 λεπτά. Αναζητήστε άμεσα ειδικευμένη οφθαλμολογική περίθαλψη.

Πριν την εγκατάσταση

ΠΡΟΕΙΔΟΠΟΙΗΣΗ!

- Η συσκευή είναι βαριά. Πάντοτε θα πρέπει να χειρίζονται τη συσκευή δύο άτομα τουλάχιστον.
- Κρατήστε όλα τα υλικά συσκευασίας μακριά από τα παιδιά και απορρίψτε τα με φιλικό προς το περιβάλλον τρόπο.
- Βγάλε τη συσκευή από τη συσκευασία.
- Αφαιρέστε όλα τα υλικά συσκευασίας.

Περιβαλλοντικές συνθήκες

Η θερμοκρασία δωματίου πρέπει να είναι πάντα μεταξύ 10°C και 43°C, καθώς μπορεί να επηρεάσει τη θερμοκρασία στο εσωτερικό της συσκευής και την κατανάλωση ενέργειας της. Μην εγκαθιστάτε τη συσκευή κοντά σε άλλες συσκευές που εκπέμπουν θερμότητα (φούρνους, ψυγεία) χωρίς μόνωση.

Σύσταση για τον χώρο

Συνιστώμενος ελάχιστος χώρος όταν η πόρτα είναι ανοικτή (Εικ. 1.2.3.)

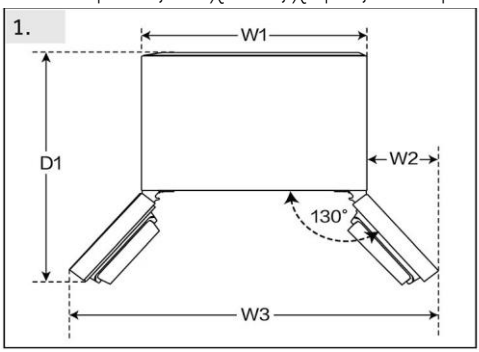

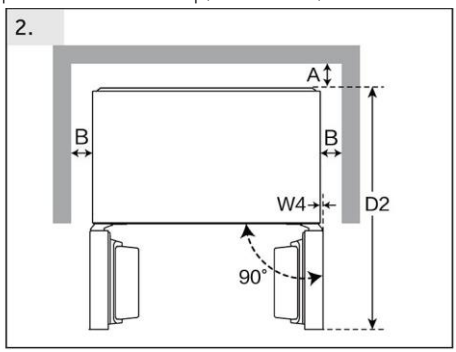

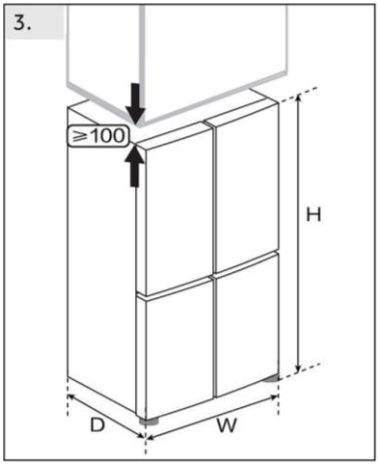

(Μονάδα: mm)	Μοντέλο#	
Πλάτος	W1	830
	W2	142,5
	W3	1115
	W4	0,5
	W	830
Βάθος	D1	920
	D2	976
	D	594
Απόσταση από πίσω τοίχο	A	6
Απόσταση πλευρικούς τοίχους	B	4
Συνολικό ύψος	H	1850

Οριζοντίωση και ευθυγράμμιση πορτών

Για να επιτευχθεί επαρκής αερισμός της συσκευής για λόγους ασφαλείας, πρέπει να τηρούνται οι πληροφορίες των απαιτούμενων διατομών εξαερισμού.

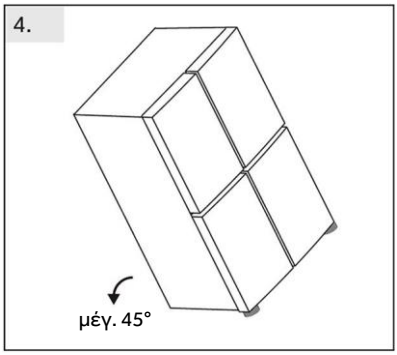

Ευθυγράμμιση της συσκευής (Εικ. 4.5.6)

Η συσκευή πρέπει να τοποθετηθεί σε επίπεδη και συμπαγή επιφάνεια.

4. Γείρετε ελαφρά το ψυγείο προς τα πίσω.

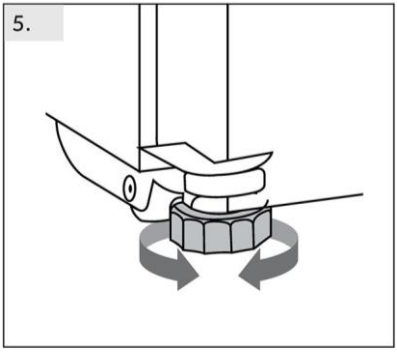

5. Ρυθμίστε τα πόδια στο επιθυμητό επίπεδο.

Βεβαιωθείτε ότι η απόσταση από τον τοίχο στην πλευρά του μεντεσέ είναι τουλάχιστον 100 mm για να ανοίξει σωστά η πόρτα.

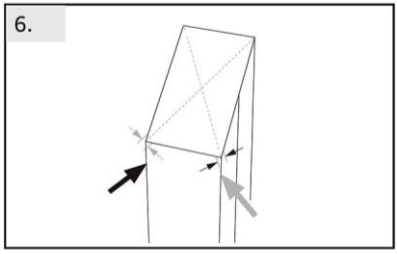

6. Η σταθερότητα μπορεί να ελεγχθεί χτυπώντας εναλλάξ τις διαγώνιες πλευρές.

Η ελαφριά ταλάντωση πρέπει να είναι ίδια και προς τις δύο κατευθύνσεις. Διαφορετικά το πλαίσιο μπορεί να στρεβλώσει, και το αποτέλεσμα μπορεί να είναι πιθανές διαρροές στις σφραγίδες της πόρτας. Μια χαμηλή κλίση προς τα πίσω διευκολύνει το κλείσιμο των θυρών.

ΕΙΔΟΠΟΙΗΣΗ

Για μια συσκευή ελεύθερης τοποθέτησης: αυτή η ψυκτική συσκευή δεν προορίζεται για χρήση ως εντοιχιζόμενη συσκευή

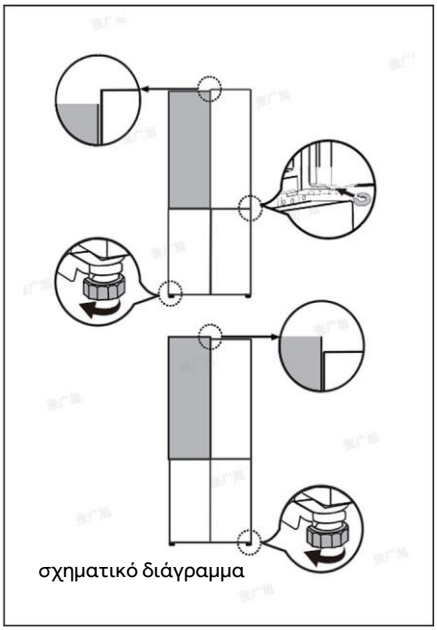
σχηματικό διάγραμμα

Ρύθμιση των θυρών

Εάν οι πόρτες δεν είναι σε ένα επίπεδο, αυτή η αναντιστοιχία μπορεί να διορθωθεί με τα εξής:

Χρήση αποστάτη

- Ανοίξτε την πάνω πόρτα και σήκωσε την.
- Κόψτε προσεκτικά τον αποστάτη (που περικλείεται στην τσάντα εξαρτημάτων) στον λευκό πλαστικό δακτύλιο του μεσαίου μεντεσέ με το χέρι ή χρησιμοποιώντας εργαλεία όπως πένσες. Μην γρατζουνάτε ή αφήνετε βαθουλώματα στην πόρτα.

Χρήση ρυθμιζόμενου ποδιού

Περιστρέψτε το ρυθμιζόμενο πόδι σύμφωνα με την κατεύθυνση του βέλους για να γυρίσετε προς τα πάνω ή προς τα κάτω το πόδι.

ΕΙΔΟΠΟΙΗΣΗ

Κατά τη μελλοντική χρήση του ψυγείου, ενδέχεται να παρατηρηθεί ανομοιόμορφη ευθυγράμμιση της πόρτας λόγω του βάρους των αποθηκευμένων τροφίμων. Αν συμβεί κάτι τέτοιο, προσαρμόστε τις πόρτες ακολουθώντας τις μεθόδους που περιγράφονται παραπάνω.

ΠΡΟΣΟΧΗ!

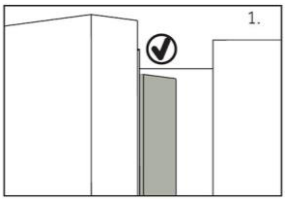

Όταν κλείνετε την πόρτα, η κάθετη λωρίδα της πόρτας στην αριστερή πόρτα πρέπει να λυγίσει μέσα (1).

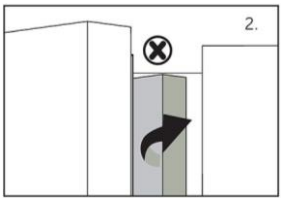

Εάν προσπαθήσετε να κλείσετε την αριστερή πόρτα και η κάθετη λωρίδα της πόρτας δεν είναι λυγισμένη (2), θα πρέπει να την λυγίσετε πρώτα, διαφορετικά η λωρίδα της πόρτας θα χτυπήσει τον άξονα στερέωσης ή τη δεξιά πόρτα. Έτσι θα προκληθεί ζημιά στο ολίσθημα της πόρτας ή διαρροή.

Υπάρχει ένα νήμα θέρμανσης μέσα στο πλαίσιο. Η θερμοκρασία της επιφάνειας θα αυξηθεί λίγο, κάτι που είναι φυσιολογικό και δεν θα επηρεάσει τη λειτουργία της συσκευής.

Ενεργοποίηση τροφοδοσίας

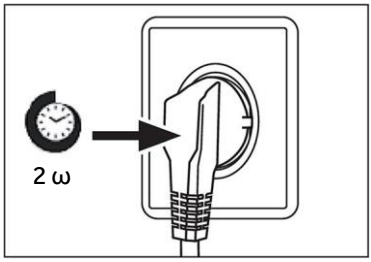

Χρόνος αναμονής

Το λάδι λίπανσης χωρίς συντήρηση βρίσκεται στην κάψουλα του συμπιεστή. Αυτό το λάδι μπορεί να περάσει από το κλειστό σύστημα σωλήνων κατά τη διάρκεια της κεκλιμένης μεταφοράς. Πριν συνδέσετε τη συσκευή στην παροχή ρεύματος θα πρέπει να περιμένετε τουλάχιστον 2 ώρες, ώστε το λάδι να επιστρέψει στην κάψουλα.

Σύνδεση ισχύος

Πριν από κάθε σύνδεση, ελέγξτε και βεβαιωθείτε ότι:

- Οι τεχνικές προδιαγραφές τροφοδοσίας, πρίζας και ασφάλειας αντιστοιχούν με τις απαιτήσεις στην πινακίδα ενδείξεων του προϊόντος.
- Η πρίζα είναι σωστά γειωμένη και δεν χρησιμοποιούνται πολύπριζα ή μπαλαντέζες.
- Το φις τροφοδοσίας και η πρίζα είναι πλήρως συμβατά και έχουν τις ίδιες τεχνικές προδιαγραφές.
- Συνδέστε το φις τροφοδοσίας απευθείας σε μια σωστά εγκατεστημένη οικιακή πρίζα.

ΠΡΟΕΙΔΟΠΟΙΗΣΗ!

Για να αποφύγετε τους κινδύνους, ένα κατεστραμμένο καλώδιο τροφοδοσίας πρέπει να αντικατασταθεί από την εξυπηρέτηση πελατών (βλ. κάρτα εγγύησης).

Μετακίνηση της συσκευής λόγω μετακόμισης

1. Αφαιρέστε όλα τα τρόφιμα και αποσυνδέστε τη συσκευή.
2. Ασφαλίστε τα ράφια και τα άλλα κινητά μέρη στο ψυγείο και στον καταψύκτη με κολλητική ταινία.
3. Μην γέρνετε το ψυγείο περισσότερο από 45° ώστε να αποφύγετε ζημιά στο ψυκτικό σύστημα.

ΠΡΟΕΙΔΟΠΟΙΗΣΗ!

- Μην σηκώνετε τη συσκευή από τις λαβές της.
- Μην τοποθετείτε ποτέ τη συσκευή οριζόντια στο έδαφος.

Πριν τη χρήση

- Αφαιρέστε όλη τη συσκευασία, ιδίως τον λευκό αφρό EPS από αμφότερες τις πλευρές του αγωγού ψύξης και φυλάξτε τον μακριά από παιδιά. Τον απορρίπτετε με τρόπο φιλικό προς το περιβάλλον.
- Καθαρίστε το εσωτερικό και το εξωτερικό της συσκευής με νερό και ένα ήπιο απορρυπαντικό πριν βάλετε οποιοδήποτε φαγητό σε αυτό.
- Προψύξτε τους θαλάμους σε υψηλές ρυθμίσεις πριν τοποθετήσετε τρόφιμα. Η λειτουργία Power-Freeze βοηθά στην γρήγορη ψύξη των θαλάμων.
- Η θερμοκρασία ψυγείου και η θερμοκρασία καταψύκτη ρυθμίζονται αυτόματα στους 4°C και -18°C αντίστοιχα. Αυτές είναι οι προτεινόμενες ρυθμίσεις. Εάν θέλετε, μπορείτε να αλλάξετε αυτές τις θερμοκρασίες χειροκίνητα. Ανατρέξτε στην ενότητα ΡΥΘΜΙΣΗ ΘΕΡΜΟΚΡΑΣΙΑΣ.

Πλήκτρα αισθητήρων

Τα κουμπιά στον πίνακα ελέγχου είναι πλήκτρα αισθητήρων, τα οποία ανταποκρίνονται ήδη όταν αγγίζονται ελαφρά με το δάχτυλο.

ΕΙΔΟΠΟΙΗΣΗ

Η συσκευή είναι προρυθμισμένη στη συνιστώμενη θερμοκρασία 4°C (Ψυγείο) και -18°C (Καταψύκτης). Υπό κανονικές συνθήκες περιβάλλοντος δεν χρειάζεται να ρυθμίσετε θερμοκρασία.

Όταν η συσκευή είναι ενεργοποιημένη μετά την αποσύνδεση από την κύρια παροχή ρεύματος, μπορεί να χρειαστούν έως και 12 ώρες για να επιτευχθούν οι σωστές θερμοκρασίες.

Αδειάστε τη συσκευή πριν τη σβήσετε. Για να απενεργοποιήσετε τη συσκευή, τραβήξτε το καλώδιο τροφοδοσίας από την πρίζα.

Περιγραφή προϊόντος

ΕΙΔΟΠΟΙΗΣΗ

Λόγω τεχνικών αλλαγών και διαφορετικών μοντέλων, ορισμένες από τις εικόνες σε αυτό το εγχειρίδιο ενδέχεται να διαφέρουν από το μοντέλο σας.

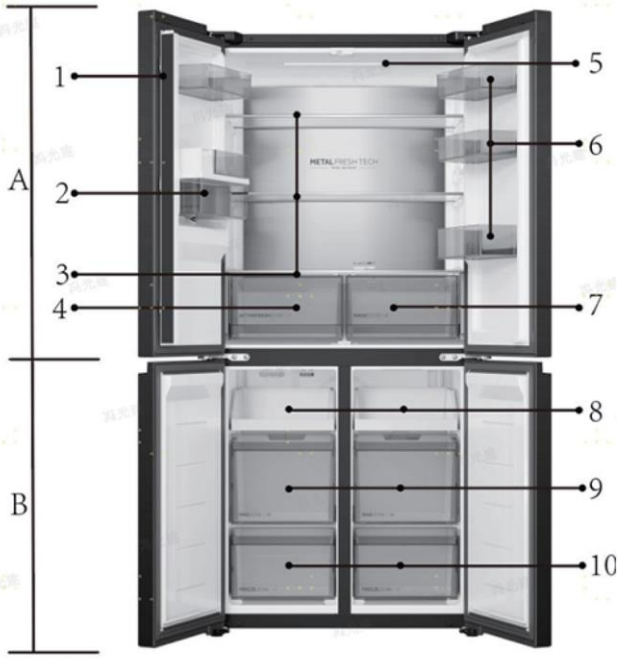

A: Θάλαμος ψυγείου
1 Ταινία πόρτας
2 Δοχείο νερού
3 Γυάλινα ράφια
4 Activefresh Zone
5 Λαμπτήρας οροφής
6 Μπουκαλοθήκη
7 My Zone

B: Θάλαμος καταψύκτη
8 Θήκη καταψύκτη
9 Επάνω συρτάρια καταψύκτη
10 Κάτω συρτάρια καταψύκτη

Πίνακας ελέγχου

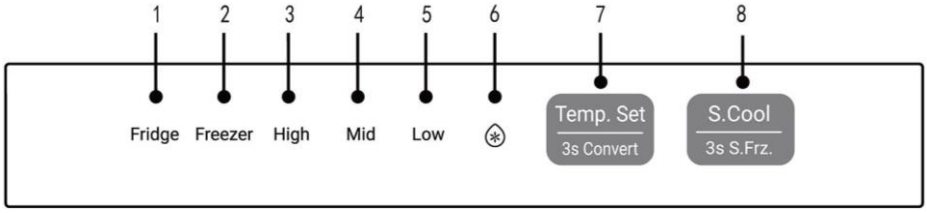

Ενδείξεις:

1 Ένδειξη θερμοκρασίας ψυγείου
2 Ένδειξη θερμοκρασίας καταψύκτη
3 Ένδειξη υψηλής θερμοκρασίας
4 Ένδειξη μεσαίας θερμοκρασίας
5 Ένδειξη χαμηλής θερμοκρασίας
6 Οθόνη Super cool

Πλήκτρα:

7 Κουμπί ρύθμισης θερμοκρασίας ψύξης και κατάψυξης
8 Κουμπί Super Cool και Super Freeze

Ρύθμιση θερμοκρασίας του ψυγείου



Πατήστε παρατεταμένα το κουμπί [Temp. Set] για 3 δευτερόλεπτα, επιλέξτε [Fridge] για να εισέλθετε στην κατάσταση ρύθμισης θερμοκρασίας ψύξης, στη συνέχεια κάντε κλικ στο κουμπί [Temp. Set] και η ψύξη θα εναλλάσσεται διαδοχικά μεταξύ των ρυθμίσεων «High» (Υψηλή), «Mid» (Μεσαία) και «Low» (Χαμηλή).

ΕΙΔΟΠΟΙΗΣΗ

Η ρύθμιση θερμοκρασίας ψύξης δεν μπορεί να εκτελεστεί στην κατάσταση [Quick Cooling].

Ρύθμιση θερμοκρασίας του καταψύκτη



Πατήστε παρατεταμένα το κουμπί [Temp. Set] για 3 δευτερόλεπτα, επιλέξτε [Freezer] για να εισέλθετε στην κατάσταση ρύθμισης θερμοκρασίας κατάψυξης, στη συνέχεια κάντε κλικ στο κουμπί [Temp. Set] και η κατάψυξη θα εναλλάσσεται διαδοχικά μεταξύ των ρυθμίσεων «High» (Υψηλή), «Mid» (Μεσαία) και «Low» (Χαμηλή).

ΕΙΔΟΠΟΙΗΣΗ

Στην κατάσταση [Quick Freeze], δεν είναι δυνατή η ρύθμιση της θερμοκρασίας κατάψυξης.

Λειτουργία Super-Cool



- Κάντε κλικ στο εικονίδιο λειτουργίας [S.Cool], το εικονίδιο «❄» ανάβει και το ψυγείο εισέρχεται αυτόματα στην κατάσταση Super Cool.
- Αφού ενεργοποιηθεί η λειτουργία Super-Cool, το ψυγείο θα την απενεργοποιήσει αυτόματα όταν φτάσει στην καθορισμένη κατάσταση. Αν θέλετε να εξέλθετε χειροκίνητα, μπορείτε να πατήσετε το κουμπί Super-Cool για να την απενεργοποιήσετε.

Λειτουργία Super-Frz



Λειτουργία Super-Frz

- Πατήστε και κρατήστε πατημένο το κουμπί [3s S.Frz.] για 3 δευτερόλεπτα, η οθόνη ενδείξεων «Freezer», ανάβουν τα εικονίδια «High», «Mid» και «Low» και το ψυγείο εισέρχεται στην κατάσταση Super-freezing.
- Αφού ενεργοποιηθεί η λειτουργία Super-Freeze, το ψυγείο θα την απενεργοποιήσει αυτόματα όταν φτάσει στην καθορισμένη κατάσταση. Αν θέλετε να εξέλθετε χειροκίνητα, μπορείτε να πατήσετε παρατεταμένα το κουμπί «Super-Frz.» για 3 δευτερόλεπτα για να την απενεργοποιήσετε.

ΕΙΔΟΠΟΙΗΣΗ

- Η λειτουργία Super-Freezer έχει σχεδιαστεί για να διατηρεί τη θρεπτική αξία των κατεψυγμένων τροφίμων, καταψύχει τα τρόφιμα σε σύντομο χρονικό διάστημα. Σε αυτό το χρονικό διάστημα, η ταχύτητα κατάψυξης του καταψύκτη έχει βελτιωθεί, τα τρόφιμα μπορούν να καταψυχτούν γρήγορα, τα θρεπτικά συστατικά των τροφίμων διατηρούνται αποτελεσματικά και η αποθήκευση είναι βολική.
- Εάν κάποια φορά πρέπει να καταψύξετε μια μεγάλη ποσότητα τροφίμων, συνιστάται να ρυθμίσετε τη λειτουργία Super Freeze 24 ώρες νωρίτερα από τη χρήση του θαλάμου καταψύκτη.

Γέμισμα του δοχείου νερού

ΠΡΟΕΙΔΟΠΟΙΗΣΗ!

Γεμίστε μόνο με πόσιμο νερό.

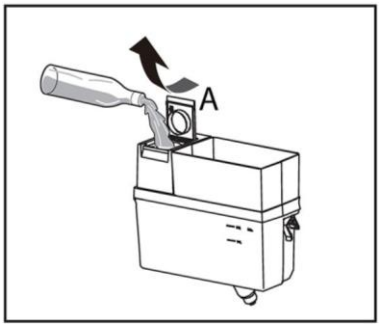

1. Βεβαιωθείτε ότι το νερό έχει γεμίσει σωστά.
2. Περιστρέψτε και ανασηκώστε το τετράγωνο καπάκι (A) και γεμίστε το δοχείο νερού με φρέσκο πόσιμο νερό.
3. Γεμίστε με νερό μόνο μέχρι το σημάδι (2,0l), καθώς μπορεί να ξεχειλίσει όταν η πόρτα ανοίγει και κλείνει.
4. Κλείστε το τετράγωνο καπάκι (A) μέχρι να κάνει κλικ στη θέση του.

ΕΙΔΟΠΟΙΗΣΗ

Πριν από την επαναπλήρωση απορρίψτε το υπόλοιπο νερό και καθαρίστε το δοχείο

Όταν δεν χρειάζεστε νερό για μεγάλο χρονικό διάστημα, αδειάστε το δοχείο νερού και τοποθετήστε το δοχείο καθαρισμένο

Το κάλυμμα στο δοχείο νερού χρησιμοποιείται επιπλέον για εξοικονόμηση ενέργειας. Εάν δεν θέλετε να πάρετε νερό από τον διανομέα νερού για μεγάλο χρονικό διάστημα, εγκαταστήστε το κάλυμμα διότι έτσι εξασφαλίζεται καλύτερη μόνωσης και εξοικονόμηση ενέργειας.

Λήψη νερού από τον διανομέα

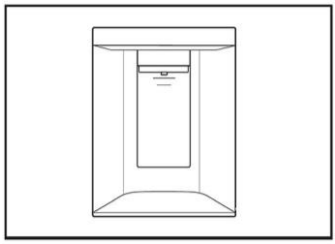

1. Τοποθετήστε ένα ποτήρι κάτω από την έξοδο νερού
2. Σπρώξτε το απαλά κόντρα στον μοχλό του διανομέα νερού. Βεβαιωθείτε ότι το ποτήρι είναι σε ίδια διάταξη με τον διανομέα για να αποτρέψετε το νερό να εκτοξευτεί
3. Το νερό στο δοχείο (B) πρέπει να αφαιρεθεί εγκαίρως, καθώς μπορεί να ξεχειλίσει όταν ανοίγει και κλείνει η πόρτα

Προσαρμογή και αφαίρεση εξαρτημάτων

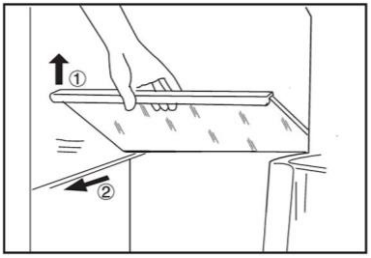

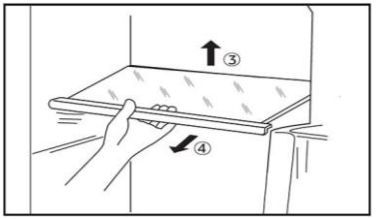

Ράφια

1. Το ύψος των ραφιών μπορεί να ρυθμιστεί ώστε να ταιριάζει στις ανάγκες αποθήκευσης.
2. Για να μετακινήσετε το επάνω και το μεσαίο ράφι, αφαιρέστε το πρώτα ανυψώνοντας την μπροστινή άκρη του ① και τραβώντας το έξω ②.
3. Για να μετακινήσετε το κάτω ράφι, αφαιρέστε το πρώτα ανυψώνοντας την πίσω άκρη του ③ και τραβώντας το έξω ④.
4. Για να το επανατοποθετήσετε, τοποθετήστε το στις υποδοχές και στις δύο πλευρές και σπρώξτε το στην πίσω θέση μέχρι το πίσω μέρος του ραφιού να στερεωθεί στις πλαϊνές σχισμές

ΕΙΔΟΠΟΙΗΣΗ

Βεβαιωθείτε ότι όλα τα άκρα ενός ραφιού είναι επίπεδα.

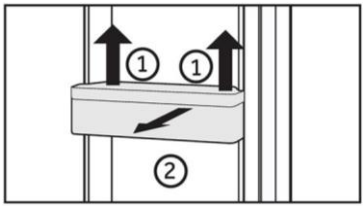

Ράφι πόρτας

1. Τα ράφια της πόρτας μπορούν να αφαιρεθούν για καθαρισμό:
2. Τοποθετήστε τα χέρια σε κάθε πλευρά της σχάρας πόρτας, σηκώστε την προς τα πάνω ① και τραβήξτε την προς τα έξω ②.
3. Για την εισαγωγή της σχάρας της πόρτας, τα παραπάνω βήματα πραγματοποιούνται με αντίστροφη σειρά.

ΕΙΔΟΠΟΙΗΣΗ

Όταν η συσκευή είναι ενεργοποιημένη, μπορεί να χρειαστούν έως και 12 ώρες για να επιτευχθούν οι σωστές θερμοκρασίες.

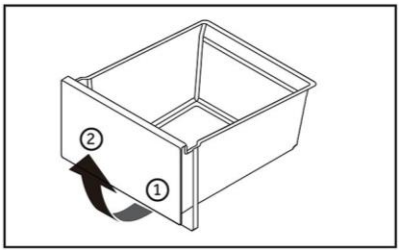

Συρτάρι

Για να αφαιρέσετε το συρτάρι προς τα έξω, τραβήξτε προς τα έξω στο μέγιστο βαθμό ①, σηκώστε και αφαιρέστε ②.

Για την τοποθέτηση του συρταριού, τα παραπάνω βήματα γίνονται με αντίστροφη σειρά.

Ο φωτισμός

Το εσωτερικό φως LED ανάβει όταν ανοίγει η πόρτα. Η απόδοση των φώτων δεν επηρεάζεται από καμία από τις άλλες ρυθμίσεις της συσκευής.

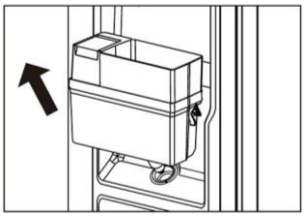

Αποσυναρμολόγηση του συγκροτήματος δοχείου νερού

Τραβήξτε το δοχείο νερού προς τα έξω με κατεύθυνση γενικά προς τα επάνω αριστερά (προς την κατεύθυνση που υποδεικνύει το βέλος).

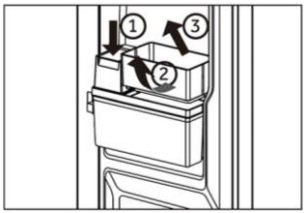

Αποσυναρμολόγηση της σχάρας πόρτας συγκροτήματος δοχείου νερού

Πιέστε προς τα κάτω το καπάκι του δοχείου ①, ανασηκώστε τη βάση σχάρας πόρτας προς τα μέσα ②, τραβήξτε το εξωτερικό άκρο της βάσης σχάρας πόρτας προς τα έξω, στη συνέχεια, τραβήξτε ολόκληρο το συγκρότημα προς τα έξω ③.

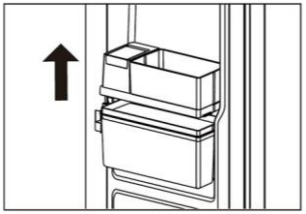

Αποσυναρμολόγηση του καπακιού δοχείου νερού

Ανασηκώστε το κάλυμμα στομίου και τη βάση σχάρας πόρτας προς τα πάνω (προς την κατεύθυνση που υποδεικνύει το βέλος)

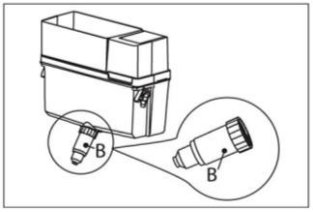

Δοχείο νερού

1. Αφαιρούμενο δοχείο νερού
Το δοχείο νερού μπορεί να αφαιρεθεί για καθαρισμό και να επανατοποθετηθεί με τον ίδιο τρόπο όπως και οι σχάρες πόρτας

2. Εισαγωγή δοχείου νερού
Τοποθετήστε το δοχείο νερού στη θέση όπου η έξοδος νερού (B) εφαρμόζει στο άνοιγμα της πόρτας. Βεβαιωθείτε ότι το δοχείο νερού έχει κλειδώσει.

Σύνδεση εφαρμογής hOn

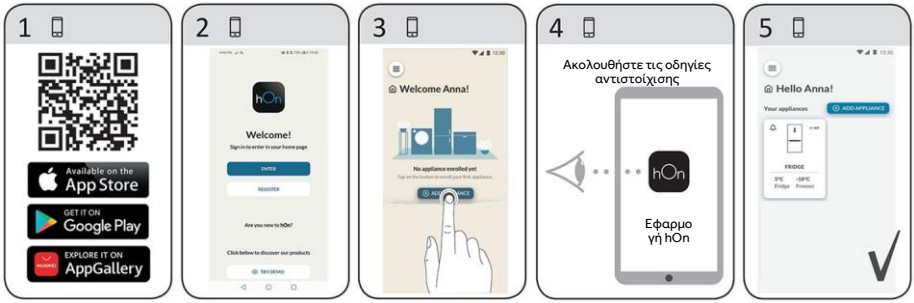

Λειτουργία Wi-Fi

1. Ακολουθήστε τις οδηγίες της εφαρμογής για να ρυθμίσετε το Wi-Fi.
2. Μόλις ρυθμιστεί το Wi-Fi και δημιουργηθεί η σύνδεση, το εικονίδιο Wi-Fi "I" θα είναι φωτεινό και σταθερό.
3. Εάν το Wi-Fi έχει ήδη ρυθμιστεί, θα επανασυνδεθεί αυτόματα σύμφωνα με τα στοιχεία ρύθμισης παραμέτρων, αν είναι αναμμένο το Wi-Fi.

ΕΙΔΟΠΟΙΗΣΗ

- Για να απενεργοποιήσετε το Wi-Fi, πατήστε το κουμπί Wi-Fi "K7" και το εικονίδιο Wi-Fi "I" απενεργοποιείται.
- Για να ενεργοποιήσετε το Wi-Fi και να ξεκινήσετε τη ρύθμιση, πατήστε το κουμπί Wi-Fi "K7" και το εικονίδιο Wi-Fi "I" αρχίζει να αναβοσβήνει αργά. Εάν θέλετε να ρυθμίσετε τη λειτουργία Wi-Fi, πατήστε το κουμπί "K7" για 3 δευτ., το εικονίδιο Wi-Fi αναβοσβήνει γρήγορα και εισέρχεται στη λειτουργία ρύθμισης παραμέτρων. Εάν θέλετε να απενεργοποιήσετε τη λειτουργία Wi-Fi, πατήστε το κουμπί "K7" μία φορά. Τα παραπάνω βήματα επαναλαμβάνονται.
- Εάν το προϊόν έχει ρυθμιστεί και η λειτουργία Wi-Fi ήταν απενεργοποιημένη, το ψυγείο δεν θα εισέλθει στη λειτουργία ρύθμισης παραμέτρων μετά την επανασύνδεση στο ρεύμα.
- Το προϊόν αυτό δεν προορίζεται για εμπορική χρήση.
- Η μέγιστη ισχύς εξόδου RF: 2,4 GHz Wi-Fi: 16 dBm.
- Bluetooth® Χαμηλή ενέργεια: 5 dBm. Bluetooth® Ασύρματη τεχνολογία (BR/EDR): 10 dBm.
- Ζώνη συχνοτήτων λειτουργίας: 2400-2483,5 MHz.
- Το λεκτικό σήμα και τα λογότυπα Bluetooth® είναι καταχωρισμένα εμπορικά σήματα που ανήκουν στην Bluetooth SIG, Inc. και οποιαδήποτε χρήση των εν λόγω σημάτων από την Candy Hoover Group SRL γίνεται με άδεια χρήσης. Άλλα εμπορικά σήματα και εμπορικές ονομασίες είναι ιδιοκτησία των αντίστοιχων κατόχων τους.

Συμβουλές αποθήκευσης για το ψυγείο

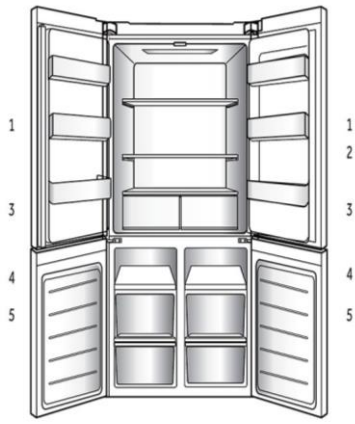

1. Αποθήκευση μικρών συσκευασιών ψυγμένων τροφίμων, ποτών και δοχείων με σάλτσες. Τουρσί, κονσερβοποιημένα τρόφιμα κλπ.
2. Αποθήκευση ψυγμένων και νωπών τροφίμων.
   - Αποθήκευση τροφίμων με υψηλότερη περιεκτικότητα σε υγρασία στο μπροστινό μέρος του ραφιού.
   - Ο πραγματικός αριθμός ραφιών διαφέρει από μοντέλο σε μοντέλο.
3. Συρτάρι MY ZONE: Φρούτα, λαχανικά, σαλάτα, κ.λπ.
4. Αποθήκευση κατεψυγμένων τροφίμων, όπως κρέας, ψάρι και παγωτό.
5. Αποθήκευση κατεψυγμένων τροφίμων για μακροχρόνια διατήρηση.

Συρτάρι MY ZONE

Κατάλληλο για αποθήκευση φρέσκων συστατικών τροφίμων, με σχετικά ανεξάρτητο χώρο που διατηρεί την κατάλληλη θερμοκρασία και υγρασία, κατάλληλο για την αποθήκευση φρέσκων υδρόβιων προϊόντων, κρέατος και άλλων συστατικών

Ανεξάρτητος χώρος, κατάλληλος για αποθήκευση κρύων ποτών κ.λπ.

Ανεξάρτητη ζώνη ελέγχου θερμοκρασίας, κατάλληλη για την αποθήκευση φρέσκων λαχανικών και φρούτων

ΕΙΔΟΠΟΙΗΣΗ

Ειδική λειτουργία ζώνης μεταβλητής θερμοκρασίας, στην οποία η θερμοκρασία επηρεάζεται από τον αριθμό των ανοιγμάτων και κλεισιμάτων της πόρτας, την ποσότητα των τροφίμων και τη θερμοκρασία του θαλάμου ψυγείου και άλλους παράγοντες, με ελαφρά αυξομείωση

Όταν επιλέγετε τη λειτουργία για φρέσκα τρόφιμα, ώστε να διατηρείτε τα συστατικά σας στην καλύτερη δυνατή κατάσταση.

Για το περιβάλλον αποθήκευσης, συνιστάται να οριστεί το επίπεδο θερμοκρασίας του θαλάμου ψυγείου στο επίπεδο [High].

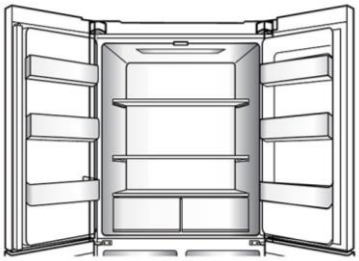

Πολλαπλή ροή αέρα

- Το ψυγείο είναι εξοπλισμένο με σύστημα πολλαπλών ροών αέρα, το οποίο παρέχει ροή κρύου αέρα σε κάθε επίπεδο στα ράφια. Αυτό βοηθά στη διατήρηση μιας ομοιόμορφης θερμοκρασίας για να διασφαλιστεί ότι τα τρόφιμά σας διατηρούνται πιο φρέσκα για μεγαλύτερο χρονικό διάστημα.

Αποθήκευση στο χώρο του ψυγείου

- Διατηρήστε τη θερμοκρασία του ψυγείου σας κάτω από 5° C.
- Το ζεστό φαγητό πρέπει να ψύχεται σε θερμοκρασία δωματίου πριν από την αποθήκευση στη συσκευή.
- Τα τρόφιμα που αποθηκεύονται στο ψυγείο πρέπει να πλένονται και να στεγνώνουν πριν από την αποθήκευση.
- Τα τρόφιμα προς αποθήκευση θα πρέπει να σφραγίζονται σωστά για να αποφευχθούν δυσοσμίες ή αλλοιώσεις γεύσης.
- Μην αποθηκεύετε υπερβολικές ποσότητες τροφίμων. Αφήστε κενά μεταξύ των τροφίμων ώστε να επιτρέπεται η κυκλοφορία του αέρα γύρω τους για καλύτερη και πιο ομοιόμορφη ψύξη.
- Τα τρόφιμα που τρώγονται καθημερινά πρέπει να αποθηκεύονται στο μπροστινό μέρος του ραφιού.
- Αφήστε ένα κενό μεταξύ τροφίμων και εσωτερικών τοιχωμάτων, επιτρέποντας τη ροή του αέρα. Ιδιαιτέρως και με κάθε τρόπο μην αποθηκεύετε τρόφιμα σε επαφή με το πίσω τοίχωμα: τα τρόφιμα θα μπορούσαν να παγώσουν σε επαφή με το πίσω τοίχωμα. Αποφύγετε την άμεση επαφή των τροφίμων (ιδιαίτερα των ελαιωδών ή όξινων τροφίμων) με την εσωτερική επένδυση, καθώς το λάδι/οξύ μπορεί να διαβρώσει την εσωτερική επένδυση. Καθαρίστε τη λιπαρή/όξινη βρωμιά όποτε βρεθεί.
- Να αποψύχετε τα κατεψυγμένα τρόφιμα στο χώρο αποθήκευσης του ψυγείου. Με αυτόν τον τρόπο, μπορείτε να χρησιμοποιήσετε τα κατεψυγμένα τρόφιμα για να μειώσετε τη θερμοκρασία στον θάλαμο και να εξοικονομήσετε ενέργεια.
- Η διαδικασία παλαίωσης φρούτων και λαχανικών όπως κολοκυθάκια, πεπόνια, παπάγια, μπανάνες, ανανάς κλπ., μπορεί να επιταχυνθεί στο ψυγείο. Ως εκ τούτου, δεν συνιστάται η αποθήκευσή τους στο ψυγείο. Ωστόσο, η ωρίμανση (γήρανση) των φρούτων που έχουν έντονη τάση ωρίμανσης μπορεί να επιταχυνθεί για μια συγκεκριμένη περίοδο. Τα κρεμμύδια, το σκόρδο, το τζίντζερ και άλλα λαχανικά που διαθέτουν ρίζες θα πρέπει επίσης να αποθηκεύονται σε θερμοκρασία δωματίου.
- Οι δυσάρεστες οσμές μέσα στο ψυγείο είναι ένα σημάδι ότι κάτι έχει χυθεί. Απαιτείται καθαρισμός.
- Διαφορετικά τρόφιμα πρέπει να τοποθετούνται σε διαφορετικές περιοχές ανάλογα με τις ιδιότητές τους.

ΕΙΔΟΠΟΙΗΣΗ

Κρατήστε απόσταση μεγαλύτερη από 10 mm μεταξύ των τροφίμων που τοποθετούνται και του αεραγωγού ή των αισθητήρων, για να εξασφαλίσετε το ψυκτικό αποτέλεσμα.

Αποθήκευση στο θάλαμο καταψύκτη

- Διατηρήστε τη θερμοκρασία καταψύκτη στους -18° C.
- Ανάψτε τη λειτουργία Super-Freeze·24 ώρες πριν την κατάψυξη· για μικρές ποσότητες τροφίμων επαρκούν 4-6 ώρες.
- Το ζεστό φαγητό πρέπει να ψύχεται σε θερμοκρασία δωματίου πριν από την αποθήκευση στον θάλαμο καταψύκτη.
- Τα τρόφιμα που κόβονται σε μικρές μερίδες θα παγώσουν γρηγορότερα και θα είναι πιο εύκολο να ξεπαγώσουν και να μαγειρευτούν. Το συνιστώμενο βάρος για κάθε μερίδα είναι μικρότερο από 2,5 κιλά.
- Είναι καλύτερα να συσκευάσετε το φαγητό πριν το βάλετε στον καταψύκτη. Το εξωτερικό της συσκευασίας πρέπει να είναι στεγνό για να αποφεύγονται οι σακούλες που κολλάνε μεταξύ τους. Τα υλικά συσκευασίας πρέπει να είναι χωρίς οσμές, αεροστεγή, μη δηλητηριώδη και μη τοξικά.
- Για να αποφύγετε τη λήξη των περιόδων αποθήκευσης, παρακαλείστε να σημειώσετε την ημερομηνία κατάψυξης, την προθεσμία και το όνομα του τροφικού στη συσκευασία ανάλογα με τις περιόδους αποθήκευσης διαφορετικών τροφίμων.
- **ΠΡΟΕΙΔΟΠΟΙΗΣΗ:** Οξύ, αλκάλια και αλάτι κ.λπ.θα μπορούσαν να διαβρώσουν την εσωτερική επιφάνεια του καταψύκτη. Μην τοποθετείτε τα τρόφιμα που έχουν αυτές τις ουσίες (π.χ. ψάρια θάλασσας) απευθείας στην εσωτερική επιφάνεια. Το αλμυρό νερό στην κατάψυξη πρέπει να καθαριστεί αμέσως.
- Μην υπερβαίνετε τους χρόνους αποθήκευσης τροφίμων που προτείνουν οι κατασκευαστές. Βγάλτε μόνο την απαιτούμενη ποσότητα τροφής από την κατάψυξη.
- Καταναλώστε τα αποψυγμένα τρόφιμα γρήγορα. Τα αποψυγμένα τρόφιμα δεν μπορούν να καταψυχθούν εκ νέου εκτός εάν πρώτα μαγειρευτούν· διαφορετικά ενδέχεται να μην είναι ασφαλή για βρώση.
- Μην τοποθετείτε υπερβολικές ποσότητες νωπών τροφίμων στον θάλαμο κατάψυξης. Ανατρέξτε στην ικανότητα κατάψυξης του καταψύκτη - Δείτε στο ΤΕΧΝΙΚΑ ΔΕΔΟΜΕΝΑ ή δεδομένα στην πινακίδα τύπου.
- Τα τρόφιμα μπορούν να αποθηκευτούν στον καταψύκτη σε θερμοκρασία τουλάχιστον -18° C για 2 έως 12 μήνες, ανάλογα με τις ιδιότητές του (π.χ. κρέας: 3-12 μήνες, λαχανικά: 6-12 μήνες)
- Κατά την κατάψυξη νωπών τροφίμων, αποφύγετε την επαφή με ήδη κατεψυγμένα ή αποψυγμένα τρόφιμα.

Κατά την αποθήκευση εμπορικά κατεψυγμένων τροφίμων, ακολουθήστε αυτές τις οδηγίες:

- Να ακολουθείτε πάντα τις οδηγίες των παρασκευαστών για το χρονικό διάστημα για το οποίο πρέπει να αποθηκεύετε τρόφιμα. Να μην υπερβαίνετε αυτές τις οδηγίες!
- Προσπαθήστε να διατηρήσετε το χρονικό διάστημα μεταξύ αγοράς και αποθήκευσης όσο το δυνατόν συντομότερο για να διατηρήσετε την ποιότητα των τροφίμων.
- Αγοράστε κατεψυγμένα τρόφιμα, τα οποία έχουν αποθηκευτεί σε θερμοκρασία -18 °C ή χαμηλότερη.
- Αποφύγετε να αγοράζετε τρόφιμα που έχουν πάγο ή δροσοπάγο πάνω στη συσκευασία - Αυτό υποδηλώνει ότι τα προϊόντα μπορεί να έχουν αποψυχτεί μερικώς και να έχουν καταψυχθεί ξανά κάποια στιγμή, οι αυξήσεις της θερμοκρασίας επηρεάζουν την ποιότητα των τροφίμων.

ΕΙΔΟΠΟΙΗΣΗ

Κρατήστε απόσταση μεγαλύτερη από 10 mm μεταξύ των τροφίμων που τοποθετούνται και των αεραγωγών, για να εξασφαλίσετε το ψυκτικό αποτέλεσμα.

Συμβουλές Εξοικονόμησης Ενέργειας

- Βεβαιωθείτε ότι η συσκευή αερίζεται σωστά (δείτε ΕΓΚΑΤΑΣΤΑΣΗ).
- Μην εγκαθιστάτε τη συσκευή σε σημείο με άμεσο ηλιακό φως ή κοντά σε πηγές θερμότητας (π.χ. σόμπες, θερμαντήρες).
- Αποφύγετε την άσκοπα χαμηλή θερμοκρασία στη συσκευή. Η κατανάλωση ενέργειας αυξάνεται όσο χαμηλότερη είναι η θερμοκρασία στη συσκευή.
- Λειτουργίες όπως το POWER-FREEZE καταναλώνουν περισσότερη ενέργεια.
- Αφήστε το ζεστό φαγητό να κρυώσει πριν το τοποθετήσετε μέσα στη συσκευή.
- Να ανοίγετε την πόρτα της συσκευής όσο το δυνατόν λιγότερες φορές και για όσο πιο σύντομα γίνεται.
- Μην γεμίζετε και φορτώνετε υπερβολικά τη συσκευή για να αποφύγετε τη φραγή του αέρα χαμηλά.
- Αποφύγετε το να υπάρχει αέρας μέσα στη συσκευασία των τροφίμων.
- Διατηρείτε τα λάστιχα της πόρτας καθαρά, ώστε η πόρτα να κλείνει πάντα σωστά.
- Να αποψύχετε τα κατεψυγμένα τρόφιμα στο χώρο αποθήκευσης του ψυγείου.
- Η διαμόρφωση εξοικονόμησης ενέργειας απαιτεί τη διατήρηση του συρταριού, του κουτιού τροφίμων και των ραφιών όπως ακριβώς είναι, δηλαδή στην εργοστασιακή τους κατάσταση, και την τοποθέτηση των τροφίμων με τέτοιο τρόπο, ώστε να μην εμποδίζεται η έξοδος αεραγωγού.

Καθαρισμός

1. Καθαρίστε τη συσκευή μόνο όταν υπάρχουν αποθηκευμένα λίγα ή καθόλου τρόφιμα.
2. Η συσκευή πρέπει να καθαρίζεται κάθε τέσσερις εβδομάδες για καλή συντήρηση και για την αποφυγή αποθηκευμένων τροφίμων με δυσάρεστες οσμές.

ΠΡΟΕΙΔΟΠΟΙΗΣΗ

- Αποσυνδέστε τη συσκευή από την τροφοδοσία πριν από τον καθαρισμό.
- Μην καθαρίζετε τη συσκευή με σκληρές βούρτσες, συρμάτινες βούρτσες, σκόνη απορρυπαντικού, βενζίνη, οξικό αμύλιο, ακετόνη και παρόμοια οργανικά διαλύματα, όξινα ή αλκαλικά διαλύματα. Καθαρίστε με ειδικό απορρυπαντικό ψυγείου για να αποφύγετε ζημιές.
- Μην ψεκάζετε ή ξεπλένετε τη συσκευή κατά τον καθαρισμό.
- Μην χρησιμοποιείτε σπρέι νερού ή ατμό για να καθαρίσετε τη συσκευή.
- Μην καθαρίζετε τα κρύα γυάλινα ράφια με ζεστό νερό. Η απότομη αλλαγή θερμοκρασίας μπορεί να προκαλέσει το σπάσιμο του γυαλιού.
- Μην αγγίζετε την εσωτερική επιφάνεια του χώρου αποθήκευσης του καταψύκτη, ειδικά με βρεγμένα χέρια, καθώς τα χέρια σας μπορεί να παγώσουν στην επιφάνεια.
- Σε περίπτωση θέρμανσης ελέγξτε την κατάσταση των κατεψυγμένων αγαθών.

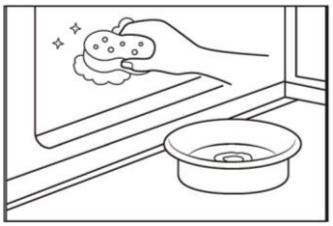

- Διατηρείτε πάντα το λάστιχο της πόρτας καθαρό.
- Καθαρίστε το εσωτερικό και το περίβλημα της συσκευής με ένα σφουγγάρι βρεγμένο σε ζεστό νερό και ουδέτερο απορρυπαντικό.

1. Παρακαλώ τρίψτε το εσωτερικό και το εξωτερικό του ψυγείου, συμπεριλαμβανομένης της σφράγισης των θυρών, της σχάρας της πόρτας, των γυάλινων ραφιών, των κιβωτίων και ούτω καθεξής, με μια μαλακή πετσέτα ή σφουγγάρι βουτηγμένο σε ζεστό νερό (μπορείτε να προσθέσετε ουδέτερο απορρυπαντικό στο ζεστό νερό).
2. Εάν χυθεί υγρό, αφαιρέστε όλα τα μολυσμένα μέρη, ξεπλύνετε απευθείας με το νερό ροής, στεγνώστε και τοποθετήστε το πίσω στο ψυγείο.
3. Εάν υπάρχει χυμένη κρέμα (όπως η κρέμα γάλακτος, το παγωτό που λιώνει), αφαιρέστε όλα τα μολυσμένα μέρη, βάλτε στο ζεστό νερό με περίπου 40 °C για κάποιο χρονικό διάστημα, στη συνέχεια ξεπλύνετε με το νερό ροής, στεγνώστε και τοποθετήστε το ξανά στο ψυγείο.
4. Σε περίπτωση που κάποιο μικρό μέρος ή εξάρτημα κολλήσει μέσα στο ψυγείο (ανάμεσα σε ράφια ή συρτάρια), χρησιμοποιήστε μια μικρή μαλακή βούρτσα για να το απελευθερώσετε. Εάν δεν μπορέσετε να φτάσετε το εξάρτημα, επικοινωνήστε με την υπηρεσία Haier

- Ξεπλύνετε και στεγνώστε με μαλακό πανί.
- Μην καθαρίζετε κανένα από τα μέρη της συσκευής σε πλυντήριο πιάτων.
- Αφήστε τουλάχιστον 5 λεπτά πριν από την επανεκκίνηση της συσκευής, καθώς η συχνή εκκίνηση μπορεί να προκαλέσει ζημιά στον συμπιεστή.

Απόψυξη

Η απόψυξη του θαλάμου καταψύκτη γίνεται αυτόματα, δεν απαιτείται χειροκίνητη λειτουργία.

Καθαρισμός του δοχείου νερού

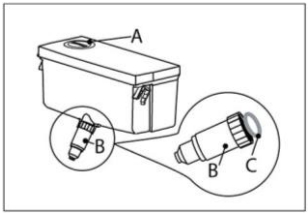

1. Βγάλτε το δοχείο νερού από τη συσκευή.
2. Αφαιρέστε το κάλυμμα (A).
3. Ξεβιδώστε το στόμιο του διανομέα (B).
4. Καθαρίστε το δοχείο και το στόμιο διανομής με ζεστό νερό και υγρό απορρυπαντικό πιάτων. Βεβαιωθείτε ότι όλο το σαπούνι έχει ξεπλυθεί τελείως.
5. Τοποθετήστε το στόμιο διανομέα (B) και φροντίστε να είναι καλά βιδωμένο στο δοχείο νερού και ότι το O-ρινγκ (C) είναι στη θέση του.

ΕΙΔΟΠΟΙΗΣΗ

- Εάν το δοχείο νερού δεν έχει τοποθετηθεί σωστά, μπορεί να στάξει νερό από τη σύνδεση.
- Μην ασκείτε υπερβολική δύναμη κατά την αφαίρεση ή την εγκατάσταση του δοχείου νερού, για να αποτραπούν ζημιές στο δοχείο.

Αντικατάσταση των λαμπτήρων LED

ΠΡΟΕΙΔΟΠΟΙΗΣΗ!

Μην αντικαθιστάτε μόνοι σας τον λαμπτήρα LED, πρέπει να αντικατασταθεί μόνον από τον κατασκευαστή ή από τον εξουσιοδοτημένο αντιπρόσωπο σέρβις.

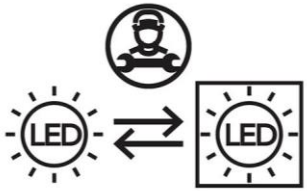

Ο λαμπτήρας υιοθετεί το LED ως πηγή φωτός του, που χαρακτηρίζεται για τη χαμηλή κατανάλωση ενέργειας και τη μακριά διάρκεια ζωής.
Εάν υπάρχει κάποια ανωμαλία, επικοινωνήστε με την εξυπηρέτηση πελατών. Δείτε την ενότητα ΕΞΥΠΗΡΕΤΗΣΗ ΠΕΛΑΤΩΝ.

Παράμετροι του λαμπτήρα:

Θάλαμος ψυγείου: 12 V, 4 W
Θάλαμος καταψύκτη: 12 V, 2W*3 W

Μακροπρόθεσμη αχρηστία

Εάν η συσκευή δεν πρόκειται να χρησιμοποιηθεί για παρατεταμένο χρονικό διάστημα και δεν σκοπεύετε να ενεργοποιήσετε τη λειτουργία Holiday του ψυγείου:

1. Αφαιρέστε όλα τα προϊόντα:
2. Αποσυνδέστε το καλώδιο τροφοδοσίας:
3. Καθαρίστε τη συσκευή όπως περιγράφεται στις προηγούμενες ενότητες:
4. Κρατήστε τις πόρτες ανοιχτές για να αποτρέψετε τη δημιουργία οσμών στο εσωτερικό του θαλάμου.

ΕΙΔΟΠΟΙΗΣΗ

Απενεργοποιήστε τη συσκευή μόνο εάν είναι απολύτως απαραίτητο.

Πολλά προβλήματα που παρουσιάζονται θα μπορούσαν να επιλυθούν από τον εαυτό σας χωρίς ειδική εμπειρογνωμοσύνη. Σε περίπτωση προβλήματος, ελέγξτε όλες τις εμφανιζόμενες δυνατότητες και ακολουθήστε τις παρακάτω οδηγίες προτού επικοινωνήσετε με το τμήμα εξυπηρέτησης πελατών μετά την πώληση. Δείτε την ενότητα ΕΞΥΠΗΡΕΤΗΣΗ ΠΕΛΑΤΩΝ.

ΠΡΟΕΙΔΟΠΟΙΗΣΗ

- Πριν από τη συντήρηση, απενεργοποιήστε τη συσκευή και αποσυνδέστε το φις από την πρίζα.
- Ο ηλεκτρικός εξοπλισμός πρέπει να συντηρείται μόνο από εξειδικευμένους ηλεκτρολόγους, επειδή οι ακατάλληλες επισκευές μπορούν να προκαλέσουν σημαντικές επακόλουθες ζημιές.
- Μια κατεστραμμένη τροφοδοσία θα πρέπει να αντικατασταθεί μόνο από την εξυπηρέτηση πελατών, τον αντιπρόσωπο του σέρβις ή παρόμοια εξουσιοδοτημένα πρόσωπα, προς αποφυγή κινδύνων.

Πρόβλημα	Πιθανή αιτία	Πιθανή λύση
Ο συμπιεστής δεν λειτουργεί.	• Το βύσμα δικτύου δεν είναι συνδεδεμένο στην πρίζα.	• Συνδέστε την πρίζα.
	• Η συσκευή βρίσκεται στον κύκλο απόψυξης	• Αυτό είναι φυσιολογικό για αυτόματη απόψυξη
Η συσκευή λειτουργεί συχνά ή λειτουργεί για πολύ μεγάλο χρονικό διάστημα.	• Η εσωτερική και η εξωτερική θερμοκρασία είναι πολύ υψηλή.	• Είναι φυσιολογικό η συσκευή να λειτουργεί περισσότερο.
	• Η συσκευή απενεργοποιήθηκε για ένα χρονικό διάστημα.	• Κανονικά, χρειάζονται 8 έως 12 ώρες για να κρυώσει εντελώς η συσκευή.
	• Η πόρτα της συσκευής δεν είναι καλά κλειστή.	• Κλείστε την πόρτα/ συρτάρι και βεβαιωθείτε ότι η συσκευή βρίσκεται σε επίπεδη επιφάνεια και ότι δεν υπάρχει τροφή ή δοχείο που να «χτυπά» πάνω στην πόρτα.
	• Η πόρτα ανοίγει πολύ συχνά ή για μεγάλα χρονικά διαστήματα.	• Μην ανοίγετε την πόρτα/ το συρτάρι πολύ συχνά.
	• Η ρύθμιση θερμοκρασίας για την κατάψυξη είναι πολύ χαμηλή.	• Ρυθμίστε τη θερμοκρασία ψηλότερα μέχρι να ληφθεί ικανοποιητική θερμοκρασία ψυγείου. Χρειάζονται 24 ώρες για να σταθεροποιηθεί η θερμοκρασία του ψυγείου.
	• Το λάστιχο της πόρτας είναι βρώμικο, έχει φθαρεί, έχει ρωγμές ή δεν ταιριάζει.	• Καθαρίστε την τσιμούχα πόρτας/ συρταριού ή αντικαταστήστε την από την εξυπηρέτηση πελατών.
	• Η απαιτούμενη κυκλοφορία του αέρα δεν είναι εγγυημένη.	• Εξασφαλίστε επαρκή αερισμό.

ΑΝΤΙΜΕΤΩΠΙΣΗ ΠΡΟΒΛΗΜΑΤΩΝ

Πρόβλημα	Πιθανή αιτία	Πιθανή λύση
Το εσωτερικό του ψυγείου είναι βρώμικο ή/και μυρίζει άσχημα.	• Το εσωτερικό του ψυγείου χρειάζεται καθαρισμό. • Τα τρόφιμα με έντονη οσμή αποθηκεύονται στο ψυγείο.	• Καθαρίστε το εσωτερικό του ψυγείου. • Τυλίξτε καλά το φαγητό.
Δεν υπάρχει αρκετή ψύξη στο εσωτερικό της συσκευής.	• Η θερμοκρασία είναι πολύ υψηλή. • Έχουν αποθηκευτεί πολύ ζεστά τρόφιμα. • Πάρα πολύ φαγητό έχει αποθηκευτεί ταυτόχρονα. • Τα αγαθά είναι πολύ κοντά το ένα στο άλλο. • Κάποια πόρτα ή συρτάρι της συσκευής δεν έχει κλείσει καλά. • Η πόρτα/ το συρτάρι ανοίγει πολύ συχνά ή για μεγάλα χρονικά διαστήματα.	• Επαναφέρετε τη θερμοκρασία. • Πάντα να ψύχετε τα αγαθά πριν τα αποθηκεύετε. • Να αποθηκεύετε πάντα μικρές ποσότητες τροφίμων. • Αφήστε ένα κενό μεταξύ πολλών τροφίμων που επιτρέπουν τη ροή του αέρα. • Κλείστε την πόρτα / συρτάρι. • Μην ανοίγετε την πόρτα/ το συρτάρι πολύ συχνά.
Υπάρχει αρκετή ψύξη στο εσωτερικό της συσκευής.	• Η θερμοκρασία είναι πολύ χαμηλή. • Η λειτουργία Super-Frz/ Super-Cool είναι ενεργοποιημένη ή λειτουργεί για μεγάλο διάστημα.	• Επαναφέρετε τη θερμοκρασία. • Απενεργοποιήστε τη λειτουργία Super-Frz Super-Cool
Σχηματισμός υγρασίας στο εσωτερικό του διαμερίσματος του ψυγείου.	• Το κλίμα είναι πολύ ζεστό και πολύ υγρό. • Κάποια πόρτα ή συρτάρι της συσκευής δεν έχει κλείσει καλά. • Η πόρτα/ το συρτάρι ανοίγει πολύ συχνά ή για μεγάλα χρονικά διαστήματα. • Τα δοχεία τροφίμων ή τα υγρά παραμένουν ανοιχτά.	• Αυξήστε τη θερμοκρασία. • Κλείστε την πόρτα / συρτάρι. • Μην ανοίγετε την πόρτα / το συρτάρι πολύ συχνά. • Αφήστε τα ζεστά τρόφιμα να κρυώσουν σε θερμοκρασία δωματίου και καλύψτε τα τρόφιμα και τα υγρά.
Η υγρασία συσσωρεύεται στα ψυγεία έξω από την επιφάνεια ή ανάμεσα σε πόρτες/ πόρτα και συρτάρι.	• Το κλίμα είναι πολύ ζεστό και πολύ υγρό. • Η πόρτα δεν είναι ερμητικά κλειστή. Ο κρύος αέρας στη συσκευή και ο ζεστός αέρας έξω από αυτήν συμπυκνώνονται.	• Αυτό είναι φυσιολογικό σε υγρό κλίμα και θα αλλάξει όταν μειώνεται η υγρασία. • Βεβαιωθείτε ότι η πόρτα / συρτάρι είναι καλά κλειστή.

Πρόβλημα	Πιθανή αιτία	Πιθανή λύση
Ισχυρός πάγος και παγετός στο διαμέρισμα του καταψύκτη.	• Τα εμπορεύματα δεν είχαν συσκευαστεί επαρκώς. • Κάποια πόρτα ή συρτάρι της συσκευής δεν έχει κλείσει καλά. • Η πόρτα/ το συρτάρι ανοίγει πολύ συχνά ή για μεγάλα χρονικά διαστήματα. • Η φλάντζα πόρτας/ συρταριού είναι βρώμικη, φθαρμένη, ραγισμένη ή αταίριαστη. • Κάτι στο εσωτερικό εμποδίζει την πόρτα / συρτάρι να κλείσει σωστά.	• Πάντα να συσκευάζετε καλά τα προϊόντα. • Κλείστε την πόρτα / συρτάρι. • Μην ανοίγετε την πόρτα/ το συρτάρι πολύ συχνά. • Καθαρίστε την τσιμούχα πόρτας/συρταριού ή αντικαταστήστε τις με νέες. • Επανατοποθετήστε τα ράφια, τα ράφια πόρτας, ή τα εσωτερικά δοχεία για να επιτραπεί το κλείσιμο της πόρτας/ συρταριού.
Οι πλευρές του ντουλαπιού και του λάστιχου της πόρτας θερμαίνονται.		• Αυτό είναι φυσιολογικό.
Η συσκευή κάνει αφύσικους ήχους.	• Η συσκευή δεν βρίσκεται σε επίπεδο έδαφος. • Η συσκευή αγγίζει κάποιο αντικείμενο γύρω της.	• Ρυθμίστε τα πόδια για να ισιώσετε τη συσκευή. • Αφαιρέστε τα αντικείμενα γύρω από τη συσκευή.
Ένας ελαφρύς ήχος πρέπει να ακούγεται παρόμοιος με αυτόν του ρέοντος νερού.		• Αυτό είναι φυσιολογικό.
Θα ακούσετε ένα ηχητικό σήμα συναγερμού.	• Η πόρτα του χώρου αποθήκευσης ψυγείου είναι ανοιχτή.	• Κλείστε την πόρτα.
Θα ακούσετε ένα αχνό βουητό.	• Το σύστημα κατά της συμπύκνωσης λειτουργεί.	• Αυτό αποτρέπει τη συμπύκνωση και είναι φυσιολογικό.
Το σύστημα εσωτερικού φωτισμού ή ψύξης δεν λειτουργεί.	• Το βύσμα δικτύου δεν είναι συνδεδεμένο στην πρίζα. • Η παροχή ρεύματος δεν είναι άθικτη. • Η λυχνία-LED είναι εκτός λειτουργίας.	• Συνδέστε την πρίζα. • Ελέγξτε την παροχή ηλεκτρικού ρεύματος στο δωμάτιο. Καλέστε την τοπική εταιρεία ηλεκτρισμού. • Καλέστε την υπηρεσία για αλλαγή της λυχνίας.

Για να επικοινωνήσετε με την τεχνική βοήθεια, επισκεφθείτε τον ιστότοπό μας: https://corporate.haier-europe.com/en/

Στην ενότητα "ιστότοπος", επιλέξτε τη μάρκα του προϊόντος σας και τη χώρα σας. Θα ανακατευθυνθείτε στον συγκεκριμένο ιστότοπο, όπου μπορείτε να βρείτε τον αριθμό τηλεφώνου και τη φόρμα για να επικοινωνήσετε με την τεχνική υποστήριξη.

Διακοπή ρεύματος

Σε περίπτωση διακοπής ρεύματος, τα τρόφιμα πρέπει να παραμένουν με ασφάλεια κρύα και σε συνθήκες ψύξης για περίπου 5 ώρες.
Ακολουθήστε αυτές τις συμβουλές κατά τη διάρκεια παρατεταμένης διακοπής ρεύματος, ειδικά το καλοκαίρι:

- Ανοίγετε την πόρτα/ συρτάρι όσο το δυνατόν λιγότερες φορές.
- Μη βάζετε επιπλέον τρόφιμα στη συσκευή κατά τη διάρκεια διακοπής ρεύματος.
- Εάν δοθεί προηγούμενη ειδοποίηση για διακοπή ρεύματος και η διάρκεια διακοπής είναι μεγαλύτερη από 5 ώρες, φτιάξτε λίγο πάγο και τοποθετήστε τον σε ένα δοχείο στο πάνω μέρος του ψυγείου.
- Ο έλεγχος των εμπορευμάτων απαιτείται αμέσως μετά τη διακοπή.
- Καθώς η θερμοκρασία στο ψυγείο θα αυξηθεί κατά τη διάρκεια διακοπής ρεύματος ή άλλης βλάβης, η περίοδος αποθήκευσης και η βρώσιμη ποιότητα των τροφίμων θα μειωθούν. Οποιοδήποτε φαγητό αποψύχεται πρέπει να καταναλώνεται ή να μαγειρεύεται και να καταψύχεται (όταν επιτρέπεται αυτή η διαδικασία) λίγο μετά για την αποφυγή κινδύνων για την υγεία.

Λειτουργία μνήμης κατά τη διακοπή ρεύματος

Μετά την αποκατάσταση του ρεύματος, η συσκευή συνεχίζει με τις ρυθμίσεις που είχαν ρυθμιστεί πριν από την διακοπή ρεύματος.

Δελτίο προϊόντος σύμφωνα με τον κανονισμό (ΕΕ) Αριθ. 2019/2016

Μάρκα	**Haier**
Όνομα μοντέλου / αναγνωριστικό	HCR5818DWMX
Κατηγορία του μοντέλου	Ψυγειοκαταψύκτης
Κατηγορία ενεργειακής απόδοσης	D
Ετήσια κατανάλωση ενέργειας (kWh/a) (1)	236
Συνολικός όγκος (L)	470
Όγκος ψυγείου (L)	297
Όγκος καταψύκτη (L)	173
Αξιολόγηση με αστέρια	****
Σύστημα χωρίς πάγο	Ναι
Χωρητικότητα κατάψυξης (κιλά/24 ώρες)	14
Κλιματική κλάση (2)	SN, N, ST, T
Κατηγορία εκπομπών θορύβου και εκπομπών αερόφερτου ακουστικού θορύβου (dB(A) re 1pW)	B(35)
Χρόνος αύξησης θερμοκρασίας (ώρες)	10
Τύπος συσκευής	Αυτόνομη ελεύθερη τοποθέτηση

Επεξηγήσεις:

(1) Με βάση τα αποτελέσματα των δοκιμών συμμόρφωσης με τα πρότυπα 24ωρης λειτουργίας. Η πραγματική κατανάλωση ενέργειας εξαρτάται από τις συνήθειες χρήσης και την τοποθεσία της συσκευής.

(2) Προδιαγραφές κλιματικής κλάσης:
Κλιματική κατάταξη SN: Αυτή η συσκευή προορίζεται για χρήση σε θερμοκρασία περιβάλλοντος μεταξύ + 10 °C και +32 °C
Κλιματική κατάταξη N: Αυτή η συσκευή προορίζεται για χρήση σε θερμοκρασία περιβάλλοντος μεταξύ + 16 °C και +32 °C
Κλιματική κατάταξη ST: Αυτή η συσκευή προορίζεται για χρήση σε θερμοκρασία περιβάλλοντος μεταξύ + 16 °C και +38 °C
Κλιματική κατάταξη T: Αυτή η συσκευή προορίζεται για χρήση σε θερμοκρασία περιβάλλοντος μεταξύ + 16 °C και +43 °C

Πρόσθετα τεχνικά δεδομένα

Τάση / Συχνότητα	220 V / 50 Hz
Ρεύμα εισόδου (A)	1.5
Κύρια ασφάλεια (A)	16
Ψυκτικό μέσο	R600a
Διαστάσεις (Υ×Π×Β σε mm)	1850×830×594

Σας συνιστούμε να επικοινωνήσετε με την Εξυπηρέτηση Πελατών της Haier και να χρησιμοποιείτε γνήσια ανταλλακτικά. Σε περίπτωση δυσλειτουργίας της συσκευής, ανατρέξτε πρώτα στην ενότητα «Αντιμετώπιση προβλημάτων».

Εάν το πρόβλημα εξακολουθεί να υφίσταται, επικοινωνήστε με τον τοπικό σας αντιπρόσωπο,

το Ευρωπαϊκό Κέντρο Εξυπηρέτησης Πελατών (βλ. αριθμούς τηλεφώνου παρακάτω) ή επισκεφθείτε το www.haier.com και περιηγηθείτε στην ενότητα «Υπηρεσία Υποστήριξης» για να υποβάλετε ένα αίτημα εξυπηρέτησης, ή αποκτήστε πρόσβαση στις Συχνές Ερωτήσεις.

Όταν επικοινωνείτε με την εξυπηρέτηση μετά την πώληση, παρέχετε τα ακόλουθα στοιχεία (που βρίσκονται στην ετικέτα διαβάθμισης)

Μοντέλο _____

Σειριακός αριθμός. _____

Ελέγξτε επίσης την κάρτα εγγύησης που συνοδεύει το προϊόν (σε περίπτωση που προκύψει αξίωση εγγύησης).

Ευρωπαϊκό Τηλεφωνικό Κέντρο		
Χώρα*	Αριθμός τηλεφώνου	Έξοδα
Haier Italy (IT)	199 100912	
Haier Spain (ES)	902 509 123	
Haier Germany (DE)	0180 5 39 39 99	• Χρέωση σταθερού δικτύου: 14 λ/λεπτό • Χρέωση κινητού δικτύου: έως 42 λ/λεπτό
Haier Austria (AT)	0820 001 205	• Χρέωση σταθερού δικτύου: 14,53 λ/λεπτό • Όλες οι άλλες χρεώσεις γραμμής: έως 20 λ/λεπτό
Haier United Kingdom (UK)	0333 003 8122	
Haier France (FR)	0980 406 409	

ΕΞΥΠΗΡΕΤΗΣΗ ΠΕΛΑΤΩΝ

Όροι εγγύησης

Για άλλες χώρες/περιοχές, ανατρέξτε στο : www.haier.com

Haier Europe Trading Ltd., UK Branch

Διεύθυνση: Westgate House, Westgate, Ealing, London W5 1YY

Διάρκεια εγγύησης της ψυκτικής συσκευής:

Η ελάχιστη εγγύηση είναι:

- Χώρες ΕΕ: 2 χρόνια
- Τουρκία: 3 χρόνια
- Ηνωμένο Βασίλειο: 1 έτος
- Ρωσία: 1 έτος
- Σουηδία: 3 χρόνια
- Σερβία: 2 χρόνια
- Νορβηγία: 5 χρόνια
- Μαρόκο: 1 έτος
- Αλγερία: 6 μήνες
- Τυνησία: Δεν υπάρχουν υποχρεωτικές νομοθετικές απαιτήσεις εγγύησης

Διάρκεια προμήθειας ανταλλακτικών

(Από την ημερομηνία διάθεσης στην αγορά της τελευταίας μονάδας αυτού του μοντέλου):

- Βασικά ηλεκτρονικά εξαρτήματα (θερμοστάτης/αισθητήρας θερμοκρασίας/πλακέτα κυκλώματος/ φωτισμός): ≥ 7 χρόνια
- Μηχανικά κατασκευαστικά εξαρτήματα (λαβές πορτών/μεντεσέδες/ράφια/συρτάρια): ≥ 7 χρόνια
- Στοιχεία στεγανοποίησης (τσιμούχες πορτών): ≥ 10 χρόνια

Για περισσότερες πληροφορίες σχετικά με το προϊόν, επισκεφθείτε https://eprel.ec.europa.eu/ ή σαρώστε τον κωδικό QR που βρίσκεται στην ενεργειακή ετικέτα της συσκευής.

Haier



Manual de usuario

Frigorífico-congelador

HCR5818DWMX

ES

ÍNDICE

INFORMACIÓN DE SEGURIDAD

Antes del primer uso 5
Advertencias de instalación 5
Advertencias para el uso diario 5
Advertencias para el uso diario 6
Mantenimiento y limpieza 7
Información sobre el gas refrigerante 7

INSTALACIÓN

Antes de la instalación 8
Nivelación y alineación de la puerta 9
Encendido de la alimentación eléctrica 11
Traslado del aparato para su reubicación 11

FUNCIONAMIENTO

Antes del uso 12
Descripción del producto 13
Panel de control 14
Ajuste y desmontaje de los componentes 18

FUNCIÓN SMART

Conexión con la aplicación hOn 21

ALMACENAMIENTO CON AHORRO ENERGÉTICO

Sugerencias de almacenamiento para el frigorífico 22
Consejos de ahorro de energía 25

MANTENIMIENTO

Limpieza 26
Descongelación 26
Limpieza del depósito de agua 27
Sustitución de las lámparas LED 28

SOLUCIÓN DE PROBLEMAS

Problema, Posible causa, Posible solución 29

DATOS TÉCNICOS

Datos técnicos 33

ATENCIÓN AL CLIENTE

Atención al cliente 35

Gracias por comprar un producto Haier.

Lea atentamente este manual antes de utilizarlo. El manual contiene información importante que le ayudará a lograr un rendimiento óptimo y a garantizar que la instalación, el uso y el mantenimiento sean seguros y adecuados.

Conserve este manual en un lugar accesible para poder realizar consultas en cualquier momento sobre el funcionamiento seguro y correcto del frigorífico.

Si vende, dona o deja el frigorífico al mudarse, debe entregarse este manual al nuevo propietario para garantizar que se familiariza con las características y las advertencias de seguridad del aparato.

Uso previsto

- Este electrodoméstico está diseñado para enfriar y congelar alimentos. Ha sido diseñado exclusivamente para su uso en aplicaciones domésticas y similares, como:
  - Cocinas para personal en tiendas, oficinas y otros entornos de trabajo.
  - Uso en casas rurales y por clientes de hoteles, moteles y otros entornos de tipo residencial.
  - Alojamientos turísticos del tipo "bed and breakfast".
  - Catering y aplicaciones similares no minoristas.
- No está destinado a un uso comercial o industrial. No se permite realizar cambios o modificaciones en el electrodoméstico. Un uso no previsto puede causar riesgos y la pérdida de los derechos de reclamación por garantía.

Normas y directivas CE o UKCA

Este producto cumple los requisitos de todas las directivas de la UE aplicables con las correspondientes normas acordadas y normas del RU que establecen el marcado CE o UKCA.

Accesorios

Verifique los accesorios y la documentación según la siguiente lista:



Etiqueta energética



Tarjeta de garantía



Manual de usuario

ADVERTENCIA: Información de seguridad importante

AVISO: Información general y consejos

Información medioambiental

Eliminación



Ayude a proteger el medio ambiente y la salud humana. Tire el embalaje en los contenedores correspondientes para reciclarlo. Ayude a reciclar los residuos de aparatos eléctricos y electrónicos.

No deseche los aparatos marcados con este símbolo en la basura doméstica. Lleve el producto a su centro de reciclaje local o póngase en contacto con su oficina municipal.

ADVERTENCIA: Riesgo de incendio/materiales inflamables



El símbolo indica que existe riesgo de incendio dado que se utilizan materiales inflamables. Tenga cuidado de no provocar un incendio por la ignición del material inflamable.

¡ADVERTENCIA!

¡PELIGRO DE LESIONES O ASFIXIA!

El manejo de refrigerantes y gases debe realizarlo personal cualificado. Asegúrese de que los circuitos/tubos de refrigerante no estén dañados antes de proceder a la eliminación adecuada. Desconecte el electrodoméstico de la red eléctrica. Corte el cable de alimentación y deshágase de él de la forma adecuada. Retire todas las bandejas y cajones. Retire o inhabilite los cierres y las juntas de la puerta para evitar que niños o mascotas queden atrapados dentro del electrodoméstico.

Antes del primer uso, lea atentamente todas las instrucciones de seguridad.



¡ADVERTENCIA!

Antes del primer uso

- Compruebe que el aparato no presente daños de transporte.
- Retire y elimine correctamente todos los materiales de embalaje, manteniéndolos fuera del alcance de los niños.
- Deje el aparato en posición vertical al menos durante 2 horas antes de la instalación para estabilizar el circuito de refrigerante.
- Levante y desplace siempre el aparato entre dos o más personas (debido a su peso, nunca debe manipularlo solo).

Advertencias de instalación

- Coloque el aparato en un lugar bien ventilado, dejando al menos 10 cm de espacio libre en todos los lados y por encima.
- Evite las ubicaciones húmedas o las zonas propensas a salpicaduras de agua. Si se derrama agua, límpiela inmediatamente con un paño seco y suave.
- No lo instale bajo la luz directa del sol ni cerca de fuentes de calor (por ejemplo, estufas, radiadores).
- Asegúrese de que la ubicación elegida se ajusta a las dimensiones y al propósito del electrodoméstico y colóquelo sobre una superficie nivelada.
- Mantenga las aberturas de ventilación del aparato y los armarios circundantes sin obstrucciones.
- Verifique que la alimentación eléctrica coincida con las especificaciones de la etiqueta de datos técnicos. En caso de duda, consulte a un electricista cualificado.
- Este frigorífico funciona con 220-240 V CA/50 Hz. Las fluctuaciones anormales de la tensión pueden impedir el encendido, dañar el termostato/compresor o provocar ruidos de funcionamiento. Instale un estabilizador automático de tensión si es necesario.
- No utilice adaptadores de varios enchufes ni alargadores.
- Evite colocar tomas de corriente o fuentes de alimentación portátiles detrás del aparato.
- Evite que el cable de alimentación quede atrapado por el frigorífico. No pise nunca el cable de alimentación.
- Utilice una toma de corriente específica, fácilmente accesible y con toma de tierra (el aparato debe estar conectado a tierra).
- **Solo para el Reino Unido:** El cable de alimentación de este electrodoméstico está equipado con un enchufe de 3 cables (a tierra) que se ajusta a una toma de corriente estándar de 3 cables (a tierra). No corte ni desmonte la tercera patilla (toma de tierra). Una vez instalado el electrodoméstico, el enchufe debe estar accesible.
- No dañe el circuito del refrigerante.

Advertencias para el uso diario

- Este electrodoméstico lo pueden utilizar niños a partir de 8 años y personas con capacidades físicas, sensoriales o mentales reducidas, o sin experiencia ni conocimientos previos, siempre y cuando hayan recibido la supervisión y las instrucciones necesarias para utilizar el electrodoméstico de forma segura y comprendan los riesgos que implica.

¡ADVERTENCIA!

Advertencias para el uso diario

- A los niños de 3 a 8 años solo se les debe permitir introducir y retirar alimentos. Está prohibido limpiar o instalar los componentes de refrigeración.
- Se debe vigilar continuamente a los niños menores de 3 años cuando se encuentren cerca del aparato.
- No permita que los niños jueguen con el electrodoméstico.
- Si se produce una fuga de refrigerante u otros gases inflamables cerca del electrodoméstico, apague inmediatamente la válvula de la fuente de gas, abra las puertas/ventanas para ventilar y no desenchufe el frigorífico ni otros dispositivos eléctricos.
- Utilice el aparato en un intervalo de temperatura ambiente de 10 °C a 43 °C. El funcionamiento prolongado fuera de este rango puede provocar un mal funcionamiento.
- No coloque objetos inestables (por ejemplo, objetos pesados, recipientes llenos de agua) encima del frigorífico para evitar riesgos de caída o riesgos eléctricos por contacto con el agua.
- Evite tirar con fuerza de los estantes de la puerta, ya que esto puede provocar una desalineación de la puerta, la separación del portabotellas o el vuelco del electrodoméstico.
- Abra y cierre las puertas utilizando únicamente los tiradores. No introduzca las manos en los huecos estrechos entre las puertas y el armario, para evitar lesiones por atrapamiento. Asegúrese de que no haya niños en la trayectoria de movimiento de la puerta antes de ponerla en funcionamiento.
- Prohíba estrictamente almacenar y utilizar materiales inflamables, explosivos o corrosivos dentro o alrededor del frigorífico.
- Este electrodoméstico es para uso doméstico. No almacene artículos que requieran un control estricto de la temperatura (por ejemplo, medicamentos, cultivos bacterianos, productos químicos).
- No congele nunca líquidos en botellas o latas en el congelador (excepto alcohol de alta graduación). Las bebidas carbonatadas pueden explotar cuando se congelan.
- Evite ajustar el compartimento frigorífico a una temperatura demasiado baja, ya que el modo "Max Cool" puede provocar temperaturas por debajo del punto de congelación. Precaución: Los recipientes de vidrio pueden romperse a bajas temperaturas.
- Utilice guantes aislantes para manipular productos congelados. No los toque nunca con las manos desnudas. No consuma productos congelados (por ejemplo, polos) inmediatamente después de sacarlos del congelador para evitar quemaduras por congelación o por baja temperatura.
- Respuesta de emergencia ante congelaciones: Enjuagar la zona afectada inmediatamente con agua corriente fría. No despegue la piel congelada bruscamente.
- No toque nunca las paredes interiores del congelador con las manos desnudas (sobre todo si están mojadas) para evitar que se le congele la piel.
- Si se ha producido un aumento de temperatura en el congelador, compruebe el estado de los alimentos.

¡ADVERTENCIA!

Advertencias para el uso diario

- Desconecte el aparato antes de un corte de luz o si va a limpiarlo. Espere como mínimo 7 minutos antes de volver a encenderlo, para evitar daños en el compresor por encendidos frecuentes.
- No utilice dispositivos eléctricos en los compartimentos de almacenamiento (excepto los modelos recomendados por el fabricante).

Mantenimiento y limpieza

- Si la limpieza van a realizarla niños, deben estar continuamente supervisados por adultos.
- Desconecte la alimentación antes de realizar cualquier tarea de mantenimiento. Espere como mínimo 5 minutos antes de volver a encender el aparto para evitar daños en el compresor. Al desenchufar, tire del enchufe, no del cable de alimentación.
- Agentes de limpieza prohibidos: Cepillos de cerdas duras; lana de acero; limpiadores abrasivos; gasolina, disolvente de laca, acetona u otros disolventes orgánicos; soluciones ácidas/alcalinas. Recomendado: Utilice limpiadores específicos para frigoríficos a fin de evitar daños.
- No rasque la escarcha con objetos afilados.
- No utilice nunca descongeladores en aerosol, calefactores eléctricos (por ejemplo, calefactores de ambiente, secadores de pelo), vaporizadores u otras fuentes de calor para descongelar o limpiar, ya que podría provocar la deformación del plástico.
- No utilice dispositivos mecánicos ni otros equipos para acelerar el proceso de descongelación, excepto aquellos recomendados por el fabricante.
- Si el cable de alimentación está dañado, deje su sustitución en manos del fabricante, su servicio técnico o cualquier otro profesional cualificado para evitar riesgos.
- Los usuarios no deben intentar realizar reparaciones, desmontajes ni modificaciones. Póngase en contacto con nuestro servicio posventa oficial para cualquier necesidad de mantenimiento.
- Eliminación de polvo de la parte trasera: Retire el polvo de la parte trasera del aparato al menos una vez al año para evitar riesgos de incendio y un mayor consumo de energía.
- No rocíe ni enjuague el electrodoméstico durante la limpieza. Queda terminantemente prohibida la limpieza con chorros de agua o con vapor.
- Nunca limpie los estantes de cristal del compartimento del frigorífico con agua caliente. Los cambios bruscos de temperatura pueden provocar la rotura del cristal.

Información sobre el gas refrigerante

- Este electrodoméstico utiliza refrigerante inflamable, isobutano (R600a). Asegúrese de no dañar el circuito de refrigeración durante el transporte o la instalación. Las fugas de refrigerante pueden provocar irritación ocular o combustión. En caso de fuga: retire inmediatamente cualquier llama abierta; ventile bien la habitación; no desenchufe este aparato ni otros dispositivos eléctricos de la habitación; y póngase en contacto con el servicio de atención al cliente para su manejo.
- Si el refrigerante entra en contacto con los ojos, enjuague continuamente con abundante agua corriente durante al menos 15 minutos. Solicite atención oftalmológica especializada inmediata.

Antes de la instalación

¡ADVERTENCIA!

- Este es un electrodoméstico pesado. Manipúlelo con la ayuda de otra persona.
- Mantenga todo el material de embalaje fuera del alcance de los niños y deséchelo de forma respetuosa con el medio ambiente.
- Saque el electrodoméstico de su embalaje.
- Retire todos los materiales de embalaje.

Condiciones ambientales

La temperatura ambiente debería encontrarse siempre entre 10° C y 43° C, ya que puede influir en la temperatura del interior del frigorífico y en su consumo de energía. No instale el electrodoméstico cerca de otros electrodoméstico emisores de calor (hornos, frigoríficos) sin aislamiento.

Recomendaciones de espacio

Espacio recomendado con la puerta abierta (fig. 1.2.3)

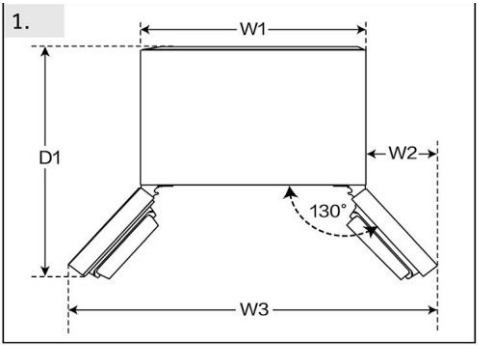

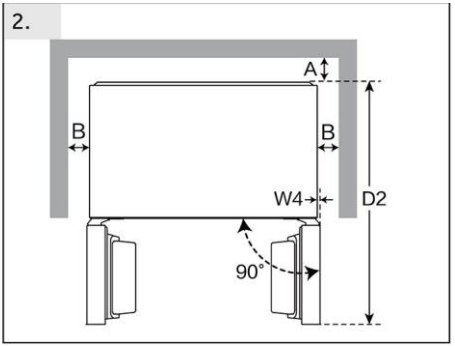

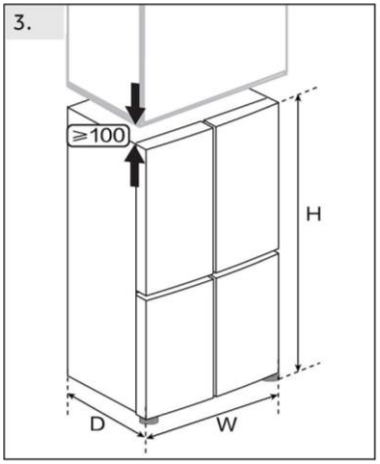

(Unidad: mm)	Número de modelo	
Ancho	W1	830
	W2	142,5
	W3	1115
	W4	0,5
	W	830
Profundidad	D1	920
	D2	976
	D	594
Distancia a la pared trasera	A	6
Distancia a las paredes laterales	B	4
Altura total	H	1850

Nivelación y alineación de la puerta

Para lograr una ventilación suficiente del electrodoméstico por razones de seguridad, debe observarse la información de las secciones cruzadas de ventilación requeridas.

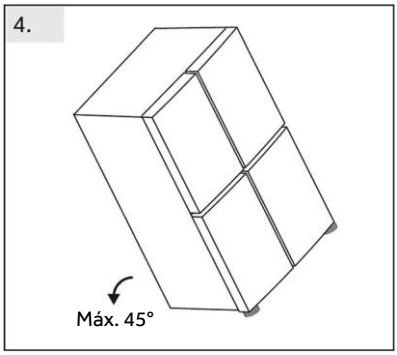

Alineación del aparato (Fig. 4.5.6)

Este electrodoméstico debe colocarse sobre una superficie plana y sólida.

4. Incline el frigorífico ligeramente hacia atrás.

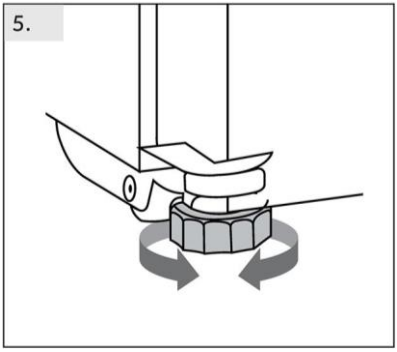

5. Ajuste las patas al nivel deseado.

Asegúrese de que la distancia a la pared del lado de la bisagra sea de al menos 100 mm para que la puerta se abra correctamente.

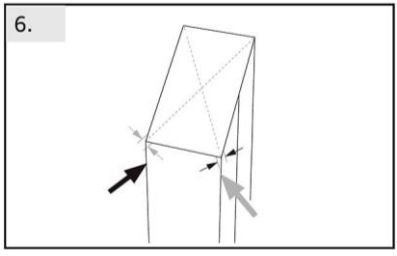

6. Puede comprobarse la estabilidad golpeando alternativamente las diagonales.

El ligero bamboleo debe ser el mismo en ambas direcciones. De lo contrario, el marco puede deformarse y resultar en fugas en las juntas de la puerta. Una ligerísima inclinación hacia atrás facilita el cierre de las puertas.

AVISO

Para un electrodoméstico independiente: este electrodoméstico de refrigeración no está diseñado para ser utilizado como un electrodoméstico integrado.

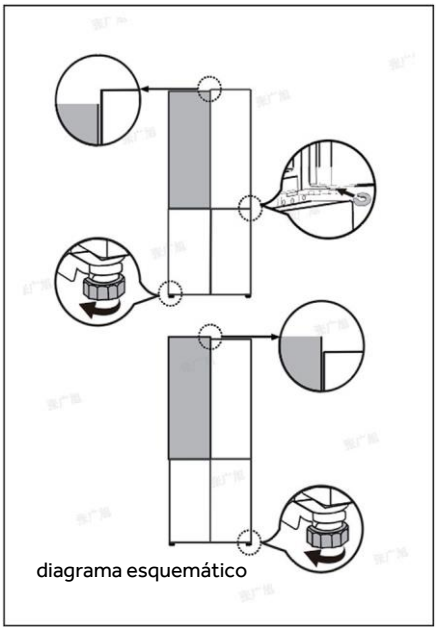
diagrama esquemático

Ajuste de las puertas

Si las puertas no están niveladas, este desajuste puede ser solucionado de la siguiente manera:

Uso de separadores

- Abra la puerta superior y levántela.
- Fije cuidadosamente el separador (incluido en la bolsa de accesorios) en el anillo de plástico blanco de la bisagra central, a mano o utilizando herramientas como alicates. No raye ni abolle la puerta.

Uso de las patas ajustables

Gire la pata ajustable según la dirección de la flecha para subir o bajar la pata.

AVISO

Una vez se empiece a utilizar el frigorífico, puede producirse una alineación desigual de la puerta debido al peso de los alimentos almacenados. Si esto ocurre, ajuste las puertas siguiendo los métodos descritos anteriormente.

¡PRECAUCIÓN!

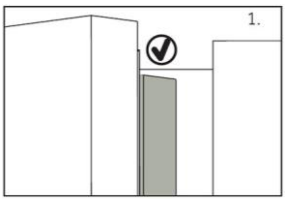

Al cerrar la puerta, la tira vertical de la puerta de la izquierda debe doblarse hacia el interior (1).

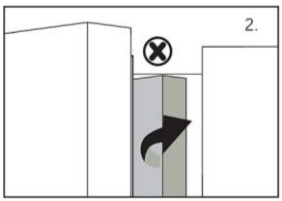

Si intenta cerrar la puerta izquierda y la tira de la puerta vertical no está doblada (2), en primer lugar, debe doblarla, de lo contrario, la tira de la puerta golpeará el eje de fijación o la puerta derecha. Por lo tanto, se dañará la puerta o se producirán fugas.

Dentro del marco hay un elemento calefactor.
La temperatura de la superficie subirá un poco, lo que es normal y no afectará a la función del electrodoméstico.

Encendido de la alimentación eléctrica

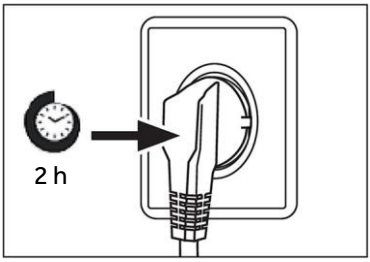

Tiempo de espera

El aceite de lubricación sin mantenimiento se encuentra en la cápsula del compresor. Este aceite puede pasar por el sistema de tuberías cerradas durante el transporte si el electrodoméstico está inclinado. Antes de conectar el electrodoméstico a la fuente de alimentación, espere al menos 2 horas para que el aceite vuelva a entrar en la cápsula.

Conexión de la corriente

Antes de cada conexión, compruebe y asegúrese de que:

- Las especificaciones del suministro y la toma de corriente y el fusible coinciden con los requisitos de la placa de características del producto.
- La toma de corriente está correctamente conectada a tierra y no se utilizan regletas de enchufes múltiples ni alargadores.
- El enchufe y la toma de corriente son totalmente compatibles y tienen las especificaciones correctas.
- Enchufe el cable de alimentación directamente a una toma de corriente doméstica correctamente instalada.

¡ADVERTENCIA!

Para evitar riesgos, solo el servicio de atención al cliente debe reemplazar un cable de alimentación dañado (ver tarjeta de garantía).

Traslado del aparato para su reubicación

1. Retire toda la comida y desenchufe el electrodoméstico.
2. Fije los estantes y otras partes móviles en el frigorífico y el congelador con cinta adhesiva.
3. No incline el frigorífico más de 45° para evitar dañar el sistema de refrigeración.

¡ADVERTENCIA!

- No levante el electrodoméstico por las asas.
- No coloque el electrodoméstico horizontalmente en el suelo.

Antes del uso

- Retire todo el embalaje, especialmente la espuma EPS blanca situada a ambos lados del conducto de refrigeración, y manténgalo fuera del alcance de los niños. Deséchelo de forma respetuosa con el medio ambiente.
- Limpie el interior y el exterior del electrodoméstico con agua y un detergente suave antes de introducir cualquier alimento en él.
- Enfríe previamente los compartimentos a altas temperaturas antes de cargarlos con alimentos. La función Power-Freeze ayuda a enfriar rápidamente los compartimentos.
- La temperatura del frigorífico y la temperatura del congelador se ajustan automáticamente a 4 °C y -18 °C respectivamente. Estos son los ajustes recomendados. Si lo desea, puede cambiar estas temperaturas manualmente. Consulte la sección AJUSTE DE LA TEMPERATURA.

Teclas táctiles

Los botones del panel de control son teclas táctiles, que responden aun cuando las toca ligeramente con el dedo.

AVISO

El electrodoméstico está preestablecido a la temperatura recomendada de 4 °C (frigorífico) y -18 °C (congelador). En condiciones ambientales normales, no es necesario ajustar la temperatura.

Cuando se enciende el electrodoméstico después de desconectarlo de la fuente de alimentación principal, alcanzar las temperaturas correctas puede tomar hasta 12 horas.

Vacíe el electrodoméstico antes de apagarlo. Para apagar el electrodoméstico, retire el cable de alimentación de la toma de corriente.

Descripción del producto

AVISO

Debido a cambios técnicos y a las diferencias entre modelos, algunas de las ilustraciones de este manual pueden diferir de su modelo.

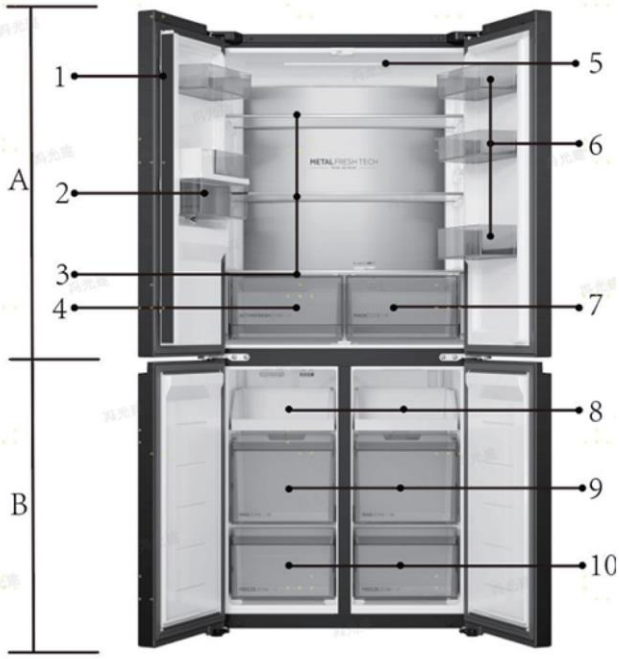

A: Compartimento frigorífico
1 Listón de la puerta
2 Depósito de agua
3 Estantes de cristal
4 Activefresh zone
5 Lámpara de techo
6 Soporte para botellas
7 My Zone

B: Compartimento congelador
8 Bandeja del congelador
9 Cajones superiores del congelador
10 Cajones inferiores del congelador

Panel de control

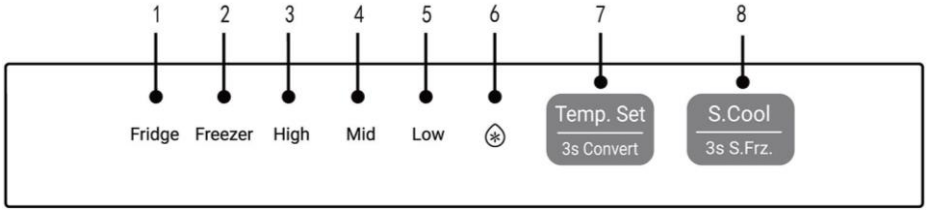

Indicadores:

1 Indicador de temperatura del frigorífico
2 Indicación de la temperatura de congelador
3 Indicación de temperatura alta
4 Indicación de temperatura media
5 Indicación de temperatura baja
6 Indicaciòn de Super Cool

Teclas:

7 Botón de ajuste de la temperatura de refrigeración y congelación
8 Funciones «Super Cool» y «Super Freeze»

Ajustar la temperatura del frigorífico



Mantenga pulsado [Temp. [Set] durante 3 segundos, seleccione [Fridge] para entrar en el estado de ajuste de la temperatura de refrigeración y, a continuación, pulse [Temp. Set], y la refrigeración pasará por los ajustes High (Alta), Mid (Media) y Low (Baja) en secuencia.

AVISO

El ajuste de la temperatura de refrigeración no se puede realizar en el estado [Quick Cooling].

Ajustar la temperatura del congelador



Mantenga pulsado [Temp. Set] durante 3 segundos, seleccione [Freezer] para entrar en el estado de ajuste de la temperatura de congelación y, a continuación, haga clic en el boton [Temp. Set], la congelación pasará por los ajustes High (Alta), Mid (Media) y Low (Baja) en secuencia.

AVISO

-En el estado [Quick Freeze], no se puede realizar el ajuste de la temperatura de congelación.

Función Super Cool



- Haga clic en el icono de la función [S.Cool]; el icono "❄" se ilumina y el frigorífico entra automáticamente en el estado Super Cool;
- Después de activar la función Super Cool, el frigorífico desactivará automáticamente la función al alcanzar la temperatura establecida. Si desea salir manualmente, puede pulsar el botón Super Cool para apagarlo.

Función Super Freeze



Función Super Freeze

- Mantenga pulsado el botón [3s S.Frz.] durante 3 segundos, el panel de visualización con los iconos "Freezer, High, Mid, and Low" se iluminan y el frigorífico entra en el estado de Super Freezing;
- Una vez activada la función Super-Freeze, el frigorífico la desactivará automáticamente cuando alcance la temperatura establecida. Si desea salir manualmente, puede pulsar y mantener pulsado el botón «3s S.Frz.» durante 3 segundos para apagarlo.

AVISO

- La función Super Freeze está diseñada para mantener el valor nutritivo de los alimentos congelados y congelar los alimentos en el menor tiempo posible. En ese momento, la velocidad de congelación del congelador es mejor, los alimentos se congelan rápidamente, los alimentos mantienen sus propiedades nutritivas y su conservación es más buena.
- Si necesita congelar una gran cantidad de alimentos a la vez, se recomienda configurar la función Super Freeze durante 24 horas antes del uso del compartimento congelador.

Llenar el depósito de agua

¡ADVERTENCIA!

Llenar solo con agua potable.

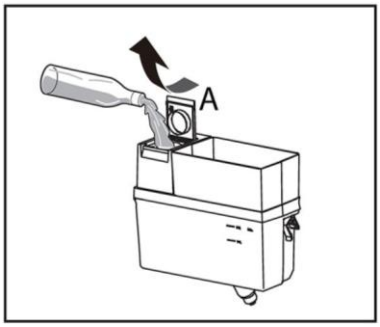

1. Asegúrese de verter correctamente el agua.
2. Gire y levante la tapa cuadrada (A) y llene el depósito de agua con agua potable.
3. Llénelo solo hasta la marca (2,0 l), ya que de otro modo podría derramarse al abrir y cerrar la puerta.
4. Cierre la tapa cuadrada (A) hasta oír un «clic».

AVISO

Antes llenar el depósito de nuevo, deseche el agua residual y límpielo.
Cuando no vaya a necesitar agua durante mucho tiempo, vacíe el depósito y vuelva a introducirlo una vez que lo haya limpiado.
La cubierta del depósito de agua se utiliza también para ahorrar energía. Si no va a usar agua del dispensador durante mucho tiempo, instale igualmente la cubierta para obtener un mejor aislamiento y ahorro de energía.

Uso del dispensador

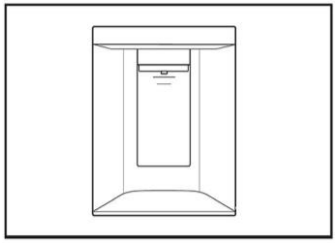

1. Ponga un vaso debajo de la salida de agua.
2. Presione suavemente la palanca del dispensador. Asegúrese de que el vaso esté alineado con el dispensador para evitar que salpique fuera.
3. El agua en la bandeja (B) debe eliminarse a tiempo, ya que podría rebosar cuando se abre y se cierra la puerta.

Ajuste y desmontaje de los componentes

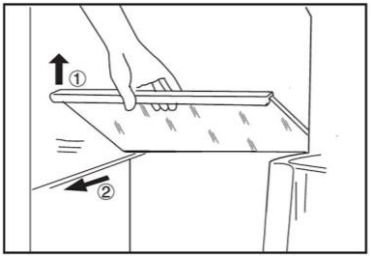

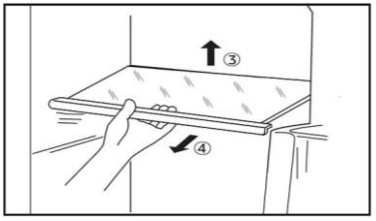

Estantes

1. La altura de los estantes se puede ajustar para adaptarse a sus necesidades de almacenamiento.
2. Para reubicar un estante superior o intermedio, retírelo primero levantando su borde anterior ① y extráigalo ②.
3. Para reubicar un estante inferior, retírelo primero levantando su borde posterior ③ y extráigalo ④.
4. Para volver a instalarlo, colóquelo en los rieles de ambos lados y empuje hasta que la parte trasera del estante se fije dentro de las ranuras laterales.

AVISO

Asegúrese de que todos los extremos del estante estén nivelados.

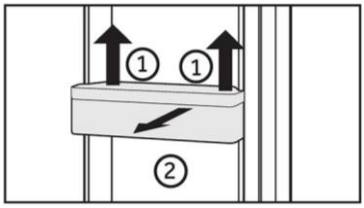

Estante de la puerta

1. El estante de la puerta se puede desmontar para limpiarlo:
2. Coloque las manos en cada lado del estante, tire de él hacia arriba ① y extráigalo ②.
3. Para insertar el estante de la puerta, realice los pasos anteriores en orden inverso.

AVISO

Cuando se enciende el aparato, pueden pasar hasta 12 horas hasta que se alcancen las temperaturas correctas.

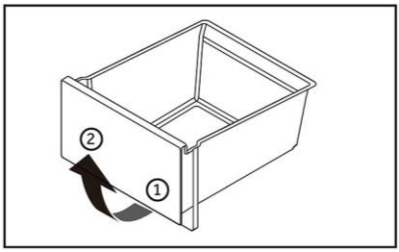

Cajón

Para sacar el cajón, tire al máximo①, levante y retire ②.

Para insertar el cajón, realice los pasos anteriores en orden inverso.

La luz

La luz interior LED se enciende al abrir la puerta. El rendimiento de las luces no se ve afectado por ninguna de las otras configuraciones del electrodoméstico.

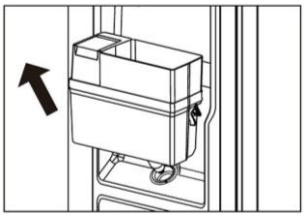

Desmontaje del conjunto del depósito de agua

Tire del depósito de agua en dirección hacia la parte superior izquierda (en el sentido indicado por la flecha).

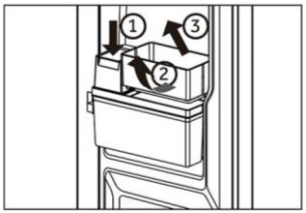

Desmontaje del estante del depósito de agua en la puerta

Presione la tapa del depósito ①, levante la base del estante de la puerta hacia el interior ②, tire del borde exterior de la base del estante de la puerta hacia afuera y, a continuación, tire del conjunto hacia afuera ③.

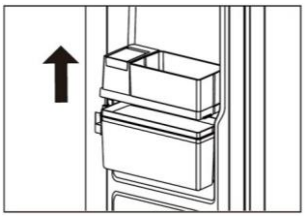

Desmontaje de la tapa del depósito de agua

Levante la tapa de la boquilla y la base del estante de la puerta (en la dirección indicada por la flecha).

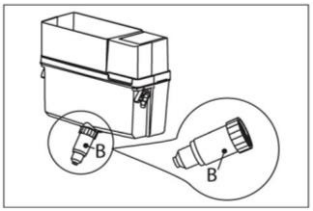

Depósito de agua

1. Depósito de agua extraíble
El depósito de agua puede extraerse y reinstalarse para su limpieza de la misma manera que los estantes de la puerta.

2. Introducir el depósito de agua
Coloque el depósito de agua de modo que la salida de agua (B) encaje con la apertura de la puerta. Asegúrese de que el depósito de agua esté bloqueado.

Conexión con la aplicación hOn



Función Wi-Fi

1. Siga las instrucciones de la aplicación para configurar el Wi-Fi.
2. Una vez configurado el Wi-Fi y establecida la conexión, el icono de Wi-Fi "I" se ilumina de forma fija.
3. Si el Wi-Fi ya está configurado, se volverá a conectar automáticamente de acuerdo con la información de configuración en caso de que el Wi-Fi esté encendido.

AVISO

- Para apagar el Wi-Fi, pulse el botón de Wi-Fi "K7" y el icono de Wi-Fi "I" se apagará.
- Para encender el Wi-Fi e iniciar la configuración, pulse el botón de Wi-Fi "K7" y el icono de Wi-Fi "I" empezará a parpadear lentamente. Si desea configurar la función Wi-Fi, pulse el botón "K7" durante 3 segundos, el icono de Wi-Fi parpadea rápidamente y se accede al modo de configuración. Si desea desactivar la función Wi-Fi, pulse el botón "K7" una vez. Se repiten los pasos anteriores.
- Si el producto se ha configurado y está apagada la función Wi-Fi, el frigorífico no entrará en el modo de configuración después de volver a conectar la alimentación.
- Este producto no está destinado a un uso comercial.
- Potencia máxima de salida de RF: Wi-Fi de 2,4 GHz: 16 dBm;
- Bluetooth® Low Energy:5dBm; Bluetooth® Wireless Technology (BR/EDR):10 dBm.
- Banda de frecuencia de funcionamiento: 2400-2483,5 MHz.
- La marca y los logotipos de Bluetooth® son marcas comerciales registradas propiedad de Bluetooth SIG, Inc. y cualquier uso de dichas marcas por parte de Candy Hoover Group SRL se realiza bajo licencia. Las demás marcas comerciales y nombres comerciales son propiedad de sus respectivos titulares.

Sugerencias de almacenamiento para el frigorífico

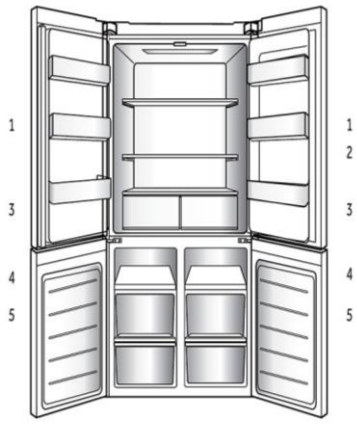

1. Pequeños paquetes de alimentos refrigerados, bebidas y recipientes de salsa. Alimentos encurtidos, alimentos enlatados, etc.
2. Alimentos refrigerados y frescos.
   - Coloque los alimentos con mayor contenido de humedad en la parte delantera del estante.
   - El número real de estantes varía entre modelos.
3. Cajón MY ZONE: frutas, verduras, ensalada, etc.
4. Alimentos congelados como carne, pescado y helados.
5. Alimentos congelados para un almacenamiento más prolongado.

Cajón MY ZONE

Adecuado para almacenar ingredientes alimenticios frescos, con un espacio relativamente independiente que mantiene la temperatura y la humedad adecuadas, adecuado para almacenar productos acuáticos frescos, carne y otros ingredientes.

Espacio independiente, adecuado para almacenar bebidas refrigeradas, etc.

Zona de control de temperatura independiente, adecuada para almacenar verduras y frutas frescas.

AVISO

Zona con temperatura variable de función especial, en la que la temperatura se ve afectada por el número de veces que se abre y se cierra la puerta, la cantidad de alimentos, la temperatura del compartimento del frigorífico y otros factores, por lo que fluctúa ligeramente.

Cuando elija utilizar la función de alimentos frescos, para mantener los ingredientes en condiciones óptimas de conservación.

Para el entorno de almacenamiento, se recomienda ajustar el nivel de temperatura del compartimento frigorífico al nivel [Alto].

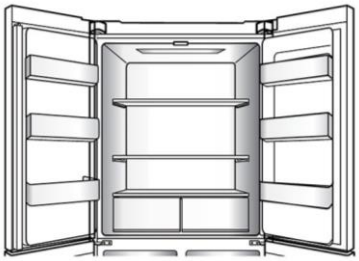

Flujo de aire múltiple

- El frigorífico está equipado con un sistema de flujo de aire múltiple, con el que se aseguran corrientes de aire frío en cada nivel de estante. Esto ayuda a mantener una temperatura uniforme para asegurar que sus alimentos se mantienen frescos por más tiempo.

Conservación en el compartimento frigorífico

- Mantenga la temperatura de su frigorífico por debajo de los 5° C.
- Los alimentos calientes deben haberse enfriado a temperatura ambiente antes de ser almacenados en el electrodoméstico.
- Los alimentos almacenados en el frigorífico deben lavarse y secarse antes de almacenarse.
- Los alimentos a almacenar deben estar debidamente envasados para evitar olores o alteraciones del sabor.
- No almacene cantidades excesivas de comida. Deje espacio entre los alimentos para que el aire circule alrededor de ellos y se enfríen mejor y de forma más uniforme.
- Los alimentos consumidos diariamente deben almacenarse en la parte delantera del estante.
- Deje un espacio entre los alimentos y las paredes interiores para permitir que el aire fluya. Se recomienda especialmente que los alimentos no toquen la pared trasera: los alimentos podrían congelarse si tocan la pared trasera. Evite el contacto directo de los alimentos (especialmente alimentos aceitosos o ácidos) con el revestimiento interno, ya que el aceite/ácido puede erosionarlo. Limpie los restos de aceite/ácido cuando los encuentre.
- Descongele los alimentos congelados en el compartimento frigorífico. De esta manera, puede utilizar los alimentos congelados para disminuir la temperatura en el compartimento y ahorrar energía.
- El proceso de maduración de las frutas y verduras como calabacines, melones, papaya, plátano, piña, etc. se puede acelerar en el frigorífico. Por lo tanto, no es aconsejable conservarlos en el frigorífico. Sin embargo, se puede promover la maduración de algunas frutas durante un cierto período. Las cebollas, el ajo, el jengibre y otras hortalizas de raíz también deben almacenarse a temperatura ambiente.
- Los malos olores en el interior del frigorífico indican que algo se ha derramado. Es necesario realizar una limpieza.
- Los diferentes alimentos deben colocarse en diferentes áreas según sus propiedades.

AVISO

Mantenga una distancia superior a 10 mm entre los alimentos colocados y los conductos de aire o sensores para garantizar el efecto de refrigeración.

Conservación en el compartimento congelador

- Mantenga la temperatura del congelador a -18 °C.
- Active la función Super Freeze 24 horas antes de congelar alimentos frescos (para pequeñas cantidades de alimentos, 4-6 horas son suficientes).
- Los alimentos calientes deben haberse enfriado a temperatura ambiente antes de ser almacenados en el congelador.
- Los alimentos cortados en porciones pequeñas se congelarán más rápido y serán más fáciles de descongelar y cocinar. El peso recomendado para cada porción es de menos de 2,5 kg.
- Es mejor envasar los alimentos antes de introducirlos en el congelador. El exterior del embalaje debe estar seco para evitar que las bolsas se peguen. Los materiales de embalaje deben estar libres de olores y ser herméticos y atóxicos.
- Para evitar la expiración de los periodos de conservación, anote la fecha de congelación, el límite de tiempo y el nombre de los alimentos en el envase según los períodos de conservación de los diferentes alimentos.
- **ADVERTENCIA:** El ácido, la alcalinidad y la sal, etc. podrían erosionar la superficie interna del congelador. No coloque los alimentos que contengan estas sustancias (p.ej.: pescados marinos) directamente sobre la superficie interna. El agua salada en el congelador debe limpiarse inmediatamente.
- No supere el tiempo de almacenamiento recomendado por los fabricantes. Saque solo la cantidad necesaria de alimentos del congelador.
- Consuma rápidamente los alimentos descongelados. Los alimentos descongelados no pueden volver a congelarse a menos que se cocinen antes; de lo contrario, pueden no ser comestibles.
- No cargue cantidades excesivas de alimentos frescos en el congelador. Consulte la capacidad de congelación del congelador (Vea los DATOS TÉCNICOS o los datos de la placa).
- Los alimentos pueden almacenarse en el congelador a una temperatura mínima de -18 °C de 2 a 12 meses, dependiendo de sus propiedades (p.ej. carne: 3-12 meses, verduras: 6-12 meses)
- Al congelar alimentos frescos, evite el contacto con alimentos ya congelados o descongelados.

Cuando guarde alimentos congelados en tienda, siga estas directrices:

- Siga siempre las directrices de los fabricantes sobre el tiempo que debe almacenar los alimentos. ¡No ignore estas directrices!
- Trate de que el tiempo que pasa entre la compra y el almacenamiento sea el menor posible para preservar la calidad de los alimentos.
- Compre alimentos congelados que se hayan conservado a una temperatura de -18 °C o menos.
- Evite comprar alimentos que tengan hielo o escarcha en el envase: esto indica que los productos podrían haber sido parcialmente descongelados y recongelados en algún punto (el aumento de la temperatura afecta a la calidad de los alimentos).

AVISO

Mantenga una distancia superior a 10 mm entre los alimentos colocados y los conductos de aire para garantizar el efecto de refrigeración.

Consejos de ahorro de energía

- Asegúrese de que el electrodoméstico esté bien ventilado (vea INSTALACIÓN).
- No instale el electrodoméstico bajo la luz directa del sol o cerca de fuentes de calor (p. ej.: fogones, estufas, etc.).
- Evite una temperatura innecesariamente baja en el electrodoméstico. El consumo de energía aumenta la temperatura del electrodoméstico.
- Las funciones como POWER-FREEZE consumen más energía.
- Deje enfriar los alimentos calientes antes de introducirlos en el electrodoméstico.
- Abra la puerta del electrodoméstico lo menos y lo más brevemente posible.
- No llene en exceso el electrodoméstico para evitar obstruir la circulación de aire.
- Evite la presencia de aire dentro del embalaje de los alimentos.
- Mantenga las juntas de la puerta limpias para que la puerta se cierre siempre correctamente.
- Descongele los alimentos congelados en el compartimento frigorífico.
- La configuración de más ahorro energético requiere que el electrodoméstico mantenga los cajones, las cajas de alimentos y los estantes. en condiciones de fábrica, y los alimentos deben colocarse lo más lejos posible sin bloquear la salida de aire del conducto.

Limpieza

1. Limpie el electrodoméstico solo cuando haya pocos o ningún alimento guardado.
2. Este electrodoméstico debe limpiarse cada cuatro semanas para realizar un buen mantenimiento y evitar malos olores.

ADVERTENCIA

- Desconecte el electrodoméstico de la fuente de alimentación antes de limpiarlo.
- No limpie el electrodoméstico con cepillos duros, cepillos de alambre, detergente en polvo, gasolina, acetato de amilo, acetona ni soluciones orgánicas similares, soluciones ácidas o alcalinas. Limpie con un detergente especial para frigoríficos a fin de evitar daños.
- No rocíe ni enjuague el electrodoméstico durante la limpieza.
- No use agua pulverizada o vapor para limpiar el electrodoméstico.
- No limpie los estantes de cristal fríos con agua caliente. Un cambio repentino de temperatura puede causar que el cristal se rompa.
- No toque la superficie interior del compartimento del electrodoméstico, especialmente con las manos mojadas, ya que las manos pueden congelarse en la superficie.
- En caso de calentamiento, compruebe el estado de los productos congelados.

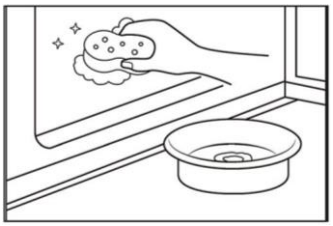

- Mantenga siempre limpia la junta de la puerta.
- Limpie el interior y el armazón del electrodoméstico con una esponja humedecida en agua tibia y detergente neutro.

1. Frote el interior y el exterior del frigorífico, incluyendo la junta de la puerta, los estantes de la puerta, los estantes de cristal, los cajones, etc., con una toalla suave o una esponja sumergida en agua caliente (se puede añadir detergente neutro).
2. Si hay líquido derramado, retire todas las piezas contaminadas, enjuague directamente con agua corriente, seque y coloque las piezas de nuevo en el frigorífico.
3. Si hay productos cremosos derramados (como nata, helado derretido...), retire todas las piezas contaminadas, póngalas en agua caliente a unos 40 °C durante un rato, enjuague con agua corriente, séquelas y colóquelas de nuevo en el frigorífico.
4. En caso de que alguna parte o componente pequeño quede atascada dentro del frigorífico (entre las estanterías o los cajones), utilice un cepillo suave pequeño para sacarlo. Si no la alcanza, póngase en contacto con el servicio de Haier.

- Aclare y seque con un paño suave.
- No limpie ninguna de las piezas o partes de este electrodoméstico en un lavavajillas.
- Deje pasar al menos 5 minutos antes de reiniciar el electrodoméstico, ya que el arranque frecuente puede dañar el compresor.

Descongelación

La descongelación del compartimento congelador se realiza automáticamente: no se requiere ninguna operación manual.

Limpieza del depósito de agua

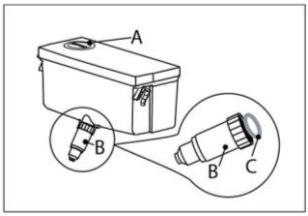

1. Retire el depósito de agua del electrodoméstico.
2. Retire la tapa (A).
3. Desenrosque la boquilla del dispensador (B).
4. Limpie el depósito y la boquilla del dispensador con agua tibia y detergente líquido para lavavajillas. Asegúrese de enjuagar bien todo el jabón.
5. Monte la boquilla del dispensador (B) y asegúrese de que esté firmemente atornillado al depósito de agua y que la junta tórica blanca (C) esté en su sitio.

AVISO

- Si el depósito de agua no se introduce correctamente, el agua puede gotear.
- No utilice una fuerza excesiva al extraer o instalar el depósito de agua para evitar dañarlo.

Sustitución de las lámparas LED

¡ADVERTENCIA!

No sustituya usted mismo la lámpara LED, solo debe cambiarla el fabricante o un técnico autorizado.

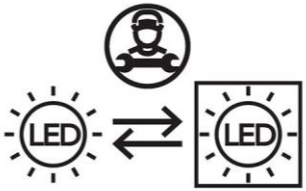

Las lámparas utilizan LED como fuente de luz, con bajo consumo energético y larga vida útil. Si detecta alguna anomalía, póngase en contacto con el servicio de atención al cliente. Vea ATENCIÓN AL CLIENTE.

Parámetros de las lámparas:

Compartimento frigorífico: 12 V, 4 W
Compartimento de congelador: 12 V, 2W*3 W

Inactividad prolongada

Si no va a utilizar el electrodoméstico durante un periodo prolongado y no tiene intención de activar la función Holiday del frigorífico:

1. Retire todos los alimentos;
2. Desenchufe el cable de la toma de corriente;
3. Limpie el aparato tal como se describe en las secciones anteriores;
4. Mantenga las puertas abiertas para evitar la formación de olores en el interior del compartimento.

AVISO

Apague el electrodoméstico solo si es estrictamente necesario.

Usted mismo puede resolver muchos de los problemas que puedan presentarse sin tener conocimientos específicos. En caso de que se produzca algún problema, compruebe todas las posibilidades ilustradas y siga las instrucciones pertinentes antes de ponerse en contacto con un servicio posventa. Vea ATENCIÓN AL CLIENTE.

ADVERTENCIA

- Antes de realizar tareas de mantenimiento, desactive el electrodoméstico y desconecte el enchufe de la toma de corriente.
- Los equipos eléctricos solo deben ser revisados y manejados por electricistas expertos cualificados, ya que las reparaciones incorrectas pueden causar daños considerables en consecuencia.
- Si el sistema de alimentación está dañado, solo debe ser sustituido por la atención al cliente, por su servicio técnico o por cualquier profesional cualificado similar para evitar riesgos.

Problema	Causa posible	Solución posible
El compresor no funciona.	• El enchufe no está conectado a la toma de corriente.	• Conecte el enchufe.
	• El electrodoméstico está en el ciclo de descongelación.	• Esto es normal para una descongelación automática.
El electrodoméstico funciona con frecuencia o funciona durante un período de tiempo demasiado largo.	• La temperatura interior o exterior es demasiado alta.	• En ese caso, es normal que el electrodoméstico funcione más tiempo.
	• El electrodoméstico ha estado apagado durante cierto de tiempo.	• Normalmente, lleva de 8 a 12 horas que el electrodoméstico se enfríe completamente.
	• Una puerta del electrodoméstico no está bien cerrada.	• Cierre la puerta/cajón y asegúrese de que el electrodoméstico esté ubicado sobre una superficie plana y que no haya alimentos o recipientes que impidan que la puerta se cierre bien.
	• La puerta se ha abierto con demasiada frecuencia o durante mucho tiempo.	• No abra la puerta o el cajón con demasiada frecuencia.
	• El ajuste de temperatura del compartimento congelador es demasiado bajo.	• Ajuste una temperatura más alta hasta obtener una temperatura satisfactoria para el frigorífico. Se necesitan 24 horas para que la temperatura del frigorífico se mantenga estable.
	• La junta de la puerta está sucia, desgastada, agrietada o desparejada.	• Limpie la junta de la puerta/cajón o pídale al servicio de atención al cliente que la cambie.
	• La circulación de aire requerida no está garantizada.	• Garantice una ventilación adecuada.

SOLUCIÓN DE PROBLEMAS

Problema	Causa posible	Solución posible
El interior del frigorífico está sucio y/o huele mal.	• El interior del frigorífico necesita limpieza. • Hay alimentos de olor fuerte guardados en el frigorífico.	• Limpie el interior del frigorífico. • Envuelva bien los alimentos.
La temperatura del interior del electrodoméstico no es lo suficien-temente fría.	• La temperatura establecida es demasiado alta. • Se han almacenado alimentos demasiado calientes. • Se ha almacenado demasiada comida a la vez. • Los alimentos están demasiado cerca entre sí. • Una puerta/cajón del electrodoméstico no está bien cerrada. • La puerta/cajón se ha abierto con demasiada frecuencia o durante mucho tiempo.	• Restablezca la temperatura. • Enfríe siempre los alimentos antes de guardarlos. • Guarde siempre pequeñas cantidades de alimentos. • Deje un espacio entre varios alimentos para permitir que el aire fluya. • Cierre la puerta/cajón. • No abra la puerta o el cajón con demasiada frecuencia.
La temperatura del interior del electrodoméstico es demasiado fría.	• La temperatura establecida es demasiado baja. • La función Super-Frz / Super-Cool está activada o ha estado funcionando demasiado tiempo.	• Restablezca la temperatura. • Apague la función Super Frz/ Super Cool.
Formación de humedad en el interior del compartimento frigorífico.	• El ambiente es demasiado cálido y demasiado húmedo. • Una puerta/cajón del electrodoméstico no está bien cerrada. • La puerta/cajón se ha abierto con demasiada frecuencia o durante mucho tiempo. • Hay recipientes de alimentos o líquidos abiertos.	• Aumente la temperatura. • Cierre la puerta/cajón. • No abra la puerta/cajón con demasiada frecuencia. • Deje que los alimentos calientes se enfríen a temperatura ambiente y cubra los alimentos y líquidos.
Se acumula humedad fuera de la superficie o entre las puertas/puerta y cajón del refrigerador.	• El ambiente es demasiado cálido y demasiado húmedo. • La puerta no está bien cerrada. Hay aire frío dentro del electrodoméstico y aire caliente en el exterior, y se produce condensación.	• Esto es normal en un ambiente húmedo y cambiará cuando la humedad disminuya. • Asegúrese de que la puerta/cajón está bien cerrada.

Problema	Causa posible	Solución posible
Hay mucho hielo y escarcha en el compartimento congelador.	• Los alimentos no están correctamente embalados. • Una puerta/cajón del electrodoméstico no está bien cerrada. • La puerta/cajón se ha abierto con demasiada frecuencia o durante mucho tiempo. • La junta de la puerta/cajón está sucia, desgastada, agrietada o desparejada. • Algo en el interior impide que la puerta/cajón se cierre correctamente.	• Embale bien los alimentos. • Cierre la puerta/cajón. • No abra la puerta o el cajón con demasiada frecuencia. • Limpie la junta de la puerta o el cajón o cámbiela por una nueva. • Vuelva a colocar los estantes, estantes de la puerta o contenedores internos para permitir que la puerta/cajón se cierre.
Los lados del frigorífico y la tira de la puerta se calientan.		• Esto es normal.
El electrodoméstico hace sonidos anormales.	• El electrodoméstico no está ubicado sobre una superficie plana. • El electrodoméstico toca algún objeto a su alrededor.	• Ajuste las patas para nivelar el electrodoméstico. • Retire los objetos que haya alrededor del electrodoméstico.
Se oye un ligero sonido similar al del flujo de agua.		• Esto es normal.
Oirá un pitido de alarma.	• La puerta del compartimento frigorífico está abierta.	• Cierre la puerta.
Oirá un débil zumbido.	• El sistema anticondensación está en marcha.	• Esto evita la condensación y es normal.
El sistema de iluminación o refrigeración interior no funciona.	• El enchufe no está conectado a la toma de corriente. • La fuente de alimentación presenta alguna alteración. • La lámpara LED no funciona.	• Conecte el enchufe. • Compruebe el suministro eléctrico a la habitación. Llame a la compañía eléctrica local. • Llame al servicio técnico para cambiar la lámpara.

Para ponerse en contacto con el servicio de asistencia técnica, visite nuestro sitio web: https://corporate.haier-europe.com/en/

En la sección "website", elija la marca de su producto y su país. Se le redirigirá a la página web específica donde podrá encontrar el número de teléfono y el formulario para ponerse en contacto con el servicio de asistencia técnica.

Interrupción del suministro

En caso de un corte de luz, los alimentos deberían permanecer frescos y a salvo durante 5 horas.
Siga estos consejos durante una interrupción prolongada del suministro, especialmente en verano:

- Abra la puerta o el cajón lo menos posible.
- No introduzca más alimentos en el electrodoméstico durante un corte de luz.
- Si se da el aviso previo de un corte de luz y la duración de la interrupción es superior a 5 horas, fabrique algo de hielo y póngalo en un recipiente en la parte superior del compartimento frigorífico.
- Inmediatamente después de la interrupción, es necesario llevar a cabo una inspección de los alimentos.
- Como la temperatura del frigorífico subirá durante una interrupción del suministro eléctrico u otro fallo, el período de conservación y la calidad comestible de los alimentos se reducirán. Cualquier alimento que se descongele debe consumirse, o bien cocinarse y volver a congelarse (cuando proceda) rápidamente para evitar riesgos para la salud.

Función de memoria durante el corte de luz

En cuanto vuelva la luz, el electrodoméstico restablecerá los ajustes establecidos antes del corte de luz.

Ficha del producto conforme al Reglamento UE 2019/2016

Marca	Haier
Nombre del modelo / identificador	HCR5818DWMX
Categoría del modelo	Frigorífico-congelador
Clase de eficiencia energética	D
Consumo anual de energía (kWh/año) (1)	236
Volumen total (L)	470
Volumen del frigorífico (L)	297
Volumen del congelador (L)	173
Estrellas	****
Sistema Frost-free	Sí
Capacidad de congelación (kg/24 h)	14
Clase climática (2)	SN, N, ST, T
Clase de emisión de ruido y emisiones de ruido acústico en el aire (dB(A) re 1 pW)	B(35)
Tiempo de aumento de la temperatura (h)	10
Tipo de electrodoméstico	Independiente

DATOS TÉCNICOS

Explicaciones:

(1) Basado en los resultados de las pruebas de 24 horas de conformidad con las normas. El consumo de energía real depende de los patrones de uso y de la ubicación del electrodoméstico.

(2) Especificaciones de la clase climática:
Calificación climática SN: Este electrodoméstico está diseñado para ser utilizado a una temperatura ambiente comprendida entre +10 °C y +32 °C
Calificación climática N: Este electrodoméstico está diseñado para ser utilizado a una temperatura ambiente comprendida entre +16 °C y +32 °C
Calificación climática ST: Este electrodoméstico está diseñado para ser utilizado a una temperatura ambiente comprendida entre +16 °C y +38 °C
Calificación climática T: Este electrodoméstico está diseñado para ser utilizado a una temperatura ambiente comprendida entre +16 °C y +43 °C

Datos técnicos adicionales

Voltaje/Frecuencia	220 V/50 Hz
Corriente de entrada (A)	1,5
Fusible principal (A)	16
Refrigerante	R600a
Dimensiones (Al×An×Pr en mm)	1850×830×594

Le recomendamos que se ponga en contacto con el servicio de atención al cliente de Haier y que utilice piezas de repuesto originales. Si el aparato no funciona correctamente, consulte primero la sección "Solución de problemas".

Si el problema persiste, contacte con su concesionario local,

el Centro de Atención al Cliente europeo (consulte los números de teléfono a continuación) o visite www.haier.com y vaya a la sección "Servicio de asistencia" para enviar una solicitud de servicio o acceder a las preguntas frecuentes.

Al ponerse en contacto con el servicio posventa, proporcione los siguientes datos (que se encuentran en la etiqueta de clasificación)

Modelo _____

N.º de serie _____

Compruebe también la tarjeta de garantía que acompaña al producto (en caso de reclamación de garantía).

Centro europeo de atención al cliente		
País*	Número de teléfono	Costes
Haier Italy (IT)	199 100912	
Haier Spain (ES)	902 509 123	
Haier Germany (DE)	0180 5 39 39 99	• Cargo por llamada de teléfono fijo: 14 cént/min • Tarifa móvil: hasta 42 cént./min.
Haier Austria (AT)	0820 001 205	• Cargo por llamada de teléfono fijo: 14,53 cént/min • Todos los demás cargos por línea: hasta 20 cént/min
Haier United Kingdom (UK)	0333 003 8122	
Haier France (FR)	0980 406 409	

ATENCIÓN AL CLIENTE

Condiciones de la garantía

Para otros países o regiones, consulte www.haier.com

Haier Europe Trading Ltd., UK Branch

Dirección: Westgate House, Westgate, Ealing, Londres W5 1YY

Duración de la garantía del electrodoméstico de refrigeración:

La garantía mínima es de:

- Países de la UE: 2 años
- Turquía: 3 años
- Reino Unido: 1 año
- Rusia: 1 año
- Suecia: 3 años
- Serbia: 2 años
- Noruega: 5 años
- Marruecos: 1 año
- Argelia: 6 meses
- Túnez: No hay requisitos legales obligatorios de garantía

Duración del suministro de piezas de reparación

(A partir de la fecha en que se comercialice la última unidad de este modelo):

- Componentes electrónicos principales (termostato/sensor de temperatura/placa de circuito/iluminación): ≥ 7 años
- Piezas estructurales mecánicas (tiradores de puertas/bisagras/estantes/cajones): ≥ 7 años
- Componentes de sellado (juntas de las puertas): ≥ 10 años

Para obtener más información sobre el producto, visite https://eprel.ec.europa.eu/ o escanee el código QR en la etiqueta energética del electrodoméstico.

Haier



Manuel d'utilisation

Réfrigérateur – congélateur

HCR5818DWMX

FR

SOMMAIRE

INFORMATIONS SUR LA SÉCURITÉ

Avant la première utilisation 5
Avertissement relatif à l'installation 5
Avertissement lors de l'utilisation quotidienne 5
Avertissement lors de l'utilisation quotidienne 6
Entretien/Nettoyage 7
Informations sur le gaz réfrigérant 7

INSTALLATION

Avant l'installation 8
Mise à niveau et alignement des portes 9
Mise en marche de l'appareil 11
Déplacement de l'appareil pour le réinstaller à un autre endroit 11

FONCTIONNEMENT

Avant l'utilisation 12
Description du produit 13
Panneau de commande 14
Réglage et retrait des pièces 18

FONCTION SMART

Connexion à l'application hOn 21

CONSERVATION ÉCONOMIQUE EN ÉNERGIE

Suggestions de conservation pour le réfrigérateur 22
Conseils d'économie d'énergie 25

ENTRETIEN

Nettoyage 26
Dégivrage 27
Nettoyage du réservoir d'eau 27
Remplacement des lampes LED 28

DÉPANNAGE

Problème, Cause possible, Solution possible 29

DONNÉES TECHNIQUES

Données techniques 33

SERVICE CLIENTÈLE

Service clientèle 35

Merci d'avoir acheté un produit Haier.

Veuillez lire attentivement ce manuel avant l'utilisation. Le manuel contient des informations importantes pour vous aider à obtenir des performances optimales et à assurer une installation, une utilisation et une maintenance sûres et correctes.

Conservez ce manuel dans un endroit accessible pour pouvoir le consulter en cas de besoin au sujet du fonctionnement sûr et correct du réfrigérateur.

Si vous vendez, donnez ou laissez le réfrigérateur lors d'un déménagement, ce manuel doit être transmis au nouveau propriétaire afin de s'assurer qu'il connaît les caractéristiques de l'appareil et les consignes de sécurité.

Utilisation prévue

- Cet appareil est destiné à réfrigérer et à congeler les aliments. Il a été conçu exclusivement pour être utilisé dans une habitation et pour des applications similaires telles que :
  - les cuisines du personnel dans les magasins, les bureaux et autres environnements de travail ;
  - les habitations rurales et par des clients dans des hôtels, motels et autres environnements de type résidentiel ;
  - les environnements de type chambres d'hôtes ou B&B ;
  - la restauration et les applications similaires non dédiées à la vente au détail.
- Il n'est pas destiné à un usage commercial ou industriel. Les changements ou modifications apportés à l'appareil ne sont pas autorisés. Une utilisation non prévue peut entraîner des risques et la perte de garantie.

Normes et directives CE ou UKCA

Ce produit satisfait aux exigences de toutes les directives UE applicables avec les normes harmonisées correspondantes et les normes du Royaume-Uni, qui prévoient le marquage CE ou UK.

Accessoires

Vérifiez les accessoires et la littérature conformément à cette liste :



Étiquette énergie



Carte de garantie



Manuel d'utilisation

AVERTISSEMENT : informations importantes sur la sécurité

INFORMATION : informations générales et conseils

Informations environnementales

Mise au rebut



Contribuez à protéger l'environnement et la santé humaine. Jetez l'emballage dans les bacs correspondants pour le recycler. Participez au recyclage des déchets d'appareils électriques et électroniques.

Ne jetez pas les appareils marqués de ce symbole avec les déchets ménagers. Ramenez le produit à votre déchetterie locale ou contactez votre bureau municipal.

AVERTISSEMENT : risque d'incendie/matériaux inflammables.



Le symbole indique qu'il y a un risque d'incendie, étant donné que des matières inflammables sont utilisées. Évitez de provoquer un incendie en brûlant des matières inflammables.

AVERTISSEMENT !

RISQUE DE BLESSURE OU DE SUFFOCATION !

Les réfrigérants et les gaz doivent être manipulés par du personnel qualifié. Assurez-vous que les circuits/tuyaux de réfrigérant ne sont pas endommagés avant une mise au rebut appropriée. Débranchez l'appareil du secteur. Coupez le cordon d'alimentation et éliminez-le correctement. Retirez tous les bacs et tiroirs. Retirez ou désactivez les serrures et les joints de la porte pour éviter que des enfants ou des animaux domestiques ne se retrouvent coincés à l'intérieur de l'appareil.

Avant la première utilisation, veuillez lire attentivement toutes les instructions de sécurité !



AVERTISSEMENT !

Avant la première utilisation

- Vérifiez que l'appareil n'a pas subi de dommages pendant le transport.
- Retirez et éliminez correctement tous les matériaux d'emballage, en les gardant hors de portée des enfants.
- Laissez l'appareil en position verticale pendant au moins 2 heures avant l'installation pour stabiliser le circuit de réfrigérant.
- Soulevez et déplacez toujours l'appareil à deux personnes ou plus (en raison de son poids, ne le manipulez jamais seul).

Avertissement relatif à l'installation

- Placez l'appareil dans un endroit bien ventilé, en maintenant un dégagement d'au moins 10 cm sur tous les côtés et au-dessus.
- Évitez les endroits humides ou sujets aux éclaboussures d'eau. En cas de déversement d'eau, essuyez immédiatement avec un chiffon doux et sec.
- N'installez pas l'appareil en plein soleil ou à proximité de sources de chaleur (par ex. cuisinières, radiateurs).
- Assurez-vous que l'emplacement choisi correspond aux dimensions et à l'utilisation de l'appareil, et placez-le sur une surface plane.
- Veillez à ce que les ouvertures de ventilation de l'appareil et des meubles environnants ne soient pas obstruées.
- Vérifiez que l'alimentation électrique correspond aux spécifications de l'étiquette signalétique. Si ce n'est pas le cas, consultez un électricien qualifié.
- Ce réfrigérateur fonctionne sur 220-240 VCA/50 Hz. Des fluctuations anormales de la tension peuvent empêcher le démarrage, endommager le thermostat/ compresseur ou provoquer des bruits de fonctionnement. Installez un régulateur de tension automatique si nécessaire.
- N'utilisez pas d'adaptateurs multiprises ni de rallonges.
- Évitez de placer des alimentations ou des prises portables derrière l'appareil.
- Veillez à ce que le cordon d'alimentation ne soit pas pincé par le réfrigérateur. Ne marchez jamais sur le cordon d'alimentation.
- Utilisez une prise de terre dédiée et facilement accessible (l'appareil doit être mis à la terre).
- **Uniquement pour le Royaume-Uni :** le câble d'alimentation de l'appareil est équipé d'une fiche 3 pôles (de mise à la terre) qui s'adapte à une prise standard 3 pôles (de mise à la terre). Ne coupez jamais ou ne démontez jamais la troisième broche (mise à la terre). Une fois l'appareil installé, la fiche doit être accessible.
- N'endommagez pas le circuit réfrigérant.

Avertissement lors de l'utilisation quotidienne

- Cet appareil peut être utilisé par des enfants à partir de 8 ans et par des personnes ayant des capacités physiques, sensorielles ou mentales réduites ou un manque d'expérience et de connaissances, à condition qu'ils soient sous surveillance ou qu'on leur ait appris à utiliser l'appareil en toute sécurité et qu'ils comprennent les risques courus.

AVERTISSEMENT !

Avertissement lors de l'utilisation quotidienne

- Les enfants âgés de 3 à 8 ans sont uniquement autorisés à placer des aliments à l'intérieur et à les sortir de l'appareil. Il est interdit de nettoyer ou d'installer des composants de réfrigération.
- Les enfants de moins de 3 ans doivent être surveillés en permanence lorsqu'ils se trouvent à proximité de l'appareil.
- Ne laissez pas les enfants jouer avec l'appareil.
- Si du réfrigérant ou d'autres gaz inflammables fuient à proximité de l'appareil, fermez immédiatement la vanne de la source de gaz, ouvrez les portes/fenêtres pour aérer la pièce et ne débranchez pas le réfrigérateur ou d'autres appareils électriques.
- Utilisez l'appareil dans une plage de température ambiante comprise entre 10 °C et 43 °C. Un fonctionnement prolongé en dehors de cette plage peut entraîner un dysfonctionnement.
- Ne placez pas d'objets instables (par ex. des objets lourds, des récipients remplis d'eau) sur le dessus du réfrigérateur pour éviter les risques de chute ou les risques électriques dus au contact avec l'eau.
- Évitez de tirer violemment sur les balconnets de porte, car cela pourrait entraîner un mauvais alignement de la porte, un détachement du balconnet ou un basculement de l'appareil.
- Ouvrez/fermez les portes en utilisant uniquement les poignées. Gardez les mains à l'écart des espaces étroits entre les portes et le meuble pour éviter les blessures par pincement. Assurez-vous que les enfants ne se trouvent pas sur le trajet de déplacement de la porte avant de l'utiliser.
- Il est formellement interdit de stocker/d'utiliser des matériaux inflammables, explosifs ou corrosifs à l'intérieur ou à proximité du réfrigérateur.
- Il s'agit d'un appareil ménager. Ne conservez pas à l'intérieur des articles nécessitant un contrôle strict de la température (par ex. médicaments, cultures bactériennes, produits chimiques).
- Ne congelez jamais des liquides en bouteille/canette dans le congélateur (sauf alcool à forte concentration). Les boissons gazeuses peuvent exploser lorsqu'elles sont congelées.
- Évitez de régler le compartiment réfrigérateur sur une température trop basse, car le mode « Max Cool » peut entraîner des températures inférieures à 0 °C. Attention : les récipients en verre peuvent se briser à basse température.
- Portez des gants isolants lorsque vous manipulez des produits surgelés. Ne les touchez jamais avec les mains nues. Ne consommez pas les friandises glacées (par ex. les glaces à l'eau) juste après les avoir sorties du congélateur pour éviter les engelures ou les brûlures par le froid.
- Réponse d'urgence en cas d'engelures : rincez immédiatement la zone affectée sous l'eau froide courante. Ne décollez pas la peau gelée de force.
- Ne touchez jamais les parois intérieures du congélateur à mains nues (surtout si elles sont mouillées) pour éviter de vous brûler la peau.
- Vérifiez l'état des aliments si l'intérieur du congélateur s'est réchauffé.

AVERTISSEMENT !

Avertissement lors de l'utilisation quotidienne

- Débranchez l'appareil avant toute coupure de courant ou tout nettoyage. Attendez plus de 7 minutes avant de redémarrer pour éviter d'endommager le compresseur en raison de cycles fréquents.
- N'utilisez pas d'appareils électriques dans les compartiments de rangement (sauf les modèles recommandés par le fabricant).

Entretien/Nettoyage

- Les enfants qui nettoient l'appareil doivent être surveillés en permanence par des adultes.
- Débranchez l'alimentation avant toute opération d'entretien. Attendez plus de 5 minutes avant de redémarrer pour éviter d'endommager le compresseur. Lors du débranchement, tenez la fiche, ne tirez pas sur le cordon d'alimentation.
- Produits de nettoyage interdits : brosses à poils rigides / laine d'acier / nettoyants abrasifs / essence, diluant à laque, acétone ou autres solvants organiques / solutions acides/alcalines. Recommandé : utilisez des produits de nettoyage spécialement conçus pour les réfrigérateurs afin d'éviter les dommages.
- Ne raclez pas le givre avec des objets tranchants.
- N'utilisez jamais de décongélateurs en aérosol, de radiateurs électriques (par ex. radiateurs d'appoint, sèche-cheveux), de cuiseurs à vapeur ni d'autres sources de chaleur pour le dégivrage/nettoyage, car cela pourrait déformer le plastique.
- N'utilisez pas de dispositifs mécaniques ou d'autres moyens pour accélérer le processus de dégivrage, à l'exception de ceux recommandés par le fabricant.
- Si le cordon d'alimentation est endommagé, faites-le remplacer par le fabricant, le service après-vente ou du personnel qualifié pour éviter tout risque d'accident.
- Il est interdit aux utilisateurs d'essayer de réparer, de démonter ou de modifier l'appareil. Contactez notre service après-vente officiel pour tout besoin de maintenance.
- Élimination de la poussière à l'arrière : retirez la poussière de l'arrière de l'appareil au moins une fois par an pour éviter les risques d'incendie et d'augmenter la consommation d'énergie.
- Ne pulvérisez pas et ne rincez pas l'appareil pendant le nettoyage. L'utilisation de jets d'eau ou de nettoyage à la vapeur est strictement interdite.
- Ne nettoyez jamais les clayettes en verre du compartiment réfrigérateur avec de l'eau chaude. Les changements brusques de température peuvent casser le verre.

Informations sur le gaz réfrigérant

- Cet appareil utilise un réfrigérant inflammable, l'isobutane (R600a). Assurez-vous que le circuit de réfrigération n'est pas endommagé pendant le transport ou l'installation. Une fuite de réfrigérant peut provoquer une irritation des yeux ou une combustion. En cas de fuite : éloignez immédiatement toute flamme nue ; aérez soigneusement la pièce ; ne débranchez pas cet appareil ni d'autres appareils électriques dans la pièce et contactez le service clientèle pour la manipulation.
- Si le réfrigérant entre en contact avec les yeux, rincez abondamment à l'eau courante pendant au moins 15 minutes. Consultez immédiatement un ophtalmologiste spécialisé.

Avant l'installation

AVERTISSEMENT !

- L'appareil est lourd. Manipulez-le toujours avec au moins deux personnes.
- Conservez tous les emballages hors de la portée des enfants, puis jetez-les d'une manière respectueuse de l'environnement.
- Sortez l'appareil de l'emballage.
- Retirez tous les matériaux d'emballage.

Conditions environnementales

La température ambiante doit toujours être comprise entre 10 °C et 43 °C, car elle peut influer sur la température à l'intérieur de l'appareil et sa consommation d'énergie. N'installez pas l'appareil à proximité d'autres appareils générant de la chaleur (fours, réfrigérateurs) sans isolation.

Espace recommandé

Espace recommandé lorsque la porte est ouverte (Fig. 1.2.3.)

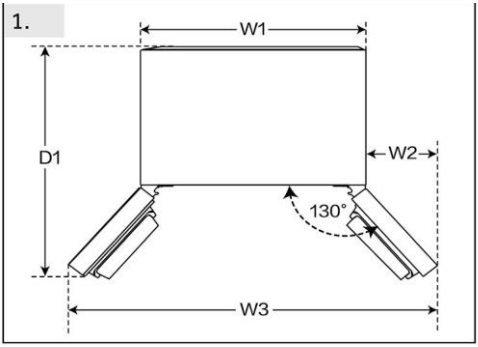

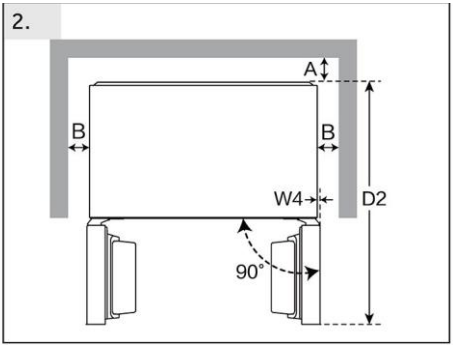

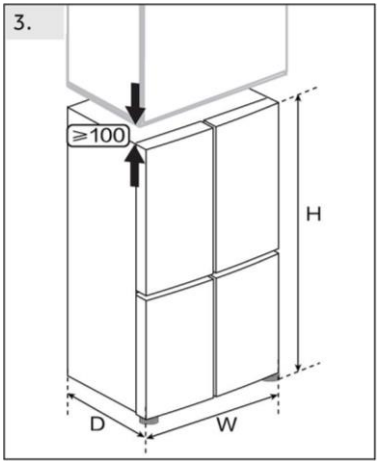

(unité : mm)	N° de modèle	
Largeur	W1	830
	W2	142,5
	W3	1115
	W4	0,5
	W	830
Profondeur	D1	920
	D2	976
	D	594
Distance par rapport à la paroi arrière	A	6
Distance par rapport aux murs latéraux	B	4
Hauteur totale	H	1850

Mise à niveau et alignement des portes

Pour obtenir une ventilation suffisante de l'appareil pour des raisons de sécurité, il convient de respecter les informations relatives aux coupes transversales de ventilation requises.

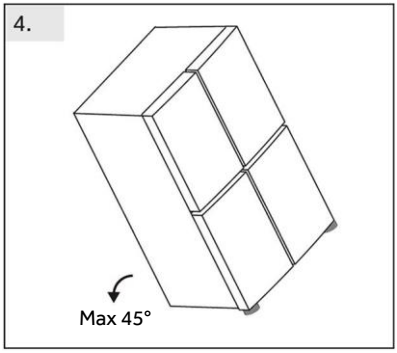

Alignement de l'appareil (Fig. 4.5.6.)

L'appareil doit être placé sur une surface plane et solide.

4. Inclinez le réfrigérateur légèrement vers l'arrière.

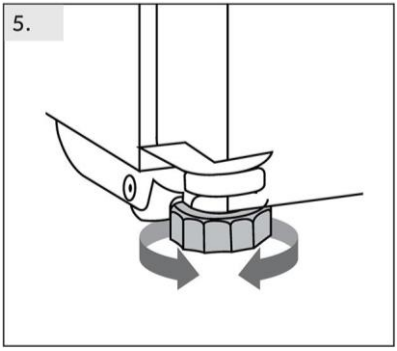

5. Réglez les pieds au niveau souhaité.

Assurez-vous que la distance entre le mur et le côté de la charnière est d'au moins 100 mm pour que la porte s'ouvre correctement.

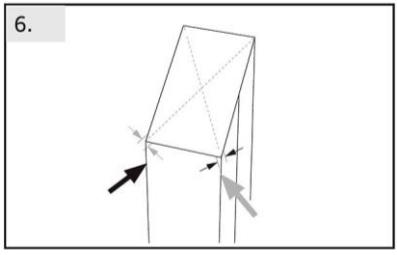

6. La stabilité peut être vérifiée en alternant les diagonales.

Le léger flottement doit être le même dans les deux directions. Dans le cas contraire, le cadre peut se déformer ; cela se traduit par des fuites au niveau des joints de la porte. Une faible tendance vers l'arrière facilite la fermeture des portes.

INFORMATION

Pour un appareil en pose libre : cet appareil de réfrigération n'est pas destiné à être utilisé comme un appareil encastré.

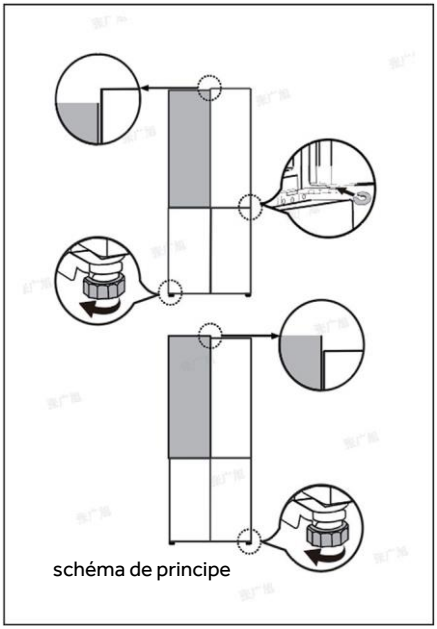
schéma de principe

Réglage fin des portes

Si les portes ne se retrouvent pas au même niveau, vous pouvez y remédier de la manière suivante :

En utilisant des entretoises

- Ouvrez la porte supérieure et soulevez-la.
- Clipsez avec précaution l'entretoise (fournie dans le sac d'accessoires) dans l'anneau en plastique blanc de la charnière centrale à la main ou à l'aide d'outils comme des pinces. Ne rayez pas et n'abîmez pas la porte.

En utilisant un pied réglable

Faites tourner le pied réglable selon le sens de la flèche pour faire tourner le pied vers le haut ou vers le bas.

INFORMATION

Lors de l'utilisation future du réfrigérateur, un alignement inégal des portes peut se produire en raison du poids des aliments stockés. Si cela se produit, veuillez régler les portes en suivant les méthodes décrites ci-dessus.

ATTENTION !

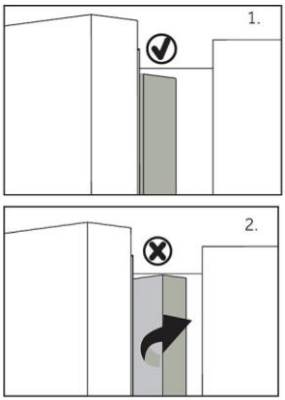

Lorsque vous fermez la porte, la bande verticale de la porte gauche doit être pliée à l'intérieur (1).

Si vous essayez de fermer la porte gauche et que la bande de la porte verticale n'est pas pliée (2), vous devriez la plier d'abord, sinon la bande de la porte frappera la tige de fixation ou la porte de droite. Ainsi, il y aura un dommage au niveau de la bande de la porte ou une fuite se produira.

Il y a un filament chauffant à l'intérieur du cadre.
La température de la surface augmentera légèrement, ce qui est normal et n'affectera pas le fonctionnement de l'appareil.

Mise en marche de l'appareil

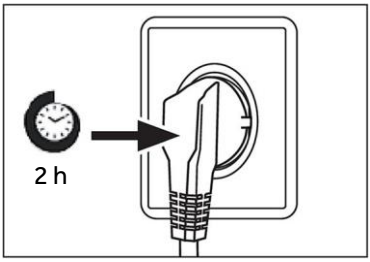

Temps d'attente

L'huile de lubrification sans entretien se trouve dans la capsule du compresseur. Cette huile peut passer par le système fermé de tuyauterie pendant le transport incliné. Avant de brancher l'appareil sur l'alimentation électrique, attendez au moins 2 heures afin que l'huile revienne dans la capsule.

Branchement sur le secteur

Avant chaque branchement, veuillez vérifier et vous assurer que :

- Les spécifications de l'alimentation, de la prise et du fusible correspondent aux exigences indiquées sur la plaque signalétique du produit.
- La prise de courant est correctement mise à la terre et aucune multiprise ou rallonge n'est utilisée.
- La fiche d'alimentation et la prise sont entièrement compatibles et ont des spécifications identiques.
- Veuillez brancher la fiche d'alimentation directement sur une prise électrique domestique correctement installée.

AVERTISSEMENT !

Pour éviter tout risque, un câble d'alimentation endommagé doit être remplacé par le service à la clientèle (voir carte de garantie).

Déplacement de l'appareil pour le réinstaller à un autre endroit

1. Retirez tous les aliments et débranchez l'appareil.
2. Fixez les clayettes et les autres parties mobiles dans le réfrigérateur et dans le congélateur avec du ruban adhésif.
3. N'inclinez pas le réfrigérateur à plus de 45° pour éviter d'endommager le système de réfrigération.

AVERTISSEMENT !

- Ne soulevez pas l'appareil par ses poignées.
- Ne placez jamais l'appareil à l'horizontale sur le sol.

Avant l'utilisation

- Retirez tous les emballages, en particulier la mousse blanche en polystyrène expansé (EPS) située de part et d'autre du conduit de réfrigération et gardez-les hors de portée des enfants. Mettez-les au rebut dans le respect de l'environnement.
- Nettoyez l'intérieur et l'extérieur de l'appareil avec de l'eau et un détergent doux avant d'y mettre des aliments.
- Pré-réfrigérez les compartiments à des réglages élevés avant de les remplir d'aliments. La fonction Power-Freeze permet de refroidir rapidement les compartiments.
- La température du réfrigérateur et celle du congélateur sont réglées automatiquement sur 4 °C et -18 °C respectivement. Ce sont les paramètres recommandés. Si vous le souhaitez, vous pouvez modifier ces températures manuellement. Voir RÉGLAGE DE LA TEMPÉRATURE.

Touches tactiles

Les touches du panneau de commande sont des touches tactiles qui réagissent dès que le doigt les touche légèrement.

INFORMATION

L'appareil est réglé à la température recommandée de 4 °C (réfrigérateur) et de -18 °C (congélateur). Dans des conditions ambiantes normales, vous n'avez pas besoin de régler la température.

Lorsque l'appareil est allumé après avoir été débranché de l'alimentation secteur, il peut falloir jusqu'à 12 heures pour que les températures correctes soient atteintes.

Videz l'appareil avant de l'éteindre. Pour éteindre l'appareil, tirez le cordon d'alimentation pour le sortir de la prise d'alimentation.

Description du produit

INFORMATION

En raison des changements techniques et de différents modèles, certaines des illustrations de ce manuel peuvent différer de votre modèle.

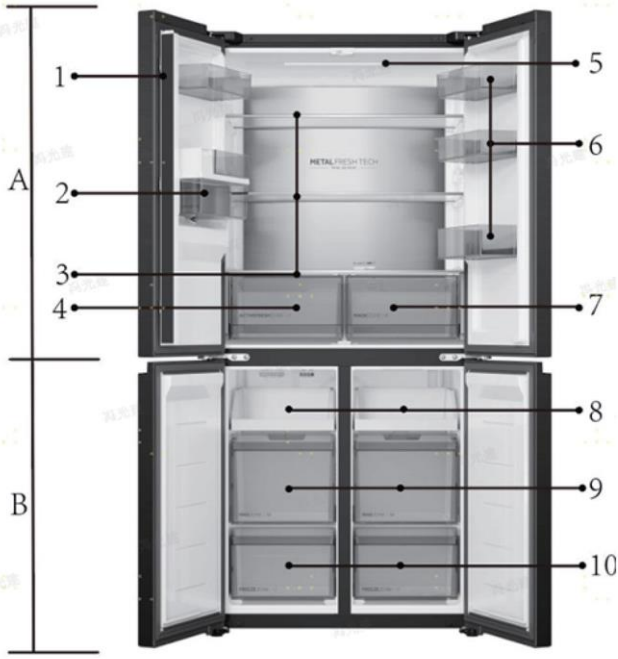

A: Compartiment réfrigérateur
1 Bande de porte
2 Réservoir d'eau
3 Clayettes en verre
4 Activefresh Zone
5 Lampe de plafond
6 Porte-bouteille
7 My Zone

B: Compartiment congélateur
8 Plateau du congélateur
9 Tiroirs supérieurs du congélateur
10 Tiroirs inférieurs du congélateur

Panneau de commande

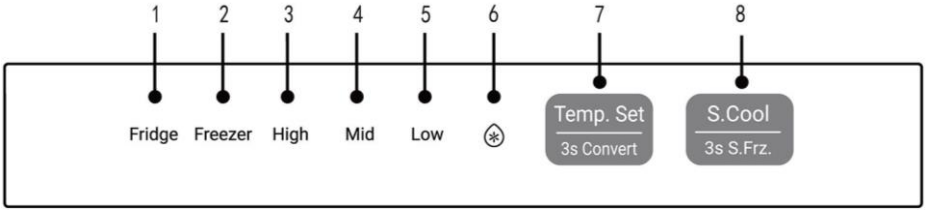

Voyants :

1 Affichage de la température du réfrigérateur
2 Affichage de la température du congélateur
3 Affichage de la température élevée
4 Affichage de la température moyenne
5 Affichage de la basse température
6 Affichage de Super Cool

Touches :

7 Touche de réglage de la température de réfrigération et de congélation
8 Touche Super Cool et Super Freeze

Réglage de la température du réfrigérateur



Appuyez longuement sur la touche [Temp. Set] pendant 3 secondes, sélectionnez [Réfrigérateur] pour entrer dans l'état de réglage de la température de réfrigération, puis cliquez sur la touche [Temp. Set], la réfrigération passe successivement par les réglages High (Élevée), Medium (Moyenne) et Low (Basse).

INFORMATION

Le réglage de la température de réfrigération ne peut pas être effectué en mode [Quick Cooling].

Réglage de la température du congélateur

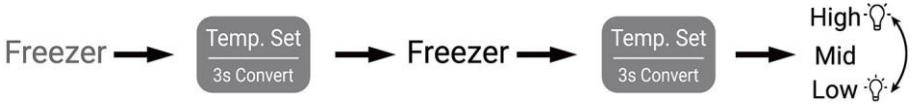

Appuyez longuement sur la touche [Temp. Set] pendant 3 secondes, sélectionnez [congélateur] pour entrer dans l'état de réglage de la température de congélation, puis cliquez sur la touche [Temp. Set], la congélation passe successivement par les réglages High (Élevée), Medium (Moyenne) et Low (Basse).

INFORMATION

En mode [Quick Freeze], il n'est pas possible d'ajuster la température de congélation.

Fonction Super-Cool



- Cliquez sur l'icône de la fonction [S.Cool], l'icône « ❄ » s'allume et le réfrigérateur passe automatiquement en mode Super Cool ;
- Une fois la fonction Super-Cool activée, le réfrigérateur arrêtera automatiquement la fonction lorsqu'il atteindra la condition définie. Si vous souhaitez quitter la fonction manuellement, vous pouvez appuyer sur la touche Super-Cool pour la désactiver.

Fonction Super-Frz



Fonction Super-Frz

- Appuyez sur la touche [3s S.Frz.] pendant 3 secondes, les icônes « Freezer », « High », « Mid » et « Low » s'allument et le réfrigérateur passe en mode Super-freezing ;
- Une fois la fonction Super-Freeze activée, le réfrigérateur arrêtera automatiquement la fonction lorsqu'il atteindra la condition définie. Si vous souhaitez quitter la fonction manuellement, vous pouvez appuyer sur la touche « Super-Frz. » et la maintenir enfoncée pendant 3 secondes pour la désactiver.

INFORMATION

- La fonction Super-Freeze est conçue pour conserver la valeur nutritive des aliments congelés, elle congèlera les aliments dans les plus brefs délais. À ce moment-là, la vitesse de congélation du congélateur est améliorée, les aliments peuvent être congelés rapidement, la valeur nutritive des aliments est efficacement conservée et les conserver devient plus pratique.
- Si vous avez besoin de congeler une grande quantité d'aliments en une fois, il est recommandé de régler la fonction Super Freeze à l'avance pendant 24 heures avant d'utiliser le compartiment congélateur.

Remplissage du réservoir d'eau

AVERTISSEMENT !

remplissez d'eau potable uniquement.

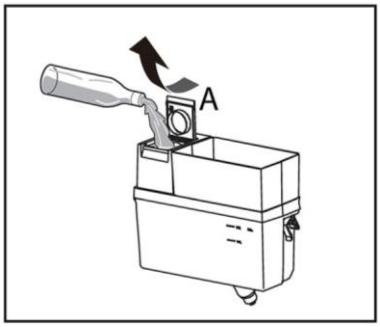

1. Vérifiez que le réservoir d'eau est correctement rempli.
2. Tournez et soulevez le couvercle carré (A) et remplissez le réservoir d'eau avec de l'eau potable.
3. Remplissez l'eau jusqu'au repère (2,0 l), car elle pourrait déborder lorsque vous ouvrez et fermez la porte.
4. Fermez le couvercle carré (A) jusqu'à ce que vous entendiez un clic.

INFORMATION

Avant le remplissage, jetez l'eau résiduelle et nettoyez le réservoir.
Lorsque vous n'avez pas besoin d'eau pendant longtemps, veuillez vider le réservoir d'eau et insérer le réservoir nettoyé.
Le couvercle du réservoir d'eau est également utilisé pour économiser de l'énergie. Si vous ne voulez pas utiliser le distributeur d'eau pendant une longue période, veuillez toujours installer le couvercle pour une meilleure isolation et pour économiser de l'énergie.

Obtenir de l'eau du distributeur

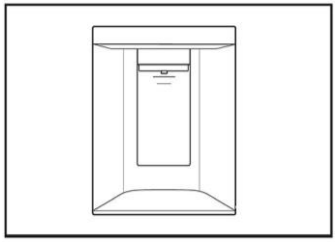

1. Placez un verre sous la sortie d'eau.
2. Poussez-le doucement contre le levier du distributeur d'eau. Assurez-vous que le verre est aligné avec le distributeur pour éviter que de l'eau ne s'échappe.
3. L'eau dans le bac (B) doit être retirée régulièrement, car elle pourrait déborder lorsque la porte s'ouvre et se ferme.

Réglage et retrait des pièces

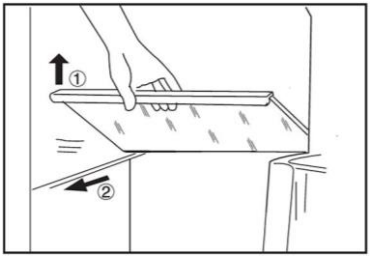

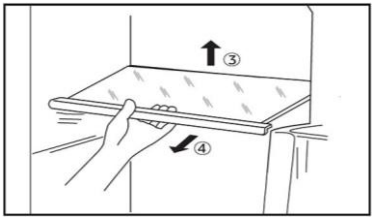

Clayettes

1. La hauteur des clayettes peut être réglée en fonction de vos besoins de rangement.
2. Pour déplacer une clayette du haut et du milieu, commencez par la retirer en levant son bord avant ① et en la tirant ② pour la sortir.
3. Pour déplacer une clayette du bas, retirez-la d'abord en levant son bord arrière ③ et en la tirant ④ pour la sortir.
4. Pour la remettre en place, placez-la sur les ergots des deux côtés et poussez-la dans la position la plus reculée jusqu'à ce que l'arrière de la clayette soit fixé à l'intérieur des fentes sur les côtés.

INFORMATION

Assurez-vous que toutes les extrémités d'une clayette sont au même niveau.

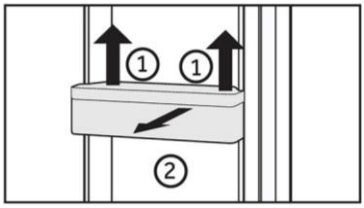

Balconnet de porte

1. Le balconnet de porte peut être retiré pour le nettoyage :
2. Placez les mains de chaque côté du balconnet de porte, soulevez-le ① et tirez-le ②.
3. Pour insérer le balconnet de porte, vous devez suivre les étapes ci-dessus dans l'ordre inverse.

INFORMATION

Lorsque vous allumez l'appareil, il peut falloir jusqu'à 12 heures pour que les températures appropriées soient atteintes.

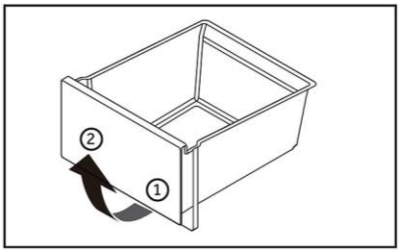

Tiroir

Pour retirer le tiroir, sortez-le au maximum ①, soulevez-le et retirez-le ②.

Pour introduire le tiroir, vous devez effectuer les étapes ci-dessus dans l'ordre inverse.

La lumière

La lumière LED à l'intérieur s'allume lorsque la porte est ouverte. Le fonctionnement des lampes n'est affecté par aucun des autres réglages de l'appareil.

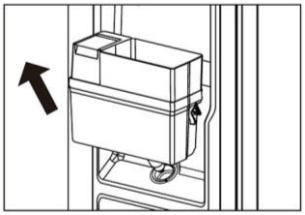

Démontage de l'ensemble du réservoir d'eau

Tirez le réservoir d'eau dans une direction générale vers la partie supérieure gauche (dans le sens indiqué par la flèche).

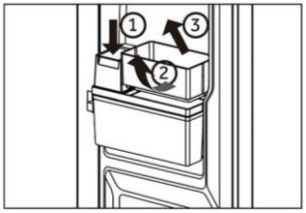

Démontage du balconnet de porte du réservoir d'eau

Appuyez sur le couvercle de la carafe ①, soulevez la base du balconnet de porte vers l'intérieur ②, tirez le bord extérieur de la base du balconnet de porte vers l'extérieur, puis tirez l'ensemble vers l'extérieur ③.

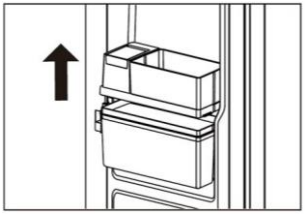

Démontage du couvercle du réservoir d'eau

Soulevez le couvercle du bec et la base du balconnet de porte vers le haut (dans le sens indiqué par la flèche).

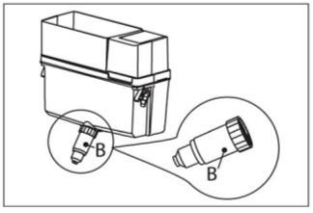

Réservoir d'eau

1. Réservoir d'eau amovible
Le réservoir d'eau peut être retiré et réinstallé pour être nettoyé, de la même manière que les balconnets de porte.

2. Insertion du réservoir d'eau
Placez le réservoir d'eau dans la position permettant à la sortie d'eau (B) de s'adapter à l'ouverture de la porte. Assurez-vous que le réservoir d'eau est verrouillé.

Connexion à l'application hOn

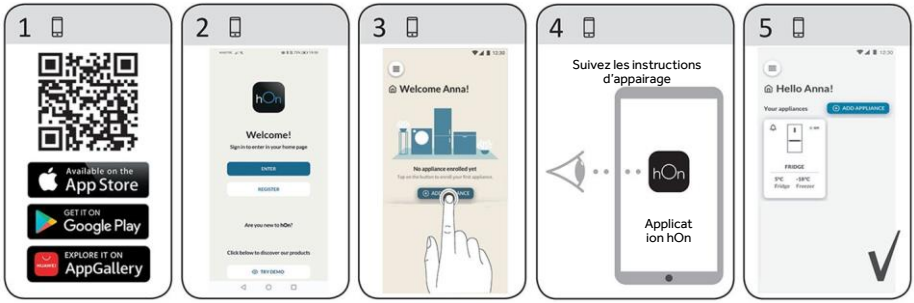

Fonction Wi-Fi

1. Suivez les instructions de l'application pour configurer le Wi-Fi.
2. Une fois le Wi-Fi configuré et la connexion établie, l'icône Wi-Fi « I » est allumée et fixe.
3. Si le Wi-Fi a déjà été configuré, il se reconnectera automatiquement en fonction des informations de configuration si le Wi-Fi est activé.

INFORMATION

- Pour désactiver le Wi-Fi, appuyez sur la touche Wi-Fi « K7 » et l'icône Wi-Fi « I » s'éteint.
- Pour activer le Wi-Fi et démarrer la configuration, appuyez sur la touche Wi-Fi « K7 » et l'icône Wi-Fi « I » commence à clignoter lentement. Si vous souhaitez configurer la fonction Wi-Fi, appuyez sur la touche « K7 » pendant 3 secondes. L'icône Wi-Fi clignote rapidement et passe en mode de configuration. Si vous souhaitez désactiver la fonction Wi-Fi, appuyez une fois sur la touche « K7 ». Répétez les étapes ci-dessus.
- Si le produit a été configuré et que la fonction Wi-Fi a été désactivée, le réfrigérateur n'entrera pas en mode de configuration une fois reconnecté à l'alimentation.
- Ce produit n'est pas destiné à un usage commercial.
- La puissance de sortie RF maximale : 2,4 GHz Wi-Fi : 16 dBm ;
- Bluetooth® Low Energy : 5 dBm ; Bluetooth® Wireless Technology (BR/EDR) : 10 dBm.
- Bande de fréquence de fonctionnement : 2400-2483,5 MHz.
- La marque verbale et les logos Bluetooth® sont des marques déposées détenues par Bluetooth SIG, Inc. Toute utilisation de ces marques par Candy Hoover Group SRL se fait sous licence. Les autres marques et noms commerciaux sont ceux de leurs propriétaires respectifs.

Suggestions de conservation pour le réfrigérateur

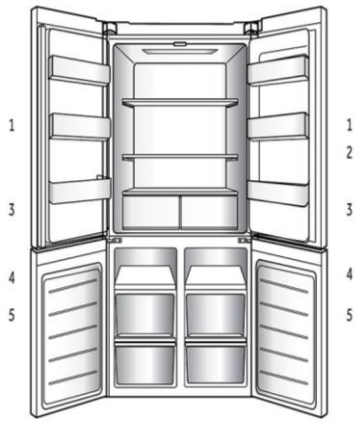

1. Pour conserver de petits emballages d'aliments réfrigérés, de boissons et de récipients de sauces. Aliments marinés, aliments en conserve, etc.
2. Pour conserver les aliments réfrigérés et les aliments frais.
   - Conservez les aliments à forte teneur en humidité à l'avant de la clayette.
   - Le nombre réel de clayettes diffère d'un modèle à l'autre.
3. Tiroir MY ZONE : fruits, légumes, salade, etc.
4. Pour conserver les aliments surgelés tels que la viande, le poisson et la crème glacée.
5. Pour conserver les aliments surgelés pendant plus longtemps.

Tiroir MY ZONE

Adapté au stockage de denrées alimentaires fraîches, avec un espace relativement indépendant qui maintient une température et une humidité appropriées, adapté au stockage de produits de la mer frais, de viande et d'autres aliments

Espace indépendant, adapté au stockage de boissons réfrigérées, etc.

Zone de contrôle de la température indépendante, adaptée à la conservation de fruits et légumes frais

INFORMATION

Zone à fonction spéciale à température variable, où la température est affectée par le nombre de fois où la porte est ouverte et fermée, la quantité d'aliments, la température du compartiment réfrigérateur et d'autres facteurs, elle fluctue légèrement.

Lorsque vous choisissez d'utiliser la fonction « aliments frais », vous pouvez conserver vos denrées de manière optimale.

Pour l'environnement de stockage, il est recommandé de régler la température du compartiment réfrigérateur sur le niveau [Élevé].

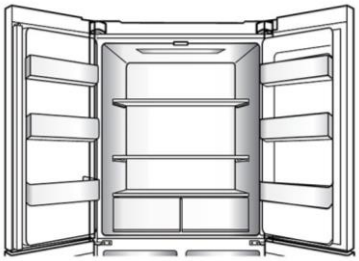

Flux multi-air

- Le réfrigérateur est équipé d'un système à flux multi-air, avec lequel des flux d'air froid se trouvent au niveau de chaque clayette. Cela permet de maintenir une température uniforme afin de garantir que vos aliments conservent leur fraîcheur pendant plus longtemps.

Conservation dans le compartiment réfrigérateur

- Conservez la température de votre réfrigérateur en dessous de 5 °C.
- Les aliments chauds doivent avoir refroidi à température ambiante avant d'être placés dans l'appareil.
- Les aliments conservés au réfrigérateur doivent être lavés et essuyés avant d'être entreposés.
- Les aliments à conserver doivent être correctement emballés hermétiquement pour éviter les altérations d'odeurs ou de goût.
- Ne conservez pas des quantités excessives d'aliments. Laissez de la place entre les aliments pour permettre à l'air de circuler autour d'eux et de les refroidir de manière plus efficace et plus uniforme.
- Les aliments consommés quotidiennement doivent être conservés à l'avant de la clayette.
- Laissez un espace entre les aliments et les parois intérieures, pour permettre la circulation de l'air. En particulier, ne placez pas des aliments contre la paroi arrière : les aliments peuvent geler contre la paroi arrière. Évitez tout contact direct des aliments (en particulier les aliments gras ou acides) avec le revêtement intérieur, car l'huile / l'acide peut éroder le revêtement intérieur. Nettoyez les saletés grasses / acides chaque fois que vous en découvrez.
- Décongelez les aliments surgelés dans le compartiment de rangement du réfrigérateur. De cette façon, vous pouvez utiliser les aliments surgelés pour diminuer la température du compartiment et économiser de l'énergie.
- Le vieillissement des fruits et légumes comme les courgettes, les melons, la papaye, les bananes, l'ananas, etc. peut s'accélérer au réfrigérateur. Par conséquent, il est déconseillé de les conserver au réfrigérateur. Cependant, la maturation des fruits très verts peut être favorisée pendant une certaine période. Les oignons, l'ail, le gingembre et les autres légumes-racines doivent également être conservés à température ambiante.
- Les odeurs désagréables à l'intérieur du réfrigérateur sont un signe que quelque chose a été renversé. Il est nécessaire de le nettoyer.
- Différents aliments doivent être placés dans différents endroits en fonction de leurs propriétés.

INFORMATION

Maintenez une distance de plus de 10 mm entre les aliments rangés et le conduit d'air ou les capteurs afin d'assurer l'effet de refroidissement.

Conservation dans le compartiment congélateur

- Maintenez la température du congélateur à -18 °C.
- Activez la fonction Super-Freeze 24 heures avant de congeler ; pour de petites quantités d'aliments de 4 à 6 heures suffisent.
- Les aliments chauds doivent avoir refroidi à température ambiante avant d'être placés dans le compartiment congélateur.
- Les aliments coupés en petites portions congèleront plus rapidement et seront plus faciles à décongeler et à cuire. Le poids recommandé pour chaque portion est inférieur à 2,5 kg.
- Il vaut mieux emballer les aliments avant de les mettre dans le congélateur. L'extérieur de l'emballage doit être sec pour éviter que les sacs ne collent les uns aux autres. Les matériaux d'emballage doivent être exempts d'odeurs, étanches à l'air et non toxiques.
- Afin d'éviter l'expiration des périodes de conservation, veuillez noter la date de congélation, la limite de temps et le nom des aliments présents sur l'emballage en fonction des périodes de conservation des différents aliments.
- **AVERTISSEMENT :** les acides, les alcalis et le sel, etc., pourraient éroder la surface interne du congélateur. Ne placez pas les aliments contenant ces substances (par ex. poissons de mer) directement sur la surface interne. L'eau salée dans le congélateur doit être nettoyée immédiatement.
- Ne dépassez pas les temps de conservation des aliments recommandés par les fabricants. Ne sortez que la quantité requise d'aliments du congélateur.
- Consommez rapidement les aliments décongelés. Les aliments décongelés ne peuvent pas être recongelés à moins qu'ils ne soient d'abord cuits, sans quoi ils risqueraient de devenir impropres à la consommation.
- Ne mettez pas de quantités excessives d'aliments frais dans le compartiment congélateur. Reportez-vous à la capacité de congélation du congélateur - Voir les DONNÉES TECHNIQUES ou les données sur la plaque signalétique.
- Les aliments peuvent être conservés au congélateur à une température d'au moins -18 °C pendant 2 à 12 mois, en fonction de leurs propriétés (par ex. viande : 3-12 mois, légumes : 6-12 mois)
- Lorsque vous congelez des aliments frais, évitez tout contact avec des aliments déjà congelés ou en cours de décongélation.

Lorsque vous conservez des aliments surgelés achetés dans le commerce, veuillez suivre ces directives :

- Suivez toujours les directives du fabricant pour la durée de conservation des aliments. Ne dépassez pas ces directives !
- Essayez de garder le temps entre l'achat et le stockage le plus court possible pour préserver la qualité des aliments.
- Achetez des aliments surgelés, qui ont été conservés à une température de -18 °C ou moins.
- Évitez d'acheter des aliments qui ont de la glace ou du givre sur l'emballage - cela indique que les produits ont pu être partiellement décongelés et recongelés à un moment donné - les hausses de température affectent la qualité des aliments.

INFORMATION

Maintenez une distance de plus de 10 mm entre les aliments rangés et les conduits d'air afin d'assurer l'effet de refroidissement.

Conseils d'économie d'énergie

- Assurez-vous que l'appareil est bien ventilé (voir INSTALLATION).
- N'installez pas l'appareil en plein soleil ou à proximité de sources de chaleur (par ex. cuisinières, chauffages).
- Évitez une température inutilement basse dans l'appareil. Plus vous réglez bas la température de l'appareil, plus la consommation d'énergie augmente.
- Des fonctions comme POWER-FREEZE consomment plus d'énergie.
- Laissez les aliments chauds refroidir avant de les mettre dans l'appareil.
- Ouvrez la porte de l'appareil le moins souvent et le plus rapidement possible.
- Ne remplissez pas trop l'appareil pour éviter de bloquer la circulation de l'air.
- Évitez l'air dans l'emballage des aliments.
- Gardez les joints de la porte propres afin que la porte se ferme toujours correctement.
- Décongelez les aliments surgelés dans le compartiment de rangement du réfrigérateur.
- La configuration la plus économe en énergie exige que l'appareil conserve les tiroirs, la boîte de rangement et les clayettes en parfait état, et les aliments doivent être placés le plus loin possible des orifices de sortie du conduit d'air.

Nettoyage

1. Nettoyez l'appareil lorsqu'il n'y a qu'un peu de nourriture ou qu'il n'y a pas de nourriture à l'intérieur.
2. L'appareil doit être nettoyé toutes les quatre semaines pour un bon entretien et pour éviter les mauvaises odeurs des aliments conservés à l'intérieur.

AVERTISSEMENT

- débranchez l'appareil de l'alimentation électrique avant de le nettoyer.
- Ne nettoyez pas l'appareil à l'aide de brosses dures, de brosses métalliques, de détergents en poudre, d'essence, d'acétate d'amyle, d'acétone et de solutions organiques similaires, d'acides ou de solutions alcalines. Nettoyez-le avec un détergent spécial pour réfrigérateur afin d'éviter de l'endommager.
- Ne pulvérisez pas et ne rincez pas l'appareil pendant le nettoyage.
- N'utilisez pas de jet d'eau ou de vapeur pour nettoyer l'appareil.
- Ne nettoyez pas les clayettes froides en verre à l'eau chaude. Un changement soudain de température peut casser le verre.
- Ne touchez pas la surface intérieure du compartiment de l'appareil, en particulier avec les mains mouillées, car vos mains peuvent geler sur la surface.
- En cas de réchauffement, vérifiez l'état des produits surgelés.

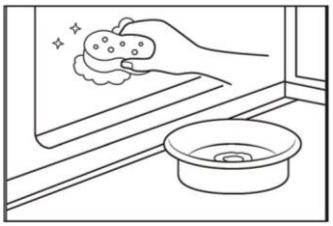

- Gardez toujours le joint de la porte propre.
- Nettoyez l'intérieur et le bâti de l'appareil à l'aide d'une éponge imbibée d'eau tiède et de détergent neutre.

1. Veuillez frotter l'intérieur et l'extérieur du réfrigérateur, y compris le joint de porte, le porte-bouteille, les clayettes en verre, les boîtes, etc., avec un torchon doux ou une éponge imbibée d'eau chaude (vous pouvez ajouter un détergent neutre dans l'eau chaude).
2. S'il y a du liquide renversé, retirez toutes les parties contaminées, rincez-les directement sous l'eau du robinet, séchez-les et remettez-les dans le réfrigérateur.
3. S'il y a de la crème (par exemple de la crème, de la crème glacée qui fond), retirez toutes les parties contaminées, placez-les dans de l'eau chaude à 40 °C pendant un certain temps, puis rincez-les à l'eau courante, séchez-les et remettez-les dans le réfrigérateur.
4. Si une petite pièce ou un élément reste coincé à l'intérieur du réfrigérateur (entre les clayettes ou les tiroirs), utilisez une petite brosse souple pour l'éliminer. Si vous ne pouvez pas atteindre la pièce, veuillez contacter le service clientèle Haier.

- Rincez et séchez avec un chiffon doux.
- Ne nettoyez aucune des parties de l'appareil au lave-vaisselle.
- Attendez au moins 5 minutes avant de redémarrer l'appareil, car le démarrage fréquent risque d'endommager le compresseur.

Dégivrage

Le dégivrage du compartiment congélateur se fait automatiquement ; aucune opération manuelle n'est nécessaire.

Nettoyage du réservoir d'eau

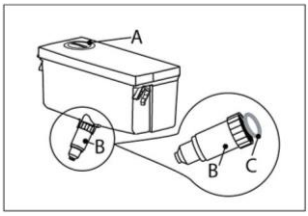

1. Retirez le réservoir d'eau de l'appareil.
2. Retirez le couvercle (A).
3. Dévissez le bec du distributeur (B).
4. Nettoyez le réservoir et le bec du distributeur avec de l'eau chaude et du liquide vaisselle. Assurez-vous que tout le détergent est rincé.
5. Montez le bec verseur (B) et vérifiez qu'il est fermement vissé sur le réservoir d'eau et que le joint torique blanc (C) est en position.

INFORMATION

- Si le réservoir d'eau n'est pas correctement inséré, l'eau peut s'égoutter au niveau du raccordement.
- Ne forcez pas trop lors du retrait ou de l'installation du réservoir d'eau, pour éviter d'endommager le réservoir.

Remplacement des lampes LED

AVERTISSEMENT !

Ne remplacez pas la lampe LED vous-même, elle ne doit être remplacée que par le fabricant ou l'agent de maintenance agréé.

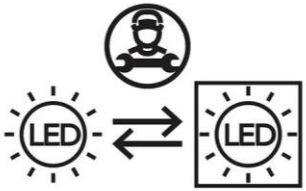

Les lampes utilisent des LED comme source lumineuse, avec une faible consommation d'énergie et une longue durée de vie.
En cas d'anomalie, veuillez contacter le service clientèle. Reportez-vous au paragraphe SERVICE CLIENTÈLE.

Paramètres des lampes :

Compartiment réfrigérateur : 12 V, 4 W
Compartiment congélateur : 12 V, 2 W*3 W

Non-utilisation pendant une longue période

Si l'appareil ne doit pas être utilisé pendant une période prolongée et que vous n'avez pas l'intention d'activer la fonction Holiday du réfrigérateur :

1. Sortez tous les aliments ;
2. Débranchez le cordon d'alimentation ;
3. Nettoyez l'appareil comme décrit dans les sections précédentes ;
4. Laissez les portes ouvertes pour éviter la formation d'odeurs à l'intérieur du compartiment.

INFORMATION

N'éteignez l'appareil que si cela est strictement nécessaire.

Vous pouvez résoudre de nombreux problèmes vous-même sans expertise spécifique. En cas de problème, veuillez vérifier toutes les possibilités indiquées et suivre les instructions ci-dessous avant de contacter un service clientèle. Reportez-vous au paragraphe SERVICE CLIENTÈLE.



AVERTISSEMENT

- Avant l'entretien, désactivez l'appareil et débranchez la fiche secteur de la prise secteur.
- L'équipement électrique ne doit être entretenu que par des experts en électricité qualifiés, car des réparations inappropriées peuvent causer des dommages consécutifs considérables.
- Une alimentation endommagée ne devrait être remplacée que par le service clientèle, son agent de maintenance ou des personnes avec une qualification similaire, de manière à éviter tout danger.

Problème	Cause possible	Solution possible
Le compresseur ne fonctionne pas.	• La fiche secteur n'est pas branchée dans la prise secteur.	• Branchez la fiche secteur.
	• L'appareil est en cours de dégivrage.	• C'est normal pour un dégivrage automatique.
L'appareil fonctionne fréquemment ou fonctionne trop longtemps.	• La température intérieure ou extérieure est trop élevée.	• Dans ce cas, il est normal que l'appareil fonctionne plus longtemps.
	• L'appareil a été hors tension pendant un certain temps.	• Normalement, il faut 8 à 12 heures pour que l'appareil refroidisse complètement.
	• Une porte de l'appareil n'est pas bien fermée.	• Fermez la porte/le tiroir et assurez-vous que l'appareil est situé sur un sol à niveau et qu'il n'y a pas d'aliment ou de récipient bloquant la porte.
	• La porte a été ouverte trop fréquemment ou trop longtemps.	• N'ouvrez pas trop souvent la porte/le tiroir.
	• Le réglage de la température du compartiment congélateur est trop bas.	• Réglez une température plus élevée jusqu'à l'obtention d'une température satisfaisante dans le réfrigérateur. Il faut 24 heures pour que la température du réfrigérateur devienne stable.
	• Le joint de la porte est sale, usé, fissuré ou ne correspond pas.	• Nettoyez le joint de la porte/du tiroir ou faites-le remplacer par le service clientèle.
	• La circulation de l'air requise n'est pas garantie.	• Assurez une ventilation adéquate.

DÉPANNAGE

Problème	Cause possible	Solution possible
L'intérieur du réfrigérateur est sale et/ou sent.	• L'intérieur du réfrigérateur a besoin d'être nettoyé. • Des aliments à forte odeur sont conservés au réfrigérateur.	• Nettoyez l'intérieur du réfrigérateur. • Enveloppez soigneusement les aliments.
Il ne fait pas suffisamment froid à l'intérieur de l'appareil.	• La température réglée est trop élevée. • Des produits trop chauds ont été stockés. • Trop d'aliments ont été mis à l'intérieur en même temps. • Les aliments sont trop proches les uns des autres. • Une porte/un tiroir de l'appareil n'est pas bien fermé(e). • La porte/le tiroir a été ouvert(e) trop fréquemment ou trop longtemps.	• Réinitialisez la température. • Laissez toujours refroidir les aliments avant de les mettre à l'intérieur. • Conservez toujours de petites quantités d'aliments. • Laissez de la place entre plusieurs aliments pour permettre la circulation de l'air. • Fermez la porte/le tiroir. • N'ouvrez pas trop souvent la porte/le tiroir.
Il fait trop froid à l'intérieur de l'appareil.	• La température réglée est trop basse. • La fonction Super-Frz/ Super-Cool est activée ou fonctionne depuis trop longtemps.	• Réinitialisez la température. • Éteignez la fonction Super-Frz/ Super-Cool.
Formation d'humidité à l'intérieur du compartiment réfrigérateur.	• Le climat est trop chaud et trop humide. • Une porte/un tiroir de l'appareil n'est pas bien fermé(e). • La porte/le tiroir a été ouvert(e) trop fréquemment ou trop longtemps. • Les récipients contenant des aliments ou des liquides sont laissés ouverts.	• Augmentez la température. • Fermez la porte/le tiroir. • N'ouvrez pas trop souvent la porte/le tiroir. • Laissez refroidir les aliments chauds à température ambiante et couvrez les aliments et les liquides.

Problème	Cause possible	Solution possible
L'humidité s'accumule sur le réfrigérateur à l'extérieur de la surface ou entre les portes / la porte et le tiroir.	• Le climat est trop chaud et trop humide. • La porte n'est pas fermée hermétiquement. L'air froid de l'appareil et l'air chaud à l'extérieur de celui-ci se condensent.	• C'est normal dans un climat humide et cela va changer lorsque l'humidité diminuera. • Assurez-vous que la porte/le tiroir est fermé(e) hermétiquement.
Glace dure et givre dans le compartiment congélateur.	• Les produits n'ont pas été correctement emballés. • Une porte/un tiroir de l'appareil n'est pas bien fermé(e). • La porte/le tiroir a été ouvert(e) trop fréquemment ou trop longtemps. • Le joint de la porte/du tiroir est sale, usé, fissuré ou ne correspond pas. • Quelque chose à l'intérieur empêche la porte/le tiroir de se fermer correctement.	• Emballez toujours bien les produits. • Fermez la porte/le tiroir. • N'ouvrez pas trop souvent la porte/le tiroir. • Nettoyez le joint de la porte/du tiroir ou remplacez-les par des joints neufs. • Repositionnez les clayettes, les balconnets de porte ou les récipients à l'intérieur pour permettre à la porte/au tiroir de se fermer.
Les côtés de l'appareil et de la bande de la porte se réchauffent.		• Cela est normal.
L'appareil émet des sons anormaux.	• L'appareil n'est pas situé sur un sol plan. • L'appareil touche un objet situé à proximité.	• Réglez le pied pour mettre l'appareil à niveau. • Retirez les objets autour de l'appareil.
Un léger son doit être entendu comme celui de l'eau courante.		• Cela est normal.
Un bip d'alarme retentit.	• La porte du compartiment de rangement du réfrigérateur est ouverte.	• Fermez la porte.
Vous entendrez un petit hum.	• Le système anti-condensation fonctionne.	• Cela empêche la condensation et est normal.
Le système d'éclairage ou de refroidissement à l'intérieur ne fonctionne pas.	• La fiche secteur n'est pas branchée dans la prise secteur. • L'alimentation n'est pas intacte. • La lampe LED est hors service.	• Branchez la fiche secteur. • Vérifiez l'alimentation électrique de la pièce. Appelez la société d'électricité locale. • Veuillez appeler le service technique pour faire changer la lampe.

DÉPANNAGE

Pour contacter l'assistance technique, visitez notre site web :
https://corporate.haier-europe.com/en/

Dans la rubrique « site web », choisissez la marque de votre produit et votre pays. Vous serez redirigé vers le site web spécifique où vous trouverez le numéro de téléphone et le formulaire pour contacter l'assistance technique.

Coupure de courant

En cas de coupure de courant, les aliments devraient rester froids en toute sécurité pendant 5 heures environ.
Suivez ces conseils pendant une coupure de courant prolongée, en particulier en été :

- Ouvrez la porte/le tiroir le moins possible.
- Ne mettez pas d'aliments supplémentaires dans l'appareil pendant une coupure de courant.
- Si un préavis de coupure de courant est donné et que la durée de la coupure est supérieure à 5 heures, préparez des glaçons et placez-les dans un récipient en haut du compartiment réfrigérateur.
- Une inspection des produits est requise immédiatement après la coupure de courant.
- Étant donné que la température du réfrigérateur augmentera lors d'une coupure de courant ou d'une autre panne, la durée de conservation et la qualité alimentaire des aliments seront réduites. Tout aliment décongelé doit être consommé ou cuit et recongelé (le cas échéant) peu de temps après afin de prévenir les risques pour la santé.

Fonction mémoire pendant la coupure de courant

Lorsque le courant revient, l'appareil continue à fonctionner avec les réglages réglés avant la panne de courant.

Fiche du produit selon la réglementation (UE) n° 2019/2016

Marque	Haier
Nom du modèle / identifiant	HCR5818DWMX
Catégorie du modèle	Réfrigérateur-congélateur
Classe d'efficacité énergétique	D
Consommation d'énergie annuelle (kWh/an) (1)	236
Volume total (L)	470
Volume du réfrigérateur (L)	297
Volume du congélateur (L)	173
Nombre d'étoiles	****
Système de dégivrage	Oui
Capacité de congélation (kg/24h)	14
Classe climatique (2)	SN, N, ST, T
Classe d'émission de bruit et émissions acoustiques dans l'air (dB(A) re 1 pW)	B(35)
Temps de montée en température (h)	10
Type d'appareil	Autonome

DONNÉES TECHNIQUES

Explications :

(1) Sur la base des résultats des tests de conformité aux normes 24 heures. La consommation d'énergie réelle dépend des habitudes d'utilisation et de l'emplacement de l'appareil.

(2) Spécifications de la classe climatique :
Classe climatique SN : cet appareil est destiné à être utilisé à une température ambiante comprise entre +10 °C et +32 °C
Classe climatique N : cet appareil est destiné à être utilisé à une température ambiante comprise entre +16 °C et +32 °C
Classe climatique ST : cet appareil est destiné à être utilisé à une température ambiante comprise entre +16 °C et +38 °C
Classe climatique T : cet appareil est destiné à être utilisé à une température ambiante comprise entre +16 °C et +43 °C

Données techniques supplémentaires

Tension / Fréquence	220 V / 50 Hz
Courant d'entrée (A)	1,5
Fusible principal (A)	16
Réfrigérant	R600a
Dimensions (H×L×P en mm)	1850×830×594

Nous vous recommandons de contacter le service clientèle de Haier et d'utiliser des pièces de rechange d'origine. En cas de dysfonctionnement de l'appareil, veuillez d'abord consulter la section « Dépannage ».

Si le problème persiste, veuillez contacter votre concessionnaire local.

Le centre d'appels européen (voir les numéros de téléphone ci-dessous) ou rendez-vous sur www.haier.com et naviguez jusqu'à la section « Service d'assistance » pour soumettre une demande de service ou accéder aux FAQ.

Lorsque vous contactez le service après-vente, veuillez fournir les informations suivantes (indiquées sur l'étiquette signalétique)

Modèle _____

N° de série _____

Veuillez également vérifier la carte de garantie qui accompagne le produit (en cas de réclamation au titre de la garantie).

Centre de service d'appel européen		
Pays*	Numéro de téléphone	Coûts
Haier Italy (IT)	199 100912	
Haier Spain (ES)	902 509 123	
Haier Germany (DE)	0180 5 39 39 99	• Tarif depuis une ligne fixe : 14 ct/min • Tarif depuis un mobile : jusqu'à 42 ct/min
Haier Austria (AT)	0820 001 205	• Tarif depuis une ligne fixe : 14,53 ct/min • Tous les autres tarifs de ligne : jusqu'à 20 ct/min
Haier United Kingdom (UK)	0333 003 8122	
Haier France (FR)	0980 406 409	

SERVICE CLIENTÈLE

Conditions de garantie

Pour d'autres pays/régions, veuillez vous référer à www.haier.com

Haier Europe Trading Ltd., UK Branch

Adresse : Westgate House, Westgate, Ealing, London W5 1YY

Durée de la garantie de l'appareil de réfrigération :

La garantie minimale est :

- Pays de l'UE : 2 ans
- Turquie : 3 ans
- Royaume-Uni : 1 an
- Russie : 1 an
- Suède : 3 ans
- Serbie : 2 ans
- Norvège : 5 ans
- Maroc : 1 an
- Algérie : 6 mois
- Tunisie : aucune exigence légale obligatoire en matière de garantie

Durée de la fourniture de pièces de rechange

(À compter de la date de mise sur le marché de la dernière unité de ce modèle) :

- Composants électroniques principaux (thermostat/capteur de température/carte de circuit/éclairage) : ≥ 7 ans
- Pièces structurelles mécaniques (poignées de porte/charnières/clayettes/tiroirs) : ≥ 7 ans
- Composants d'étanchéité (joints de porte) : ≥ 10 ans

Pour plus d'informations sur le produit, rendez-vous sur https://eprel.ec.europa.eu/ ou scannez le QR code sur l'étiquette énergie de l'appareil.

Haier



Felhasználói kézikönyv

Hűtő-fagyasztó

HCR5818DWMX

HU

TARTALOMJEGYZÉK

BIZTONSÁGI INFORMÁCIÓK

Első használat előtt ... 5
Telepítési figyelmeztetés ... 5
Napi használatot illető figyelmeztetés ... 6
Karbantartás / tisztítás ... 7
Gázalapú hűtőközegre vonatkozó információk ... 7

TELEPÍTÉS

Telepítés előtt ... 8
Szintezés és ajtóbeállítás ... 9
Bekapcsolás ... 11
A készülék mozgatása áthelyezéshez ... 11

ÜZEMELTETÉS

Használat előtt ... 12
Termékleírás ... 13
Vezérlőpult ... 14
Alkatrészek beállítása és eltávolítása ... 18

SMART FUNKCIÓ

hOn-App Connect ... 21

ENERGIATAKARÉKOS TÁROLÁS

Tárolási javaslatok a hűtőszekrényhez ... 22
Energiatakarékossági tippek ... 25

KARBANTARTÁS

Tisztítás ... 26
Leolvasztás ... 27
A víztartály tisztítása ... 27
A LED-es lámpák cseréje ... 28

HIBAELHÁRÍTÁS

Probléma, Lehetséges ok, Lehetséges megoldás ... 29

MŰSZAKI ADATOK

Műszaki adatok ... 33

ÜGYFÉLSZOLGÁLAT

Ügyfélszolgálat ... 35

Köszönjük, hogy Haier terméket vásárolt.

Kérjük, használat előtt figyelmesen olvassa el ezt a kézikönyvet. A kézikönyv fontos információkat tartalmaz, amelyek segítenek az optimális teljesítmény elérésében, valamint a biztonságos és megfelelő telepítésben, használatban és karbantartásban.

Őrizze meg ezt a kézikönyvet könnyen hozzáférhető helyen, hogy a hűtőszekrény biztonságos és helyes használatával kapcsolatban folyamatosan tájékozódhasson belőle.

Ha eladja, elajándékozza vagy költözéskor nem viszi magával a hűtőszekrényt, ezt a kézikönyvet át kell adnia az új tulajdonosnak, hogy megismerkedjen a készülék funkcióival és a biztonsági figyelmeztetésekkel.

Rendeltetésszerű használat

- Ez a készülék élelmiszerek hűtésére és fagyasztására szolgál. A készüléket kizárólag háztartási és hasonló felhasználásokra tervezték, például:
  - üzletek, irodák és egyéb gazdasági munkakörnyezetek személyzeti konyhája;
  - falusi vendéglátás és ügyfelek szállodákban, motelekben és egyéb szállást adó helyeken;
  - szállást és reggelit biztosító szállások;
  - vendéglátás, és hasonló nem kiskereskedelmi alkalmazások.
- Tervezéséből adódóan nem alkalmas kereskedelmi vagy ipari használatra. A készüléken változtatások vagy módosítások végrehajtása nem megengedett. A nem rendeltetésszerű használat veszélyeket eredményezhet, illetve a szavatossági igények érvénytelenítésével járhat.

Szabványok és irányelvek CE vagy UKCA

A termék megfelel az összes vonatkozó EU irányelvben meghatározott követelménynek, illetve a vonatkozó harmonizált szabványoknak, amelyek alapján megilleti a CE- vagy az UKCA-jelölés.

Tartozékok

Ellenőrizze a tartozékokat és a szakirodalmat ennek a listának megfelelően:



Energiacímke



Jótállási jegy



Felhasználói kézikönyv

BIZTONSÁGI INFORMÁCIÓK

FIGYELMEZTETÉS - Fontos biztonsági információk

MEGJEGYZÉS - Általános információk és tippek

Környezetvédelmi információk

Ártalmatlanítás



Járuljon hozzá a környezet és az emberi egészség védelméhez. Az újrahasznosítás érdekében a csomagolást a megfelelő hulladéktárolóba selejtezze ki. Járuljon hozzá az elektromos és elektronikus berendezések hulladékainak az újrahasznosításához.

Ne a háztartási hulladékkal együtt dobja ki az ezzel a szimbólummal jelölt készülékeket. Vigye vissza a terméket a helyi újrahasznosító létesítménybe, vagy vegye fel a kapcsolatot a helyi hivatallal.

FIGYELMEZTETÉS: Tűzveszély/gyúlékony anyagok



A szimbólum a tűzveszélyről tájékoztat, ami a gyúlékony anyagok használatából adódik. Ügyeljen a tűz megelőzésére, mivel a gyúlékony anyag lángra kaphat.

FIGYELMEZTETÉS!

SÉRÜLÉS VAGY FULLADÁS VESZÉLYE!

A hűtőközegeket és gázokat csak szakképzett személyzet kezelheti. A megfelelő ártalmatlanítás előtt győződjön meg arról, hogy a hűtőközeg-körök/csövek sértetlenek. Válassza le a készüléket a hálózati tápellátásról. Vágja el a tápkábelt, és megfelelően selejtezze ki. Távolítsa el az összes tálcát és fiókot. Távolítsa el vagy tegye hatástalanná az ajtózárakat és a tömítéseket, hogy megakadályozza a gyermekek vagy háziállatok készülékbe szorulását.

Az első használat előtt, kérjük, figyelmesen olvassa el az összes biztonsági utasítást!



FIGYELMEZTETÉS!

Első használat előtt

- Ellenőrizze a készüléket szállítás közbeni esetleges sérüléseket keresve.
- Távolítsa el és selejtezze ki megfelelően az összes csomagolóanyagot, tartsa azokat gyermekektől elzárva.
- Telepítés előtt hagyja, hogy a készüléket legalább 2 órán át függőlegesen álljon a hűtőkör stabilizálódásához.
- A készüléket felemelését és mozgatását mindig két vagy több ember végezze (a tömege miatt soha ne kezelje egyedül).

Telepítési figyelmeztetés

- A készüléket jól szellőző helyre telepítse, legalább 10 cm szabad helyet hagyva minden oldalon és felette.
- Kerülje a nedves vagy vízfröccsenéseknek kitett helyeket. Ha víz ömlik ki, azonnal törölje le egy száraz, puha törlőkendővel.
- Ne telepítse közvetlen napsugárzásnak kitett helyre vagy hőforrások (pl. kályhák, hősugárzók) közelébe.
- Győződjön meg arról, hogy a kiválasztott hely megfelel a készülék méreteinek és céljának, és helyezze a készüléket sík felületre.
- A készülék és a környező szekrények szellőzőnyílásait tartsa szabadon.
- Ellenőrizze, hogy az elektromos hálózat megfelel-e az energiafogyasztási címkén található specifikációknak. Ha nem, forduljon szakképzett villanyszerelőhöz.
- A hűtőszekrény 220-240 V váltakozó áramú/50 Hz-es hálózaton működik. A rendellenes feszültségingadozások megakadályozhatják a bekapcsolást, károsíthatják a termosztátot/kompresszort, vagy üzemi zajt okozhatnak. Szükség esetén szereljen be egy automatikus feszültségszabályozót.
- Ne használjon többdugós adaptereket vagy hosszabbítókábeleket.
- Kerülje a hordozható konnektorok vagy tápegységek készülék mögé helyezését.
- Ügyeljen arra, hogy a hűtőszekrény ne csípje be a tápkábelt. Soha ne lépjen a kábelre.
- Használjon erre a célra szolgáló, könnyen hozzáférhető földelt aljzatot (a készüléket földelni kell).
- **Csak az Egyesült Királyság esetén:** A készülék tápkábele 3 érintkezős (földeléses) dugasszal rendelkezik, amelyik szabványos 3 érintkezős (földeléses) aljzathoz illeszkedik. Soha ne vágja le vagy távolítsa el a harmadik érintkezőt (földelést). A készülék beszerelését követően a dugasznak hozzáférhetőnek kell maradnia.
- Ügyeljen a hűtőkör épségére!



FIGYELMEZTETÉS!

Napi használatot illető figyelmeztetés

- A berendezést 8 évnél idősebb gyermekek vagy csökkent fizikai, érzékszervi vagy mentális képességű, vagy tapasztalattal és ismerettel nem rendelkező személyek akkor használhatják, ha felügyelet alatt állnak vagy ha megfelelő utasításokkal látták el őket a biztonságos használatot illetően, és megértették a használatból eredő veszélyeket.
- A 3 és 8 év közötti gyermekek csak élelmiszereket rakhatnak be és ki. A hűtőberendezés alkatrészeinek tisztítása vagy beszerelése tilos.
- A 3 év alatti gyermekeket folyamatos felügyelet alatt kell tartani a készülék közelében.
- Ne engedje meg gyerekeknek, hogy a készülékkel játszanak.
- Ha hűtőközeg vagy más gyúlékony gáz szivárog a készülék közelében, azonnal zárja el a gázszelepet, nyissa ki az ajtókat/ablakokat a szellőzés érdekében, és ne húzza ki a hűtőszekrény vagy más elektromos készülékek csatlakozóját a konnektorból.
- A készüléket 10 °C és 43 °C közötti környezeti hőmérsékleten üzemeltesse. A tartományon kívüli hosszabb ideig tartó üzemeltetés meghibásodást okozhat.
- Ne helyezzen instabil tárgyakat (pl. nehéz tárgyakat, vízzel teli edényeket) a hűtőszekrény tetejére, hogy elkerülje az esésveszélyt vagy az áramütés okozta kockázatokat a vízzel való érintkezés miatt.
- Ne húzza meg erősen az ajtópolcokat, mert ez az ajtó elmozdulását, a palacktartó leválását vagy a készülék felborulását okozhatja.
- Az ajtókat csak a fogantyúkkal nyissa/zárja. Tartsa távol a kezét az ajtók és a szekrény közötti szűk résektől, hogy elkerülje a becsípődés okozta sérüléseket. Használat előtt győződjön meg arról, hogy a gyermekek nincsenek az ajtó mozgási tartományában.
- Szigorúan tilos gyúlékony, robbanásveszélyes vagy korrozív anyagok tárolása/használata a hűtőszekrényben vagy annak közelében.
- Ez egy háztartási készülék. Ne tároljon a készülékben szigorú hőmérséklet-szabályozást igénylő cikkeket (pl. gyógyszereket, baktériumkultúrákat, vegyszereket).
- Soha ne fagyasszon le palackozott/dobozos folyadékokat a fagyasztóban (kivéve a magas koncentrációjú alkoholt). A szénsavas italok fagyás közben felrobbanhatnak.
- Kerülje a hűtőszekrény rekeszének túl alacsony fokozatra állítását, mivel a „Max Cool" üzemmód fagypont alatti hőmérsékletet okozhat. Vigyázat: Az üvegedények alacsony hőmérsékleten eltörhetnek.
- Fagyasztott cikkek kezelésekor viseljen szigetelt kesztyűt. Soha ne érjen hozzá csupasz kézzel. A fagyási vagy alacsony hőmérsékletű égési sérülések elkerülése érdekében ne fogyasszon azonnal fagyasztott finomságokat (pl. jégkrémet) a kivétel után.
- Sürgősségi ellátás fagyás esetén: Azonnal öblítse le az érintett területet hideg folyó víz alatt. Ne erőltesse a fagyott bőr eltávolítását.
- A fagyasztó belső falát soha ne érintse meg csupasz kézzel (különösen nedves kézzel), így elkerülve a bőr megfagyását.



FIGYELMEZTETÉS!

Napi használatra vonatkozó figyelmeztetés

- Ellenőrizze az élelmiszer állapotát, ha a fagyasztóban felmelegedett a hőmérséklet.
- Áramszünet vagy tisztítás előtt húzza ki a dugaszt az aljzatból. Várjon legalább 7 percet az újraindítás előtt, hogy elkerülje a kompresszor károsodását a gyakori ki- és bekapcsolások miatt.
- Ne használjon elektromos eszközöket a tárolórekeszekben (kivéve a gyártó által ajánlott modelleket).

Karbantartás / tisztítás

- A tisztítást végző gyermekek folyamatos felnőtt általi felügyeletre szorulnak.
- Bármilyen karbantartási művelet előtt áramtalanítsa a készüléket. A kompresszor károsodásának elkerülése érdekében az újraindítás előtt várjon legalább 5 percet. Kihúzáskor a csatlakozódugót fogja, ne a tápkábelt húzza.
- Tiltott tisztítószerek: Merev sörtéjű kefék / acélgyapot / abrazív tisztítószerek / benzin, lakkhígító, aceton vagy más szerves oldószerek / savas/lúgos oldatok. Ajánlott: Használjon speciális hűtőszekrény-tisztítószereket a károsodás elkerülése érdekében.
- Ne kaparja le a fagyot éles tárgyakkal.
- Soha ne használjon leolvasztáshoz/tisztításhoz szórófejes leolvasztókat, elektromos fűtőtesteket (pl. hősugárzókat, hajszárítókat), gőzölőket vagy más hőforrásokat, mivel ezek plasztikus alakváltozást okozhatnak.
- A kiolvasztási folyamat felgyorsításához kizárólag a gyártó által javasolt mechanikai berendezéseket vagy egyéb eszközöket használja.
- A tápkábel sérülése esetén a veszélyek elkerülése érdekében cseréltesse ki a gyártóval vagy a gyártó szervizközpontjával vagy hasonlóan képzett szakemberrel.
- A felhasználóknak tilos a javítás, szétszerelés vagy módosítás megkísérlése. Karbantartási igényekkel forduljon hivatalos értékesítés utáni szervizünkhöz.
- Hátsó por eltávolítása: A tűzveszély és a megnövekedett energiafogyasztás elkerülése érdekében legalább évente távolítsa el a port a készülék hátuljáról.
- Tisztítás közben ne permetezze vagy öblítse le a készüléket. A vízsugarak vagy gőztisztítás használata szigorúan tilos.
- A hűtőszekrény üvegpolcait soha ne tisztítsa forró vízzel. A hirtelen hőmérséklet-változás nyomán az üveg eltörhet.

Gázalapú hűtőközegre vonatkozó információk

- Ez a készülék gyúlékony hűtőközeget, izobutánt (R600a) használ. Bizonyosodjon meg arról, hogy a hűtőközeg köre nem sérült meg szállítás vagy telepítés közben. A hűtőközeg szivárgása szemirritációt vagy égést okozhat. Szivárgás esetén: Azonnal távolítson el minden nyílt lángot; alaposan szellőztesse ki a helyiséget; ne húzza ki a készüléket vagy a helyiségben található más elektromos eszközöket a konnektorból; és a javítás érdekében vegye fel a kapcsolatot az ügyfélszolgálattal.
- Ha a hűtőközeg szembe kerül, legalább 15 percig folyamatosan öblítse bő folyó vízzel. Azonnal kérjen szakképzett szemészeti ellátást.

TELEPÍTÉS

Telepítés előtt

FIGYELMEZTETÉS!

- A készülék nehéz. A készülék mozgatásához mindig legalább két személy szükséges.
- Tartson minden csomagolóanyagot gyermekektől elzárva, kiselejtezésüket pedig környezetbarát módon végezze.
- Vegye ki a készüléket a csomagolásból.
- Távolítsa el az összes csomagolóanyagot.

Környezeti körülmények

A szobahőmérsékletnek mindig 10 °C és 43 °C között kell lennie, mivel befolyásolhatja a készülék belsejének hőmérsékletét és energiafogyasztását. Szigetelés nélkül ne telepítse a készüléket egyéb hőkibocsátó készülékek (sütők, hűtőgépek) közelébe.

Helyigényt illető javaslatok

Javasolt hely nyitott ajtó mellett (1.2.3. ábra)

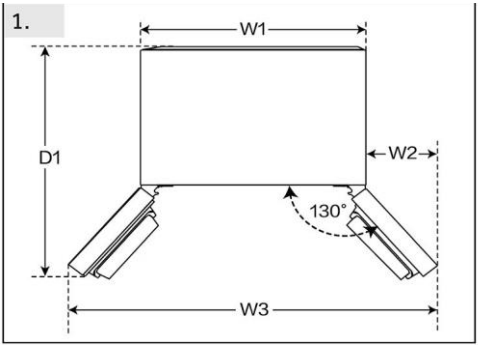

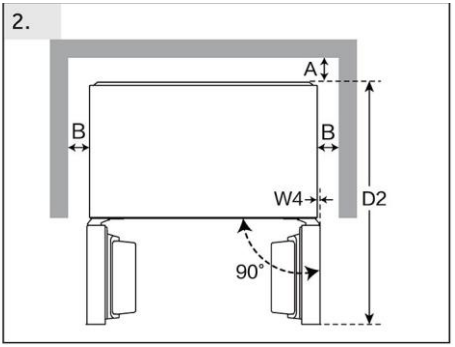

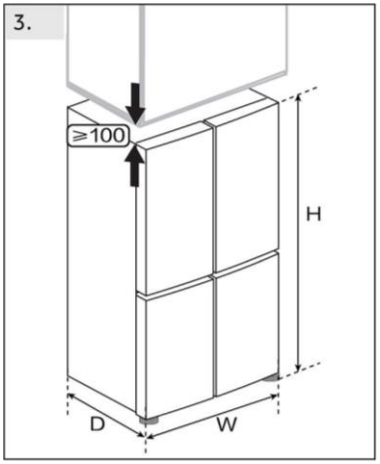

(mértékegység: mm)	Modell	
Szélesség	W1	830
	W2	142,5
	W3	1115
	W4	0,5
	W	830
Mélység	D1	920
	D2	976
	D	594
Távolság a hátsó faltól	A	6
Távolság az oldalfalaktól	B	4
Teljes magasság	H	1850

Szintezés és ajtóbeállítás

A készülék számára biztonsági okokból szükséges szellőzése érdekében kötelezően vegye figyelembe a szellőzés keresztmetszetére vonatkozó tájékoztatást.

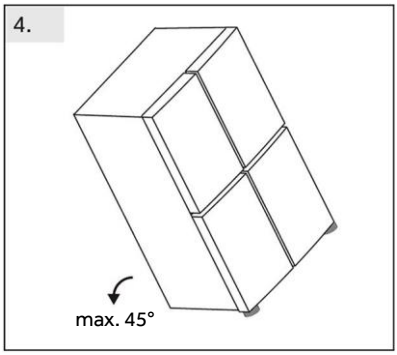

A készülék elhelyezése (4.5.6. ábra)

A készüléket sík és szilárd felületre telepítse.

4. Döntse a hűtőszekrényt kissé hátrafelé.

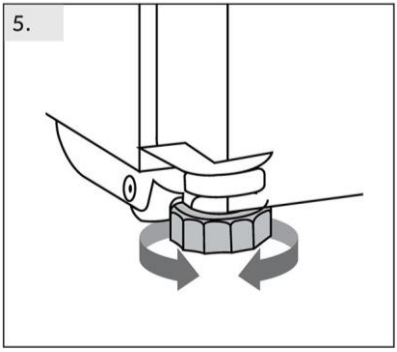

5. Állítsa a lábakat a kívánt szintre.

Bizonyosodjon meg arról, a zsanér felőli oldalon a fal legalább 100 mm-re található, így biztosítható az ajtó megfelelő nyithatósága.

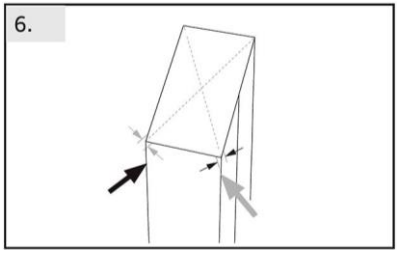

6. A stabilitást ellenőrizheti, ha az átlók mentén nyomást helyez a készülékre.

A kis lengésnek mindkét irányban azonosnak kell lennie. Ellenkező esetben a keret görbülhet; ez pedig esetleg szivárgó ajtótömítéseket eredményezhet. Az enyhe hátradőlés elősegíti az ajtók bezáródását.

MEGJEGYZÉS

Önálló készülékek esetén: ez a hűtőberendezés kialakításából adódóan nem arra készült, hogy beépíthető készülékként használják.

TELEPÍTÉS

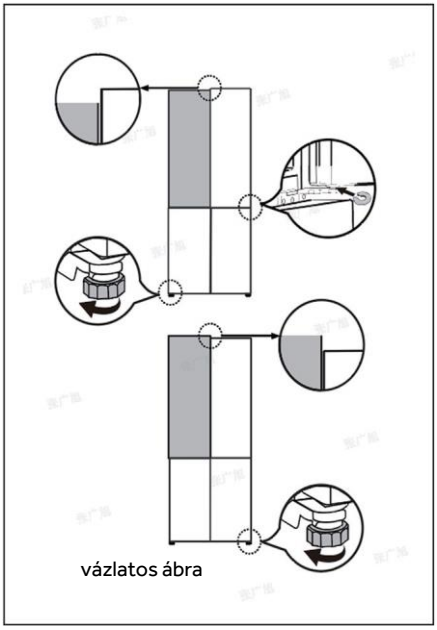

vázlatos ábra

Az ajtók finomhangolása

Ha az ajtók nincsenek egy szinten, az eltérés a következőkkel orvosolható:

Távtartók használata

- Nyissa ki a felső ajtót, és emelje fel.
- Óvatosan pattintsa be a (tartozéktáskában mellékelt) távtartót a középső csuklópánt fehér műanyag gyűrűjébe kézzel vagy fogóhoz hasonló szerszámmal. Ne karcolja meg vagy károsítsa az ajtót.

Állítható lábak használata

Forgassa el az állítható lábat a nyíl irányának megfelelően a láb magasabbra vagy alacsonyabbra állításához.

MEGJEGYZÉS

A hűtőszekrény jövőbeni használata során az ajtók között egyenetlen igazodás jelentkezhet a tárolt élelmiszerek súlya miatt. Ha ez előfordul, kérjük, állítsa be az ajtókat a fent leírt módszerek szerint.

VIGYÁZAT!

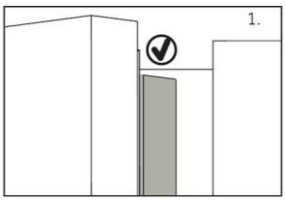

Amikor becsukja az ajtót, a bal oldali ajtó függőleges szalagjának belül be kell hajolnia (1).

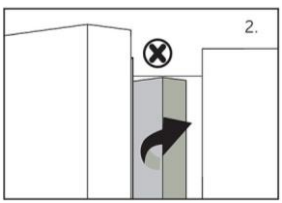

Ha megpróbálja becsukni a bal ajtót, és a függőleges ajtószalag nincs meghajolva (2), először hajlítsa meg, ellenkező esetben az ajtószalag a rögzítő tengelynek vagy a jobb ajtónak ütközik. Ez az ajtó csúszását vagy szivárgást eredményezhet.

A keretben található egy fűtőszál. A felület hőmérséklete egy kicsit emelkedni fog, ami normális, és nem befolyásolja a készülék működését.

Bekapcsolás

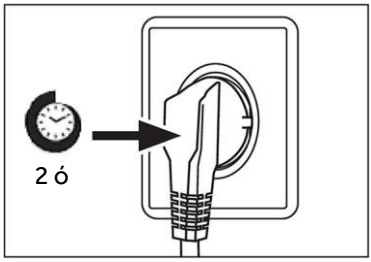

Várakozási idő

A kompresszorban kialakított gyűjtőedényben karbantartásmentes kenőolaj található. Ferde szállítás esetén ez az olaj a zárt csőrendszerbe juthat. Mielőtt tápellátáshoz csatlakoztatná a készüléket, mindenképpen várjon legalább 2 órát, hogy az olaj visszajusson a gyűjtőedénybe.

Tápcsatlakozás

Minden egyes csatlakoztatás előtt végezzen ellenőrzést, és győződjön meg az alábbiakról:

- A tápellátás, a csatlakozóaljzat és a biztosíték jellemzői megegyeznek a termék adattábláján található követelményekkel.
- A hálózati aljzat megbízhatóan földelt, és nem használ elosztókat vagy hosszabbítókat.
- A tápcsatlakozó és az aljzat teljesen kompatibilisek, és megegyező specifikációkkal rendelkeznek.
- Kérjük, csatlakoztassa a tápkábelt közvetlenül egy megfelelően telepített háztartási elektromos aljzathoz.

FIGYELMEZTETÉS!

A kockázatok elkerülése érdekében a sérült tápkábelt kötelezően ki kell cserélni, ezt pedig csak az ügyfélszolgálat munkatársa végezheti el (lásd a jótállási jegyet).

A készülék mozgatása áthelyezéshez

1. Távolítsa el az összes élelmiszert, és húzza ki a készülék csatlakozódugóját.
2. Rögzítse a polcokat és az egyéb mozgatható alkatrészeket a hűtőben és a fagyasztóban szigetelőszalaggal.
3. A hűtőrendszer károsodásának az elkerülése érdekében ne döntse meg a hűtőberendezést 45°-nál nagyobb szögben.

FIGYELMEZTETÉS!

- Ne emelje a készüléket a fogantyúitól.
- Soha ne fektesse a készüléket vízszintesen a földre.

ÜZEMELTETÉS

Használat előtt

- Távolítsa el az összes csomagolóanyagot, különös tekintettel a hűtőcsatorna mindkét oldalán található fehér EPS-habra, és ezeket tartsa gyermekektől elzárva, ártalmatlanításukat pedig környezetbarát módon végezze.
- Tisztítsa meg a készülék belsejét és külsejét vízzel és kíméletes tisztítószerrel, mielőtt bármilyen ételt tenne bele.
- Az étellel való feltöltés előtt hűtse le a rekeszeket magas beállítások alkalmazásával. A Power-Freeze funkció elősegíti a rekeszek gyors lehűtését.
- A hűtőrekesz, illetve a fagyasztó hőmérséklete gyári alapbeállítás szerint automatikusan 4 °C, illetve -18 °C. Ezek a javasolt beállítások. Ha kívánja, ezeket a hőmérsékleteket módosíthatja manuálisan. Lásd a HŐMÉRSÉKLET BEÁLLÍTÁSA c. részt.

Érintésérzékeny gombok

A vezérlőpulton található gombok érintésérzékenyek, és már akkor reagálnak, ha enyhén megérinti az ujjával.

MEGJEGYZÉS

A készülék alapbeállítása gyárilag az ajánlott 4 °C (hűtőszekrény) és -18 °C (fagyasztó) hőmérséklet. Normál környezeti feltételek mellett nem kell módosítania a hőmérsékletet.

Amikor a készüléket visszakapcsolja a hálózati tápellátásról való leválasztás után, akár 12 órát is igénybe vehet a megfelelő hőmérséklet elérése.

A kikapcsolás előtt ürítse ki a készüléket. A készülék kikapcsolásához húzza ki a tápkábel dugaszát az aljzatból.

Termékleírás

MEGJEGYZÉS

A műszaki módosítások és különböző modellek miatt előfordulhat, hogy a kézikönyvben látható egyes ábrák eltérőek az Ön modelljéhez képest.

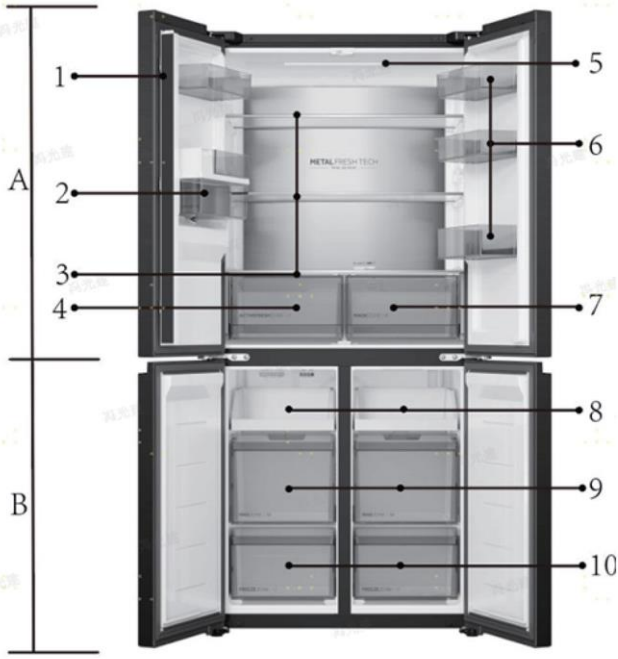

A: A hűtőszekrény rekeszei
1 Ajtószalag
2 Víztartály
3 Üvegpolcok
4 Active fresh zone
5 Mennyezeti lámpa
6 Palacktartó
7 My Zone

B: Fagyasztó rekesz
8 Fagyasztó tálca
9 Felső fagyasztófiókok
10 Alsó fagyasztófiókok

ÜZEMELTETÉS

Vezérlőpult

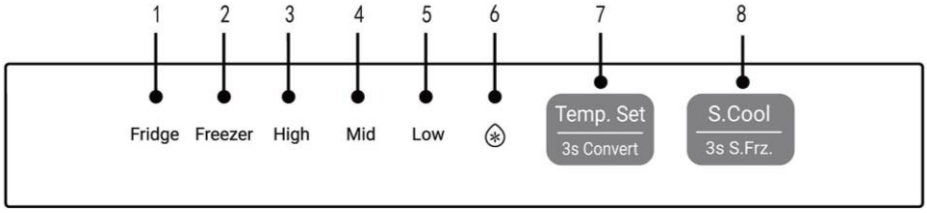

Jelzőfények:

1 Hűtő hőmérséklet kijelző
2 Fagyasztó hőmérséklet kijelző
3 Magas hőmérséklet kijelző
4 Közepes hőmérséklet kijelző
5 Alacsony hőmérséklet kijelző
6 Super Cool kijelző

Gombok:

7 Hűtési és fagyasztási hőmérséklet-szabályozó gomb
8 Super Cool és Super Freeze gomb

Hűtő hőmérsékletének a beállítása



Tartsa lenyomva a [Temp. Set] gombot 3 másodpercig, válassza a [Fridge] lehetőséget a hűtési hőmérséklet beállítási állapotának eléréséhez, majd kattintson a [Temp. beállítása] gombra, és a hűtés sorban a High (magas), Medium (közepes) és Low (alacsony) beállítások között vált.

MEGJEGYZÉS

A hűtési hőmérséklet nem állítható be [Quick Cooling] állapotban.

Fagyasztó hőmérsékletének a beállítása

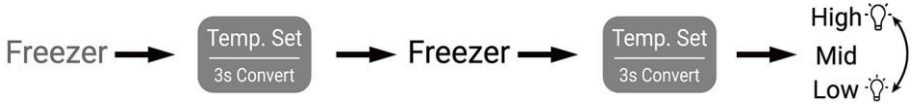

Tartsa lenyomva a [Temp. Set] gombot 3 másodpercig, válassza a [Freezer] lehetőséget a fagyasztó hőmérséklet beállítási állapotának eléréséhez, majd kattintson a [Temp. beállítása] gombra, és a fagyasztás sorban a High (magas), Medium (közepes) és Low (alacsony) beállítások között vált.

MEGJEGYZÉS

[Quick Freeze] állapotban a fagyasztási hőmérséklet beállítása nem lehetséges.

ÜZEMELTETÉS

Super-Cool funkció



- Kattintson az [S.Cool] funkció ikonra, az „❄" ikon világítani kezd, és a hűtőszekrény automatikusan Super Cool üzemmódba lép;
- A Super-Cool funkció bekapcsolása után a hűtőszekrény automatikusan kikapcsolja a funkciót, amint elérte a beállított állapotot. Ha manuálisan szeretne kilépni, a Super-Cool gomb megnyomásával kikapcsolhatja a funkciót.

Super-Frz funkció



Super-Frz funkció

- Nyomja meg és tartsa lenyomva a [3s S.Frz.] gombot 3 másodpercig, a kijelzőn a „Freezer", „High", „Medium" és „Low" ikonok világítanak, és a hűtőszekrény Super-Freeze üzemmódba kapcsol;
- A Super-Freeze funkció bekapcsolása után a hűtőszekrény automatikusan kikapcsol, amikor eléri a beállított állapotot. Ha manuálisan szeretne kilépni, a kikapcsoláshoz nyomja meg és tartsa lenyomva a „Super-Frz." gombot 3 másodpercig.

MEGJEGYZÉS

- A Super-Freeze funkció a fagyasztott élelmiszerek tápértékének megőrzésére szolgál, és a legrövidebb idő alatt lefagyasztja az ételt. Ekkor a fagyasztó fagyasztási sebessége javul, az élelmiszerek gyorsan lefagyaszthatók, az élelmiszerek tápanyagtartalma hatékonyan megőrizhető, és a tárolás kényelmesebbé válik.
- Ha egyszerre nagy mennyiségű ételt kell lefagyasztania, ajánlott a Super Freeze funkciót 24 órával azelőtt bekapcsolni, hogy betenné az élelmiszert a fagyasztórekeszbe.

A víztartály feltöltése

FIGYELMEZTETÉS!

Csak ivóvízzel töltse fel.

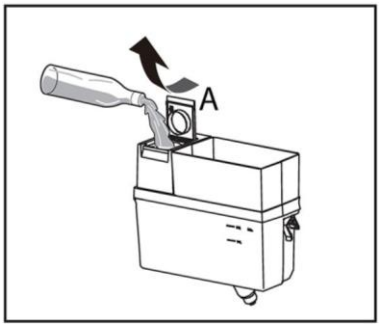

1. Győződjön meg arról, hogy a vízfeltöltést megfelelően végezte.
2. Forgassa el és emelje fel a négyzet alakú kupakot (A), és töltse fel a víztartályt friss ivóvízzel.
3. A vizet csak a jelzésig töltse (2,0 l); a víz túlfolyhat az ajtó kinyitásakor vagy becsukásakor.
4. Zárja vissza a négyzet alakú kupakot (A), amíg a helyére nem kattan.

MEGJEGYZÉS

Mielőtt feltöltené a tartályt, távolítsa el az abban maradt vizet, és tisztítsa meg a tartályt

Ha hosszabb ideig nincs szüksége vízre, ürítse ki a víztartályt, és megtisztítva helyezze vissza a tartályt.

A víztartály kupakja energiatakarékossági célokat is szolgál. Ha hosszabb ideig nem kívánja használni a vízadagolót, ettől függetlenül helyezze fel a kupakot, mivel ez szigetel, és hozzájárul az energiatakarékos működéshez.

Vízhez jutás a vízadagolóból

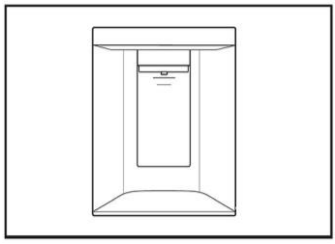

1. Helyezzen egy poharat a vízkimenet alá.
2. Gyengéden nyomja meg ezzel a vízadagoló karját. Bizonyosodjon meg arról, hogy a pohár pontosan az adagoló alatt található, így megelőzve a víz kifröccsenését
3. A tálcában (B) lévő vizet időben távolítsa el, mivel ez túlfolyhat az ajtó kinyitásakor és zárásakor.

Alkatrészek beállítása és eltávolítása

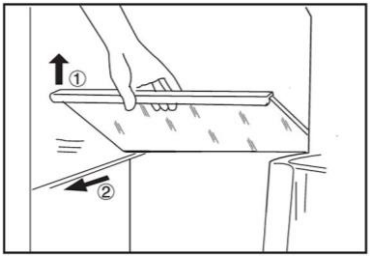

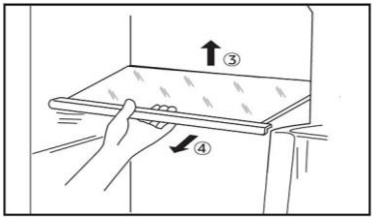

Polcok

1. A polcok magasságát az Ön tárolási igényeihez igazíthatja.
2. A felső és középső polc áthelyezéséhez először emelje fel az elülső szélét ①, majd húzza ki a polcot ②.
3. Az alsó polc áthelyezéséhez először emelje fel a hátsó szélét ③, majd húzza ki a polcot ④.
4. Visszaszereléshez helyezze mindkét oldalon a fülekre, és tolja a leghátsó helyzetbe, amíg a polc hátulja nem rögzül az oldalsó nyílásokban

MEGJEGYZÉS

Győződjön meg arról, hogy a polc mindegyik éle vízszintesen helyezkedik el.

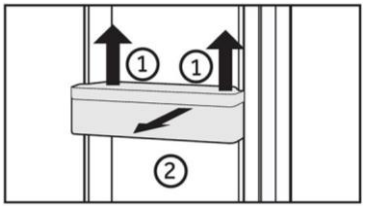

Ajtópolc

1. Az ajtó polca tisztítás céljából eltávolítható:
2. Tegye a kezét az ajtópolc két oldalára, emelje fel ①, majd húzza ki a polcot ②.
3. Az ajtópolc behelyezéséhez hajtsa végre a fenti lépéseket fordított sorrendben.

MEGJEGYZÉS

Amikor a készüléket bekapcsolja, akár 12 órát is igénybe vehet a megfelelő hőmérséklet elérése.

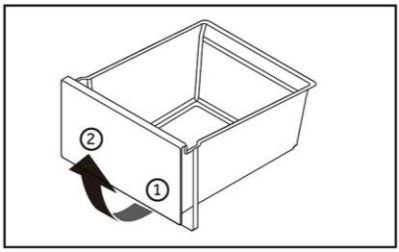

Fiók

A fiók eltávolításához húzza ki azt a végpontig ①, majd emelje fel és vegye ki ②.

A fiók behelyezéséhez hajtsa végre a fenti lépéseket fordított sorrendben.

A világítás

A LED-es belső világítás bekapcsol az ajtó nyitásakor. A lámpák teljesítményét a készülék semmilyen egyéb beállítása nem befolyásolja.

ÜZEMELTETÉS

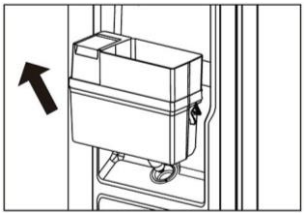

A víztartály-szerelvény szétszerelése

Húzza ki a víztartályt általános irányban a bal felső felé (a nyíllal jelzett irányba).

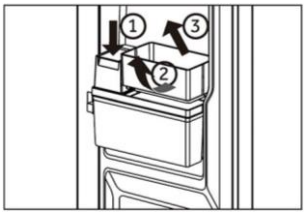

A víztartály ajtókeretének szétszerelése

Nyomja le a víztartó fedelét ①, emelje be az ajtópolc alját befelé ②, húzza kifelé az ajtópolc külső szélét, majd húzza kifelé az egész egységet ③.

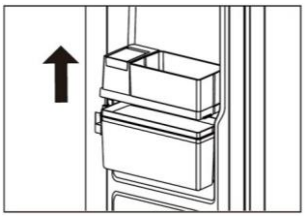

A víztartály fedelének szétszerelése

Emelje fel a kifolyó fedelét és az ajtópolc alját (a nyíllal jelzett irányba)

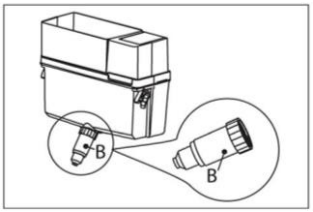

Víztartály

1. Eltávolítható víztartály
A víztartály eltávolítható és visszaszerelhető a tisztítás megkönnyítése érdekében, visszahelyezése ugyanúgy történik, mint az ajtópolcoknál.

2. Víztartály behelyezése
Tegye be a víztartályt úgy, hogy a vízkimenet (B) illeszkedjen az ajtónyíláshoz. Bizonyosodjon meg arról, hogy a víztartály rögzült.

hOn-App Connect



Wi-Fi funkció

1. A Wi-Fi funkció konfigurálásához kövesse az alkalmazás utasításait.
2. A Wi-Fi konfigurálása és a kapcsolat létrehozása után az „I" Wi-Fi ikon bekapcsol és folyamatosan világít.
3. Ha a Wi-Fi funkciót már konfigurálta, ez automatikusan újracsatlakozik a konfigurációs adatoknak megfelelően a Wi-Fi funkció bekapcsolásakor.

MEGJEGYZÉS

- A Wi-Fi kikapcsolásához nyomja meg a „K7" Wi-Fi gombot, és az „I" Wi-Fi ikon kikapcsol.
- A Wi-Fi bekapcsolásához és a konfigurálás megkezdéséhez nyomja meg a „K7" Wi-Fi gombot, és az „I" Wi-Fi ikon lassú villogásba kezd. Ha konfigurálni szeretné a Wi-Fi funkciót, tartsa lenyomva a „K7" gombot 3 másodpercig, a Wi-Fi ikon gyorsan villog, és megnyílik a konfigurációs üzemmód. Ha ki akarja kapcsolni a Wi-Fi funkciót, nyomja meg egyszer a „K7" gombot. Ismételje meg a fenti lépéseket.
- Ha a készülék konfigurálása megtörtént, és a Wi-Fi funkciót kikapcsolta, a hűtőszekrény nem lép konfigurációs üzemmódba a tápellátás visszakapcsolása után.
- Ez a termék nem kereskedelmi használatra készült.
- Maximális RF kimeneti teljesítmény: 2,4 GHz-es Wi-Fi: 16 dBm;
- Bluetooth® Low Energy: 5 dBm; Bluetooth® vezeték nélküli technológia (BR/EDR): 10 dBm.
- Üzemi frekvenciasáv: 2400–2483,5 MHz.
- A Bluetooth® szóvédjegy és logók a Bluetooth SIG, Inc. bejegyzett védjegyei, és a Candy Hoover Group SRL ezen védjegyek bármilyen használatát licenc alapján végzi. Az egyéb védjegyek és kereskedelmi nevek a megfelelő tulajdonosok tulajdonát képezik.

ENERGIATAKARÉKOS TÁROLÁS

Tárolási javaslatok a hűtőszekrényhez

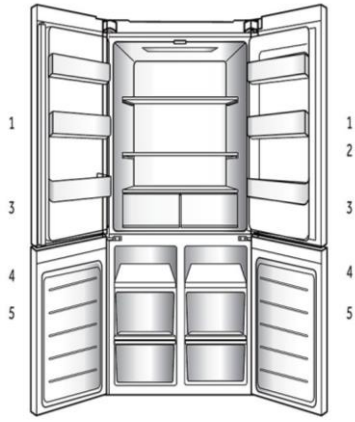

1. Kis kiszerelésű hűtött élelmiszerek, italok és szószos dobozok tárolására. Savanyú ételek, konzervek stb.
2. Hűtött élelmiszerek és friss élelmiszerek tárolására.
   - A magasabb nedvességtartalmú élelmiszereket a polc elején tárolja.
   - A polcok tényleges száma modellenként eltérő lehet.
3. MY ZONE fiók: Gyümölcs, zöldség, saláta stb.
4. Fagyasztott élelmiszerek, például hús, hal és fagylalt tárolására szolgál.
5. A fagyasztott élelmiszerek hosszabb idejű tárolására szolgál.

MY ZONE fiók

Friss élelmiszer-összetevők tárolására megfelelő, viszonylag független térrel, amely megfelelő hőmérsékletet és páratartalmat tart fenn, alkalmas friss vízi termékek, hús és egyéb hozzávalók tárolására

Független tér, megfelelő hűtött italok stb. tárolására.

Független hőmérséklet-szabályozási zóna, megfelelő friss zöldségek és gyümölcsök tárolására

MEGJEGYZÉS

Különleges funkcióval rendelkező, változó hőmérsékletű zóna, ahol a hőmérsékletet az ajtó kinyitásainak és bezárásainak száma, az élelmiszer mennyisége, a hűtőtér hőmérséklete és egyéb tényezők befolyásolják, ezért a hőmérséklet enyhén ingadozik.

Amikor a friss élelmiszer funkciót választja, a készülék optimális tárolási körülményeket biztosít a hozzávalók számára.

Ha tárolási körülményeket kíván biztosítani, javasoljuk, állítsa a hűtőrekesz hőmérsékletét [High] szintre.

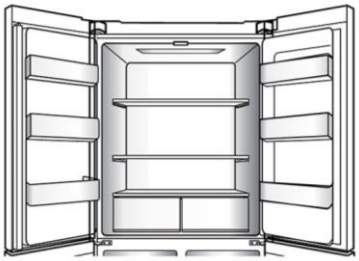

Többirányú légáramlás

- A hűtőszekrény többirányú légáramlási rendszerrel van felszerelve, amely hűvös légárammal látja el az összes polcszintet. Ez segít az egységes hőmérséklet megőrzésében a készülékben, így az étel hosszabb ideig frissebb maradhat.

Az ilyen élelmiszereket a hűtőrekeszben tárolja.

- A hűtőszekrényben a hőmérsékletet tartsa 5 °C alatt.
- A forró élelmiszert a készülékbe helyezés előtt mindenképpen hűtse le szobahőmérsékletre.
- A hűtőberendezésben tárolt élelmiszereket előzetesen mossa meg és szárítsa meg.
- A tárolni kívánt élelmiszert tegye megfelelően zárható edénybe, hogy elkerülje az illatok és ízek módosulását.
- Ne tároljon túlságosan sok élelmiszert a készülékben. Hagyjon teret az ételek között, hogy a levegő keringhessen körülöttük a jobb és egyenletesebb hűtés érdekében.
- A napi rendszerességgel fogyasztott élelmiszereket a polc elején tárolja.
- A légáramlás elősegítése érdekében hagyjon némi teret az élelmiszerek és a belső falak között. Ne tároljon élelmiszereket úgy, hogy azok a hátsó fallal érintkeznek, mivel az élelmiszer megfagyhat. Kerülje az élelmiszer (különösen az olajos vagy savas ételek) közvetlen érintkezését a belső bevonattal, mivel az olaj/sav a belső bevonat károsodását eredményezheti. Távolítsa el az olajos/savas szennyeződéseket, amint észleli ezeket.
- A fagyos élelmiszert a hűtőrekeszben olvassza ki. Ily módon a fagyasztott étel segítségével csökkentheti a hűtőrekesz hőmérsékletét, és energiát takaríthat meg.
- Egyes gyümölcsök és zöldségek, például a cukkini, dinnye, papaja, banán, ananász stb. érési folyamata felgyorsulhat a hűtőszekrényben. Következésképpen nem javasoljuk ezek hűtőberendezésben való tárolását. Mindazonáltal rendkívül zöld gyümölcsök esetében a hűtőberendezésben adott ideig elősegíthető az érési folyamat. Javasoljuk, hogy a hagymát, fokhagymát, gyömbért és egyéb gyökeres zöldségeket szobahőmérsékleten tárolja.
- A hűtőben érezhető kellemetlen illat megjelenése arra utal, hogy valami kiömlött. Tisztítás szükséges.
- Különböző élelmiszereket különböző területeken helyezzen el az ételek tulajdonságai szerint.

MEGJEGYZÉS

Kérjük, a hűtés biztosítása érdekében tartson 10 mm-nél nagyobb távolságot az elhelyezett étel és a légcsatorna vagy az érzékelők között.

ENERGIATAKARÉKOS TÁROLÁS

Tárolás a fagyasztórekeszben

- A fagyasztó hőmérsékletét tartsa -18 °C-on.
- A fagyasztás előtt 24 órával kapcsolja be a Super-Freeze funkciót; kis mennyiségű élelmiszerek esetén 4–6 óra is elegendő.
- A forró élelmiszert a fagyasztó rekeszbe helyezés előtt mindenképpen hűtse le szobahőmérsékletre.
- Az apró darabokra szeletelt élelmiszer gyorsabban lefagyasztható, illetve könnyebben kiolvasztható és megfőzhető. Javasoljuk, hogy az egyes darabok tömege ne érje el a 2,5 kg-ot.
- Javasoljuk, hogy csomagolja be az élelmiszert, mielőtt a fagyasztóba tenné azt. A zacskók összeragadásának megelőzése érdekében biztosítsa a csomagolások külső felületének a szárazságát. A csomagolásoknak szagmentesnek, légmentesnek, nem mérgezőnek és ártalmatlannak kell lenniük.
- A tárolt élelmiszerek szavatossági idejének a lejártát elkerülendő, kérjük, jegyezze fel a lefagyasztás dátumát, a szavatossági időt és az élelmiszer nevét a csomagolásra, az adott élelmiszerek szavatossági idejének megfelelően.
- **FIGYELMEZTETÉS:** A sav, lúg és só stb. károsíthatja a fagyasztó belső felületét. Ne helyezze el az ilyen anyagokat (pl. tengeri halakat) tartalmazó élelmiszereket úgy, hogy azok érintkezhessenek a belső felülettel. A fagyasztóban lévő sós vizet azonnal távolítsa el.
- Ne haladja meg a gyártó által javasolt tárolhatósági időt. Csak a szükséges mennyiségű ételt vegye ki a fagyasztóból.
- A kiolvasztott ételt gyorsan fogyassza el. A kiolvasztott élelmiszer kizárólag megfőzést követően fagyasztható le ismét, ellenkező esetben előfordulhat, hogy fogyasztása nem biztonságos.
- Ne tegyen túl sok friss élelmiszert a fagyasztó rekeszbe. Lásd a fagyasztó fagyasztási kapacitását - Lásd a MŰSZAKI ADATOK részt vagy az adattáblán található adatokat.
- A fagyasztóban legalább -18 °C-on 2 és 12 hónap közötti ideig tárolható az élelmiszer a jellemzőitől függően (pl. hús: 3–12 hónap, zöldségek: 6–12 hónap)
- Friss élelmiszer fagyasztásakor kerülje a már fagyasztott vagy kiolvasztott élelmiszerrel való érintkezést.

A kereskedelmi forgalomban lévő fagyasztott élelmiszerek tárolásakor kövesse az alábbi irányelveket:

- Mindig kövesse a gyártó utasításait az élelmiszer tárolhatósági idejét illetően. Ne lépje túl a javasolt értékeket!
- Az élelmiszerek minőségének megőrzése érdekében törekedjen arra, hogy a legrövidebb idő teljen el a vásárlás és a lefagyasztás időpontja között.
- Vásároljon -18 °C vagy annál alacsonyabb hőmérsékleten tárolt fagyasztott élelmiszereket.
- Kerülje az olyan élelmiszerek vásárlását, amelyek csomagolásán jég vagy fagy látható. Ez azt jelzi, hogy a termékeket részben kiolvasztották, majd valamikor újrafagyasztották; a hőmérséklet emelkedése hatással van az élelmiszerek minőségére.

MEGJEGYZÉS

Kérjük, a hűtés biztosítása érdekében tartson 10 mm-nél nagyobb távolságot az elhelyezett étel és a légcsatornák között.

Energiatakarékossági tippek

- Bizonyosodjon meg arról, hogy a készülék megfelelő szellőzéssel rendelkezik (lásd a TELEPÍTÉS részt).
- Ne szerelje be a készüléket közvetlen napsugárzásnak kitett helyre vagy hőforrások (pl. kályhák, fűtőberendezések) közelébe.
- Kerülje a szükségtelenül alacsony hőmérsékletet a készülékben. Minél alacsonyabb hőmérsékletet állít be, annál jobban növekszik az energiafogyasztás.
- Az olyan funkciók, mint a POWER-FREEZE, több energiát fogyasztanak.
- Mielőtt a készülékbe tenné, hagyja, hogy a meleg élelmiszer kihűljön.
- Minél kevésbé és minél rövidebb ideig nyissa ki a készülék ajtaját.
- Ne töltse túlságosan meg a készüléket, mivel ez akadályozza a légáramlást.
- Kerülje, hogy levegő legyen az élelmiszerek csomagolásában.
- Az ajtótömítéseket tartsa tisztán, hogy az ajtó mindig megfelelően becsukódhasson.
- A fagyos élelmiszert a hűtőrekeszben olvassza ki.
- Az energiatakarékosság szempontjából leghatékonyabb konfiguráció biztosításához a készüléknek gyári állapotú és tisztaságú fiókokra, élelmiszerdobozokra, polcokra van szüksége, és az élelmiszert úgy kell elhelyezni, hogy az a legkevésbé korlátozza a levegőáramlást a légcsatorna levegőkimeneteinél.

KARBANTARTÁS

Tisztítás

1. Akkor tisztítsa meg a készüléket, amikor kevés vagy semmilyen élelmiszer nem található benne.
2. A készüléket tisztítsa meg négyhetente a megfelelő karbantartás jegyében, illetve megelőzendő a kellemetlen élelmiszer illatok kialakulását.

FIGYELMEZTETÉS

- Tisztítás előtt válassza le a hálózatról a készüléket.
- Ne tisztítsa a készüléket keménysörtés kefékkel, drótkefékkel, mosóporral, benzinnel, amil-acetáttal, acetonnal és hasonló szerves oldatokkal, valamint savas vagy lúgos oldatokkal. A károsodások elkerülése érdekében a hűtőszekrény tisztítását speciális, adott célra kialakított tisztítószerrel végezze.
- Tisztítás közben ne permetezze vagy öblítse le a készüléket.
- Ne használjon vízpermetet vagy gőzt a készülék tisztításához.
- A hideg üvegpolcokat ne tisztítsa forró vízzel. A hirtelen hőmérséklet-változás nyomán az üveg megrepedhet.
- Ne érintse meg a fagyasztórekesz belső felületét, különösen nedves kézzel, mert a keze a felülethez fagyhat.
- Felmelegítés esetén ellenőrizze a fagyasztott áruk állapotát.

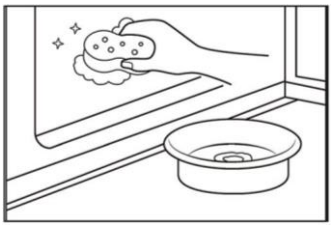

- Mindig tartsa tisztán az ajtótömítést.
- Tisztítsa meg a készülék belsejét és burkolatát meleg vízzel és semleges tisztítószerrel átnedvesített szivaccsal.

1. Tisztítsa meg a hűtőszekrény belsejét és külsejét, beleértve az ajtótömítést, az ajtópolcot, az üveg-polcokat, a dobozokat és így tovább, puha törlőkendővel vagy meleg vízbe mártott szivaccsal (a művelethez a meleg vízbe elegyíthet semleges tisztítószert).
2. Ha folyadék ömlött ki, távolítsa el az összes szennyezett alkatrészt, öblítse át ezeket közvetlenül folyó víz alatt, majd szárítsa meg és tegye vissza az alkatrészeket a hűtőbe.
3. Krémszerű termékek (például tejszín, olvadó jégkrém) kiömlése esetén, kérjük, távolítsa el az összes szennyezett alkatrészt, helyezze adott időtartamra meleg, kb. 40 °C-os vízbe, majd öblítse át folyó vízzel, szárítsa meg, és tegye vissza a hűtőszekrénybe.
4. Abban az esetben, ha egy kisebb alkatrész vagy alkotóelem reked a hűtőszekrény belsejébe (a polcok vagy fiókok közé), az eltávolításhoz kis puha kefét használjon. Ha az alkatrész nem elérhető, kérjük, vegye fel a kapcsolatot a Haier szervizzel.

- Öblítse le a felületeket, majd törölje szárazra egy puha törlőkendővel.
- A készülék egyetlen részét vagy tartozékát se tisztítsa mosogatógépben.
- A készülék újraindítása előtt várjon legalább 5 percet, mivel a készülék gyakori indítása során károsodhat a kompresszor.

Leolvasztás

A fagyasztórekeszek kiolvasztása automatikusan történik: nincs szükség felhasználói beavatkozásra.

A víztartály tisztítása

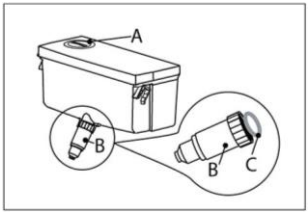

1. Vegye ki a víztartályt a készülékből.
2. Távolítsa el a fedelet (A).
3. Csavarja le az adagoló kifolyócsövét (B).
4. Tisztítsa meg a tartályt és a kifolyócsövet meleg víz és folyékony mosogatószer segítségével. Győződjön meg arról, hogy az összes szappant leöblítette.
5. Szerelje fel az adagoló kifolyócsövét (B), és ügyeljen arra, hogy biztosan illeszkedjen a víztartályhoz, és a fehér O-gyűrű (C) a helyén legyen.

MEGJEGYZÉS

- Ha a víztartály nem illeszkedik megfelelően, víz csepeghet a csatlakozásnál.
- A víztartály eltávolításakor vagy visszaszerelésekor ne használjon túlzott erőt, így megelőzheti a tartály károsodását.

A LED-es lámpák cseréje

FIGYELMEZTETÉS!

Ne tegyen kísérletet a LED-es lámpák saját kezű cseréjére, ezeket csak a gyártó vagy a hivatalos szerviz munkatársa cserélheti ki.

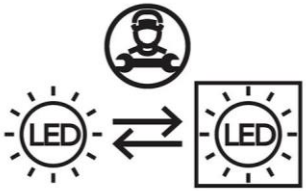

A lámpa fényforrása LED alapú, amely alacsony fogyasztást és hosszú élettartamot szavatol. Bármilyen rendellenesség esetén vegye fel a kapcsolatot az ügyfélszolgálattal. Lásd az ÜGYFÉLSZOLGÁLAT részt.

A lámpák paraméterei:

A hűtőszekrény rekesze: 12 V, 4 W
A fagyasztó rekesze: 12 V, 2 W*3 W

Hosszú távú használaton kívüli időszak

Ha a készüléket hosszabb ideig nem használja, és nem kívánja bekapcsolni a hűtőszekrény Holiday funkcióját:

1. Távolítson el az összes élelmiszert;
2. Húzza ki a tápkábelt;
3. Tisztítsa meg a készüléket az előző szakaszokban leírtak szerint;
4. Tartsa nyitva az ajtókat, hogy megakadályozza a szagok kialakulását a rekeszben.

MEGJEGYZÉS

Csak akkor kapcsolja ki a készüléket, ha feltétlenül szükséges.

Sok felmerülő problémát saját maga is megoldhat speciális szakértelem nélkül. Probléma felmerülése esetén ellenőrizze az összes felsorolt lehetőséget, és kövesse az alábbi utasításokat, mielőtt felvenné a kapcsolatot egy ügyfélszolgálattal. Lásd az ÜGYFÉLSZOLGÁLAT részt.

FIGYELMEZTETÉS

- Karbantartás előtt kapcsolja ki a készüléket, és húzza ki a hálózati dugaszt a hálózati aljzatból.
- Az elektromos berendezéseket csak szakképzett villamossági szakemberek szervizelhetik, mert a nem megfelelő javítások jelentős károkat okozhatnak.
- Sérült tápkábel esetén a veszély elkerülése érdekében cseréltesse ki azt az ügyfélszolgálat bevonásával, a gyártó szervizközpontjával vagy más szakemberrel.

Probléma	Lehetséges ok	Lehetséges megoldás
A kompresszor nem működik.	• A hálózati dugasz nem csatlakozik a hálózati aljzathoz.	• Csatlakoztassa a hálózati csatlakozódugót.
	• A készülék leolvasztási ciklust végez.	• Ez természetes jelenség automatikus leolvasztásnál.
A készülék gyakran bekapcsol vagy túlságosan hosszú ideig üzemel.	• A beltéri vagy kültéri hőmérséklet túl magas.	• Ebben az esetben természetes, hogy a készülék üzemideje megnövekedett.
	• A készülék hosszabb ideig kikapcsolt állapotban volt.	• Normál esetben 8 és 12 óra közötti időtartam szükséges a készülék teljes lehűléséhez.
	• Egy ajtó a készülékben nem záródik megfelelően.	• Csukja be az ajtót/fiókot, és bizonyosodjon meg arról, hogy a készülék egyenes felületen található, és hogy élelmiszer vagy tárolóedény nem akadályozza az ajtó záródását.
	• Az ajtót túlságosan gyakran nyitotta ki, vagy túlságosan sokáig tartotta nyitva.	• Ne nyissa ki az ajtót/fiókot túl gyakran.
	• A fagyasztórekesz hőmérsékletének a beállítása túl alacsony.	• Állítsa a hőmérsékletet magasabbra, amíg a hűtőszekrény hőmérséklete megfelelő nem lesz. A hűtőszekrény hőmérsékletének a stabilizálódása 24 órát vesz igénybe.
	• Az ajtó tömítése szennyezett, kopott, repedt vagy nem megfelelő.	• Tisztítsa meg az ajtó/fiók tömítését, vagy cserélje ki ezt az ügyfélszolgálat bevonásával.

HIBAELHÁRÍTÁS

Probléma	Lehetséges ok	Lehetséges megoldás
	• A szükséges szellőzés nem biztosított.	• Bizonyosodjon meg arról, hogy megfelelő a szellőzés.
A hűtőberendezés belső része szennyezett és/vagy kellemetlen szagú.	• A hűtőszekrény belső része tisztítást igényel. • Erős illatú élelmiszert tárol a hűtőberendezésben.	• Tisztítsa meg a hűtőszekrény belső részét. • Alaposan csomagolja be az élelmiszert.
Nincs elég hideg a készülék belsejében.	• A beállított hőmérséklet túl magas. • Túl meleg árukat helyezett a készülékbe. • Túl sok ételt helyezett egyszerre a készülékbe. • Az élelmiszert egymáshoz túl közel helyezte. • Egy ajtó/fiók a készülékben nem záródik megfelelően. • Az ajtót/fiókot túlságosan gyakran nyitotta ki, vagy túlságosan sokáig tartotta nyitva.	• Állítsa vissza a hőmérsékletet. • Tárolás előtt mindig hagyja lehűlni az élelmiszert. • Az élelmiszereket mindig kis mennyiségben helyezze be. • Hagyjon rést az élelmiszerek között, ami lehetővé teszi a levegő áramlását. • Csukja be az ajtót/fiókot. • Ne nyissa ki az ajtót/fiókot túl gyakran.
Túl hideg van a készülék belsejében.	• A beállított hőmérséklet túl alacsony. • A Super-Frz/Super-Cool funkció aktív, vagy túl sokáig működik.	• Állítsa vissza a hőmérsékletet. • Kapcsolja ki a Super-Frz Super-Cool funkciót.
Pára csapódik le a hűtőrekesz belső részén.	• Az éghajlat túl meleg vagy túl nedves. • Egy ajtó/fiók a készülékben nem záródik megfelelően. • Az ajtót/fiókot túlságosan gyakran nyitotta ki, vagy túlságosan sokáig tartotta nyitva. • Étel- vagy folyadéktárolók nyitott állapotban maradtak a hűtőben.	• Növelje a hőmérsékletet. • Csukja be az ajtót/fiókot. • Ne nyissa ki az ajtót/fiókot túl gyakran. • A forró élelmiszereket hagyja szobahőmérsékletre hűlni, illetve fedje le az élelmiszereket és folyadékokat.
Nedvesség gyűlik fel a hűtő-berendezés külső felületén vagy az ajtó/ajtók és a fiók között.	• Az éghajlat túl meleg vagy túl nedves. • Az ajtó nincs megfelelően becsukva. A készülékben lévő hideg levegő és az azon kívüli meleg levegő páralecsapódáshoz vezet.	• Ez természetes jelenség nedves éghajlati viszonyok között, és megszűnik, amint csökken a páratartalom. • Bizonyosodjon meg arról, hogy megfelelően becsukta az ajtót/fiókot.

Probléma	Lehetséges ok	Lehetséges megoldás
Vastag jég és zúzmara található a fagyasztóre-keszben.	• Az élelmiszereket nem csomagolta be megfelelően. • Egy ajtó/fiók a készülékben nem záródik megfelelően. • Az ajtót/fiókot túlságosan gyakran nyitotta ki, vagy túlságosan sokáig tartotta nyitva. • Az ajtó/fiók tömítése szennyezett, kopott, repedt vagy nem megfelelő. • Valami belülről megakadályozza az ajtó/fiók megfelelő záródását.	• Mindig csomagolja be alaposan az élelmiszereket. • Csukja be az ajtót/fiókot. • Ne nyissa ki az ajtót/fiókot túl gyakran. • Tisztítsa meg az ajtó/fiók tömítését, vagy cserélje ki ezeket újakkal. • Helyezze vissza a polcokat, az ajtópolcokat vagy belső tartályokat úgy, hogy az ajtó/fiók becsukódhasson.
A szekrény oldalai és az ajtótömítés felmelegedik.		• Ez természetes jelenség.
A készülék rendellenes hangokat ad ki.	• A készülék nem vízszintes talajon helyezkedik el. • A készülék hozzáér valamilyen körülötte lévő tárgyhoz.	• Állítsa be a lábakat a készülék szintbe állításához. • Távolítsa el a készülék mellett lévő tárgyakat.
Az áramló vízhez hasonló halk hang hallható.		• Ez természetes jelenség.
Riasztó hangjelzése hallható.	• A hűtőrekesz ajtója nyitva maradt.	• Csukja be az ajtót.
Halk zümmögés hallható.	• A lecsapódásgátló rendszer üzemel.	• Ez megakadályozza a páralecsapódást és normális.
A belső világítás vagy hűtőrendszer nem működik.	• A hálózati dugasz nem csatlakozik a hálózati aljzathoz. • Az áramellátás nem megfelelő. • A LED-es lámpa meghibásodott.	• Csatlakoztassa a hálózati csatlakozódugót. • Ellenőrizze a helyiség áramellátását. Vegye fel a kapcsolatot a helyi áramszolgáltatóval. • Vegye fel a kapcsolatot a szervizzel a lámpa kicseréléséhez.

HIBAELHÁRÍTÁS

A műszaki támogatással való kapcsolatfelvételhez látogasson el a következő webhelyre: https://corporate.haier-europe.com/en/

A „webhely" (website) rész alatt válassza ki a termék márkáját és országát. Az oldal átirányítja az adott webhelyre, ahol megtalálható a műszaki támogatás eléréséhez szükséges telefonszám és űrlap.

Tápellátás megszakadása

Tápkimaradás esetén az élelmiszer biztonságos hidegben marad megközelítőleg 5 órán át.
Hosszabb tápkimaradás esetén, különösen nyáron, kövesse az alábbi tippeket:

- Minél kevesebbszer nyissa ki az ajtót/fiókot.
- Tápkimaradás esetén ne tegyen további élelmiszereket a készülékbe.
- Ha a szolgáltató előzetesen tájékoztat a várható tápkimaradásról, és ha a tápkimaradás időtartama meghaladja az 5 órát, gyártson némi jeget, és helyezze a hűtőtér felső részébe.
- A megszakítást követően azonnal vizsgálja meg az élelmiszert.
- Mivel a hűtőszekrényben a hőmérséklet áramkimaradás vagy egyéb meghibásodás esetén emelkedni fog, a tárolási időtartam és az élelmiszer fogyaszthatósági időtartama lecsökken. Röviddel a kimaradást követően a kiolvadt élelmiszert fogyassza el, vagy főzze meg, és fagyassza le ismét (ha lehetséges) az egészségügyi kockázatok elkerülése érdekében.

Memória funkció áramkimaradás esetén

Az áramellátás helyreállítása után a készülék az áramkimaradás előtt meghatározott beállításokkal folytatja a működést.

Az (EU) 2019/2016 előírásnak megfelelő termékadatlap

Márka	**Haier**
Modellnév/azonosító	HCR5818DWMX
Modellkategória	Hűtő-fagyasztó
Energiahatékonysági osztály	D
Éves energiafogyasztás (kWh/év) (1)	236
Össztérfogat (l)	470
Hűtőszekrény térfogata (l)	297
Fagyasztó térfogata (l)	173
Csillaggal történő megjelölés	****
Fagymentes rendszer	Igen
Fagyasztási kapacitás (kg/24 ó)	14
Klímaosztály (2)	SN, N, ST, T
Zajkibocsátási osztály és levegőben terjedő akusztikus zajkibocsátás (dB(A) re 1 pW)	B(35)
Hőmérséklet-emelkedési idő (ó)	10
A berendezés típusa	önálló

MŰSZAKI ADATOK

Magyarázatok:

(1) 24 órás szabványmegfelelőségi teszt eredményei alapján. A tényleges energiafogyasztás a használati szokásoktól és a készülék elhelyezésétől függ.

(2) Klímaosztály specifikációk:
SN éghajlati besorolás: A készüléket +10 °C és +32 °C közötti környezeti hőmérsékleten való használatra tervezték
N éghajlati besorolás: A készüléket +16 °C és +32 °C közötti környezeti hőmérsékleten való használatra tervezték
ST éghajlati besorolás: A készüléket +16 °C és +38 °C közötti környezeti hőmérsékleten való használatra tervezték
T éghajlati besorolás: A készüléket +16 °C és +43 °C közötti környezeti hőmérsékleten való használatra tervezték

Kiegészítő műszaki adatok

Feszültség / Frekvencia	220 V váltakozó áram / 50 Hz
Bemeneti áramerősség (A)	1.5
Fő biztosíték (A)	16
Hűtőközeg	R600a
Méretek (Ma × Sz × Mé mm-ben)	1850 × 830 × 594

Javasoljuk, hogy vegye fel a kapcsolatot a Haier ügyfélszolgálattal, és használjon eredeti alkatrészeket. Ha a készülék meghibásodik, először a „Hibaelhárítás" részt olvassa el.

Ha a probléma továbbra is fennáll, kérjük, vegye fel a kapcsolatot a helyi márkakereskedővel,

az európai telefonos központtal (a telefonszámokat lásd alább), vagy látogasson el a www.haier.com weboldalra, és keresse meg a „Támogatási szolgáltatás" (Support Service) részt, ahol szervizigénylést küldhet, illetve megtekintheti a GYIK-et.

Amikor kapcsolatba lép a szerviz szolgáltatással, kérjük, adja meg a következő adatokat (az energiafogyasztási címkén találhatók)

Modell _____

Sorozatszám _____

Kérjük, ellenőrizze a termékhez mellékelt jótállási jegyet is (ha jótállási igény merül fel).

Európai telefonos ügyfélszolgálati központ		
Ország*	Telefonszám	Költségek
Haier Italy (IT)	199 100912	
Haier Spain (ES)	902 509 123	
Haier Germany (DE)	0180 5 39 39 99	• Vezetékes telefon díja: 14 cent/perc • Mobil díjszabás: akár 42 cent/perc
Haier Austria (AT)	0820 001 205	• Vezetékes telefon díja: 14,53 cent/perc • Minden egyéb vezetékes díj: akár 20 cent/perc
Haier United Kingdom (UK)	0333 003 8122	
Haier France (FR)	0980 406 409	

HU

ÜGYFÉLSZOLGÁLAT

Jótállási feltételek

További országokért/régiókért látogasson el a www.haier.com oldalra

Haier Europe Trading Ltd., Egyesült Királyság

Cím: Westgate House, Westgate, Ealing, London W5 1YY

A hűtőszekrény jótállásának időtartama:

Minimális jótállás:

- EU-országok: 2 év
- Törökország: 3 év
- Egyesült Királyság: 1 év
- Oroszország: 1 év
- Svédország: 3 év
- Szerbia: 2 év
- Norvégia: 5 év
- Marokkó: 1 év
- Algéria: 6 hónap
- Tunézia: Nincsenek kötelező törvényi jótállási követelmények

A cserealkatrészekkel való ellátásra vonatkozó időtartam

(A modell utolsó darabjának forgalomba kerülésétől számított időtartam):

- Főbb elektronikus alkatrészek (termosztát/hőmérséklet-érzékelő/áramköri panel/világítás): ≥ 7 év
- Mechanikus szerkezeti alkatrészek (ajtókilincsek/zsanérok/polcok/fiókok): ≥ 7 év
- Tömítőelemek (ajtótömítések): ≥ 10 év

További termékinformációkért látogasson el a https://eprel.ec.europa.eu/ weboldalra, vagy olvassa be a készülék energiafogyasztási címkéjén található QR-kódot.

Haier



Manuale d'uso

Frigorifero – Congelatore

HCR5818DWMX

IT

SOMMARIO

INFORMAZIONI PER LA SICUREZZA

Operazioni preliminari al primo utilizzo 5
Avvertenze per l'installazione 5
Avvertenze relative all'utilizzo quotidiano 5
Avvertenze relative all'utilizzo quotidiano 6
Manutenzione / Pulizia 7
Informazioni sul gas refrigerante 7

INSTALLAZIONE

Prima dell'installazione 8
Livellamento e allineamento delle porte 9
Accensione 11
Spostamento dell'elettrodomestico in caso di trasloco 11

FUNZIONAMENTO

Operazioni preliminari 12
Descrizione del prodotto 13
Pannello di controllo 14
Regolazione e rimozione dei componenti 18

FUNZIONE SMART

Connessione all'app hOn 21

CONSERVAZIONE A RISPARMIO ENERGETICO

Consigli per la conservazione in frigorifero 22
Suggerimenti per il risparmio energetico 25

MANUTENZIONE

Pulizia 26
Sbrinamento 26
Pulizia del serbatoio dell'acqua 27
Sostituzione delle lampade a LED 28

RISOLUZIONE DEI PROBLEMI

Problema, possibile causa, possibile soluzione 29

DATI TECNICI

Dati tecnici 33

ASSISTENZA CLIENTI

Assistenza clienti 35

Grazie per aver acquistato un prodotto Haier.

Leggere attentamente il presente manuale prima dell'utilizzo. Il manuale contiene informazioni importanti per ottenere prestazioni ottimali e garantire un'installazione, un utilizzo e una manutenzione sicuri e corretti.

Conservare il presente manuale in un luogo accessibile, per consultarlo all'occorrenza in merito al funzionamento sicuro e corretto del frigorifero.

In caso di vendita, cessione o abbandono del frigorifero in occasione di un trasloco, il manuale deve essere consegnato al nuovo proprietario, di modo che conosca le funzioni e le avvertenze di sicurezza dell'elettrodomestico.

Uso previsto

- Questo elettrodomestico è destinato al raffreddamento e al congelamento di alimenti. È stato progettato esclusivamente per l'utilizzo domestico e per applicazioni analoghe, quali:
  - zone cucina riservate al personale di negozi, uffici e altri ambienti lavorativi;
  - aziende agricole e clienti di hotel, motel e altri ambienti residenziali;
  - bed & breakfast;
  - catering e servizi simili non al dettaglio.
- Non è destinato ad usi commerciali o industriali. Non sono consentiti cambiamenti o modifiche all'elettrodomestico. Utilizzi errati possono causare pericoli e annullare la garanzia.

Norme e direttive CE o UKCA

Questo prodotto è conforme ai requisiti di tutte le direttive UE vigenti, con le corrispondenti norme armonizzate e le norme del Regno Unito, che prevedono il marchio CE o UKCA.

Accessori

Controllare gli accessori e la documentazione in base al seguente elenco:



Etichetta energetica



Scheda della garanzia



Manuale d'uso

AVVERTENZA - Informazioni importanti per la sicurezza

AVVISO - Informazioni generali e consigli

Informazioni ambientali

Smaltimento



Contribuire a proteggere l'ambiente e la salute umana. Collocare l'imballo in appositi contenitori affinché venga riciclato. Contribuire al riciclo dei rifiuti delle apparecchiature elettriche ed elettroniche.

Non smaltire gli elettrodomestici contrassegnati con questo simbolo assieme ai rifiuti domestici. Conferire il prodotto presso la struttura di riciclo locale o rivolgersi all'ufficio comunale preposto.

AVVERTENZA: Rischio di incendio / Materiali infiammabili.



Il simbolo indica che esiste il rischio di incendio poiché sono utilizzati materiali infiammabili. Prestare particolare attenzione per evitare incendi causati dall'accensione di materiali infiammabili.

AVVERTENZA!

PERICOLO DI LESIONI O SOFFOCAMENTO!

I refrigeranti e i gas devono essere maneggiati da personale qualificato. Assicurarsi che i circuiti e i tubi del refrigerante siano integri prima del corretto smaltimento. Scollegare l'elettrodomestico dalla rete elettrica. Tagliare il cavo di alimentazione e smaltirlo correttamente. Rimuovere tutti i vassoi e i cassetti. Rimuovere o disattivare i blocchi porta e le guarnizioni della porta per evitare che bambini o animali domestici rimangano intrappolati all'interno dell'elettrodomestico.

Prima del primo utilizzo, leggere attentamente tutte le istruzioni per la sicurezza!



AVVERTENZA!

Operazioni preliminari al primo utilizzo

- Verificare che l'elettrodomestico non abbia subito danni durante il trasporto.
- Rimuovere e smaltire correttamente tutti i materiali di imballaggio, tenendoli fuori dalla portata dei bambini.
- Lasciare l'elettrodomestico in posizione verticale per almeno 2 ore prima dell'installazione, per stabilizzare il circuito del refrigerante.
- Sollevare e spostare l'elettrodomestico sempre con l'aiuto di due o più persone (dato il suo peso, non maneggiarlo mai da soli).

Avvertenze per l'installazione

- Collocare l'elettrodomestico in un ambiente ben ventilato, mantenendo almeno 10 cm di spazio libero su tutti i lati e nella parte superiore.
- Evitare luoghi umidi o zone esposte a schizzi d'acqua. In caso di versamenti d'acqua, asciugare immediatamente con un panno morbido e asciutto.
- Non installare alla luce diretta del sole né in prossimità di fonti di calore (per es. fornelli o radiatori).
- Assicurarsi che il luogo prescelto sia adeguato alle dimensioni e alla destinazione d'uso dell'elettrodomestico e collocarlo su una superficie piana.
- Mantenere libere le aperture di ventilazione dell'elettrodomestico e del mobile circostante.
- Verificare che l'alimentazione elettrica corrisponda alle specifiche della targhetta dati. In caso contrario, rivolgersi a un elettricista qualificato.
- Questo frigorifero funziona a 220-240 V CA / 50 Hz. Fluttuazioni anomale di tensione possono impedire l'avvio, danneggiare il termostato/compressore o causare rumori durante il funzionamento. Se necessario, installare un regolatore di tensione automatico.
- Non utilizzare adattatori multipresa o prolunghe.
- Evitare di collocare prese portatili o alimentatori dietro l'elettrodomestico.
- Evitare che il cavo di alimentazione resti schiacciato dal frigorifero. Non calpestare mai il cavo.
- Utilizzare una presa dedicata con messa a terra, facilmente accessibile (l'elettrodomestico deve essere collegato a terra).
- **Solo per il Regno Unito:** il cavo di alimentazione dell'elettrodomestico è dotato di una spina a 3 conduttori (collegata a terra) adatta a una presa standard a 3 conduttori (collegata a terra). Non tagliare né smontare mai il terzo conduttore (collegamento a terra). Dopo l'installazione dell'elettrodomestico, la spina deve essere accessibile.
- Non danneggiare il circuito di refrigerazione.

Avvertenze relative all'utilizzo quotidiano

- Questo elettrodomestico può essere utilizzato da bambini di età pari o superiore a 8 anni e da persone con capacità fisiche, sensoriali o mentali ridotte, o prive di esperienza e conoscenza, a condizione che siano sorvegliate o abbiano ricevuto istruzioni sull'utilizzo sicuro e ne comprendano i pericoli.

AVVERTENZA!

Avvertenze relative all'utilizzo quotidiano

- Ai bambini di età compresa fra 3 e 8 anni è consentito soltanto caricare e scaricare gli alimenti. È vietato pulire o installare i componenti di refrigerazione.
- I bambini di età inferiore a 3 anni devono essere costantemente sorvegliati quando si trovano in prossimità dell'elettrodomestico.
- Non consentire ai bambini di giocare con l'elettrodomestico.
- In caso di perdite di refrigerante o di altri gas infiammabili in prossimità dell'elettrodomestico, chiudere immediatamente la valvola di erogazione del gas, aprire porte e finestre per ventilare l'ambiente e non scollegare la spina del frigorifero né di altri dispositivi elettrici.
- Utilizzare l'elettrodomestico a una temperatura ambiente compresa tra 10 °C e 43 °C. Il funzionamento prolungato al di fuori di questo intervallo può causare malfunzionamenti.
- Non collocare oggetti instabili (per es. corpi pesanti, contenitori pieni d'acqua) sulla sommità del frigorifero per evitare il pericolo di caduta o i rischi elettrici dovuti al contatto con l'acqua.
- Evitare di tirare con forza i balconcini della porta, poiché ciò può causare il disallineamento della porta, il distacco del portabottiglie o il ribaltamento dell'elettrodomestico.
- Aprire/chiudere le porte utilizzando esclusivamente le maniglie. Tenere le mani lontane dalle fessure strette fra le porte e il mobile per evitare lesioni da schiacciamento. Assicurarsi che i bambini siano fuori dalla traiettoria delle porte prima dell'azionamento.
- È severamente vietato conservare o utilizzare materiali infiammabili, esplosivi o corrosivi all'interno del frigorifero o nelle sue vicinanze.
- Questo elettrodomestico è destinato all'utilizzo in ambito domestico. Non conservare prodotti che richiedono un controllo rigoroso della temperatura (per esempio medicinali, colture batteriche, sostanze chimiche).
- Non congelare mai liquidi in bottiglia o in lattina nel congelatore (a eccezione degli alcolici ad alta gradazione). Le bevande gassate possono esplodere se congelate.
- Evitare di impostare una temperatura troppo bassa nel comparto frigorifero: la modalità "Max Cool" può portare i valori al di sotto del punto di congelamento. Attenzione: I contenitori di vetro possono frantumarsi alle basse temperature.
- Indossare guanti termicamente isolanti per maneggiare i prodotti congelati. Non toccare mai a mani nude. Non consumare i dolci surgelati (per es. i ghiaccioli) subito dopo averli estratti per evitare congelamenti o ustioni da freddo.
- Interventi di emergenza in caso di congelamento: Sciacquare immediatamente la zona interessata sotto acqua corrente fredda. Non staccare con la forza la pelle congelata.
- Non toccare mai le pareti interne del congelatore a mani nude (soprattutto se bagnate) per evitare il congelamento della pelle.
- Se la temperatura del congelatore è aumentata, controllare lo stato degli alimenti.
- Scollegare l'elettrodomestico prima di interruzioni di corrente o operazioni di pulizia. Attendere oltre 7 minuti prima del riavvio per evitare danni al compressore dovuti ad avviamenti frequenti.



AVVERTENZA!

Avvertenze relative all'utilizzo quotidiano

- Non utilizzare dispositivi elettrici all'interno dei comparti di conservazione (a eccezione dei modelli raccomandati dal produttore).

Manutenzione / Pulizia

- I bambini che eseguono la pulizia devono essere costantemente sorvegliati da un adulto.
- Scollegare l'alimentazione prima di qualsiasi intervento di manutenzione. Attendere oltre 5 minuti prima del riavvio per evitare danni al compressore. Per scollegare l'elettrodomestico, afferrare il corpo della spina e non tirare il cavo di alimentazione.
- Detergenti vietati: Spazzole a setole dure / lana d'acciaio / detergenti abrasivi / benzina, diluente per vernici, acetone o altri solventi organici / soluzioni acide/alcaline. Consigliati: Per evitare danni, utilizzare detergenti specifici per frigoriferi.
- Non raschiare la brina con oggetti appuntiti.
- Non utilizzare mai spray sbrinatori, riscaldatori elettrici (per es. stufette, asciugacapelli), pulitori a vapore o altre fonti di calore per lo sbrinamento o la pulizia, poiché ciò può causare la deformazione delle parti in plastica.
- Non utilizzare dispositivi meccanici o altri mezzi per accelerare il processo di sbrinamento, a eccezione di quelli raccomandati dal produttore.
- Se il cavo di alimentazione è danneggiato, deve essere sostituito dal produttore, dal suo servizio di assistenza tecnica o da personale con qualifica similare, in modo da prevenire ogni rischio.
- Agli utenti è vietato tentare riparazioni, smontaggi o modifiche. Per qualsiasi esigenza di manutenzione, rivolgersi al nostro servizio di assistenza post-vendita ufficiale.
- Rimozione della polvere sul retro: Rimuovere la polvere dal retro dell'elettro-domestico almeno una volta all'anno, per evitare il pericolo di incendio e l'aumento dei consumi energetici.
- Non spruzzare né sciacquare l'elettrodomestico durante la pulizia. L'utilizzo di getti d'acqua o di pulizia a vapore è severamente vietato.
- Non pulire mai con acqua calda i ripiani di vetro del comparto frigorifero. Gli sbalzi di temperatura possono causare la rottura del vetro.

Informazioni sul gas refrigerante

- Questo elettrodomestico utilizza un refrigerante infiammabile, l'isobutano (R600a). Assicurarsi che il circuito di refrigerazione non subisca danni durante il trasporto o l'installazione. Le perdite di refrigerante possono causare irritazione agli occhi o combustione. In caso di perdite: Allontanare immediatamente ogni fiamma libera; ventilare accuratamente il locale; non scollegare questo elettrodomestico né gli altri dispositivi elettrici presenti nel locale; e rivolgersi al servizio clienti per l'intervento.
- In caso di contatto del refrigerante con gli occhi, sciacquare senza interruzione con abbondante acqua corrente per almeno 15 minuti. Rivolgersi immediatamente a uno specialista in oftalmologia.

Prima dell'installazione

AVVERTENZA!

- L'elettrodomestico è pesante. Per spostarlo occorrono almeno due persone.
- Tenere fuori dalla portata dei bambini tutti i materiali di imballaggio e smaltirli nel rispetto dell'ambiente.
- Estrarre l'elettrodomestico dall'imballo.
- Togliere tutti i materiali di imballo.

Condizioni ambientali

La temperatura ambiente deve essere sempre compresa tra 10 e 43 °C, poiché può influire sulla temperatura interna dell'elettrodomestico e sui consumi energetici. Non installare l'elettrodomestico vicino ad altri elettrodomestici che emettono calore (forni, frigoriferi) senza isolamento.

Spazio consigliato

Spazio consigliato quando la porta è aperta (Fig. 1.2.3.)

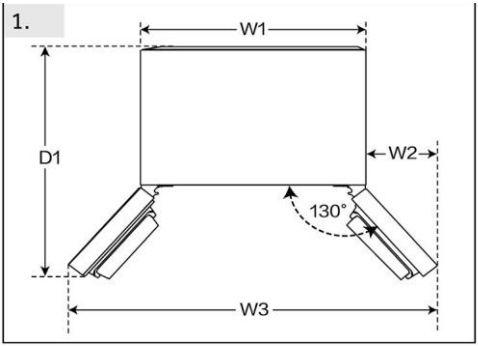

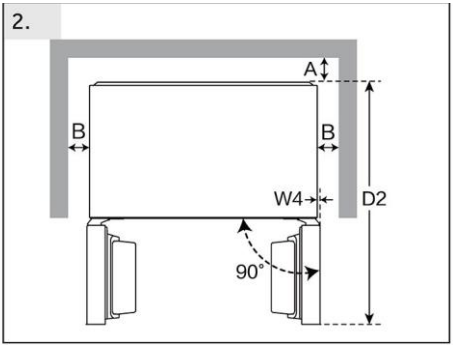

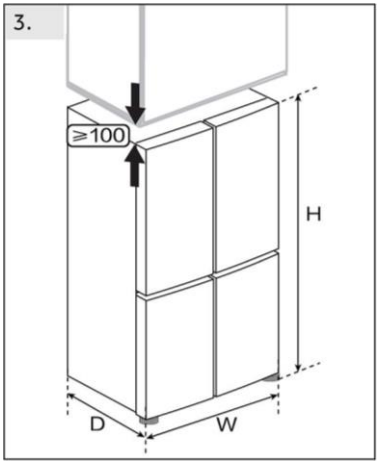

(unità di misura: mm)	N. modello	
Larghezza	W1	830
	W2	142,5
	W3	1115
	W4	0,5
	W	830
Profondità	D1	920
	D2	976
	D	594
Distanza dalla parete posteriore	A	6
Distanza dalle pareti laterali	B	4
Altezza totale	H	1850

Livellamento e allineamento delle porte

Per ottenere una ventilazione sufficiente dell'elettrodomestico per motivi di sicurezza, attenersi alle indicazioni sulle sezioni di ventilazione.

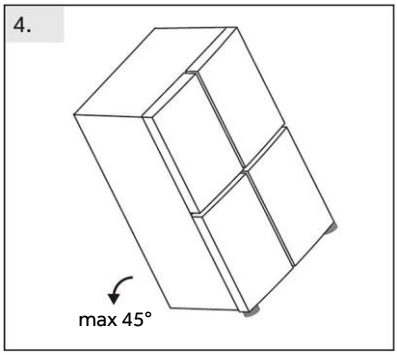

Allineamento dell'elettrodomestico (Fig. 4.5.6.)

Installare l'elettrodomestico su una superficie solida e piana.

4. Inclinare leggermente il frigorifero all'indietro.

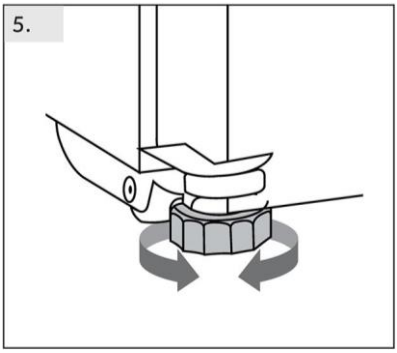

5. Regolare i piedini all'altezza desiderata.

Accertarsi che la distanza dalla parete lato cerniera sia almeno 100 mm affinché la porta possa aprirsi correttamente.

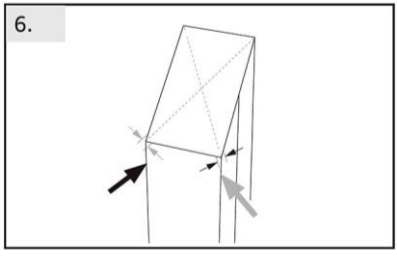

6. La stabilità può essere verificata spingendo diagonalmente l'elettrodomestico a destra e a sinistra.

Il lieve ondeggiamento deve essere identico in entrambe le direzioni. In caso contrario, il telaio potrebbe deformarsi e le guarnizioni della porta potrebbero perdere. Una lieve inclinazione posteriore facilita la chiusura delle porte.

AVVISO

Per gli elettrodomestici a libera installazione: questo elettrodomestico non è progettato per l'installazione a incasso.

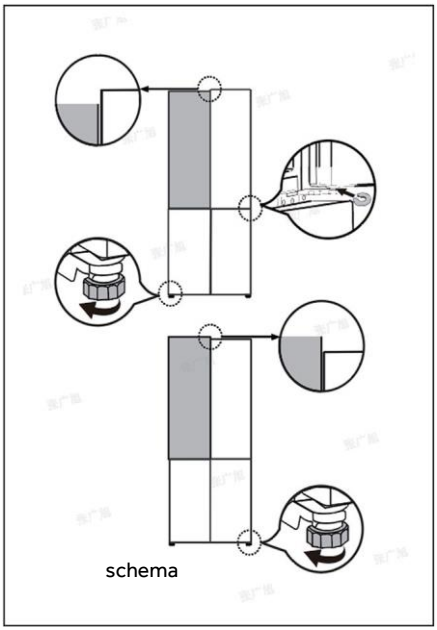
schema

Regolazione precisa delle porte

Se le porte non sono a livello, attenersi alla procedura seguente:

Uso di distanziatori

- Aprire la porta superiore e sollevarlo.
- Agganciare con attenzione il distanziatore (incluso nel sacchetto degli accessori) nell'anello di plastica bianco della cerniera centrale, a mano o con un utensile (per es. una pinza). Attenzione a non graffiare o ammaccare la porta.

Utilizzo del piedino regolabile

Ruotare il piedino regolabile nella direzione indicata dalla freccia per sollevarlo o abbassarlo.

AVVISO

Durante il successivo utilizzo del frigorifero, il peso degli alimenti conservati può causare un disallineamento delle porte. In tal caso, regolare le porte secondo le modalità descritte sopra.

ATTENZIONE!

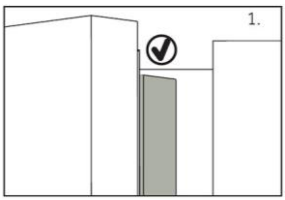

Quando si chiude la porta, la striscia verticale della porta sinistra deve essere piegata verso l'interno (1).

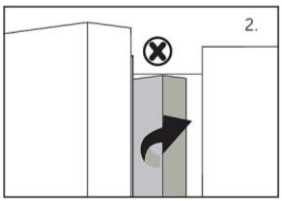

Se si cerca di chiudere la porta sinistra e la striscia verticale non è piegata (2), occorre prima piegarla, altrimenti colpirà l'asta di fissaggio o la porta destra. In tal caso, la striscia della porta potrebbe danneggiarsi o potrebbero verificarsi perdite.

Il telaio contiene una serpentina scaldante.
La temperatura della superficie aumenta lievemente, ma ciò è normale e non influisce sul funzionamento dell'elettrodomestico.

Accensione

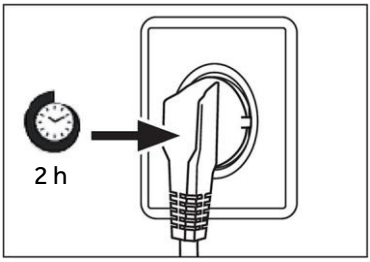

Tempo di attesa

L'olio di lubrificazione esente da manutenzione si trova nella capsula del compressore. Questo olio può penetrare nel sistema di tubazioni chiuse durante il trasporto. Prima di collegare l'elettrodomestico all'alimentazione elettrica, attendere almeno 2 ore in modo che l'olio torni nella capsula.

Collegamento elettrico

Prima di ogni collegamento, controllare e assicurarsi che:

- le specifiche della rete elettrica, della presa e del fusibile corrispondano ai requisiti riportati sulla targhetta dati del prodotto;
- la presa elettrica disponga di una messa a terra affidabile e non si utilizzino ciabatte multipresa o prolunghe;
- la spina e la presa siano del tutto compatibili e abbiano specifiche corrispondenti.
- Inserire la spina direttamente in una presa elettrica domestica correttamente installata.

AVVERTENZA!

Per evitare rischi, il cavo di alimentazione danneggiato deve essere sostituito dall'assistenza clienti (v. scheda di garanzia).

Spostamento dell'elettrodomestico in caso di trasloco

1. Togliere tutti gli alimenti e scollegare la spina dell'elettrodomestico.
2. Fissare con nastro adesivo i ripiani e gli altri componenti mobili presenti nel frigorifero e nel congelatore.
3. Non inclinare il frigorifero oltre 45°, altrimenti il sistema di refrigerazione potrebbe danneggiarsi.

AVVERTENZA!

- Non sollevare l'elettrodomestico tenendolo per le maniglie della porta.
- Non collocare mai l'elettrodomestico orizzontalmente a terra.

Operazioni preliminari

- Rimuovere tutti gli elementi dell'imballaggio, in particolare la schiuma EPS bianca su entrambi i lati del condotto di refrigerazione, e tenerli fuori dalla portata dei bambini. Smaltirli nel rispetto dell'ambiente.
- Pulire l'interno e l'esterno dell'elettrodomestico con acqua e un detersivo delicato prima di inserire gli alimenti.
- Prima di caricare gli alimenti, preraffreddare i comparti con impostazioni elevate. La funzione Power-Freeze serve a raffreddare rapidamente i comparti.
- La temperatura del frigorifero e del congelatore viene impostata automaticamente a 4°C e -18°C rispettivamente. Queste impostazioni sono quelle consigliate. È possibile, tuttavia, cambiare manualmente queste temperature. Vedere REGOLAZIONE DELLA TEMPERATURA.

Tasti a sensore

I tasti del pannello di controllo sono di tipo a sensore che rispondono quando vengono toccati lievemente con un dito.

AVVISO

L'elettrodomestico è preimpostato alla temperatura consigliata di 4 °C (frigorifero) e -18 °C (congelatore). In condizioni ambientali normali, non è necessario impostare la temperatura.

Quando l'elettrodomestico viene acceso dopo averlo staccato dall'alimentazione elettrica, il raggiungimento delle temperature corrette potrebbe richiedere fino a 12 ore.

Svuotare l'elettrodomestico prima di spegnerlo. Per spegnere l'elettrodomestico, scollegare il cavo di alimentazione dalla presa di corrente.

Descrizione del prodotto

AVVISO

A causa di modifiche tecniche e della varietà dei modelli, alcune illustrazioni riportate nel presente manuale possono essere diverse dall'aspetto reale del modello acquistato.

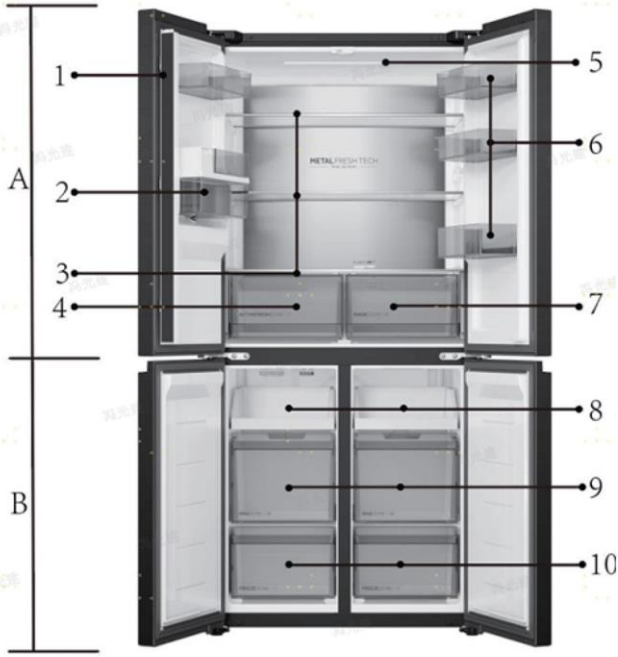

A: Comparto frigorifero
1 Striscia della porta
2 Serbatoio dell'acqua
3 Ripiani in vetro
4 Activefresh Zone
5 Lampada da soffitto
6 Portabottiglie
7 My Zone

B: Comparto congelatore
8 Vassoio del congelatore
9 Cassetti superiori del congelatore
10 Cassetti inferiori del congelatore

Pannello di controllo

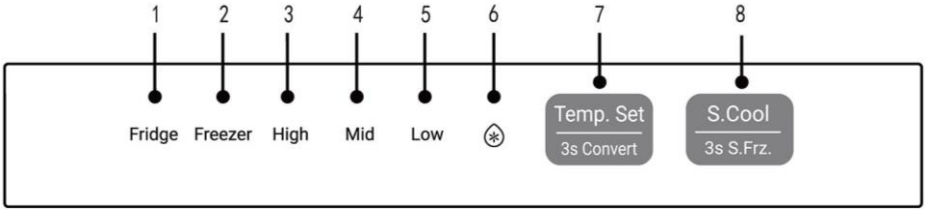

Indicatori:

1 Visualizzazione della temperatura del frigorifero
2 Visualizzazione della temperatura del congelatore
3 Visualizzazione della temperatura alta
4 Visualizzazione della temperatura media
5 Visualizzazione della temperatura bassa
6 Visualizzazione Super-Cool

Tasti:

7 Tasto di regolazione della temperatura di refrigerazione e congelamento
8 Tasto Super-Cool e Super-Freeze

Regolazione della temperatura del frigorifero



Tenere premuto il tasto [Temp. Set] per 3 secondi, selezionare [Fridge] per accedere allo stato di regolazione della temperatura di refrigerazione, quindi premere il tasto [Temp. Set]: la refrigerazione scorrerà in sequenza le impostazioni High, Medium e Low.

AVVISO

Nello stato [Quick Cooling], non è possibile regolare la temperatura di refrigerazione.

Regolazione della temperatura del congelatore



Tenere premuto il tasto [Temp. Set] per 3 secondi, selezionare [freezer] per accedere allo stato di regolazione della temperatura di congelamento, quindi premere il tasto [Temp. Set]: il congelamento scorrerà in sequenza le impostazioni High, Medium e Low.

AVVISO

Nello stato [Quick Freeze], non è possibile regolare la temperatura di congelamento.

Funzione Super-Cool



- Fare clic sull'icona di funzione [S.Cool], "❄" e il frigorifero accede automaticamente allo stato Super-Cool;
- Dopo l'attivazione della funzione Super-Cool, il frigorifero disattiva automaticamente la funzione quando raggiunge la condizione impostata. Per uscire manualmente, è possibile premere il tasto Super-Cool per disattivare la funzione.

Funzione Super-Frz



Funzione Super-Frz

- Tenere premuto il tasto [3s S.Frz.] per 3 secondi: sul pannello si accendono le icone Freezer, High, Mid e Low e il frigorifero accede allo stato Super-freezing;
- Dopo l'attivazione della funzione Super-Freeze, il frigorifero disattiva automaticamente la funzione quando raggiunge la condizione impostata. Per uscire manualmente, è possibile disattivare la funzione tenendo premuto per 3 secondi il tasto "Super-Frz.".

AVVISO

- La funzione Super-Freezer è progettata per mantenere il valore nutritivo degli alimenti congelati e li congela nel minor tempo possibile. In questo momento, la velocità di congelamento del congelatore è migliorata, il cibo può essere congelato rapidamente, il valore nutrizionale del cibo viene mantenuto in modo efficace e la conservazione diventa piuttosto pratica.
- Se occorre congelare molti alimenti insieme, è preferibile impostare la funzione Super-Freeze 24 ore prima di utilizzare il comparto congelatore.

Riempimento del serbatoio dell'acqua

AVVERTENZA!

Riempire solo con acqua potabile.

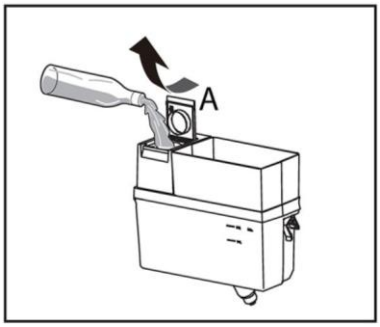

1. Assicurarsi che il livello dell'acqua sia corretto.
2. Ruotare e sollevare il coperchio quadrato (A) e riempire il serbatoio con acqua potabile fresca.
3. Riempire d'acqua solo fino al segno (2.0l), perché il contenuto potrebbe traboccare durante l'apertura e la chiusura della porta.
4. Chiudere il coperchio quadrato (A) fino a quando non scatta in posizione.

AVVISO

Prima di un nuovo riempimento, eliminare l'acqua residua e pulire il serbatoio
In caso di inutilizzo prolungato, svuotare il serbatoio dell'acqua e inserirlo dopo averlo pulito
Il coperchio del serbatoio dell'acqua serve anche a risparmiare energia. Se non si preleva acqua dall'erogatore per un periodo prolungato, installare comunque il coperchio, perché isola meglio e fa risparmiare, energia.

Prelievo dell'acqua dall'erogatore

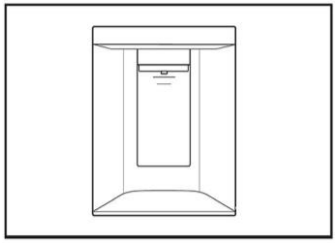

1. Collocare un bicchiere sotto l'uscita dell'acqua
2. Spingere delicatamente il bicchiere contro la leva dell'erogatore dell'acqua. Per evitare che l'acqua trabocchi, allineare il bicchiere all'erogatore.
3. L'acqua nella vaschetta (BI deve essere eliminata tempestivamente perché potrebbe traboccare durante l'apertura e la chiusura della porta

Regolazione e rimozione dei componenti

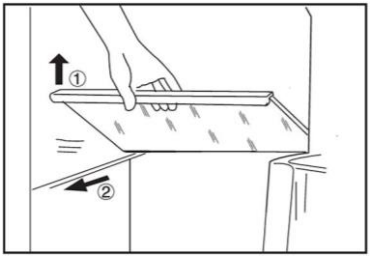

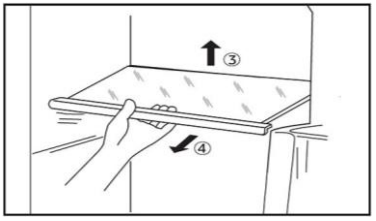

Ripiani

1. L'altezza dei ripiani può essere regolata in base alle esigenze.
2. Per spostare il ripiano superiore e quello centrale, rimuovere il ripiano sollevandone il bordo anteriore ① ed estrarlo ②.
3. Per spostare il ripiano inferiore, rimuoverlo sollevandone il bordo posteriore ③ ed estrarlo ④.
4. Per reinstallarlo, collocarlo sulle alette su entrambi i lati e spingerlo dentro fino in fondo di modo che la parte posteriore del ripiano sia fissata all'interno delle feritoie laterali

AVVISO

Accertarsi che tutte le estremità del ripiano siano a livello.

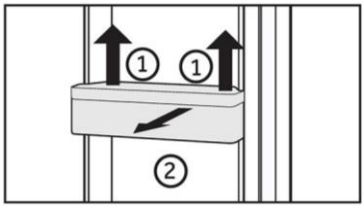

Ripiano incassato nella porta

1. Il ripiano incassato nella porta può essere rimosso per pulirlo:
2. Tenere con le mani entrambi i lati del ripiano incassato nella porta, sollevarlo ① ed estrarlo ②.
3. Per inserire il ripiano incassato nella porta, seguire la procedura inversa.

AVVISO

Quando l'elettrodomestico viene acceso, il raggiungimento delle temperature corrette potrebbe richiedere fino a 12 ore.

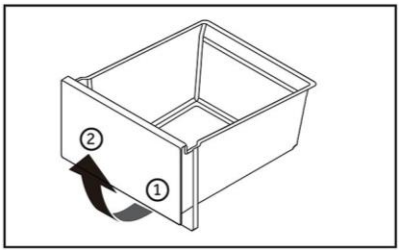

Cassetto

Per rimuovere il cassetto, estrarlo al massimo ①, sollevarlo e toglierlo ②.

Per inserire il cassetto, seguire la procedura inversa.

Luce

La luce interna a LED si accende quando si apre la porta. Le prestazioni dell'illuminazione non dipendono da altre impostazioni degli elettrodomestici.

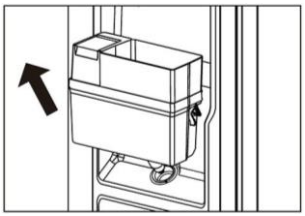

Smontaggio del gruppo serbatoio dell'acqua

Estrarre il serbatoio dell'acqua tirandolo in direzione dell'angolo in alto a sinistra (nella direzione indicata dalla freccia).

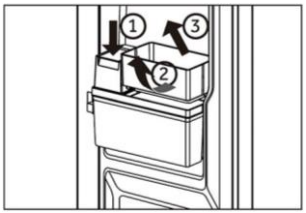

Smontaggio del ripiano incassato nella porta del serbatoio dell'acqua

Premere verso il basso il coperchio del bollitore ① sollevare verso l'interno la base del ripiano incassato nela porta ② tirare verso l'esterno il bordo esterno della base del ripiano incassato nella porta, quindi tirare il tutto verso l'esterno ③.

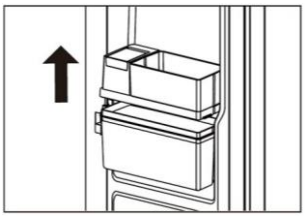

Smontaggio del coperchio del serbatoio dell'acqua

Sollevare il coperchio del beccuccio e la base del ripiano incassato nella porta (nella direzione indicata dalla freccia)

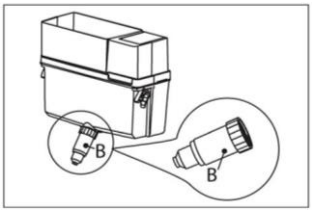

Serbatoio dell'acqua

1. Serbatoio dell'acqua rimovibile
Il serbatoio dell'acqua può essere rimosso e reinstallato per essere pulito, così come i ripiani incassati nella porta

2. Inserire il serbatoio dell'acqua
Collocare il serbatoio dell'acqua in modo che l'uscita dell'acqua (B) si inserisca nell'apertura della porta. Accertarsi che il serbatoio dell'acqua sia bloccato.

Connessione all'app hOn

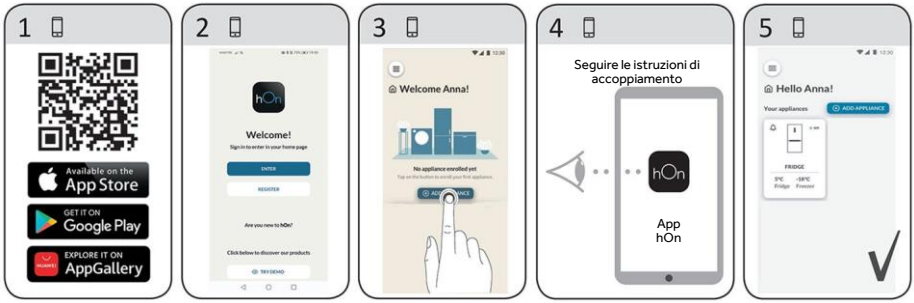

Funzione Wi-Fi

1. Seguire le istruzioni dell'app per configurare il Wi-Fi.
2. Una volta configurata la funzione Wi-Fi e stabilita la connessione, l'icona Wi-Fi "I" rimane sempre accesa.
3. Se il Wi-Fi è già stato configurato, si riconnette automaticamente in base ai dati di configurazione quando il Wi-Fi è attivo.

AVVISO

- Per disattivare il Wi-Fi premere il tasto "K7"; in questo modo l'icona Wi-Fi "I" si spegne.
- Per attivare il Wi-Fi e avviare la configurazione, premere il tasto "K7"; in questo modo l'icona Wi-Fi "I" inizia a lampeggiare lentamente. Se si desidera configurare la funzione Wi-Fi, tenere premuto il tasto "K7" per 3 secondi; in questo modo l'icona Wi-Fi lampeggia velocemente ed entra in modalità di configurazione. Se si desidera disattivare la funzione Wi-Fi, premere una volta il tasto "K7". I passaggi precedenti vengono ripetuti.
- Se il prodotto è stato configurato e la funzione Wi-Fi è stata disattivata, il frigorifero non entra in modalità di configurazione dopo aver ricollegato l'alimentazione.
- Questo prodotto non è destinato all'utilizzo commerciale.
- Potenza massima di uscita RF: Wi-Fi a 2,4 GHz: 16 dBm;
- Bluetooth® Low Energy: 5 dBm; Bluetooth® Wireless Technology (BR/EDR): 10 dBm.
- Banda di frequenza operativa: 2400-2483,5 MHz.
- Il marchio denominativo e i loghi Bluetooth® sono marchi registrati di proprietà di Bluetooth SIG, Inc. e qualsiasi utilizzo di tali marchi da parte di Candy Hoover Group SRL avviene su licenza. Altri marchi e nomi commerciali appartengono ai rispettivi proprietari.

Consigli per la conservazione in frigorifero

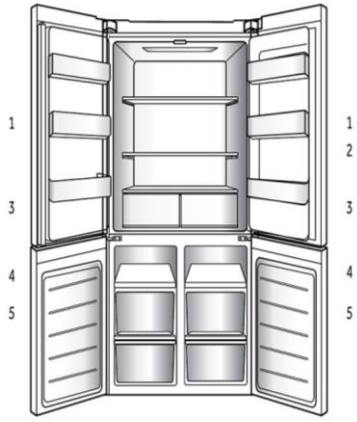

1. Conserva piccole confezioni di alimenti refrigerati, bevande e contenitori per salse. Cibi in salamoia, cibo in scatola ecc.
2. Conserva alimenti refrigerati e alimenti freschi.
   - Conserva gli alimenti con un contenuto di umidità più elevato nella parte anteriore del ripiano.
   - Il numero effettivo di ripiani varia da modello a modello.
3. Cassetto MY ZONE: frutta, verdura, insalata, ecc.
4. Conserva alimenti congelati come carne, pesce e gelato.
5. Conserva alimenti congelati per periodi più lunghi.

Cassetto MY ZONE

Zona adatta per conservare alimenti freschi, con uno spazio relativamente indipendente che mantiene temperatura e umidità appropriate; adatta per conservare prodotti ittici, carne e altri ingredienti freschi.

Spazio indipendente, adatto per conservare bevande fresche, ecc.

Zona a controllo della temperatura indipendente, adatta per conservare frutta e verdura fresca

AVVISO

Zona a temperatura variabile con funzione speciale. La temperatura è influenzata dal numero di aperture e chiusure dello sportello, dalla quantità di alimenti conservati, dalla temperatura del comparto frigorifero e da altri fattori, quindi subisce lievi fluttuazioni.

Quando si seleziona la funzione "Alimenti freschi" per mantenere gli ingredienti in condizioni ottimali di conservazione.

Si consiglia di impostare la temperatura del vano frigorifero sul livello [High].

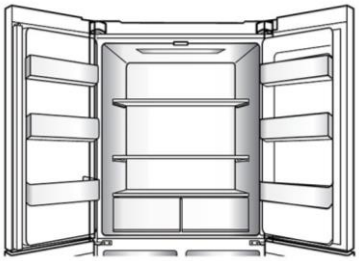

Flusso d'aria multiplo

- Il frigorifero è dotato di un sistema con flusso d'aria multiplo e i flussi di aria fresca investono tutti i ripiani. Ciò facilita il mantenimento di una temperatura uniforme per garantire la freschezza degli alimenti per un periodo maggiore.

Conservazione nel comparto frigorifero

- Mantenere nel frigorifero una temperatura inferiore a 5 °C.
- Lasciare raffreddare gli alimenti caldi fino a quando raggiungono la temperatura ambiente prima di conservarli nell'elettrodomestico.
- Lavare e asciugare gli alimenti prima di conservarli nel frigorifero.
- Per evitare alterazioni dell'odore o del sapore, sigillare adeguatamente gli alimenti da conservare.
- Non conservare alimenti in quantità eccessiva. Per un raffreddamento migliore e più uniforme, lasciare spazio tra gli alimenti, di modo che l'aria circoli attorno a ciascuno di essi.
- È preferibile conservare nella parte anteriore del ripiano gli alimenti consumati quotidianamente.
- Lasciare uno spazio tra gli alimenti e le pareti interne, in modo da consentire il passaggio dell'aria. In particolare, non conservare gli alimenti a contatto con la parete posteriore: potrebbero congelarsi. Evitare il contatto diretto degli alimenti (specialmente se oleosi o acidi) con il rivestimento interno, poiché l'olio e l'acido possono corroderlo. Pulire immediatamente lo sporco oleoso o acido.
- Scongelare gli alimenti surgelati nel comparto di conservazione frigorifero. In questo modo, è possibile utilizzare gli alimenti congelati per ridurre la temperatura nel comparto e risparmiare energia.
- Il processo di invecchiamento di frutta e verdura come zucchine, meloni, papaia, banane, ananas ecc. può essere accelerato nel frigorifero. Per tale motivo, è sconsigliabile conservare questi alimenti nel frigorifero. Un breve periodo di conservazione in frigorifero, tuttavia, può accelerare la maturazione di frutti molto acerbi. Conservare a temperatura ambiente anche cipolle, aglio, zenzero e altri ortaggi da radice.
- Eventuali odori sgradevoli all'interno del frigorifero indicano che qualcosa si è rovesciato. È necessario pulire.
- È preferibile collocare alimenti diversi in aree diverse, a seconda delle loro caratteristiche.

AVVISO

Per ottimizzare il raffreddamento, lasciare uno spazio libero di oltre 10 mm tra gli alimenti e il condotto dell'aria o i sensori.

Conservazione nel comparto congelatore

- Mantenere la temperatura del congelatore a -18 °C.
- Attivare la funzione Super-Freeze 24 ore prima di congelare gli alimenti freschi; per alimenti in quantità limitata, bastano 4-6 ore.
- Lasciare raffreddare gli alimenti caldi fino a quando raggiungono la temperatura ambiente prima di conservarli nel comparto congelatore.
- Gli alimenti tagliati in piccole porzioni si congelano e si scongelano più rapidamente. Il peso consigliato per ogni porzione è inferiore a 2,5 kg.
- È preferibile confezionare gli alimenti prima di collocarli nel congelatore. Per evitare che i sacchetti si attacchino tra loro, la parte esterna della confezione deve essere asciutta. I materiali per il confezionamento devono essere inodori, ermetici, non velenosi e non tossici.
- Per evitare di superare la scadenza dei periodi di conservazione, annotare sulla confezione la data di congelamento, il limite di tempo e il nome dell'alimento in base ai periodi di conservazione dei vari alimenti.
- **AVVERTENZA:** Acidi, alcali, sale ecc. potrebbero corrodere la superficie interna del congelatore. Non collocare alimenti contenenti tali sostanze (per es. pesce di mare) a contatto diretto con la superficie interna. Eliminare immediatamente l'acqua salata dal congelatore.
- Non superare i tempi di conservazione degli alimenti consigliati dai produttori. Estrarre dal congelatore solo la quantità di alimenti necessaria.
- Consumare rapidamente gli alimenti scongelati. Gli alimenti scongelati non possono essere ricongelati, a meno che non vengano prima cotti; in caso contrario potrebbero non essere sicuri da consumare.
- Non caricare troppi alimenti freschi nel comparto congelatore. Fare riferimento alla capacità di congelamento del congelatore - Vedere DATI TECNICI o controllare i dati sulla targhetta.
- Gli alimenti possono essere conservati nel congelatore a una temperatura di almeno -18 °C da 2 a 12 mesi, a seconda delle loro proprietà (per es. carne: 3-12 mesi, verdure: 6-12 mesi)
- Quando si congelano alimenti freschi, evitare il contatto con alimenti già congelati o in fase di scongelamento.

Quando si conservano alimenti surgelati, attenersi alle linee guida indicate di seguito:

- Per il tempo di conservazione degli alimenti, attenersi sempre alle linee guida dei produttori. Non ignorare queste linee guida!
- Ridurre il più possibile il tempo tra l'acquisto e la conservazione per preservare la qualità degli alimenti.
- Acquistare alimenti congelati conservati a una temperatura di -18 °C o inferiore.
- Evitare di acquistare alimenti con ghiaccio o brina sulla confezione, in quanto potrebbero essere stati parzialmente scongelati e ricongelati in un dato momento; gli sbalzi di temperatura incidono sulla qualità degli alimenti.

AVVISO

Per garantire il raffreddamento, mantenere una distanza di almeno 10 mm tra gli alimenti e i condotti dell'aria.

Suggerimenti per il risparmio energetico

- Accertarsi che l'elettrodomestico sia adeguatamente ventilato (v. INSTALLAZIONE).
- Non installare l'elettrodomestico esposto alla luce diretta del sole o in prossimità di fonti di calore (per es. stufe o radiatori).
- Evitare che la temperatura dell'elettrodomestico sia inutilmente bassa. Riducendo la temperatura impostata nell'elettrodomestico, il consumo energetico aumenta.
- Funzioni come POWER-FREEZE consumano più energia.
- Attendere che gli alimenti caldi si raffreddino prima di collocarli nell'elettrodomestico.
- Aprire la porta dell'elettrodomestico senza spalancarla e per il più breve tempo possibile.
- Per evitare ostruzioni del flusso d'aria, non riempire eccessivamente l'elettrodomestico.
- Evitare l'ingresso di aria nelle confezioni di alimenti.
- Mantenere pulite le guarnizioni della porta di modo che si chiuda sempre perfettamente.
- Scongelare gli alimenti surgelati nel comparto di conservazione frigorifero.
- Per ottimizzare il risparmio energetico, lasciare i cassetti, i contenitori per gli alimenti e i ripiani nelle posizioni di fabbrica e collocare gli alimenti il più possibile distanti tra loro senza ostruire l'uscita del condotto.

Pulizia

1. Pulire l'elettrodomestico quando è vuoto o contiene pochi alimenti.
2. Per una corretta manutenzione e per evitare cattivi odori degli alimenti conservati, pulire l'elettrodomestico ogni quattro settimane.

AVVERTENZA

- Prima di effettuare la pulizia, scollegare la spina di alimentazione dell'elettrodomestico.
- Non pulire l'elettrodomestico con spazzole rigide, spazzole metalliche, detersivi in polvere, benzina, acetato di pentile, acetone e soluzioni organiche simili, soluzioni acide o alcaline. Per evitare danni, effettuare la pulizia con un detergente speciale per frigoriferi.
- Non spruzzare o schizzare liquidi sull'elettrodomestico durante la pulizia.
- Per pulire questo elettrodomestico non utilizzare apparecchi a vapore.
- Non pulire i ripiani di vetro freddi con acqua calda. Un'improvvisa variazione della temperatura può causare la rottura del vetro.
- Non toccare la superficie interna del comparto congelatore, soprattutto con le mani bagnate, poiché le mani potrebbero congelarsi sulla superficie.
- Se la temperatura aumenta, controllare lo stato degli alimenti congelati.

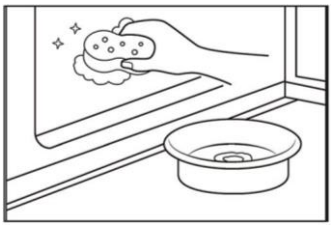

- Tenere sempre pulita la guarnizione della porta.
- Pulire l'interno e l'alloggiamento dell'elettrodomestico con una spugna imbevuta di acqua calda e detergente neutro.

1. Strofinare l'interno e l'esterno del frigorifero (compresi la guarnizione della porta, il cassetto incassato nella porta, i ripiani di vetro, i comparti ecc.) con un panno morbido o una spugna imbevuta di acqua calda (è possibile aggiungere un detergente neutro).
2. In presenza di liquidi versati, rimuovere tutte le parti contaminate, sciacquarle sotto l'acqua corrente, asciugarle e ricollocarle nel frigorifero.
3. In caso di versamenti di alimenti cremosi (per es. panna o gelato sciolto), rimuovere tutte le parti contaminate, lasciarle un po' di tempo in acqua calda a circa 40 °C, poi sciacquarle sotto l'acqua corrente, asciugarle e ricollocarle nel frigorifero.
4. Nel caso in cui rimangano intrappolati piccoli oggetti all'interno del frigorifero (tra i ripiani o i cassetti), toglierli con una spazzolina morbida. Se non si riesce a raggiungere l'oggetto, rivolgersi all'assistenza Haier.

- Sciacquare e asciugare con un panno morbido.
- Non lavare i componenti dell'elettrodomestico in lavastoviglie.
- Attendere almeno 5 minuti prima di riavviare l'elettrodomestico, poiché un avvio frequente può danneggiare il compressore.

Sbrinamento

Lo sbrinamento del comparto congelatore avviene automaticamente e non richiede operazioni manuali.

Pulizia del serbatoio dell'acqua

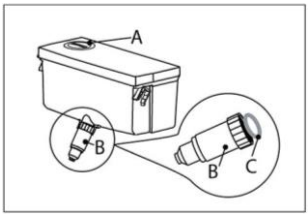

1. Rimuovere il serbatoio dell'acqua dall'elettrodomestico.
2. Rimuovere il coperchio (A).
3. Svitare il beccuccio erogatore (B).
4. Pulire il serbatoio e il beccuccio erogatore con acqua calda e detersivo liquido per i piatti. Risciacquare accuratamente per eliminare tutto il sapone.
5. Montare il beccuccio erogatore (B), assicurandosi che sia avvitato saldamente al serbatoio dell'acqua e che l'O-ring bianco (C) sia in posizione.

AVVISO

- Se il serbatoio dell'acqua non è inserito correttamente, potrebbe gocciolare acqua dal raccordo.
- Non esercitare una forza eccessiva durante la rimozione o l'installazione del serbatoio dell'acqua, per evitare di danneggiarlo.

Sostituzione delle lampade a LED

AVVERTENZA!

La lampada a LED deve essere sostituita solo dal produttore o da un tecnico dell'assistenza autorizzato.

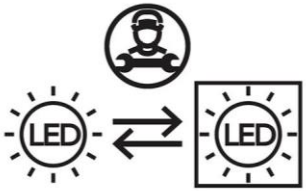

La lampada utilizza una sorgente luminosa a LED che riduce i consumi energetici e garantisce una lunga durata.
In caso di anomalie, rivolgersi all'assistenza clienti. V. ASSISTENZA CLIENTI.

Parametri delle lampade:

Comparto frigorifero: 12 V, 4 W
Comparto congelatore: 12 V, 2W*3 W

Inutilizzo prolungato

Se l'elettrodomestico non verrà utilizzato per un periodo prolungato e non si intende attivare la funzione "Holiday" del frigorifero:

1. Rimuovere tutti gli alimenti:
2. Scollegare il cavo di alimentazione:
3. Pulire l'elettrodomestico come descritto nelle sezioni precedenti:
4. Tenere le porte aperte per evitare la formazione di cattivi odori all'interno del comparto.

AVVISO

Spegnere l'elettrodomestico solo se è strettamente necessario.

Molti problemi possono essere risolti personalmente senza particolari competenze.
In caso di problemi, consultare tutte le soluzioni possibili indicate e attenersi alle seguenti istruzioni prima di contattare l'assistenza post-vendita. V. ASSISTENZA CLIENTI.

AVVERTENZA

- Prima di effettuare la manutenzione, spegnere l'elettrodomestico e scollegare la spina dalla presa di corrente.
- La manutenzione delle apparecchiature elettriche deve essere effettuata solo da elettricisti qualificati, dal momento che eventuali riparazioni improprie possono causare danni notevoli.
- Per evitare qualsiasi pericolo, un'alimentazione danneggiata deve essere sostituita esclusivamente dall'assistenza clienti, dal relativo tecnico dell'assistenza o da personale in possesso di qualifiche equivalenti.

Problema	Causa possibile	Soluzione possibile
Il compressore non funziona.	• La spina non è collegata alla presa di corrente. • L'elettrodomestico sta effettuando il ciclo di sbrinamento.	• Collegare la spina alla presa di corrente. • Ciò è normale per lo sbrinamento automatico.
L'elettrodomestico si aziona frequentemente o per un periodo di tempo troppo lungo.	• La temperatura interna o esterna è troppo elevata. • L'elettrodomestico è rimasto spento per un certo periodo di tempo. • Una porta dell'elettrodomestico non è chiusa ermeticamente. • La porta è stata aperta troppo spesso o troppo a lungo. • L'impostazione della temperatura del comparto congelatore è troppo bassa. • La guarnizione della porta è sporca, usurata, danneggiata o inadeguata. • Non è garantita la circolazione dell'aria necessaria.	• In questo caso è normale che l'elettrodomestico rimanga in funzione più a lungo. • Il raffreddamento completo dell'elettrodomestico normalmente richiede 8-12 ore. • Chiudere la porta o il cassetto e accertarsi che l'elettrodomestico sia a livello e che gli alimenti o i contenitori non urtino la porta. • Non aprire la porta o il cassetto troppo spesso. • Scegliere un'impostazione della temperatura più alta fino a quando la temperatura del frigorifero è soddisfacente. Per stabilizzare la temperatura del frigorifero occorrono 24 ore. • Pulire la guarnizione della porta o del cassetto o farla sostituire dall'assistenza clienti. • Garantire un'adeguata ventilazione.

RISOLUZIONE DEI PROBLEMI

Problema	Causa possibile	Soluzione possibile
L'interno del frigorifero è sporco e/o si sentono cattivi odori.	• L'interno del frigorifero deve essere pulito. • In frigorifero vengono conservati alimenti che producono un odore intenso.	• Pulire la parte interna del frigorifero. • Avvolgere completamente gli alimenti.
La temperatura nell'elettro-domestico non è sufficientemente bassa.	• La temperatura impostata è troppo alta. • Sono stati collocati alimenti troppo caldi. • Sono stati collocati troppi alimenti contemporaneamente. • Gli alimenti sono troppo vicini tra loro. • Una porta o un cassetto dell'elettrodomestico non è chiusa/o bene. • La porta o il cassetto è stata/o aperta/o troppo spesso o troppo a lungo.	• Reimpostare la temperatura. • Gli alimenti devono essere sempre raffreddati prima di conservarli. • Non conservare troppi alimenti. • Lasciare spazio tra i vari alimenti per consentire il passaggio del flusso d'aria. • Chiudere la porta o il cassetto. • Non aprire la porta o il cassetto troppo spesso.
La temperatura nell'elettrodome-stico è troppo bassa.	• La temperatura impostata è troppo bassa. • La funzione Super-Frz/ Super-Cool è attiva o rimane attiva troppo a lungo.	• Reimpostare la temperatura. • Disattivare la funzione Super-Frz Super-Cool
Formazione di umidità all'interno del comparto frigorifero.	• Il clima è troppo caldo e troppo umido. • Una porta o un cassetto dell'elettrodomestico non è chiusa/o bene. • La porta o il cassetto è stata/o aperta/o troppo spesso o troppo a lungo. • Contenitori per alimenti o liquidi rimasti aperti.	• Aumentare la temperatura. • Chiudere la porta o il cassetto. • Non aprire la porta o il cassetto troppo spesso. • Lasciare raffreddare gli alimenti caldi a temperatura ambiente e coprire cibi e liquidi.

Problema	Causa possibile	Soluzione possibile
Accumulo di umidità sul frigorifero sulla superficie esterna o tra le porte e il cassetto.	• Il clima è troppo caldo e troppo umido. • La porta non è chiusa ermeticamente. L'aria fredda all'interno dell'elettrodomestico e l'aria calda all'esterno formano condensa.	• Ciò è normale in un clima umido; la situazione cambia quando l'umidità diminuisce. • Accertarsi che la porta o il cassetto sia chiusa/ o perfettamente.
Presenza di molto ghiaccio e brina nel vano congelatore.	• Gli alimenti non sono stati confezionati adeguatamente. • Una porta o un cassetto dell'elettrodomestico non è chiusa/o bene. • La porta o il cassetto è stata/o aperta/o troppo spesso o troppo a lungo. • Le guarnizioni della porta o del cassetto sono sporche, usurate, danneggiate o inadeguate. • Qualcosa all'interno impedisce la chiusura corretta della porta o del cassetto.	• Confezionare sempre gli alimenti. • Chiudere la porta o il cassetto. • Non aprire la porta o il cassetto troppo spesso. • Pulire la guarnizione della porta o del cassetto oppure sostituirla con una nuova. • Risistemare i ripiani, i ripiani incassati nella porta o i contenitori interni per consentire la chiusura della porta o del cassetto.
I lati del mobile e la striscia della porta si riscaldano.		• È normale.
L'elettrodomestico emette suoni anomali.	• L'elettrodomestico non è a livello. • L'elettrodomestico urta qualche oggetto vicino.	• Regolare i piedini per collocare l'elettrodomestico a livello. • Rimuovere gli oggetti attorno all'elettrodomestico.
Si sente un lieve rumore, simile a quello dell'acqua che scorre.		• È normale.
Viene emesso un allarme acustico.	• La porta del comparto di conservazione del frigorifero è aperta.	• Chiudere la porta.
Viene emesso un lieve sibilo.	• È in funzione il sistema anticondensa.	• Ciò evita la formazione di condensa ed è normale.
L'illuminazione interna o il sistema di raffreddamento non funziona.	• La spina non è collegata alla presa di corrente. • Problema della fonte di alimentazione. • La lampada a LED è fuori uso.	• Collegare la spina alla presa di corrente. • Controllare l'alimentazione elettrica. Chiamare l'azienda elettrica locale. • Chiamare l'assistenza per la sostituzione.

Per rivolgersi all'assistenza tecnica, visitare il nostro sito web:
https://corporate.haier-europe.com/en/

Nella sezione "sito Web", scegliere la marca del proprio prodotto e il proprio paese. Si aprirà il sito Web specifico contenente il numero di telefono e il modulo per contattare l'assistenza tecnica.

Interruzione della corrente

In caso di interruzione della corrente, gli alimenti dovrebbero rimanere freddi in maniera sicura per circa 5 ore.
Durante un'interruzione prolungata della corrente, soprattutto in estate, attenersi ai suggerimenti seguenti:

- Limitare al massimo l'apertura della porta o del cassetto.
- In caso di interruzione della corrente, non collocare altri alimenti nell'elettrodomestico.
- Se viene fornito un preavviso di interruzione della corrente di durata superiore a 5 ore, produrre un po' di ghiaccio e collocarlo nella parte superiore del comparto frigorifero.
- Dopo l'interruzione della corrente, è indispensabile controllare immediatamente gli alimenti.
- Siccome la temperatura nel frigorifero aumenta durante un'interruzione della corrente o in caso di altri guasti, il periodo di conservazione e la commestibilità degli alimenti si riducono. Per evitare rischi per la salute, gli alimenti che si scongelano devono essere immediatamente consumati oppure cotti e ricongelati (se possibile).

Funzione di memoria durante un'interruzione di corrente

Al ripristino della corrente, l'elettrodomestico riprende il funzionamento in base alle impostazioni precedenti.

Scheda prodotto ai sensi del regolamento (UE) 2019/2016

Marchio	**Haier**
Nome / identificativo del modello	HCR5818DWMX
Categoria del modello	Frigorifero-congelatore
Classe di efficienza energetica	D
Consumo energetico annuo (kWh/a) (1)	236
Volume totale (litri)	470
Volume frigorifero (litri)	297
Volume congelatore (litri)	173
Prestazioni (stelle)	****
Sistema senza formazione di brina	Sì
Capacità di congelamento (kg/24 h)	14
Classe climatica (2)	SN, N, ST, T
Classe di emissione di rumore ed emissioni acustiche aeree (dB(A) re 1pW)	B(35)
Tempo di aumento della temperatura (h)	10
Tipo di elettrodomestico	Indipendente

DATI TECNICI

Descrizioni:

(1) In base ai risultati delle prove di conformità alle norme, della durata di 24 ore. Il consumo energetico effettivo dipende dalle modalità di utilizzo e dalla posizione dell'elettrodomestico.

(2) Specifiche della classe climatica:
Classe climatica SN: Questo elettrodomestico è destinato all'utilizzo con temperature ambiente comprese tra +10 °C e +32 °C
Classe climatica N: Questo elettrodomestico è destinato all'utilizzo con temperature ambiente comprese tra +16 °C e +32 °C
Classe climatica ST: Questo elettrodomestico è destinato all'utilizzo con temperature ambiente comprese tra +16 °C e +38 °C
Classe climatica T: Questo elettrodomestico è destinato all'utilizzo con temperature ambiente comprese tra +16 °C e +43 °C

Dati tecnici supplementari

Tensione / Frequenza	220 V / 50 Hz
Corrente di ingresso (A)	1,5
Fusibile principale (A)	16
Refrigerante	R600a
Dimensioni (H×L×P in mm)	1850×830×594

Si consiglia di contattare l'assistenza clienti Haier e di utilizzare ricambi originali. In caso di malfunzionamento dell'elettrodomestico, consultare innanzitutto la sezione "Risoluzione dei problemi".

Se il problema permane, contattare il rivenditore locale,

il call center europeo (vedere i numeri di telefono qui sotto) oppure visitare il sito www.haier.com e accedere alla sezione "Support Service" per inviare una richiesta di assistenza o consultare le FAQ.

Quando si contatta il servizio di assistenza post-vendita, fornire i seguenti dati (reperibili sulla targhetta)

Modello _____

N. di serie _____

Controllare anche la scheda della garanzia allegata al prodotto (in caso di richiesta di intervento in garanzia).

European Call Service-Center		
Paese*	Numero di telefono	Costi
Haier Italy (IT)	199 100912	
Haier Spain (ES)	902 509 123	
Haier Germany (DE)	0180 5 39 39 99	• Costo da rete fissa: 14 ct/min • Costo da rete mobile: fino a 42 ct/min
Haier Austria (AT)	0820 001 205	• Costo da rete fissa: 14,53 ct/min • Costo da altre reti: fino a 20 cent/min
Haier United Kingdom (UK)	0333 003 8122	
Haier France (FR)	0980 406 409	

ASSISTENZA CLIENTI

Condizioni di garanzia

Per altri Paesi o regioni, consultare il sito: www.haier.com

Haier Europe Trading Ltd., filiale del Regno Unito

Indirizzo: Westgate House, Westgate, Ealing, London W5 1YY

Durata della garanzia dell'elettrodomestico:

Garanzia minima:

- Paesi dell'UE: 2 anni
- Turchia: 3 anni
- Regno Unito: 1 anno
- Russia: 1 anno
- Svezia: 3 anni
- Serbia: 2 anni
- Norvegia: 5 anni:
- Marocco: 1 anno
- Algeria: 6 mesi
- Tunisia: Nessun obbligo di garanzia previsto dalla legge

Durata della fornitura dei pezzi di ricambio

(A partire dalla data in cui l'ultima unità di questo modello viene immessa sul mercato):

- Componenti elettronici principali (termostato/sensore di temperatura/scheda a circuiti stampati/illuminazione): ≥ 7 anni
- Parti strutturali meccaniche (maniglie delle porte/cerniere/ripiani/cassetti): ≥ 7 anni
- Componenti di tenuta (guarnizioni delle porte): ≥ 10 anni

Per ulteriori informazioni sul prodotto, visitare il sito https://eprel.ec.europa.eu/ o scansionare il codice QR presente sull'etichetta energetica dell'elettrodomestico.

Haier



Gebruikershandleiding

Koelvriescombinatie

HCR5818DWMX

NL

INHOUD

VEILIGHEIDSINFORMATIE

Vóór het eerste gebruik 5
Installatiewaarschuwing 5
Waarschuwing bij dagelijks gebruik 5
Waarschuwing bij dagelijks gebruik 6
Onderhoud/reiniging 7
Informatie over koelmiddel 7

INSTALLATIE

Vóór de installatie 8
Waterpas zetten en deuren uitlijnen 9
De stroom inschakelen 11
Het verplaatsen van het apparaat bij een verhuizing 11

BEDIENING

Voor gebruik 12
Productbeschrijving 13
Bedieningspaneel 14
Onderdelen afstellen en verwijderen 18

SMART-FUNCTIE

hOn-App verbinden 21

ENERGIEBESPARENDE OPSLAG

Bewaaradviezen voor de koelkast 22
Tips voor energiebesparing 25

ONDERHOUD

Reinigen 26
Ontdooien 26
Het waterreservoir schoonmaken 27
De ledlampjes vervangen 28

PROBLEMEN OPLOSSEN

Probleem, mogelijke oorzaak, mogelijke oplossing 29

TECHNISCHE GEGEVENS

Technische gegevens 33

KLANTENSERVICE

Klantenservice 35

Bedankt voor de aankoop van dit Haier-product.

Lees deze handleiding zorgvuldig door voordat u het apparaat in gebruik neemt. De handleiding bevat belangrijke informatie die u helpt om optimale prestaties te behalen en die een veilige en correcte installatie, gebruik en onderhoud garandeert.

Bewaar deze handleiding op een toegankelijke plaats, zodat u deze te allen tijde kunt raadplegen voor informatie over het veilige en correcte gebruik van de koelkast.

Als u de koelkast verkoopt, weggeeft of achterlaat wanneer u verhuist, moet u deze handleiding aan de nieuwe eigenaar overhandigen, zodat deze op de hoogte is van de functies en veiligheidswaarschuwingen van het apparaat.

Beoogd gebruik

- Dit apparaat is bedoeld voor het koelen en invriezen van voedsel. Het is uitsluitend ontworpen voor gebruik in huishoudelijke en soortgelijke toepassingen, zoals:
  - personeelskeukens in winkels, kantoren en andere werkomgevingen;
  - op boerderijen en door gasten van hotels, motels en andere woonomgevingen;
  - in bed-and-breakfastomgevingen;
  - voor catering en dergelijke toepassingen die niet voor de kleinhandel zijn.
- Het is niet bedoeld voor commercieel of industrieel gebruik. Wijzigingen of aanpassingen aan het apparaat zijn niet toegestaan. Onbedoeld gebruik kan risico's en verlies van garantieclaims veroorzaken.

Normen en richtlijnen CE of UKCA

Dit product voldoet aan de eisen van alle toepasselijke EU-richtlijnen met de bijbehorende geharmoniseerde normen en normen van het VK, die voorzien in een CE- en UKCA-markering.

Accessoires

Controleer de accessoires en literatuur in overeenstemming met deze lijst:



Energielabel



Garantiekaart



Gebruikershandleiding

VEILIGHEIDSINFORMATIE

WAARSCHUWING – Belangrijke veiligheidsinformatie

LET OP – Algemene informatie en tips

Milieu-informatie

Verwijdering



Help het milieu en de menselijke gezondheid te beschermen. Doe de verpakking in de daarvoor bestemde containers om deze te recyclen. Help het afval van elektrische en elektronische apparaten te recyclen.

Gooi apparaten met dit symbool niet weg bij het huisvuil. Lever het product in bij uw plaatselijke recyclingfaciliteit of neem contact op met de gemeente.

WAARSCHUWING: Risico op brand/ontvlambaar materiaal



Het symbool geeft aan dat er brandgevaar bestaat doordat brandbare materialen worden gebruikt. Let op dat u geen brand veroorzaakt door brandbare materialen te ontsteken.

WAARSCHUWING!

GEVAAR VOOR LETSEL OF VERSTIKKING!

Koelmiddelen en gassen mogen alleen door gekwalificeerd personeel worden gehanteerd. Controleer of de koelmiddelcircuits/-leidingen onbeschadigd zijn voordat u ze op de juiste wijze afvoert. Haal de stekker van het apparaat uit het stopcontact. Knip het netsnoer door en voer het op de juiste manier af. Verwijder alle laden en bakken. Verwijder de deursloten en afdichtingen of maak ze onbruikbaar om te voorkomen dat kinderen of huisdieren in het apparaat vast komen te zitten.

Lees vóór het eerste gebruik alle veiligheidsinstructies zorgvuldig door!



WAARSCHUWING!

Vóór het eerste gebruik

- Controleer het apparaat op eventuele transportschade.
- Verwijder alle verpakkingsmaterialen en voer deze op de juiste wijze af; houd ze buiten het bereik van kinderen.
- Laat het apparaat vóór de installatie ten minste 2 uur rechtop staan om het koelcircuit te stabiliseren.
- Til en verplaats het apparaat altijd met twee of meer personen (vanwege het gewicht mag u het nooit in uw eentje hanteren).

Installatiewaarschuwing

- Plaats het apparaat in een goed geventileerde ruimte en zorg ervoor dat er aan alle kanten en boven het apparaat minimaal 10 cm vrije ruimte is.
- Vermijd vochtige plekken of plaatsen waar water kan spatten. Als er water wordt gemorst, veeg dit dan onmiddellijk op met een droge, zachte doek.
- Installeer het apparaat niet in direct zonlicht of in de buurt van warmtebronnen (bijv. fornuizen, radiatoren).
- Zorg ervoor dat de gekozen plaats geschikt is voor de afmetingen en het gebruiksdoel van het apparaat, en plaats het op een vlakke ondergrond.
- Zorg ervoor dat de ventilatieopeningen in het apparaat en de omliggende kasten vrij blijven.
- Controleer of de elektrische voeding overeenkomt met de specificaties op het typeplaatje. Raadpleeg een gekwalificeerde elektricien als dat niet het geval is.
- Deze koelkast werkt op 220-240 VAC/50 Hz. Abnormale spanningsschommelingen kunnen het opstarten verhinderen, de thermostaat of de compressor beschadigen of bedrijfsgeluid veroorzaken. Installeer indien nodig een automatische spanningsregelaar.
- Gebruik geen stekkerdozen of verlengsnoeren.
- Plaats geen draagbare stopcontacten of voedingen achter het apparaat.
- Zorg ervoor dat het netsnoer niet door de koelkast wordt bekneld. Trap nooit op het snoer.
- Gebruik een speciaal daarvoor bestemd, gemakkelijk bereikbaar geaard stopcontact (het apparaat moet geaard zijn).
- **Alleen voor het Verenigd Koninkrijk:** Het netsnoer van het apparaat is voorzien van een 3-aderige (geaarde) stekker die past op een standaard 3-aderig (geaard) stopcontact. De derde pin (aarding) mag nooit worden afgesneden of gedemonteerd. Nadat het apparaat is geïnstalleerd, moet de stekker bereikbaar zijn.
- Beschadig het koelcircuit niet.

Waarschuwing bij dagelijks gebruik

- Dit apparaat mag worden gebruikt door kinderen vanaf 8 jaar en door personen met verminderde lichamelijke, zintuiglijke of verstandelijke vermogens of met een gebrek aan kennis en ervaring, mits er toezicht is of zij instructies hebben gekregen om het apparaat veilig te kunnen gebruiken en de gevaren begrijpen die ermee gepaard gaan.



WAARSCHUWING!

Waarschuwing bij dagelijks gebruik

- Kinderen van 3 tot en met 8 jaar mogen uitsluitend etenswaren in- en uitladen. Ze mogen geen koelcomponenten reinigen of installeren.
- Kinderen jonger dan 3 jaar moeten voortdurend onder toezicht staan wanneer ze zich in de buurt van het apparaat bevinden.
- Laat kinderen niet met het apparaat spelen.
- Als er koelmiddel of andere brandbare gassen in de buurt van het apparaat lekken, sluit dan onmiddellijk de gaskraan, open deuren en ramen voor ventilatie en trek de stekker van de koelkast of andere elektrische apparaten niet uit het stopcontact.
- Gebruik het apparaat bij een omgevingstemperatuur tussen 10 °C en 43 °C. Langdurig gebruik buiten dit bereik kan storingen veroorzaken.
- Plaats geen onstabiele voorwerpen (bijv. zware voorwerpen, met water gevulde containers) bovenop de koelkast, om te voorkomen dat ze eraf vallen of dat er elektrisch gevaar ontstaat door contact met water.
- Trek niet met kracht aan de deurplanken, aangezien dit kan leiden tot een verkeerde uitlijning van de deur, het losraken van de flessenhouders of het omvallen van het apparaat.
- Gebruik de deuren alleen met de handgrepen om ze te openen of te sluiten. Houd uw handen uit de buurt van smalle openingen tussen deuren en kasten om beknellingsletsel te voorkomen. Zorg ervoor dat er geen kinderen in de bewegingsbaan van de deur staan voordat u de deur in werking stelt.
- Het is ten strengste verboden om brandbare, explosieve of bijtende stoffen in of rondom de koelkast op te slaan of te gebruiken.
- Dit is een huishoudelijk apparaat. Bewaar geen producten die een strikte temperatuurregeling vereisen (bijv. geneesmiddelen, bacterieculturen, chemicaliën).
- Vries vloeistoffen in flessen of blikken nooit in de vriezer in (behalve sterk geconcentreerde alcohol). Koolzuurhoudende dranken kunnen exploderen als ze worden ingevroren.
- Stel de temperatuur in het koelgedeelte niet te laag in, aangezien de modus "Max Cool" kan leiden tot temperaturen onder het vriespunt. Voorzichtig: Glazen verpakkingen kunnen bij lage temperaturen in stukken breken.
- Draag geïsoleerde handschoenen bij het hanteren van bevroren producten. Raak ze nooit met blote handen aan. Eet bevroren lekkernijen (bijv. ijsjes op een stokje) niet direct nadat u ze uit de vriezer hebt gehaald, om bevriezing of brandwonden door kou te voorkomen.
- Eerste hulp bij bevriezing: Spoel het getroffen gebied onmiddellijk af onder koud stromend water. Trek vastgevroren huid niet met geweld los.
- Raak de binnenwanden van de vriezer nooit met blote handen aan (vooral niet als ze nat zijn) om te voorkomen dat uw huid vastvriest.
- Controleer de staat van het voedsel als er sprake van opwarming is geweest in de vriezer.
- Haal de stekker uit het stopcontact vóór stroomonderbrekingen of bij het schoonmaken. Wacht meer dan 7 minuten voordat u het apparaat opnieuw start, om schade aan de compressor door veelvuldig in- en uitschakelen te voorkomen.



WAARSCHUWING!

Waarschuwing bij dagelijks gebruik

- Gebruik geen elektrische apparaten in de opbergvakken (behalve modellen die door de fabrikant worden aanbevolen).

Onderhoud/reiniging

- Kinderen die schoonmaakwerkzaamheden verrichten, moeten voortdurend onder toezicht staan van volwassenen.
- Schakel de stroom uit voordat u onderhoudswerkzaamheden uitvoert. Wacht meer dan 5 minuten voordat u het apparaat opnieuw start om schade aan de compressor te voorkomen. Houd bij het loskoppelen de stekker vast; trek niet aan het netsnoer.
- Verboden reinigingsmiddelen: Borstels met harde haren / staalwol / Schurende reinigingsmiddelen / Benzine, lakverdunner, aceton of andere organische oplosmiddelen / Zure/alkalische oplossingen. Aanbevolen: Gebruik speciale koelkastreinigers, om schade te voorkomen.
- Schraap het ijs er niet weg met scherpe voorwerpen.
- Gebruik voor het ontdooien/reinigen nooit ontdooisprays, elektrische verwarmingsapparaten (zoals kacheltjes of haardrogers), stoomreinigers of andere warmtebronnen, omdat hierdoor het kunststof kan vervormen.
- Gebruik geen mechanische apparaten of andere middelen om het ontdooien te versnellen, behalve als deze door de fabrikant worden aanbevolen.
- Als de stroomkabel beschadigd is, moet deze worden vervangen door de fabrikant, diens servicevertegenwoordiger of een vergelijkbaar gekwalificeerde persoon, om gevaar te voorkomen.
- Het is gebruikers niet toegestaan om zelf reparaties, demontage of aanpassingen uit te voeren. Neem voor alle onderhoudsbehoeften contact op met onze officiële klantenservice.
- Stof aan de achterkant verwijderen: Verwijder minstens één keer per jaar het stof van de achterkant van het apparaat om brandgevaar en een hoger energieverbruik te voorkomen.
- Spuit niet op het apparaat en spoel het niet af tijdens het reinigen. Het gebruik van waterstralen of stoomreiniging is ten strengste verboden.
- Reinig de glazen planken in het koelgedeelte nooit met heet water. Plotselinge temperatuurschommelingen kunnen leiden tot glasbreuk.

Informatie over koelmiddel

- Dit apparaat maakt gebruik van het brandbare koelmiddel isobutaan (R600a). Controleer of het koelcircuit tijdens transport of installatie niet is beschadigd. Het lekken van koelmiddel kan oogirritatie of ontbranding veroorzaken. In het geval van lekkage: Verwijder onmiddellijk alle open vlammen; zorg voor grondige ventilatie van de ruimte; trek de stekker van dit apparaat of andere elektrische apparaten in de ruimte niet uit het stopcontact; en neem contact op met de klantenservice voor verdere instructies.
- Als het koelmiddel in contact komt met de ogen, spoel deze dan minstens 15 minuten lang continu met overvloedig stromend water. Zoek onmiddellijk gespecialiseerde oogheelkundige hulp.

INSTALLATIE

Vóór de installatie

WAARSCHUWING!

- Het apparaat is zwaar. Altijd hanteren met ten minste twee personen.
- Houd alle verpakkingsmaterialen buiten bereik van kinderen en gooi ze op een milieuvriendelijke manier weg.
- Haal het apparaat uit de verpakking.
- Verwijder al het verpakkingsmateriaal.

Omgevingsomstandigheden

De kamertemperatuur moet altijd tussen 10°C en 43°C liggen, aangezien het de temperatuur in het apparaat en het energieverbruik kan beïnvloeden. Installeer het apparaat niet in de buurt van andere warmtebronnen (ovens, koelkasten) zonder isolatie.

Ruimteaanbeveling

Aanbevolen ruimte wanneer de deur wordt geopend (afb. 1.2.3)

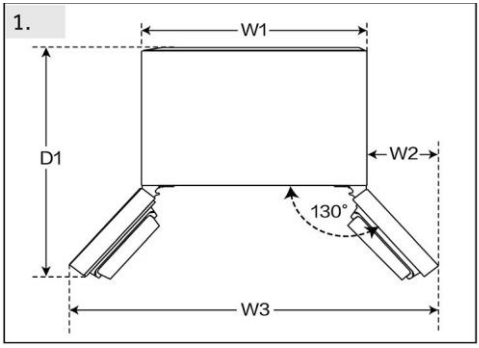

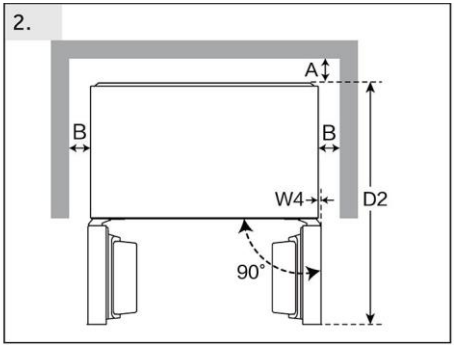

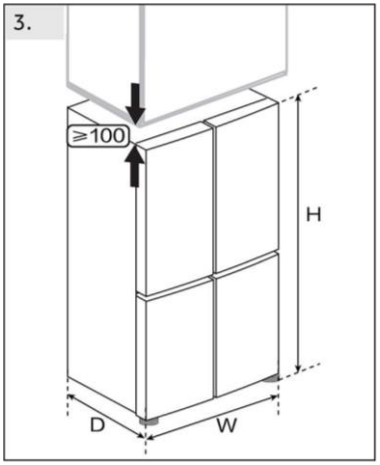

(Eenheid: mm)	Modelnr.	
Breedte	W1	830
	W2	142,5
	W3	1115
	W4	0,5
	W	830
Diepte	D1	920
	D2	976
	D	594
Afstand tot achterwand	A	6
Afstand tot zijmuren	B	4
Totale hoogte	H	1850

Waterpas zetten en deuren uitlijnen

Om voor de veiligheid voldoende ventilatie van het apparaat te bereiken, moet de informatie over de vereiste ventilatiedoorsneden in acht worden genomen.

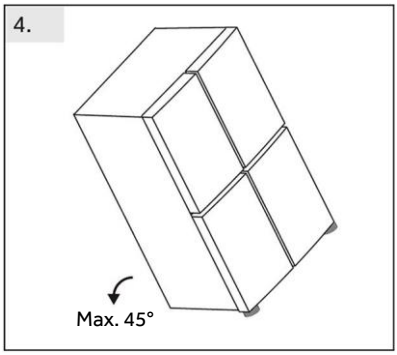

Het apparaat uitlijnen (afb. 4.5.6)

Plaats het apparaat op een vlakke en stevige ondergrond.

4. Kantel de vriezer iets naar achteren.

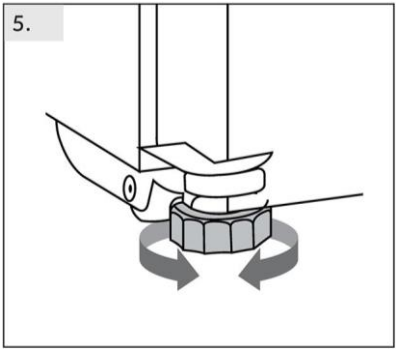

5. Stel de voeten in op het gewenste niveau.

Zorg dat de afstand tot de wand aan de scharnierzijde ten minste 100 mm is om de deur goed te kunnen openen.

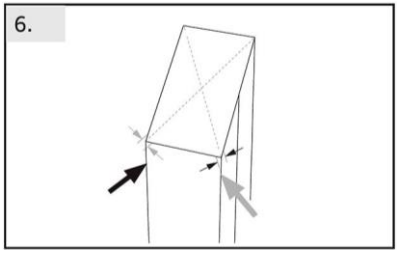

6. De stabiliteit kan worden gecontroleerd door afwisselend op de diagonalen te duwen.

De lichte slingering moet in beide richtingen hetzelfde zijn. Anders kan het frame kromtrekken; mogelijk lekkende deurafdichtingen zijn het resultaat. Een kleine helling naar achteren vergemakkelijkt het sluiten van de deuren.

LET OP

Voor een vrijstaand apparaat: Dit koelapparaat is niet bedoeld voor gebruik als inbouwapparaat.

INSTALLATIE

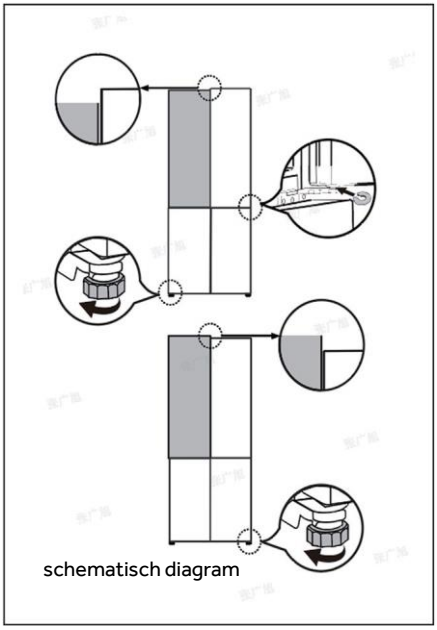
schematisch diagram

Fijnafstelling van de deuren

Als de deuren niet op één lijn zitten, kan deze afwijking als volgt worden verholpen:

Met tussenstukken

- Open de bovenste deur en til die op.
- Klem het tussenstuk (bijgesloten in de zak met accessoires) met de hand of met gereedschap zoals een tang voorzichtig vast in de witte plastic ring van het middelste scharnier. De deur niet krassen of stoten.

Met een verstelbare voet

Draai de verstelbare voet in de richting van de pijl om de voet omhoog of omlaag te draaien.

LET OP

Bij toekomstig gebruik van de koelkast kan de deur door het gewicht van de opgeslagen levensmiddelen scheef komen te staan. Mocht dit gebeuren, pas de deuren dan aan volgens de hierboven beschreven methoden.

VOORZICHTIG!

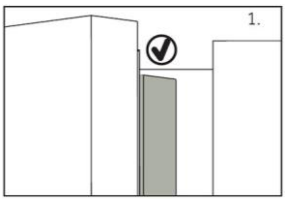

Bij het sluiten van de deur moet de verticale deurstrip op de linkerdeur naar binnen gebogen zijn (1).

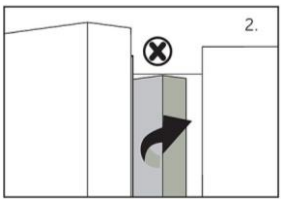

Als u de linkerdeur probeert te sluiten en de verticale deurstrip is niet gebogen (2), dan moet u hem eerst buigen, anders raakt de deurstrip de bevestigingsas of de rechterdeur. Hierdoor zal er schade aan de deurstrip of lekkage optreden.

In het frame zit een verwarmingsdraad. De temperatuur van het oppervlak zal wat stijgen, wat normaal is en de werking van het apparaat niet beïnvloedt.

De stroom inschakelen

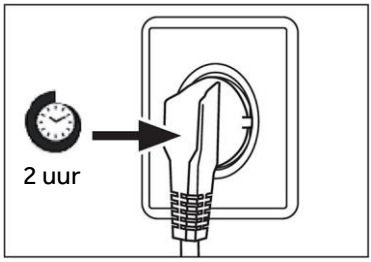

Wachttijd

De onderhoudsvrije smeerolie bevindt zich in de behuizing van de compressor. Deze olie kan door het gesloten buissysteem komen bij liggend transport. Voordat u het apparaat op de voeding aansluit, moet u ten minste 2 uur wachten zodat de olie weer in de behuizing loopt.

Wateraansluiting

Controleer vóór elke verbinding of:

- De specificaties van de voeding, de aansluiting en de zekering overeenkomen met de vereisten op het typeplaatje van het product.
- Het stopcontact op betrouwbare wijze is geaard en er geen stekkerblokken of verlengsnoeren worden gebruikt.
- De stekker en het stopcontact volledig compatibel zijn en dezelfde specificaties hebben.
- Steek de stekker rechtstreeks in een correct geïnstalleerd stopcontact.

WAARSCHUWING!

Om risico's te vermijden moet een beschadigd netsnoer worden vervangen door de klantenservice (zie garantiekaart).

Het verplaatsen van het apparaat bij een verhuizing

1. Verwijder alle etenswaren en haal de stekker van het apparaat uit het stopcontact.
2. Maak planken en andere beweegbare delen in de koelkast en vriezer vast met plakband.
3. Kantel de koelkast niet meer dan 45° om schade aan het koelsysteem te voorkomen.

WAARSCHUWING!

- Til het apparaat niet op aan de grepen.
- Plaats het apparaat nooit horizontaal op de grond.

BEDIENING

Voor gebruik

- Verwijder alle verpakkingen, vooral het witte EPS-schuim aan beide zijden van het koelkanaal, en houd ze buiten het bereik van kinderen. Gooi ze weg op een milieuvriendelijke manier.
- Reinig de binnen- en de buitenkant van het apparaat met water en een mild reinigingsmiddel voordat u er voedingsmiddelen in plaatst.
- Koel de compartimenten op hoge instellingen voor voordat u het voedsel erin zet. De Power-Freeze-functie helpt om de compartimenten snel af te koelen.
- De temperatuur van de koelkast en de vriezer worden automatisch ingesteld op respectievelijk 4°C en -18°C. Dit zijn de aanbevolen instellingen. Als u wilt, kunt u deze temperaturen handmatig veranderen. Raadpleeg DE TEMPERATUUR AANPASSEN.

Sensortoetsen

De toetsen op het bedieningspaneel zijn sensortoetsen, die al reageren als ze licht met de vinger worden aangeraakt.

LET OP

Het apparaat is ingesteld op de aanbevolen temperatuur van 4°C (koelkast) en -18°C (vriezer). In normale omgevingscondities hoeft u geen temperatuur in te stellen.

Wanneer het apparaat wordt ingeschakeld nadat de stekker uit het stopcontact is gehaald, kan het tot wel 12 uren duren voordat de juiste temperaturen zijn bereikt.

Leeg het apparaat voordat u het uitschakelt. Trek het netsnoer uit het stopcontact om het apparaat uit te schakelen.

Productbeschrijving

LET OP

Door technische wijzigingen en verschillende modellen kunnen sommige afbeeldingen in deze handleiding afwijken van uw model.

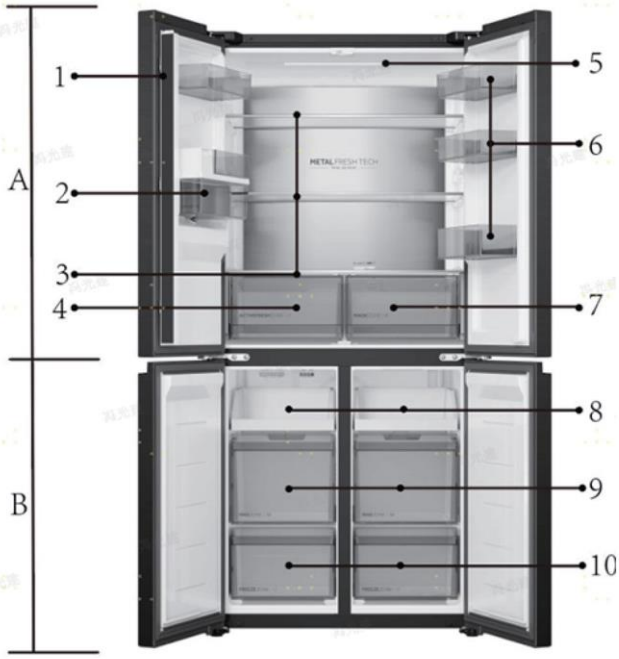

A: Koelkastgedeelte
1 Deurstrip
2 Waterreservoir
3 Glazen planken
4 Activefresh zone
5 Plafondlamp
6 Flessenhouder
7 My Zone

B: Vriezergedeelte
8 Vriezerplaat
9 Bovenste vriezerlades
10 Onderste vriezerlades

BEDIENING

Bedieningspaneel

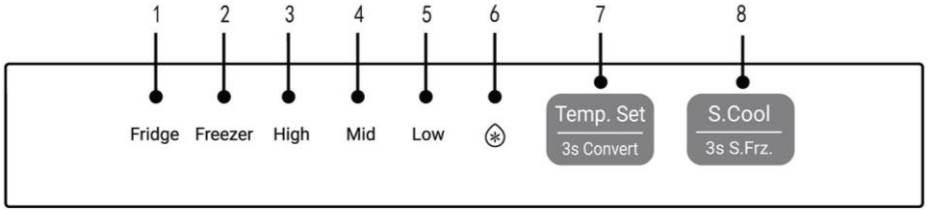

Indicatoren:

1 Weergave koelkasttemperatuur
2 Weergave vriezertemperatuur
3 Weergave hoge temperatuur
4 Weergave gemiddelde temperatuur
5 Weergave lage temperatuur
6 Weergave Super Cool

Toetsen:

7 Knop voor het instellen van de koel- en vriestemperatuur
8 Knop Super cool en Super freeze

De koelkasttemperatuur aanpassen



Houd de knop [Temp. Set] 3 seconden ingedrukt, selecteer [Koelkast] om naar de instellingsmodus voor de koelkasttemperatuur te gaan en klik vervolgens op [Temp. Set], waarna de koeling achtereenvolgens door de instellingen High (Hoog), Mid (Gemiddeld) en Low (Laag) loopt.

LET OP

De koeltemperatuur kan niet worden aangepast in de status [Quick Cooling].

De vriezertemperatuur aanpassen



Houd de knop [Temp. Set] 3 seconden ingedrukt, selecteer [vriezer] om naar de instellingsmodus voor de vriestemperatuur te gaan en klik vervolgens op [Temp. Set], waarna het vriezen achtereenvolgens door de instellingen High (Hoog), Mid (Gemiddeld) en Low (Laag) loopt.

LET OP

In de status [Quick Freeze] kan de vriestemperatuur niet worden aangepast.

BEDIENING

Super Cool-functie



- Klik op het functiepictogram [S.Cool]; het pictogram "❄" gaat branden en de koelkast schakelt automatisch over naar de Super Cool-stand;
- Nadat de Super Cool-functie is ingeschakeld, schakelt de koelkast automatisch de functie uit wanneer deze de ingestelde toestand bereikt. Als u de functie handmatig wilt uitschakelen, kunt u op de Super-Cool-knop drukken om het uit te schakelen.

Super Frz-functie



Super Frz-functie

- Houd de knop [3s S.Frz.] 3 seconden ingedrukt, de pictogrammen "Freezer", "High", "Mid" en "Low" lichten op en de koelkast gaat over naar de supervriesstand;
- Nadat de Super Freeze-functie is ingeschakeld, schakelt de koelkast automatisch de functie uit wanneer deze de ingestelde toestand bereikt. Als u de functie handmatig wilt uitschakelen, kunt u de knop ''Super-Frz." 3 seconden ingedrukt houden om het uit te schakelen.

LET OP

- De Super Freezer-functie is ontworpen om de voedingswaarden van bevroren voedsel te behouden; het voedsel wordt in de kortste tijd ingevroren. Op dat moment is de vriessnelheid van de vriezer verbeterd, kan voedsel snel worden ingevroren, worden de voedingswaarden van het voedsel effectief behouden en wordt de opslag heel handig.
- Als u eenmaal een grote hoeveelheid voedsel moet invriezen, is het raadzaam de Super Freeze-functie 24 uur vóór het gebruik van het vriezergedeelte in te stellen.

Het waterreservoir vullen

WAARSCHUWING!

Vul alleen met drinkwater.

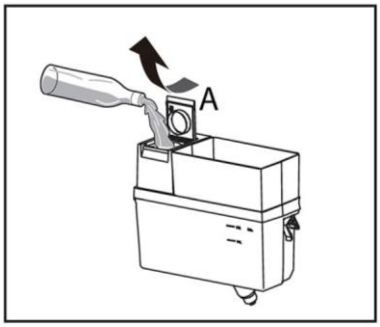

1. Zorg ervoor dat het water goed is bijgevuld.
2. Draai en til het vierkante deksel (A) op. Vul het waterreservoir met vers drinkwater.
3. Vul het water niet voorbij de markering (2,0 l); omdat het water anders kan overstromen wanneer de deur open en dicht gaat.
4. Plaats het vierkante deksel (A) terug totdat het vastklikt.

LET OP

Voordat u bijvult moet u het restwater weggooien en het reservoir schoonmaken
Als u langere tijd geen water nodig hebt, moet u het waterreservoir legen en het gereinigde reservoir plaatsen
Het deksel op het waterreservoir wordt ook gebruikt om energie te besparen. Als u langere tijd geen water uit de waterdispenser wilt, moet u het deksel toch installeren, vanwege een betere isolatie en energiebesparing.

Water tappen uit de dispenser

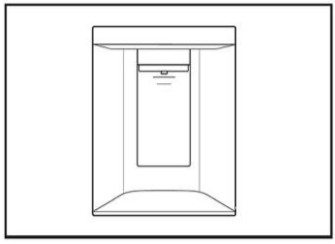

1. Plaats een glas onder de waterafvoer
2. Duw zachtjes tegen de waterdispenserhendel. Zorg dat het glas in lijn is met de dispenser om te voorkomen dat er water uit spat.
3. Water in de lade (B) moet op tijd worden verwijderd, omdat het kan overlopen als de deur wordt geopend en gesloten.

Onderdelen afstellen en verwijderen

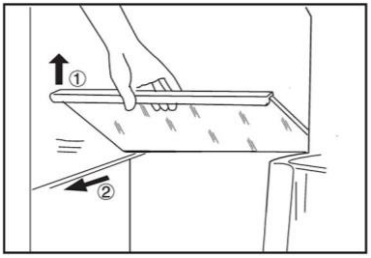

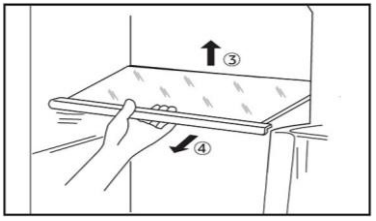

Planken

1. De hoogte van de planken kan worden aangepast aan uw opslagbehoeften.
2. Om de bovenste en middelste plank te verplaatsen, verwijdert u deze eerst door de voorste rand ① op te tillen en de plank eruit te trekken ②.
3. Om de onderste plank te verplaatsen, verwijdert u hem eerst door de achterrand ③ op te tillen en de plank eruit te trekken ④.
4. Om hem weer te installeren, plaatst u hem op de nokjes aan beide kanten en duwt u hem helemaal naar achteren tot de achterkant van de plank vastzit in de gleuven in de zijkanten

LET OP

Zorg ervoor dat alle kanten van een plank vlak zijn.

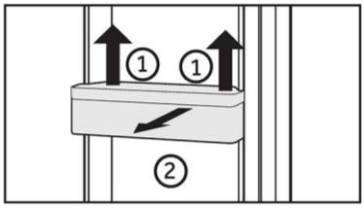

Deurrek

1. Het deurrek kan worden verwijderd om te worden schoongemaakt:
2. Plaats uw handen aan beide kanten van het deurrek, til het omhoog ① en trek het eruit ②.
3. Voer de bovenstaande stappen in omgekeerde volgorde uit om het deurrek weer terug te plaatsen.

LET OP

Als het apparaat is ingeschakeld, kan het tot 12 uur duren voordat de juiste temperaturen worden bereikt.

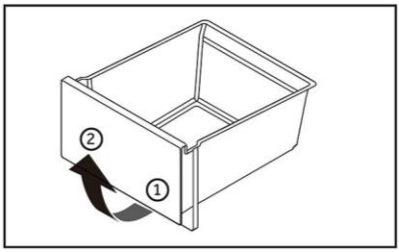

Lade

Om de lade te verwijderen, trekt u deze zo ver mogelijk naar buiten ①, daarna optillen en verwijderen ②.

Voer de bovenstaande stappen in omgekeerde volgorde uit om lade weer terug te plaatsen.

De verlichting

De led-binnenverlichting gaat branden als de deur wordt geopend. De werking van de verlichting wordt niet beïnvloed door een van de andere instellingen van het apparaat.

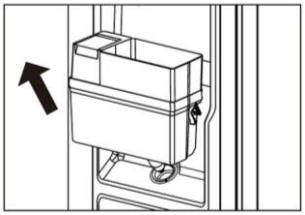

Het watertanksamenstel demonteren

Trek het waterreservoir naar buiten in een algemene richting naar linksboven (in de richting die de pijl aangeeft).

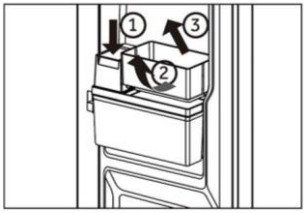

Het deurrek van het waterreservoir demonteren

Druk het deksel van de ketel naar beneden ①, til de basis van het deurrek naar binnen ②, trek de buitenrand van de basis van het deurrek naar buiten en trek vervolgens het geheel naar buiten ③.

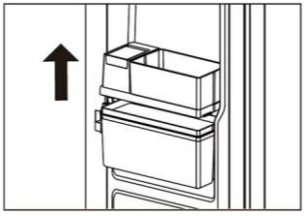

Het deksel van het waterreservoir demonteren

Til het tuitdeksel en de basis van het deurrek omhoog (in de richting van de pijl)

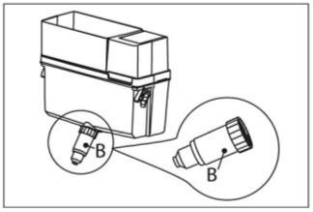

Waterreservoir

1. Uitneembaar waterreservoir
Het waterreservoir kan net als de deurrekken worden verwijderd en terug worden geplaatst om schoon te maken

2. Het waterreservoir plaatsen
Plaats het waterreservoir zodanig dat de waterafvoer (B) in de opening van de deur past. Controleer of het waterreservoir vergrendeld is.

hOn-App verbinden



Wifi-functie

1. Volg de instructies in de app om de wifi te configureren.
2. Zodra de wifi is ingesteld en de verbinding tot stand is gebracht, gaat het wifipictogram 'I' aan en blijft branden.
3. Als de wifi al is geconfigureerd, zal er automatisch opnieuw verbinding worden gemaakt volgens de configuratie-informatie als de wifi wordt ingeschakeld.

LET OP

- Druk op de wifitoets 'K7' om de wifi uit te schakelen. Het wifipictogram 'I' gaat uit.
- Druk op de wifitoets 'K7' om de wifi in te schakelen en de configuratie te starten. Het wifipictogram 'I' knippert langzaam. Als u de wifi-functie wilt configureren, houdt u gedurende 3 seconden de toets 'K7' ingedrukt; het wifi-pictogram knippert snel en gaat de configuratiemodus in. Als u de wifi-functie wilt uitschakelen, drukt u één keer op de toets 'K7'. De bovenstaande stappen worden herhaald.
- Als het product is geconfigureerd en de wifi-functie is uitgeschakeld, zal de koelkast de configuratiemodus niet openen wanneer deze weer wordt aangesloten op de voeding.
- Dit product is niet bedoeld voor commercieel gebruik.
- Het maximale RF-uitgangsvermogen: 2,4 GHz Wifi: +16 dBm;
- Bluetooth® Low Energy: 5 dBm; Bluetooth®-draadloze technologie (BR/EDR): 10 dBm.
- Frequentieband: 2400-2483.5 MHz.
- Het woordmerk en de logo's van Bluetooth® zijn geregistreerde handelsmerken die eigendom zijn van Bluetooth SIG, Inc. en elk gebruik van deze merken door Candy Hoover Group SRL gebeurt onder licentie. Andere handelsmerken en handelsnamen zijn eigendom van hun respectieve eigenaren.

Bewaaradviezen voor de koelkast

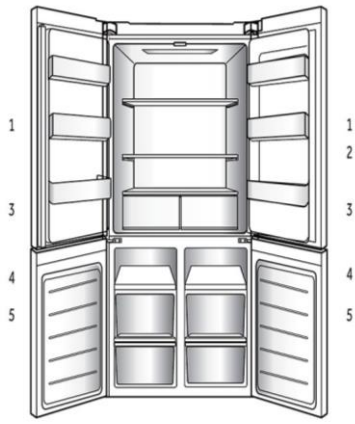

1. Geschikt voor het bewaren van kleine verpakkingen met gekoelde levensmiddelen, dranken en sausverpakkingen. Ingemaakt voedingsmiddelen, conserven, etc.
2. Geschikt voor het bewaren van gekoelde en verse levensmiddelen.
   - Leg de voedingsmiddelen met een hoger vochtgehalte vooraan op de plank.
   - Het werkelijke aantal planken verschilt per model.
3. MY ZONE-lade: fruit, groenten, salade, etc.
4. Geschikt voor het bewaren van diepvriesproducten zoals vlees, vis en ijs.
5. Bewaar diepvriesproducten hier voor langere tijd.

MY ZONE-lade

Geschikt voor het opslaan van verse voedselingrediënten, met een relatief onafhankelijke ruimte die de juiste temperatuur en vochtigheid handhaaft, geschikt voor het opslaan van verse aquatische producten, vlees en andere ingrediënten

Aparte ruimte, geschikt voor het bewaren van gekoelde dranken enz.

Onafhankelijke zone met temperatuurregeling, geschikt voor het bewaren van verse groenten en vers fruit

LET OP

Speciale functie: temperatuurvariabele zone, waar de temperatuur wordt beïnvloed door hoe vaak de deur wordt geopend en gesloten, de hoeveelheid voedsel en de temperatuur van het koelkastcompartiment en andere factoren, waardoor deze licht kan schommelen.

Wanneer u ervoor kiest om de functie voor verse levensmiddelen te gebruiken, bewaart u uw ingrediënten optimaal

Voor de opslagomgeving wordt aanbevolen het temperatuurniveau van het koelkastcompartiment op [High] te zetten.

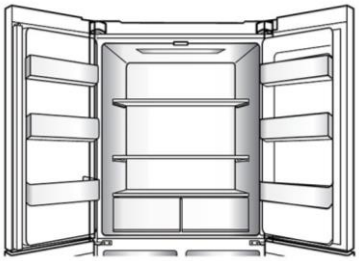

Meervoudige luchtstroom

- De koelkast is uitgerust met een meervoudige-luchtstroomsysteem, waarmee er op elke plank koele luchtstromen zijn. Dit helpt om een gelijkmatige temperatuur te handhaven om ervoor te zorgen dat uw voedsel langer vers blijft.

Bewaren in het koelkastgedeelte

- Houd de koelkasttemperatuur lager dan 5°C.
- Laat warm voedsel afkoelen tot kamertemperatuur voordat u het in het apparaat opbergt.
- In de koelkast opgeslagen levensmiddelen moeten worden gewassen en afgedroogd voordat zij worden opgeborgen.
- Het te bewaren voedsel moet goed afgesloten zijn om geur- of smaakveranderingen te voorkomen.
- Bewaar geen overmatige hoeveelheden voedsel. Laat wat ruimte tussen de etenswaren, zodat de lucht eromheen kan circuleren en ze beter en gelijkmatiger worden gekoeld.
- Voedsel dat dagelijks wordt gegeten moet worden bewaard aan de voorkant van de plank.
- Laat ruimte tussen voedingswaren en de binnenwanden, zodat de lucht kan stromen. Bewaar vooral geen voedsel tegen de achterwand: voedsel kan tegen de achterwand bevriezen. Vermijd direct contact tussen voedsel (met name vettige of zure voedingsproducten) met de binnenvoering, omdat olie/zuur de binnenvoering kan beschadigen. Haal vettig en zuur vuil altijd weg wanneer het wordt ontdekt.
- Ontdooi bevroren voedsel in het koelkastgedeelte. Op deze manier kunt u het ingevroren voedsel gebruiken om de temperatuur in het compartiment te verlagen en energie te besparen.
- Het rijpingsproces van groenten en fruit zoals courgette, meloen, papaja, banaan, ananas, etc. kan in de koelkast versneld worden. Daarom is het niet aan te raden om deze in de koelkast te bewaren. Het rijpen van onrijp fruit kan echter wel worden versneld gedurende een bepaalde periode. Uien, knoflook, gember en andere wortelgroenten moeten ook bij kamertemperatuur worden bewaard.
- Onaangename geurtjes in de koelkast zijn een teken dat er iets is gemorst. Dit moet worden schoongemaakt.
- Verschillende voedingswaren moeten op verschillende plaatsen worden geplaatst naargelang de eigenschappen ervan.

LET OP

Houd de afstand tussen het in het apparaat geplaatste voedsel en het luchtkanaal of de sensoren op meer dan 10 mm om het koelingseffect te waarborgen.

ENERGIEBESPARENDE OPSLAG

Bewaren in het vriezergedeelte

- Houd de temperatuur van de vriezer op -18°C.
- Schakel de Super Freeze-functie 24 uur voor het invriezen in; voor kleine hoeveelheden voedsel is 4-6 uur voldoende.
- Warm voedsel moet eerst worden afgekoeld tot kamertemperatuur voordat het in het vriezergedeelte kan worden bewaard.
- Voedsel dat in kleine porties is gesneden zal sneller bevriezen en is gemakkelijker te ontdooien en bereiden. Het aanbevolen gewicht per portie bedraagt minder dan 2,5 kg.
- Het is beter om voedsel te verpakken voordat u het in de vriezer plaatst. De buitenkant van de verpakking moet droog zijn om te voorkomen dat de zakken aan elkaar blijven plakken. Verpakkingsmaterialen moeten geurvrij, luchtdicht, niet-giftig en niet-toxisch zijn.
- Schrijf om overschrijden van de houdbaarheidstermijnen te voorkomen de invriesdatum, de tijdlimiet en de naam van het voedsel op de verpakking volgens de bewaartermijnen van de verschillende levensmiddelen.
- **WAARSCHUWING:** Zuren, bases en zout, etc. kunnen het interne oppervlak van de vriezer wegvreten. Plaats voedsel met deze stoffen (bijv. vis uit de zee) niet direct tegen de binnenzijde. Zout water in de diepvriezer moet onmiddellijk worden verwijderd.
- Overschrijd niet de door de fabrikanten aanbevolen bewaartijden van levensmiddelen. Neem alleen de benodigde hoeveelheid voedsel uit de vriezer.
- Gebruik ontdooide etenswaren zo snel mogelijk. Ontdooid voedsel kan niet opnieuw worden ingevroren, tenzij het eerst wordt bereid; anders is het mogelijk niet meer veilig eetbaar.
- Plaats geen overmatige hoeveelheden vers voedsel in het vriezergedeelte. Raadpleeg de vriescapaciteit van de diepvriezer – zie TECHNISCHE GEGEVENS of de gegevens op het typeplaatje.
- Levensmiddelen kunnen bij een temperatuur van ten minste -18°C gedurende 2 tot 12 maanden in de vriezer worden bewaard, afhankelijk van de eigenschappen (bijv. vlees: 3–12 maanden, groenten: 6–12 maanden).
- Vermijd bij het invriezen van verse levensmiddelen contact met al ingevroren of ontdooiende levensmiddelen.

Volg de volgende richtlijnen bij het opslaan van commercieel ingevroren levensmiddelen:

- Volg altijd de richtlijnen van de fabrikanten voor hoelang u het voedsel kunt bewaren. Overschrijd deze richtlijnen niet!
- Probeer de tijd tussen aankoop en opslag zo kort mogelijk te houden om de voedselkwaliteit te behouden.
- Koop alleen diepvriesproducten die bij een temperatuur van -18°C of lager zijn bewaard.
- Koop geen voedsel dat ijs of rijp op de verpakking heeft. Dit wijst erop dat de producten op een bepaald moment gedeeltelijk ontdooid en opnieuw ingevroren kunnen zijn; temperatuurstijgingen hebben invloed op de kwaliteit van het voedsel.

LET OP

Houd de afstand tussen het in het apparaat geplaatste voedsel en de luchtkanalen op meer dan 10 mm om het koelingseffect te waarborgen.

Tips voor energiebesparing

- Zorg ervoor dat het apparaat goed wordt geventileerd (raadpleeg INSTALLATIE).
- Installeer het apparaat niet in direct zonlicht of in de buurt van warmtebronnen (bijv. kachels, verwarmingstoestellen).
- Vermijd onnodig lage temperaturen in het apparaat. Het energieverbruik neemt toe naarmate de temperatuur in het apparaat lager is ingesteld.
- Functies zoals POWER-FREEZE verbruiken meer energie.
- Laat warm voedsel afkoelen voordat u het in de koelkast plaatst.
- Open de deur van het apparaat zo weinig en zo kort mogelijk.
- Vul het apparaat niet te vol om te voorkomen dat de luchtdoorstroming wordt geblokkeerd.
- Vermijd lucht in de verpakking van het voedsel.
- Houd de deurrubbers schoon, zodat de deur altijd goed sluit.
- Ontdooi bevroren voedsel in het koelkastgedeelte.
- De meest energiebesparende configuratie vereist dat de lades, voedselbakken en planken in fabrieksstaat worden gehouden, en dat voedsel zo diep mogelijk wordt geplaatst zonder dat de openingen van het luchtkanaal worden geblokkeerd.

ONDERHOUD

Reinigen

1. Reinig het apparaat als er weinig of geen voedsel in is opgeslagen.
2. Het apparaat moet om de vier weken worden schoongemaakt voor een goed onderhoud en om nare voedselgeuren te voorkomen.

WAARSCHUWING

- Haal de stekker van het apparaat uit het stopcontact voordat u het reinigt.
- Reinig het apparaat niet met harde borstels, draadborstels, waspoeder, benzine, amylacetaat, aceton en soortgelijke organische oplossingen, zure of alkalische oplossingen. Reinig het apparaat met een speciaal reinigingsmiddel voor koelkasten om schade te voorkomen.
- Spuit niet op het apparaat en spoel het niet af tijdens het reinigen.
- Gebruik geen waterstraal of stoom om het apparaat schoon te maken.
- Reinig de koude glazen planken niet met heet water. Door plotselinge temperatuurveranderingen kan het glas breken.
- Raak het binnenoppervlak van het vriezergedeelte niet aan, vooral niet met natte handen, omdat uw handen aan het oppervlak vast kunnen vriezen.
- Controleer in geval van opwarming de toestand van de ingevroren producten.

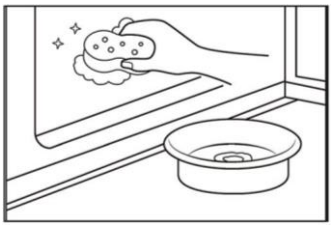

- Houd de deurrubbers altijd schoon.
- Reinig de binnenkant en behuizing van het apparaat met een spons die is bevochtigd in warm water en een neutraal reinigingsmiddel.

1. Was de binnenkant en buitenkant van de koelkast, waaronder deurrubbers, deurrek, glazen planken, bakken enzovoort, met een zachte handdoek of spons die in warm water is gedrenkt (u mag een neutraal schoonmaakmiddel toevoegen aan het warme water).
2. Als er vloeistof is gemorst, verwijder dan alle verontreinigde onderdelen en spoel ze direct af met het stromend water. Daarna afdrogen en terug in de koelkast plaatsen.
3. Als er room (zoals koffiemelk, smeltend ijs) wordt gemorst, moeten alle verontreinigde delen worden verwijderd. Zet ze een tijdje in warm water van ongeveer 40°C en spoel vervolgens af met stromend water. Daarna afdrogen en terug in de koelkast plaatsen.
4. Als een klein deeltje of onderdeel vast komt te zitten in de koelkast (tussen planken of laden), gebruik dan een klein, zacht borsteltje om het weg te halen. Als u het onderdeel niet kan bereiken, neem dan contact op met de klantenservice van Haier.

- Spoel af en droog af met een zachte doek.
- Reinig de onderdelen van het apparaat niet in een vaatwasser.
- Laat het apparaat minstens 5 minuten rusten voordat u het opnieuw opstart, omdat vaak opstarten de compressor kan beschadigen.

Ontdooien

Het ontdooien van het vriezergedeelte gebeurt automatisch; er is geen handmatige bediening nodig.

Het waterreservoir schoonmaken

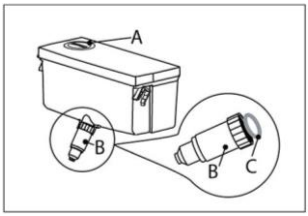

1. Verwijder het waterreservoir van het apparaat.
2. Verwijder het deksel (A).
3. Draai de tuit van de dispenser (B) los.
4. Maak het reservoir en de tuit van de dispenser schoon met warm water en vloeibaar afwasmiddel. Zorg ervoor dat alle zeep is afgespoeld.
5. Plaats de dispensertuit (B) terug en zorg ervoor dat hij stevig op het waterreservoir is vastgeschroefd en dat de witte O-ring (C) in positie is.

LET OP

- Als het waterreservoir niet goed is aangebracht, kan er water uit de aansluiting lekken.
- Gebruik geen overmatige kracht bij het verwijderen of plaatsen van het waterreservoir, om schade aan het reservoir te voorkomen.

ONDERHOUD

De ledlampjes vervangen

WAARSCHUWING!

Vervang de ledlamp niet zelf, deze mag alleen worden vervangen door de fabrikant of door de erkende servicevertegenwoordiger.

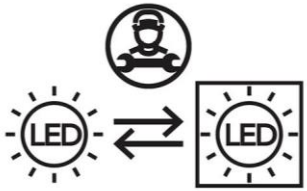

De lamp heeft een led als lichtbron, met een laag energieverbruik en een lange levensduur.
Als er sprake is van een afwijking, neem dan contact op met de klantenservice. Zie KLANTENSERVICE.

Parameters van de lampen:

Koelkastgedeelte: 12 V, 4 W
Vriezergedeelte: 12 V, 2W*3 W

Langdurig niet-gebruik

Als het apparaat gedurende langere tijd niet wordt gebruikt en u niet van plan bent de vakantiefunctie van de koelkast in te schakelen:

1. Verwijder alle etenswaren;
2. Haal de stekker van het netsnoer uit het stopcontact;
3. Reinig het apparaat zoals beschreven in de voorgaande paragrafen;
4. Houd de deuren open om te voorkomen dat er zich geuren vormen in het compartiment.

LET OP

Schakel het apparaat alleen uit als dat echt nodig is.

Veel problemen kunnen door uzelf worden opgelost zonder specifieke expertise. Raadpleeg in geval van een probleem alle getoonde mogelijkheden en volg de onderstaande instructies voordat u contact opneemt met de klantenservice. Zie KLANTENSERVICE.

WAARSCHUWING

- Schakel het apparaat uit voordat u onderhoud uitvoert en haal de stekker uit het stopcontact.
- Elektrische apparatuur mag alleen worden onderhouden door gekwalificeerde elektrische experts, omdat onjuiste reparaties aanzienlijke gevolgschade kunnen veroorzaken.
- Als de voeding beschadigd is, mag deze alleen worden vervangen door de klantenservice, diens servicevertegenwoordiger of vergelijkbaar gekwalificeerde personen, om gevaar te voorkomen.

Probleem	Mogelijke oorzaak	Mogelijke oplossing
De compressor werkt niet.	• De netstekker is niet aangesloten op het stopcontact. • Het apparaat is aan het ontdooien.	• Steek de stekker in het stopcontact. • Dit is normaal voor automatisch ontdooien.
Het apparaat slaat vaak aan of blijft te lang draaien.	• De binnen- of buiten-temperatuur is te hoog. • Het apparaat is een tijd lang niet ingeschakeld geweest. • Een deur van het apparaat is niet goed gesloten. • De deur is te vaak of te lang geopend. • De temperatuurinstelling voor het vriezergedeelte is te laag. • De deurpakkingen zijn vuil, versleten, gebarsten of niet goed op elkaar afgestemd. • De vereiste luchtcirculatie is niet gegarandeerd.	• In dit geval is het normaal dat het apparaat langer werkt. • Normaal gesproken duurt het 8–12 uur voordat het apparaat volledig is afgekoeld. • Sluit de deur/lade en zorg ervoor dat het apparaat op een vlakke ondergrond staat en dat er geen etenswaren of voedselbakjes de deur blokkeren. • Open de deur/lade niet te vaak. • Stel de temperatuur hoger in totdat een toereikende vriezertemperatuur is bereikt. Het duurt 24 uur voordat de koelkasttemperatuur stabiel is. • Reinig de deur-/ladepakkingen of laat ze vervangen door de klantenservice. • Zorg voor voldoende ventilatie.

PROBLEMEN OPLOSSEN

Probleem	Mogelijke oorzaak	Mogelijke oplossing
De binnenkant van de koelkast is vies en/of stinkt.	• De binnenkant van de koelkast moet worden schoongemaakt. • Er wordt voedsel met een sterke geur bewaard in de koelkast.	• Reinig de binnenkant van de koelkast. • Verpak het voedsel goed.
Het is niet koud genoeg in het apparaat.	• De temperatuur is te hoog ingesteld. • Er zijn te warme producten opgeslagen. • Er is te veel voedsel in één keer bewaard. • De producten zijn te dicht bij elkaar geplaatst. • Een deur/lade van het apparaat zit niet goed dicht. • De deur/lade is te vaak of te lang geopend.	• Stel de temperatuur opnieuw in. • Koel de producten altijd af voordat u ze opbergt. • Bewaar altijd kleine hoeveelheden voedsel. • Laat een gat tussen verschillende voedingsmiddelen waardoor lucht kan stromen. • Sluit de deur/lade. • Open de deur/lade niet te vaak.
Het is te koud in het apparaat.	• De temperatuur is te laag ingesteld. • De Super-Frz-/Super-Cool-functie wordt geactiveerd of loopt te lang.	• Stel de temperatuur opnieuw in. • Schakel de Super Frz-/ Super Cool-functie uit
Vochtvorming aan de binnenkant van het koelkastgedeelte.	• Het klimaat is te warm en te vochtig. • Een deur/lade van het apparaat zit niet goed dicht. • De deur/lade is te vaak of te lang geopend. • Voedselbakjes of vloeistoffen zijn open gelaten.	• Verhoog de temperatuur. • Sluit de deur/lade. • Open de deur/lade niet te vaak. • Laat warm voedsel afkoelen tot kamertemperatuur en dek voedsel en vloeistoffen af.
Vocht hoopt zich op het oppervlak aan de buitenkant van de koelkast en tussen de deuren/ deur en lade op.	• Het klimaat is te warm en te vochtig. • De deur is niet goed gesloten. De koude lucht in het apparaat en de warme lucht daarbuiten condenseren.	• Dit is normaal in een vochtig klimaat en zal veranderen wanneer de luchtvochtigheid daalt. • Zorg dat de deur/lade goed dicht zit.

Probleem	Mogelijke oorzaak	Mogelijke oplossing
Veel ijs en rijp in het vriezergedeelte.	• De etenswaren zijn niet goed verpakt. • Een deur/lade van het apparaat zit niet goed dicht. • De deur/lade is te vaak of te lang geopend. • De deur-/ladepakkingen zijn vuil, versleten, gebarsten of niet goed op elkaar afgestemd. • Iets aan de binnenkant voorkomt dat de deur/lade goed kan sluiten.	• Verpak de etenswaren altijd goed. • Sluit de deur/lade. • Open de deur/lade niet te vaak. • Reinig de rubbers van de deur/lade of vervang ze door nieuwe. • Verplaats de planken, deurrekken of bakken aan de binnenkant zo, dat de deur/lade kan worden gesloten.
De zijkanten van de kast en de deurstrip worden warm.		• Dit is normaal.
Het apparaat maakt afwijkende geluiden.	• Het apparaat staat niet op een vlakke ondergrond. • Het apparaat raakt voorwerpen rondom.	• Stel de pootjes af om het apparaat waterpas te zetten. • Verwijder voorwerpen rondom het apparaat.
Er is een licht geluid te horen dat lijkt op dat van stromend water.		• Dit is normaal.
U hoort een alarm-pieptoon.	• De deur van het koelkastgedeelte staat open.	• Sluit de deur.
U hoort een zacht gebrom.	• Het anticondensatiesys-teem is aan het werk.	• Dit voorkomt condensatie en is normaal.
De binnenver-lichting of het koelsysteem werkt niet.	• De netstekker is niet aangesloten op het stopcontact. • De voeding is niet intact. • Het ledlampje werkt niet.	• Steek de stekker in het stopcontact. • Controleer de elektrische voeding naar de kamer. Bel het plaatselijke elektriciteitsbedrijf. • Bel de klantenservice om het lampje te laten vervangen.

PROBLEMEN OPLOSSEN

Ga naar onze website om contact op te nemen met de technische dienst:
https://corporate.haier-europe.com/en/

Kies onder de kop 'website' het merk van uw product en uw land. U wordt doorgestuurd naar de specifieke website waar u het telefoonnummer en formulier kunt vinden om contact op te nemen met de technische dienst.

Stroomonderbreking

In het geval van een stroomstoring, zou voedsel ongeveer 5 uur lang veilig koud moeten blijven.
Volg de volgende tips tijdens een langdurige stroomstoring, vooral in de zomer:

- Open de deur/lade zo weinig mogelijk.
- Plaats geen extra voedsel in het apparaat tijdens een stroomstoring.
- Als een stroomstoring vooraf wordt aangekondigd en de onderbrekingsduur langer is dan 5 uur, maak dan ijs en zet dit in een bak boven in het koelkastgedeelte.
- Onmiddellijk na de onderbreking is een controle van de producten vereist.
- Aangezien de temperatuur in de koelkast stijgt tijdens een stroomonderbreking of een andere storing, wordt de bewaarperiode en de eetbare kwaliteit van voedsel nadelig beïnvloed. Alle levensmiddelen die ontdooien moeten worden gegeten, of worden bereid en daarna zo snel mogelijk opnieuw worden ingevroren (indien van toepassing) om gezondheidsrisico's te voorkomen.

Geheugenfunctie tijdens de stroomonderbreking

Na herstel van de stroom gaat het apparaat door met de instellingen die waren ingesteld voor de stroomstoring.

Productkaart volgens verordening (EU) 2019/2016

Merk	**Haier**
Modelnaam/identificatie	HCR5818DWMX
Categorie van het model	Koelvriescombinatie
Energie-efficiëntieklasse	D
Jaarlijks energieverbruik (kWh/jaar) (1)	236
Totaal volume (liter)	470
Volume koelkast (liter)	297
Volume vriezer (liter)	173
Steraanduiding	****
Vorstvrij systeem	Ja
Vriescapaciteit (kg/24 uur)	14
Klimaatklasse (2)	SN, N, ST, T
Geluidsemissieklasse en geluidsemissie via de lucht (dB(A) re 1 pW)	B(35)
Temperatuurstijgingstijd (uur)	10
Type apparaat	Vrijstaand

TECHNISCHE GEGEVENS

Uitleg:

(1) Gebaseerd op de resultaten van conformiteitstests van 24 uur. Het werkelijke energieverbruik hangt af van het gebruikspatroon en de plaatsing van het apparaat.

(2) Specificaties klimaatklasse:
Klimaatklasse SN: Dit apparaat is bedoeld voor gebruik bij een omgevingstemperatuur tussen +10°C en +32°C
Klimaatklasse N: Dit apparaat is bedoeld voor gebruik bij een omgevingstemperatuur tussen +16°C en +32°C
Klimaatklasse ST: Dit apparaat is bedoeld voor gebruik bij een omgevingstemperatuur tussen +16°C en +38°C
Klimaatklasse T: Dit apparaat is bedoeld voor gebruik bij een omgevingstemperatuur tussen +16°C en +43°C

Aanvullende technische gegevens

Spanning/frequentie	220 V / 50 Hz
Ingangsstroom (A)	1,5
Belangrijkste zekering (A)	16
Koelmiddel	R600a
Afmetingen (H×B×D in mm)	1850×830×594

Wij raden u aan contact op te nemen met de klantenservice van Haier en originele reserveonderdelen te gebruiken. Mocht het apparaat niet naar behoren werken, raadpleeg dan eerst het hoofdstuk "Problemen oplossen".

Mocht het probleem aanhouden, neem dan contact op met uw plaatselijke dealer.

Neem contact op met het Europese callcenter (zie onderstaande telefoonnummers) of ga naar www.haier.com en ga naar het gedeelte "Support Service" om een serviceverzoek in te dienen of de veelgestelde vragen te raadplegen.

Wanneer u contact opneemt met de klantenservice, verzoeken wij u de volgende gegevens te vermelden (te vinden op het typeplaatje)

Model _____

Serienummer _____

Raadpleeg ook de garantiekaart die bij het product is geleverd (mocht er een garantieclaim ontstaan).

Europees service-callcentrum		
Land*	Telefoonnummer	Kosten
Haier Italy (IT)	199 100912	
Haier Spain (ES)	902 509 123	
Haier Germany (DE)	0180 5 39 39 99	• Kosten voor vaste lijn: 14 c/min • Kosten voor mobiel bellen: tot 42 c/min
Haier Austria (AT)	0820 001 205	• Kosten voor vaste lijn: 14,53 c/min • Alle overige gesprekskosten: tot 20 c/min
Haier United Kingdom (UK)	0333 003 8122	
Haier France (FR)	0980 406 409	

NL

KLANTENSERVICE

Garantievoorwaarden

Voor andere landen/regio's verwijzen wij u naar www.haier.com

Haier Europe Trading Ltd., vestiging in het Verenigd Koninkrijk

Adres: Westgate House, Westgate, Ealing, Londen W5 1YY

Duur van de garantie van het koelapparaat:

De minimumgarantie is:

- EU-landen: 2 jaar
- Turkije: 3 jaar
- Verenigd Koninkrijk: 1 jaar
- Rusland: 1 jaar
- Zweden: 3 jaar
- Servië: 2 jaar
- Noorwegen: 5 jaar
- Marokko: 1 jaar
- Algerije: 6 maanden
- Tunesië: Geen wettelijk voorgeschreven garantieverplichtingen

Looptijd van de levering van reserveonderdelen

(Vanaf de datum waarop het laatste exemplaar van dit model op de markt wordt gebracht):

- Belangrijkste elektronische onderdelen (thermostaat/temperatuursensor/printplaat/verlichting): ≥ 7 jaar
- Mechanische constructieonderdelen (deurklinken/scharnieren/planken/lades): ≥ 7 jaar
- Afdichtingsonderdelen (deurpakkingen): ≥ 10 jaar

Ga voor meer productinformatie naar https://eprel.ec.europa.eu/ of scan de QR-code op het energielabel van het apparaat.

Haier



Instrukcja obsługi

Chłodziarko-zamrażarka

HCR5818DWMX

PL

SPIS TREŚCI

INFORMACJE DOTYCZĄCE BEZPIECZEŃSTWA

Przed pierwszym użyciem 5
Ostrzeżenie dotyczące instalacji 5
Ostrzeżenie dotyczące codziennego użytku 5
Ostrzeżenie dotyczące codziennego użytku 6
Konserwacja / czyszczenie 7
Informacje dotyczące czynnika chłodniczego 7

INSTALACJA

Przed instalacją 8
Poziomowanie i wyrównywanie drzwi 9
Włączanie zasilania 11
Przenoszenie urządzenia w celu relokacji 11

OBSŁUGA

Przed użyciem 12
Opis produktu 13
Panel sterowania 14
Regulacja i demontaż części 18

FUNKCJA SMART

hOn-App Connect 21

ENERGOOSZCZĘDNE MAGAZYNOWANIE

Sugestie dotyczące przechowywania w chłodziarce 22
Wskazówki dotyczące oszczędzania energii 25

KONSERWACJA

Czyszczenie 26
Rozmrażanie 27
Czyszczenie zbiornika na wodę 27
Wymiana lampek LED 28

ROZWIĄZYWANIE PROBLEMÓW

Problem, Możliwa przyczyna, Możliwe rozwiązanie 29

DANE TECHNICZNE

Dane techniczne 33

OBSŁUGA KLIENTA

Obsługa klienta 35

Dziękujemy za zakup produktu firmy Haier.

Przed użyciem należy uważnie przeczytać instrukcję. W instrukcji zawarto ważne informacje, które pomogą Ci osiągnąć optymalną wydajność oraz zagwarantować bezpieczną i prawidłową instalację, użytkowanie i konserwację.

Zachowaj tę instrukcję w łatwo dostępnym miejscu, aby móc z niej korzystać w celu bezpiecznej i prawidłowej obsługi chłodziarki.

Jeśli sprzedajesz, przekazujesz lub pozostawiasz chłodziarkę po przeprowadzce, tę instrukcję obsługi należy przekazać nowemu właścicielowi, aby zapoznać go z funkcjami urządzenia i ostrzeżeniami dotyczącymi bezpieczeństwa.

Przeznaczenie

- To urządzenie jest przeznaczone do chłodzenia i zamrażania żywności. Zostało zaprojektowane wyłącznie do użytku domowego i podobnych zastosowań, takich jak:
  - użytkowanie w pomieszczeniach kuchennych przeznaczonych dla personelu sklepów, w biurach i innych miejscach pracy;
  - użytkowanie w gospodarstwach rolnych i przez klientów hoteli, moteli oraz w innych środowiskach mieszkalnych;
  - użytkowanie w pensjonatach;
  - użytkowanie w środowisku cateringowym i przy innych zastosowaniach niehandlowych.
- Nie jest przeznaczone do użytku komercyjnego ani przemysłowego. Zmiany lub modyfikacje urządzenia są niedozwolone. Użycie niezgodne z przeznaczeniem może spowodować zagrożenie i utratę roszczeń gwarancyjnych.

Normy i dyrektywy CE lub UKCA

Ten produkt spełnia wymagania wszystkich obowiązujących dyrektyw UE wraz z odpowiednimi normami zharmonizowanymi i normami brytyjskimi, które przewidują oznakowanie CE lub UKCA.

Akcesoria

Sprawdź akcesoria i materiały zgodnie z tą listą:



Etykieta wydajności energetycznej



Karta gwarancyjna



Instrukcja obsługi

OSTRZEŻENIE – Ważne informacje dotyczące bezpieczeństwa

UWAGA - Ogólne informacje i wskazówki

Informacje dotyczące ochrony środowiska

Utylizacja



Pomóż chronić środowisko i ludzkie zdrowie. Wyrzuć opakowanie do odpowiednich pojemników do recyklingu. Pomóż w recyklingu odpadów z urządzeń elektrycznych i elektronicznych.

Nie wyrzucaj urządzeń oznaczonych tym symbolem razem z odpadami domowymi. Oddaj produkt do miejscowego zakładu recyklingu lub skontaktuj się z urzędem miejskim.

OSTRZEŻENIE: Ryzyko pożaru/materiał łatwopalny



Ten symbol wskazuje na zagrożenie pożarowe, ponieważ urządzenie zawiera materiały łatwopalne. Uważaj, aby nie spowodować pożaru w wyniku podpalenia łatwopalnego materiału.

OSTRZEŻENIE!

RYZYKO OBRAŻEŃ LUB UDUSZENIA!

Obróbką czynników chłodniczych i gazów powinien zajmować się wyłącznie wykwalifikowany personel. Przed właściwą utylizacją należy upewnić się, że obwody/rury chłodnicze nie są uszkodzone. Odłącz urządzenie od zasilania sieciowego. Odetnij przewód zasilający i zutylizuj go zgodnie z przepisami. Wyjmij wszystkie tace i szuflady. Aby zapobiec uwięzieniu dzieci lub zwierząt domowych wewnątrz urządzenia, należy zdjąć lub wyłączyć blokady i uszczelki drzwi.

Przed pierwszym użyciem należy uważnie przeczytać wszystkie instrukcje bezpieczeństwa!



OSTRZEŻENIE!

Przed pierwszym użyciem

- Sprawdź, czy urządzenie nie uległo uszkodzeniu podczas transportu.
- Usuń i odpowiednio zutylizuj wszystkie materiały opakowaniowe, przechowując je poza zasięgiem dzieci.
- Przed instalacją należy pozostawić urządzenie w pozycji pionowej na co najmniej 2 godziny, aby ustabilizować obwód czynnika chłodniczego.
- Zawsze podnoś i przenoś urządzenie w dwie lub więcej osób (ze względu na jego wagę, nigdy nie rób tego w pojedynkę).

Ostrzeżenie dotyczące instalacji

- Umieść urządzenie w dobrze wentylowanym pomieszczeniu, zachowując co najmniej 10 cm wolnej przestrzeni ze wszystkich stron i od góry.
- Unikaj miejsc wilgotnych i narażonych na zachlapanie wodą. W przypadku rozlania wody natychmiast wytrzyj ją suchą, miękką ściereczką.
- Nie należy instalować w miejscu narażonym na bezpośrednie działanie promieni słonecznych ani w pobliżu źródeł ciepła (np. pieców, kaloryferów).
- Upewnij się, że wybrana lokalizacja odpowiada wymiarom i przeznaczeniu urządzenia, a także ustaw je na równej powierzchni.
- Nie wolno nigdy zasłaniać otworów wentylacyjnych w urządzeniu i otaczających je szafkach.
- Sprawdź, czy parametry zasilania elektrycznego są zgodne ze specyfikacjami podanymi na tabliczce znamionowej. W przeciwnym razie należy skonsultować się z wykwalifikowanym elektrykiem.
- Chłodziarka działa przy napięciu 220–240 V AC/50 Hz. Nieprawidłowe wahania napięcia mogą uniemożliwić uruchomienie, uszkodzić termostat/sprężarkę lub powodować hałas podczas pracy. W razie potrzeby zainstaluj automatyczny regulator napięcia.
- Nie należy używać rozgałęźników ani przedłużaczy.
- Unikaj umieszczania gniazdek przenośnych lub zasilaczy za urządzeniem.
- Unikaj przytrzaśnięcia przewodu zasilającego przez chłodziarkę. Nigdy nie stawaj na przewodzie.
- Należy używać przeznaczonego do tego celu, łatwo dostępnego gniazdka z uziemieniem (urządzenie musi być uziemione).
- **Dotyczy tylko Wielkiej Brytanii:** Kabel zasilający urządzenie jest wyposażony we wtyczkę z 3 bolcami (z uziemieniem), która pasuje do standardowego gniazda z 3 przewodami (z uziemieniem). Nigdy nie odcinaj ani nie demontuj trzeciego bolca (z uziemieniem). Po zainstalowaniu urządzenia wtyczka powinna być łatwo dostępna.
- Uważaj, aby nie uszkodzić obwodu chłodniczego.

Ostrzeżenie dotyczące codziennego użytku

- Z urządzenia mogą korzystać dzieci w wieku od 8 lat oraz osoby o ograniczonej sprawności fizycznej, sensorycznej lub umysłowej, a także osoby nieposiadające odpowiedniego doświadczenia lub wiedzy, jeśli znajdują się pod nadzorem lub zostały poinstruowane na temat bezpiecznego korzystania z urządzenia i rozumieją związane z tym zagrożenia.

OSTRZEŻENIE!

Ostrzeżenie dotyczące codziennego użytku

- Dzieciom w wieku od 3 do 8 lat wolno wyłącznie wkładać i wyjmować artykuły spożywcze. Czyszczenie i montaż podzespołów chłodniczych jest zabroniony.
- Dzieci poniżej 3 lat muszą znajdować się pod ciągłym nadzorem, gdy znajdują się w pobliżu urządzenia.
- Nie pozwalaj dzieciom na bawienie się urządzeniem.
- W przypadku wycieku czynnika chłodniczego lub innego łatwopalnego gazu w pobliżu urządzenia należy natychmiast zamknąć zawór doprowadzający gaz, otworzyć drzwi/okna w celu wentylacji i nie odłączać chłodziarki ani innych urządzeń elektrycznych od zasilania.
- Urządzenie należy użytkować w zakresie temperatur otoczenia od 10°C do 43°C. Długotrwałe użytkowanie poza tym zakresem może spowodować awarię.
- Aby zapobiec ryzyku upadku lub porażenia prądem na skutek kontaktu z wodą, nie należy umieszczać na chłodziarce niestabilnych przedmiotów (np. ciężkich przedmiotów, pojemników wypełnionych wodą).
- Unikaj silnego ciągnięcia półek w drzwiach, ponieważ może to spowodować nieprawidłowe ustawienie drzwi, odłączenie się uchwytu na butelki lub przewrócenie się urządzenia.
- Otwieraj/zamykaj drzwi wyłącznie za pomocą klamek. Trzymaj ręce z dala od wąskich szczelin między drzwiami i szafką, aby zapobiec przytrzaśnięciu. Przed wykonaniem tej czynności należy upewnić się, że dzieci nie znajdują się w pobliżu.
- Kategorycznie zabrania się przechowywania/używania materiałów łatwopalnych, wybuchowych lub żrących wewnątrz lub wokół chłodziarki.
- To jest sprzęt gospodarstwa domowego. Nie przechowuj przedmiotów wymagających ścisłej kontroli temperatury (np. leków, kultur bakterii, chemikaliów).
- Nigdy nie zamrażaj w zamrażarce płynów w butelkach/puszkach (z wyjątkiem alkoholu o wysokim stężeniu). Napoje gazowane mogą eksplodować po zamrożeniu.
- Nie ustawiaj zbyt niskiej temperatury w komorze chłodziarki, ponieważ w trybie „Max Cool" temperatura może spaść poniżej zera. Ostrożnie: Szklane pojemniki mogą pękać w niskich temperaturach.
- Przy obchodzeniu się z zamrożonymi produktami należy nosić rękawice izolacyjne. Nigdy nie dotykaj gołymi rękami. Aby uniknąć odmrożeń lub oparzeń niskotemperaturowych, nie należy spożywać mrożonych artykułów (np. lodów) bezpośrednio po ich wyjęciu.
- Pilna reakcja na odmrożenia: Natychmiast przemyj dane miejsce pod bieżącą zimną wodą. Nie należy odklejać zamrożonej skórki siłą.
- Aby uniknąć odmrożenia skóry, nigdy nie dotykaj wewnętrznych ścianek zamrażarki gołymi rękami (szczególnie, gdy są mokre).
- Sprawdź stan żywności, jeśli w zamrażarce miało miejsce zwiększenie temperatury.
- Odłączaj urządzenie od zasilania przed przerwami w dostawie prądu lub przed czyszczeniem. Odczekaj ponad 7 minut przed ponownym uruchomieniem, aby zapobiec uszkodzeniu sprężarki na skutek częstych cykli.

OSTRZEŻENIE!

Ostrzeżenie dotyczące codziennego użytku

- Nie należy używać urządzeń elektrycznych w schowkach magazynowych (poza modelami zalecanymi przez producenta).

Konserwacja / czyszczenie

- Dzieci wykonujące czynności sprzątające muszą być pod ciągłym nadzorem osób dorosłych.
- Przed przystąpieniem do prac konserwacyjnych należy odłączyć zasilanie. Odczekaj ponad 5 minut przed ponownym uruchomieniem, aby uniknąć uszkodzenia sprężarki. Odłączając wtyczkę, należy trzymać ją za korpus. Nie należy ciągnąć za przewód zasilający.
- Zabronione środki czyszczące: Szczotki o twardym włosiu / wełna stalowa / środki czyszczące o działaniu ściernym / benzyna, rozcieńczalnik do lakierów, aceton lub inne rozpuszczalniki organiczne / roztwory kwasowe/zasadowe. Zalecane: Aby zapobiec uszkodzeniom, stosuj specjalne środki czyszczące do chłodziarek.
- Nie zeskrobuj szronu ostrymi przedmiotami.
- Do rozmrażania/czyszczenia nigdy nie należy używać rozpylaczy, grzejników elektrycznych (np. grzejników, suszarek do włosów), parownic ani innych źródeł ciepła, gdyż może to spowodować odkształcenie plastiku.
- Nie używać urządzeń mechanicznych ani innych środków do przyspieszania procesu rozmrażania, chyba że są one zalecane przez producenta.
- Jeśli przewód zasilający jest uszkodzony, musi zostać wymieniony przez producenta, jego przedstawiciela serwisowego lub osobę z podobnymi kwalifikacjami w celu uniknięcia zagrożenia.
- Użytkownikom zabrania się podejmowania prób napraw, demontażu lub modyfikacji. W przypadku jakichkolwiek potrzeb konserwacyjnych skontaktuj się z naszym oficjalnym serwisem posprzedażowym.
- Usuwanie kurzu z tyłu: Aby zapobiec zagrożeniu pożarem i zwiększonemu zużyciu energii, co najmniej raz w roku usuwaj kurz z tylnej części urządzenia.
- Nie używaj aerozolu ani nie przepłukuj urządzenia podczas czyszczenia. Stosowanie strumienia wody lub czyszczenia parą jest surowo zabronione.
- Nigdy nie myj szklanych półek w komorze chłodziarki gorącą wodą. Nagłe zmiany temperatury mogą spowodować pęknięcie szkła.

Informacje dotyczące czynnika chłodniczego

- W tym urządzeniu zastosowano łatwopalny czynnik chłodniczy — izobutan (R600a). Upewnij się, że układ chłodniczy nie został uszkodzony podczas transportu lub instalacji. Wyciek czynnika chłodniczego może spowodować podrażnienie oczu lub zapłon. W przypadku wycieku: Natychmiast usuń wszelkie otwarte płomienie, dokładnie przewietrz pomieszczenie, nie odłączaj od zasilania tego urządzenia ani innych urządzeń elektrycznych w pomieszczeniu i skontaktuj się z obsługą klienta w celu uzyskania pomocy.
- W przypadku dostania się czynnika chłodniczego do oczu, należy przemywać je dużą ilością bieżącej wody przez co najmniej 15 minut. Należy natychmiast zwrócić się o specjalistyczną pomoc okulistyczną.

Przed instalacją

OSTRZEŻENIE!

- Urządzenie jest ciężkie. Prace powinny być wykonywane przez co najmniej dwie osoby.
- Wszystkie materiały opakowaniowe należy przechowywać poza zasięgiem dzieci i utylizować w sposób przyjazny dla środowiska.
- Wyjmij urządzenie z opakowania.
- Usuń całe opakowanie.

Warunki środowiskowe

Temperatura w pomieszczeniu powinna zawsze wynosić od 10°C do 43°C, ponieważ może wpływać na temperaturę wewnątrz urządzenia i zużycie energii. Nie ustawiaj urządzenia w pobliżu innych urządzeń bez izolacji emitujących ciepło (piekarniki, chłodziarki).

Zalecenia dotyczące przestrzeni

Zalecana przestrzeń przy otwartych drzwiach (rys. 1.2.3.)

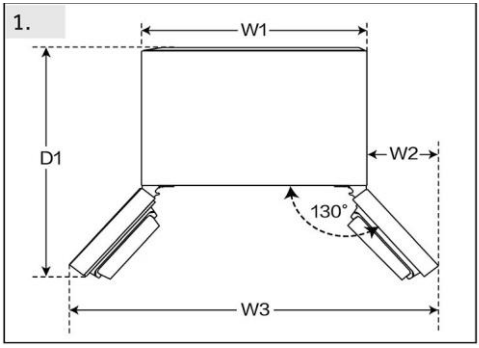

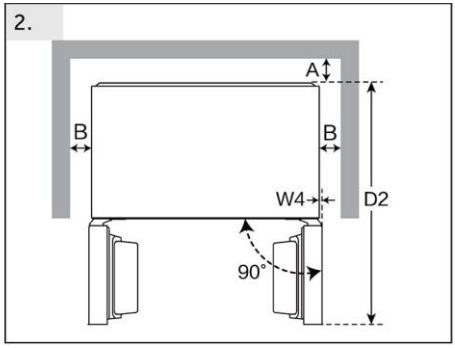

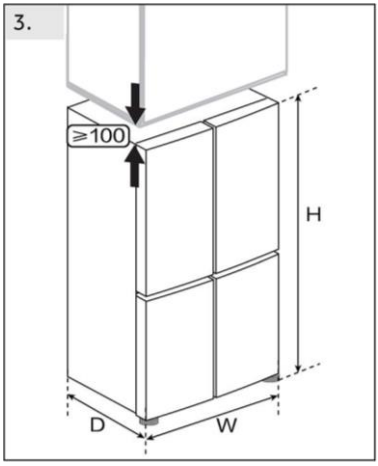

(Jednostka: mm)	Model#	
Szerokość	W1	830
	W2	142,5
	W3	1115
	W4	0,5
	W	830
Głębokość	D1	920
	D2	976
	D	594
Odległość do tylnej ściany	A	6
Odległość do ścian bocznych	B	4
Całkowita wysokość	H	1850

Poziomowanie i wyrównywanie drzwi

Aby zapewnić wystarczającą wentylację urządzenia ze względów bezpieczeństwa, należy przestrzegać informacji o wymaganych przekrojach wentylacji.

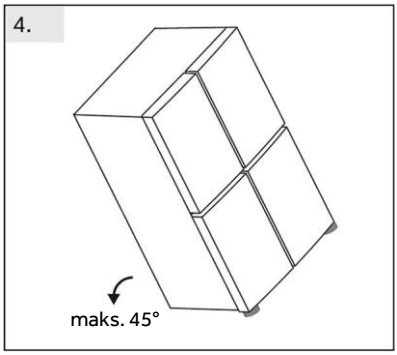

Ustawianie urządzenia (rys. 4.5.6.)

Urządzenie powinno być umieszczone na płaskiej i stabilnej powierzchni.

4. Odchyl chłodziarkę lekko do tyłu.

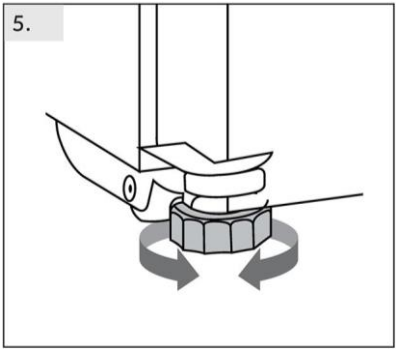

5. Ustaw nóżki na żądanym poziomie.

Upewnij się, że odległość od ściany po stronie zawiasu wynosi co najmniej 100 mm, aby drzwi mogły się prawidłowo otworzyć.

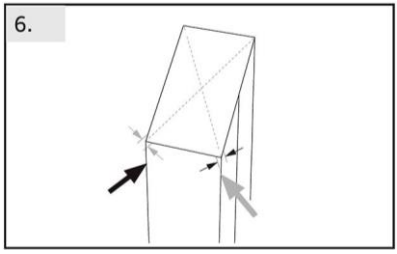

6. Stabilność można sprawdzić, popychając urządzenie naprzemiennie w linii przekątnych.

Lekkie kołysanie powinno być takie same w obu kierunkach. W przeciwnym razie rama może się wykrzywić; w rezultacie może dojść do rozszczelnienia drzwi. Niewielki przechył do tyłu pomaga przy zamykaniu drzwi.

UWAGA

Dotyczy urządzenia wolnostojącego: To urządzenie chłodnicze nie jest przeznaczone do zabudowy.

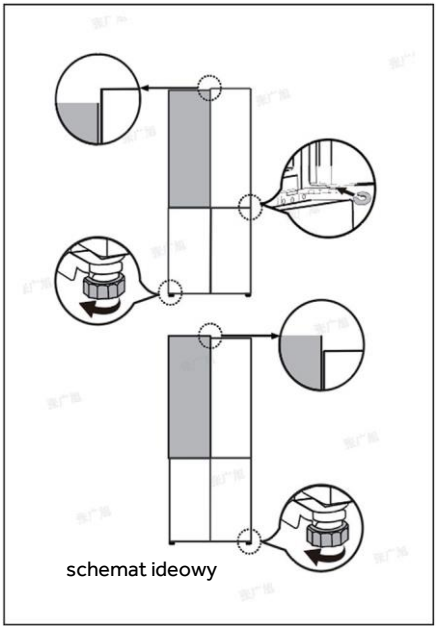
schemat ideowy

Regulowanie drzwi

Jeśli drzwi nie znajdują się na jednym poziomie, tę niezgodność można usunąć, wykonując następujące czynności:

Korzystanie z przekładek

- Otwórz górne drzwi i unieś je.
- Ostrożnie zacisnąć przekładkę (dołączoną w torbie na akcesoria) do białego plastikowego pierścienia środkowego zawiasu ręcznie lub za pomocą narzędzi takich jak szczypce. Uważaj, aby nie zarysować ani nie obić drzwi.

Korzystanie z regulowanej nóżki

Obrócić regulowaną nóżkę zgodnie z kierunkiem strzałki, aby podnieść lub opuścić nóżkę.

UWAGA

W trakcie dalszego użytkowania chłodziarki może dojść do nierównego ustawienia drzwi ze względu na ciężar przechowywanej żywności. Jeżeli tak się zdarzy, należy wyregulować drzwi, postępując zgodnie z metodami opisanymi powyżej.

OSTROŻNIE!

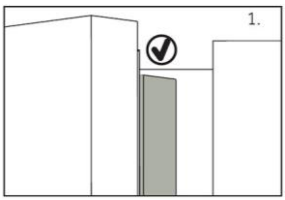

Po zamknięciu drzwi pionowa listwa drzwi na lewych drzwiach powinna być wygięta wewnątrz (1).

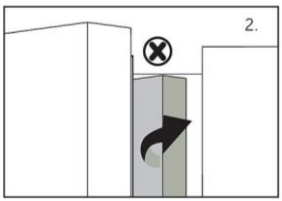

Jeśli próbujesz zamknąć lewe drzwi, a pionowa listwa drzwiowa jest niezapięta (2), należy ją najpierw zgiąć, w przeciwnym razie listwa drzwiowa uderzy w wał mocujący lub prawe drzwi. W ten sposób może dojść do uszkodzenia drzwi lub wycieku.

W ramie znajduje się gwint grzewczy. Temperatura powierzchni nieco wzrośnie, co jest normalne i nie wpłynie na działanie urządzenia.

Włączanie zasilania

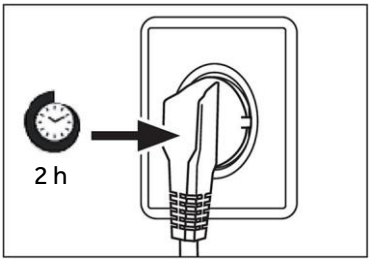

Czas oczekiwania

W zbiorniku sprężarki znajduje się olej bezobsługowy. Olej ten może przedostać się poprzez zamknięty system rur podczas transportu w pozycji przechylonej. Przed podłączeniem urządzenia do zasilania trzeba odczekać co najmniej 2 godziny, aby olej spłynął z powrotem do zbiornika.

Podłączenie wody

Przed każdym podłączeniem należy sprawdzić i upewnić się, że:

- Dane techniczne zasilacza, gniazda i bezpiecznika są zgodne z wymaganiami podanymi na tabliczce znamionowej produktu.
- Gniazdo elektryczne jest solidnie uziemione, a nie używa się listew zasilających z wieloma gniazdami ani przedłużaczy.
- Wtyczka i gniazdko elektryczne są w pełni kompatybilne i mają takie same parametry.
- Wtyczkę należy podłączyć bezpośrednio do prawidłowo zainstalowanego gniazdka elektrycznego.

OSTRZEŻENIE!

Aby uniknąć ryzyka, uszkodzony przewód zasilający musi być wymieniony przez serwis (zob. karta gwarancyjna).

Przenoszenie urządzenia w celu relokacji

1. Wyjmij wszystkie produkty spożywcze i odłącz urządzenie od zasilania.
2. Zabezpiecz taśmą klejącą półki i inne ruchome części w zamrażarce.
3. Nie przechylaj chłodziarki pod kątem większym niż 45°, aby uniknąć uszkodzenia układu chłodniczego.

OSTRZEŻENIE!

- Nie podnoś urządzenia za klamki.
- Nigdy nie należy ustawiać urządzenia poziomo na ziemi.

Przed użyciem

- Usuń całe opakowanie, zwłaszcza białą piankę EPS po obu stronach kanału chłodniczego, i trzymaj je poza zasięgiem dzieci. Utylizuj je w sposób przyjazny dla środowiska.
- Przed włożeniem żywności wyczyść wnętrze i obudowę urządzenia wodą z dodatkiem łagodnego detergentu.
- Przed załadowaniem żywności należy wstępnie schłodzić komory z wysokimi ustawieniami. Funkcja Power-Freeze pomaga szybko schłodzić komory.
- Temperatury chłodziarki i zamrażarki są automatycznie ustawiane odpowiednio na 4°C oraz - 18°C. To są zalecane ustawienia. W razie potrzeby można ręcznie zmienić ustawioną temperaturę. Zob. rozdział REGULACJA TEMPERATURY.

Klawisze czujnika

Przyciski na panelu sterowania są klawiszami czujników, które reagują przy delikatnym dotknięciu palcem.

UWAGA

Urządzenie jest wstępnie ustawione na zalecaną temperaturę 4°C (Chłodziarka) i -18°C (Zamrażarka). W normalnych warunkach otoczenia nie trzeba ustawiać temperatury.

Gdy urządzenie zostanie włączone po uprzednim odłączeniu od głównego źródła zasilania, osiągnięcie prawidłowej temperatury może potrwać do 12 godzin.

Przed wyłączeniem należy opróżnić urządzenie. Aby wyłączyć urządzenie, wyciągnij przewód zasilający z gniazdka.

Opis produktu

UWAGA

Z powodu zmian technicznych i różnych modeli, niektóre ilustracje w tej instrukcji mogą się różnić od Twojego modelu.

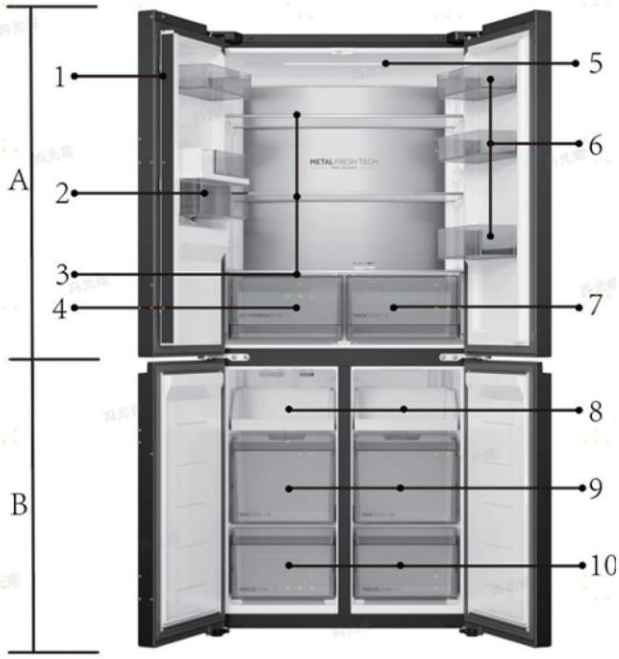

A: Komora chłodziarki
1 Listwa drzwiowa
2 Zbiornik na wodę
3 Szklane półki
4 Activefresh zone
5 Lampa sufitowa
6 Uchwyt na butelki
7 My Zone

B: Komora zamrażarki
8 Taca zamrażarki
9 Górna szuflada zamrażarki
10 Dolna szuflada zamrażarki

Panel sterowania

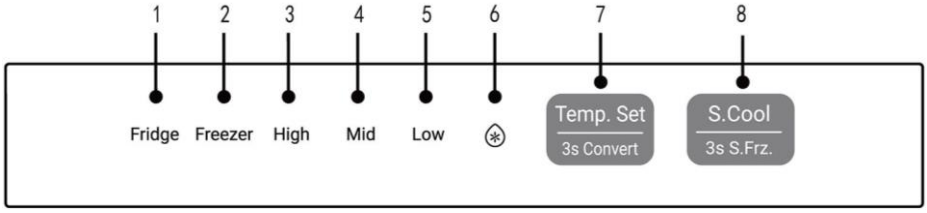

Wskaźniki:

1 Wyświetlacz temperatury chłodziarki
2 Wyświetlacz temperatury zamrażarki
3 Wyświetlacz wysokiej temperatury
4 Wyświetlacz średniej temperatury
5 Wyświetlacz niskiej temperatury
6 Wyświetlacz Super-Cool

Przyciski:

7 Przycisk regulacji temperatury chłodzenia i zamrażania
8 Przycisk Super-Cool i Super Freeze

Regulacja temperatury chłodziarki



Naciśnij [Temp. Set] przez 3 sekundy, wybierz [Fridge], aby przejść do trybu regulacji temperatury chłodzenia, a następnie kliknij [Temp. Set], a chłodzenie będzie przełączać się kolejno pomiędzy ustawieniami temperatury High, Medium i Low (wysoka, średnia i niska).

UWAGA

Regulacja temperatury chłodziarki nie jest dostępna w trybie [Quick Cooling].

Regulacja temperatury zamrażarki



Naciśnij [Temp. Set] przez 3 sekundy, wybierz [Freezer], aby przejść do trybu regulacji temperatury zamrażania, a następnie kliknij [Temp. Set], a zamrażanie będzie przełączać się kolejno pomiędzy ustawieniami temperatury High, Medium i Low (wysoka, średnia i niska).

UWAGA

W trybie [Quick Freeze] nie można dokonać regulacji temperatury zamrażania.

Funkcja Super-Cool



- Kliknij ikonę funkcji [S.Cool], ikona „❄" zaświeci się, a chłodziarka automatycznie przejdzie w tryb Super Cool;
- Po włączeniu funkcji Super-Cool chłodziarka automatycznie ją wyłączy, gdy osiągnięty zostanie określony stan. Jeśli chcesz wyjść ręcznie, naciśnij przycisk Super-Cool, aby wyłączyć funkcję.

Funkcja Super-Frz



Funkcja Super-Frz

- Naciśnij i przytrzymaj przycisk [3s S.Frz.] przez 3 sekundy, na wyświetlaczu zaświecą się ikony „Freezer", „High", „Mid" i „Low", a chłodziarka przejdzie w tryb Super Freeze;
- Po włączeniu funkcji Super-Freeze chłodziarka automatycznie ją wyłączy, gdy osiągnięty zostanie określony stan. Jeśli chcesz wyjść ręcznie, naciśnij i przytrzymaj przycisk „Super-Frz." przez 3 sekundy, aby wyłączyć funkcję.

UWAGA

- Funkcja Super-Freeze ma na celu zachowanie wartości odżywczych mrożonej żywności poprzez zamrożenie jej w bardzo krótkim czasie. Przyspiesza to proces zamrażania w zamrażarce, co umożliwia skuteczne zachowanie wartości odżywczych żywności i ułatwia jej przechowywanie.
- Jeśli konieczne jest jednorazowe zamrożenie dużej ilości żywności, zaleca się włączenie funkcji Super Freeze na 24 godziny przed użyciem komory zamrażarki.

Napełnienie zbiornika na wodę

OSTRZEŻENIE!

Napełniaj tylko wodą pitną.

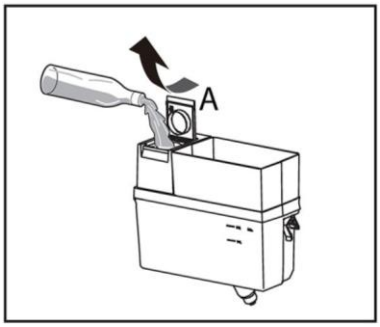

1. Upewnij się, że woda jest odpowiednio uzupełniona.
2. Obróć i unieś kwadratową pokrywę (A) i napełnij zbiornik świeżą wodą pitną.
3. Nalej wodę tylko kreski (2,0 l), ponieważ może wylać się podczas otwierania i zamykania drzwi.
4. Zamknij kwadratową pokrywę (A), aż zatrzaśnie się na swoim miejscu.

UWAGA

Przed ponownym napełnieniem usuń resztki wody i wyczyść zbiornik.
Jeśli nie potrzebujesz wody przez dłuższy czas, opróżnij zbiornik na wodę i włóż wyczyszczony zbiornik.
Pokrywa zbiornika na wodę jest dodatkowo wykorzystywana w celu oszczędzania energii. Jeśli nie chcesz pobierać wody z dozownika przez dłuższy czas, to mimo wszystko zainstaluj pokrywę ze względu na lepszą izolację i oszczędność energii.

Pobieranie wody z dozownika

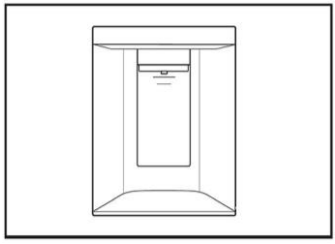

1. Umieść szklankę pod wylotem wody.
2. Delikatnie naciśnij dźwignię dozownika wody. Upewnij się, że szklanka znajduje się w jednej linii z dozownikiem, aby zapobiec rozpryskiwaniu się wody
3. Woda w tacy (B) powinna być w porę usunięta, gdyż może się przelać podczas otwierania i zamykania drzwi.

Regulacja i demontaż części

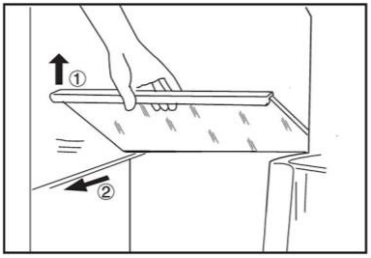

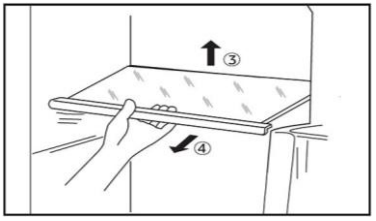

Półki

1. Wysokość półek można dostosować do potrzeb przechowywania.
2. Aby zmienić położenie górnej lub środkowej półki, najpierw wyjmij ją, unosząc jej przednią krawędź ① i następnie wysuwając ją na zewnątrz ②..
3. Aby zmienić położenie dolnej półki, najpierw wyjmij ją, unosząc jej tylną krawędź① wysuwając ją na zewnątrz ②.
4. Aby ponownie zamontować półkę, należy nałożyć ją na uchwyty po obu stronach i przesunąć do pozycji najbardziej wysuniętej do tyłu, aż tylna część półki znajdzie się w szczelinach po bokach

UWAGA

Upewnij się, że wszystkie końce półki są wypoziomowane.

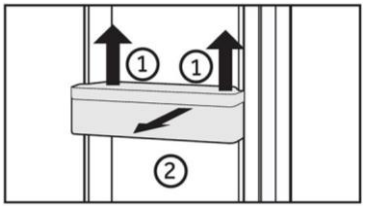

Kosz na drzwiach

1. Półki na drzwiach można zdemontować do czyszczenia:
2. Połóż dłonie po obu stronach stojaka w drzwiach, podnieś go do góry① i wyciągnij ②.
3. W celu ponownego zamontowania półek powyższe czynności wykonuje się w odwrotnej kolejności.

UWAGA

Po włączeniu urządzenia osiągnięcie właściwej temperatury może potrwać do 12 godzin.

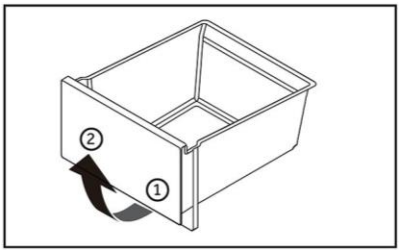

Szuflada

Aby wyjąć szufladę, wyciągnij ją maksymalnie ①, podnieść i wyjmij ②.

W celu ponownego włożenia szuflady powyższe czynności wykonuje się w odwrotnej kolejności.

Oświetlenie

Po otwarciu drzwi zapala się wewnętrzne oświetlenie LED. Na działanie świateł nie ma wpływu żadne z pozostałych ustawień urządzenia.

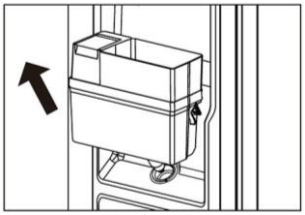

Demontaż zespołu zbiornika na wodę

Pociągnij pojemnik na wodę w górę i w lewo (w kierunku wskazanym strzałką).

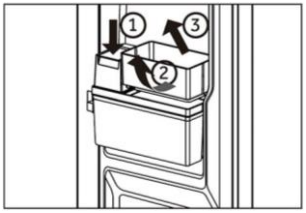

Demontaż zbiornika na wodę w drzwiach

Naciśnij pokrywę czajnika (1) unieś podstawę półki na drzwiach do wewnątrz (2) pociągnij zewnętrzną krawędź podstawy półki na drzwiach na zewnątrz, a następnie pociągnij całość na zewnątrz (3).

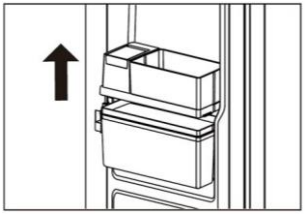

Demontaż pokrywy zbiornika na wodę

Podnieś pokrywę dozownika i podstawę stojaka w drzwiach do góry (w kierunku wskazanym strzałką)

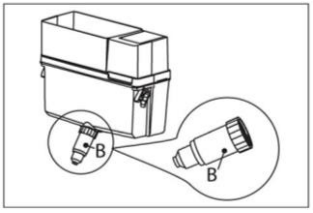

Zbiornik na wodę

1. Wyjmowany zbiornik na wodę
Zbiornik na wodę można wyjąć i ponownie zainstalować w celu wyczyszczenia w taki sam sposób, jak półki na drzwiach.

2. Włóż zbiornik na wodę
Umieść zbiornik na wodę w takiej pozycji, aby wylot wody (B) pasował do otworu w drzwiach. Upewnij się, że zbiornik na wodę został zablokowany.

hOn-App Connect

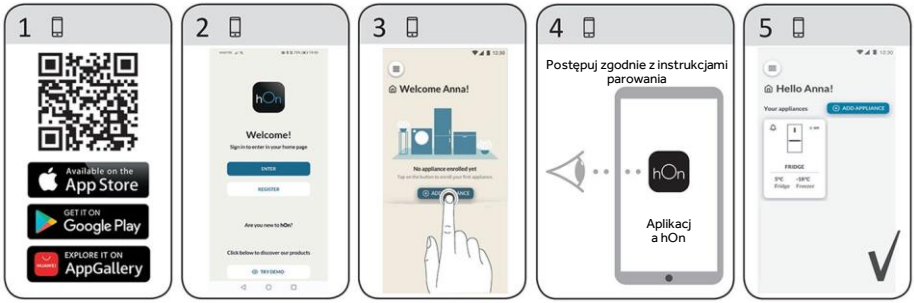

Funkcja Wi-Fi

1. Należy postępować zgodnie z instrukcjami aplikacji, aby skonfigurować sieć Wi-Fi.
2. Po skonfigurowaniu sieci Wi-Fi i nawiązaniu połączenia ikona Wi-Fi „I" jest podświetlona i stała.
3. Jeśli sieć Wi-Fi została już skonfigurowana, po włączeniu sieci Wi-Fi automatycznie połączy się ponownie zgodnie z informacjami konfiguracyjnymi.

UWAGA

- Aby wyłączyć Wi-Fi, naciśnij przycisk Wi-Fi „K7", a ikona Wi-Fi „I" zgaśnie.
- Aby włączyć Wi-Fi i rozpocząć konfigurację, naciśnij przycisk Wi-Fi „K7", a ikona Wi-Fi „I" zacznie powoli migać. Jeśli chcesz skonfigurować funkcję Wi-Fi, naciśnij przycisk „K7" przez 3 sekundy, ikona Wi-Fi zacznie szybko migać i wejdzie w tryb konfiguracji. Jeśli chcesz wyłączyć funkcję Wi-Fi, naciśnij raz przycisk „K7". Powyższe kroki są powtarzane.
- Jeśli produkt został skonfigurowany, a funkcja Wi-Fi została wyłączona, chłodziarka nie wejdzie w tryb konfiguracji po ponownym podłączeniu do zasilania.
- Ten produkt nie jest przeznaczony do użytku komercyjnego.
- Maksymalna moc wyjściowa RF: 2,4 GHz Wi-Fi: 16 dBm;
- Bluetooth® Low Energy: 5 dBm; technologia bezprzewodowa Bluetooth® (BR/EDR): 10 dBm.
- Pasmo częstotliwości pracy: 2400-2483.5 MHz
- Znak słowny i logo Bluetooth® są zastrzeżonymi znakami towarowymi będącymi własnością Bluetooth SIG, Inc., a każde użycie tych znaków przez Candy Hoover Group SRL odbywa się na podstawie licencji. Pozostałe znaki towarowe i nazwy handlowe są własnością ich odpowiednich właścicieli.

Sugestie dotyczące przechowywania w chłodziarce

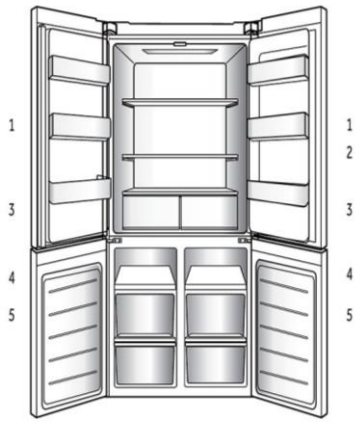

1. Przechowuje małe opakowania chłodzonej żywności, napojów i pojemników na sosy. Żywność marynowana, konserwy itp.
2. Przechowuje żywność chłodzoną i świeżą.
   - Przechowuje żywność o wyższej zawartości wilgoci w przedniej części półki.
   - Rzeczywista liczba półek może się różnić w zależności od modelu.
3. Szuflada MY ZONE: Owoce, warzywa, sałatki itp.
4. Przechowuje mrożonki, takie jak mięso, ryby i lody.
5. Przechowuje zamrożoną żywność w celu dłuższego przechowywania.

Szuflada MY ZONE

Nadaje się do przechowywania świeżych składników spożywczych dzięki względnie niezależnej przestrzeni, która utrzymuje odpowiednią temperaturę i wilgotność. Sprawdza się również w przechowywaniu świeżych produktów rybnych, mięsa i innych składników.

Niezależna przestrzeń, odpowiednia do przechowywania schłodzonych napojów itp.

Strefa z niezależną regulacją temperatury, przeznaczona do przechowywania świeżych warzyw i owoców.

UWAGA

Strefa specjalna o zmiennej temperaturze, w której temperatura ulega niewielkim wahaniom pod wpływem takich czynników, jak częstotliwość otwierania i zamykania drzwi, ilość przechowywanej żywności, temperatura w komorze chłodziarki oraz inne czynniki.

Wybierając tryb świeżej żywności, możesz optymalnie przechowywać swoje składniki

W przypadku przechowywania zaleca się ustawienie temperatury w komorze chłodziarki na poziom [High].

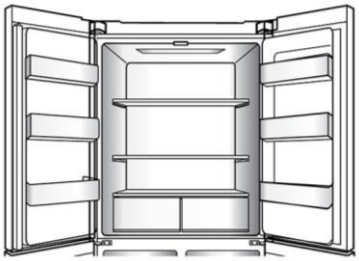

System obiegu powietrza

- Chłodziarka jest wyposażona w system obiegu powietrza, dzięki któremu chłodne strumienie powietrza znajdują się na każdym poziomie półki. Pomaga to utrzymać jednolitą temperaturę, dzięki czemu żywność jest dłużej świeża.

Przechowywanie w komorze chłodziarki

- Należy utrzymywać temperaturę w chłodziarce poniżej 5°C.
- Gorące jedzenie musi zostać schłodzone do temperatury pokojowej przed włożeniem go do urządzenia.
- Żywność przechowywana w chłodziarce powinna zostać wcześniej umyta i wysuszona.
- Przechowywana żywność powinna być odpowiednio zamknięta, co pozwoli uniknąć zmiany zapachu lub smaku.
- Nie przechowuj nadmiernych ilości żywności. Pozostaw odstępy między produktami spożywczymi, aby umożliwić cyrkulację powietrza wokół nich, co zapewni lepsze i bardziej równomierne chłodzenie.
- Żywność spożywaną codziennie należy przechowywać z przodu półki.
- Pozostaw szczelinę między żywnością a ścianami wewnętrznymi, umożliwiając przepływ powietrza. W szczególności nie należy przechowywać żywności przy tylnej ścianie: żywność może zamarznąć przy tylnej ścianie. Unikaj bezpośredniego kontaktu żywności (zwłaszcza tłustej lub kwaśnej) z wkładką wewnętrzną, ponieważ olej/kwas może spowodować erozję wkładki wewnętrznej. Usuwaj tłuste/kwaśne zabrudzenia, gdy tylko się pojawią.
- Rozmrażaj mrożoną żywność w komorze chłodziarki. W ten sposób można wykorzystać zamrożoną żywność do obniżenia temperatury w komorze i oszczędzania energii.
- W chłodziarce można przyspieszyć proces starzenia się owoców i warzyw takich jak cukinia, melon, papaja, banan, ananas itp. Dlatego nie zaleca się przechowywania ich w chłodziarce. Jednak przez pewien czas możliwe jest przyspieszenie dojrzewania zielonych owoców. Cebula, czosnek, imbir i inne warzywa korzeniowe również powinny być przechowywane w temperaturze pokojowej.
- Nieprzyjemne zapachy wewnątrz chłodziarki to znak, że coś się rozlało. Wymagane jest czyszczenie.
- Różne rodzaje żywności powinny być umieszczane w różnych miejscach w zależności od ich właściwości.

UWAGA

Należy zachować odległość większą niż 10 mm między umieszczoną żywnością a kanałem wentylacyjnym lub czujnikami, aby zapewnić efekt chłodzenia.

Przechowywanie w komorze zamrażarki

- Należy utrzymywać temperaturę zamrażarki na poziomie - 18 °C.
- 24 godziny przed włączeniem funkcji Super-Freeze; dla małych ilości żywności wystarczy 4-6 godzin.
- Gorące jedzenie musi zostać schłodzone do temperatury pokojowej przed włożeniem go do komory zamrażarki.
- Żywność pokrojona na małe porcje zamraża się szybciej i jest łatwiejsza do rozmrożenia i ugotowania. Zalecana waga każdej porcji wynosi mniej niż 2,5 kg
- Zaleca się zapakowanie żywności przed jej włożeniem do zamrażarki. Zewnętrzna strona opakowania musi być sucha, aby uniknąć sklejania się worków. Materiały opakowaniowe powinny być bezwonne, hermetyczne, nietrujące i nietoksyczne.
- Aby uniknąć upływu terminu przydatności do spożycia, należy podać na opakowaniu datę zamrożenia, termin i nazwę produktu, zgodnie z okresami przechowywania różnych produktów spożywczych.
- OSTRZEŻENIE: Kwas, zasady, sól itp. mogą spowodować erozję wewnętrznej powierzchni zamrażarki. Nie należy umieszczać żywności zawierającej te substancje (np. ryb morskich) bezpośrednio na wewnętrznej powierzchni. Słona woda w zamrażarce powinna być natychmiast oczyszczona.
- Nie należy przekraczać czasu przechowywania żywności zalecanego przez producentów. Należy wyjąć z zamrażarki tylko wymaganą ilość jedzenia.
- Należy szybko spożyć rozmrożoną żywność. Rozmrożonego jedzenia nie wolno ponownie zamrażać, jeśli nie zostanie najpierw ugotowane, w przeciwnym razie może nie nadawać się do spożycia.
- Nie wkładaj nadmiernej ilości świeżej żywności do komory zamrażarki. Patrz pojemność zamrażarki - patrz DANE TECHNICZNE lub dane na tabliczce znamionowej.
- Żywność może być przechowywana w zamrażarce w temperaturze wynoszącej co najmniej -18°C przez okres od 2 do 12 miesięcy, w zależności od jej właściwości (np. mięso: 3-12 miesięcy, warzywa: 6-12 miesięcy)
- Podczas zamrażania świeżej żywności należy unikać kontaktu z żywnością już zamrożoną lub rozmrażaną.

Przechowując komercyjnie zamrożoną żywność, należy przestrzegać następujących wytycznych:

- Zawsze stosuj się do zaleceń producenta dotyczących czasu przechowywania żywności. Nie przekraczaj tych zaleceń!
- Staraj się, aby czas od zakupu do umieszczenia w zamrażarce był jak najkrótszy, aby zachować jakość żywności.
- Kupuj mrożonki, które były przechowywane w temperaturze -18°C lub niższej.
- Unikaj kupowania żywności, która ma lód lub szron na opakowaniu - wskazuje to, że produkty mogły zostać częściowo rozmrożone i ponownie zamrożone w pewnym momencie, a wzrost temperatury wpływa na jakość żywności.

UWAGA

Należy zachować odległość większą niż 10 mm między umieszczoną żywnością a kanałem wentylacyjnym, aby zapewnić efekt chłodzenia.

Wskazówki dotyczące oszczędzania energii

- Upewnij się, że urządzenie jest właściwie wentylowane (patrz INSTALACJA).
- Nie należy instalować urządzenia w bezpośrednim świetle słonecznym lub w pobliżu źródeł ciepła (np. pieców, grzejników).
- Unikaj niepotrzebnie niskiej temperatury w urządzeniu. Zużycie energii zwiększa się wraz z ustawieniem niższej temperatury w urządzeniu.
- Funkcje takie jak POWER- FREEZE zwiększają zużycie energii.
- Przed włożeniem ciepłej żywności do urządzenia należy poczekać, aż ostygnie.
- Otwieraj drzwi możliwie rzadko i na krótko.
- Nie przepełniaj urządzenia, aby nie blokować przepływu powietrza.
- Unikaj powietrza w opakowaniu z żywnością.
- Utrzymuj w czystości uszczelki drzwi, aby zapewnić ich prawidłowe zamykanie.
- Rozmrażaj mrożoną żywność w komorze chłodziarki.
- Najbardziej energooszczędna konfiguracja wymaga, aby pojemniki i półki były umieszczone w urządzeniu jak w stanie fabrycznym, a żywność powinna być rozmieszczona w taki sposób, aby nie blokowała wylotu kanału wentylacyjnego.

Czyszczenie

1. Urządzenie należy czyścić, gdy przechowywana jest niewielka ilość żywności lub nie ma jej wcale.
2. Urządzenie powinno być czyszczone co cztery tygodnie, aby zapewnić dobrą konserwację i zapobiec nieprzyjemnym zapachom przechowywanej żywności.

OSTRZEŻENIE

- Przed czyszczeniem odłącz urządzenie od zasilania sieciowego.
- Nie czyść urządzenia za pomocą twardych szczotek, szczotek drucianych, detergentów proszkowych, benzyny, octanu amylu, acetonu i podobnych roztworów organicznych, kwasu lub roztworów alkalicznych. Do czyszczenia należy używać specjalnego detergentu do chłodziarek, aby uniknąć uszkodzenia.
- Nie używaj aerozolu ani nie przepłukuj urządzenia podczas czyszczenia.
- Nie używaj wody lub pary do czyszczenia urządzenia.
- Nie czyść zimnych szklanych półek gorącą wodą. Nagła zmiana temperatury może spowodować pęknięcie szkła.
- Nie dotykaj wnętrza komory, zwłaszcza mokrymi rękami, ponieważ mogą one przymarznąć do jej powierzchni.
- W przypadku zwiększenia temperatury sprawdzić stan zamrożonych produktów.

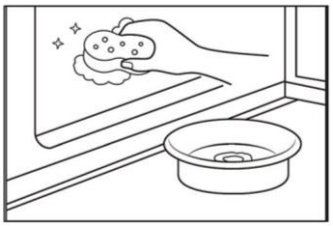

- Uszczelka drzwi powinna być zawsze utrzymywana w czystości.
- Czyść wnętrze i obudowę urządzenia gąbką zanurzoną w ciepłej wodzie i neutralnym detergentem.

1. Czyścić wnętrze i zewnętrzną część chłodziarki, w tym uszczelnienie drzwi, stojak na drzwi, szklane półki, pudełka itd., miękkim ręcznikiem lub gąbką zanurzoną w ciepłej wodzie (można dodać neutralny detergent do ciepłej wody).
2. W przypadku rozlania płynu usuń wszystkie zanieczyszczone elementy, bezpośrednio spłucz bieżącą wodą, osusz i włóż z powrotem do chłodziarki.
3. W przypadku rozlanego kremu (np. śmietany, topniejących lodów), należy wyjąć wszystkie zanieczyszczone części, włożyć je na chwilę do ciepłej wody o temperaturze ok. 40°C, następnie spłukać bieżącą wodą, osuszyć i włożyć z powrotem do chłodziarki.
4. W przypadku, gdy jakaś mała część lub element dostanie się do wnętrza chłodziarki (pomiędzy półki lub szuflady), użyć małego miękkiego pędzelka, aby go wyciągnąć. Jeśli nie udało się dotrzeć do tego elementu, prosimy o kontakt z serwisem Haier.

- Spłucz i wysusz miękką ściereczką.
- Nie należy myć żadnych części urządzenia w zmywarce do naczyń.
- Odczekaj co najmniej 5 minut przed ponownym uruchomieniem urządzenia, ponieważ częste uruchamianie może uszkodzić sprężarkę.

Rozmrażanie

Rozmrażanie komory zamrażarki przebiega automatycznie; nie jest wymagana ręczna obsługa.

Czyszczenie zbiornika na wodę

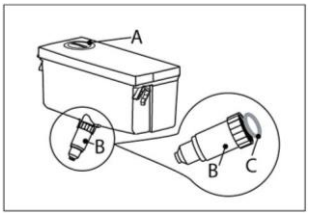

1. Wyjmij zbiornik na wodę z urządzenia.
2. Zdejmij pokrywę (A).
3. Odkręć dziobek dozownika (B).
4. Wyczyść zbiornik i dziobek dozownika ciepłą wodą i płynem do mycia naczyń. Upewnij się, że całe mydło zostało spłukane.
5. Zamontuj dziobek dozownika (B) i upewnij się, że jest mocno przykręcona do zbiornika na wodę, a biały O-ring (C) jest na swoim miejscu.

UWAGA

- Jeśli zbiornik na wodę nie jest założony prawidłowo, woda może kapać z przyłącza.
- Nie używaj nadmiernej siły przy wyjmowaniu lub zakładaniu zbiornika na wodę, aby uniknąć jego uszkodzenia.

Wymiana lampek LED

OSTRZEŻENIE!

Nie wolno samodzielnie wymieniać lampy LED, może to zrobić tylko producent lub autoryzowany serwis.

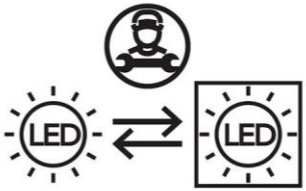

Jako źródło światła lampy wykorzystują diody LED, charakteryzujące się niskim zużyciem energii i długą żywotnością.
W przypadku wystąpienia jakichkolwiek nieprawidłowości prosimy o kontakt z działem obsługi klienta. Zob. OBSŁUGA KLIENTA.

Parametry lamp:

Komora chłodziarki: 12 V, 4 W
Komora zamrażarki: 12 V, 2W*3 W

Długotrwałe nieużywanie

Jeżeli urządzenie nie będzie używane przez dłuższy czas i nie zamierzasz włączać funkcji Holiday:

1. Usuń wszystkie artykuły spożywcze:
2. Odłącz przewód zasilający.
3. Wyczyść urządzenie zgodnie z opisem w poprzednich sekcjach:
4. Aby zapobiec powstawaniu nieprzyjemnych zapachów wewnątrz komory, należy trzymać drzwi otwarte.

UWAGA

Wyłącz urządzenie tylko wtedy, gdy jest to absolutnie konieczne.

Wiele problemów można rozwiązać samodzielnie, bez specjalistycznej wiedzy. W przypadku problemów prosimy sprawdzić wszystkie pokazane możliwości i postępować zgodnie z poniższymi instrukcjami przed skontaktowaniem się z obsługą posprzedażową. Zob. OBSŁUGA KLIENTA.



OSTRZEŻENIE

- Przed przystąpieniem do konserwacji wyłącz urządzenie i wyjmij wtyczkę z gniazdka sieciowego.
- Urządzenie elektryczne powinno być serwisowane tylko przez wykwalifikowanych ekspertów, ponieważ niewłaściwe naprawy mogą spowodować znaczne szkody.
- Jeśli kabel zasilania jest uszkodzony, musi on zostać wymieniony przez producenta, serwisanta lub inną wykwalifikowaną osobę w celu uniknięcia niebezpieczeństwa.

Problem	Potencjalna przyczyna	Możliwe rozwiązanie
Sprężarka nie działa.	• Wtyczka sieciowa nie jest podłączona do gniazdka.	• Włącz wtyczkę sieciową.
	• Urządzenie znajduje się w cyklu rozmrażania.	• Jest to normalne w przypadku automatycznego odszraniania.
Urządzenie działa często lub przez zbyt długi okres czasu.	• Temperatura wewnątrz i na zewnątrz urządzenia jest za wysoka.	• W tym przypadku to normalne, że urządzenie będzie pracować dłużej.
	• Urządzenie było odłączone od zasilania przez określony czasu.	• Całkowite schłodzenie urządzenia trwa zazwyczaj od 8 do 12 godzin.
	• Drzwi urządzenia nie są szczelnie zamknięte.	• Zamknij drzwi i upewnij się, że urządzenie jest ustawione na płaskiej powierzchni i jedzenie lub pojemniki nie blokują drzwi.
	• Drzwi były za często otwierane lub pozostawały długo otwarte.	• Nie otwieraj drzwi/szuflad zbyt często.
	• Ustawienie temperatury w komorze zamrażarki jest zbyt niskie.	• Ustaw wyższą temperaturę, aż do uzyskania zadowalającej temperatury w chłodziarce. Temperatura chodziarki ustabilizuje się po 24 godzinach.
	• Uszczelki drzwi są zabrudzone zużyte, pęknięte lub niedopasowane.	• Wyczyść uszczelki drzwi/szuflady lub wymień je z pomocą serwisu obsługi klienta.
	• Wymagany przepływ powietrza nie jest gwarantowany.	• Zapewnij odpowiednią wentylację.

ROZWIĄZYWANIE PROBLEMÓW

Problem	Potencjalna przyczyna	Możliwe rozwiązanie
Wnętrze chłodziarki jest brudne i/lub nieprzyjemnie pachnie.	• Wnętrze chłodziarki wymaga czyszczenia. • W chłodziarce przechowywana jest żywność o intensywnym zapachu.	• Wyczyść wnętrze chłodziarki. • Dokładnie owiń żywność.
Wewnątrz urządzenia nie jest wystarczająco zimno.	• Ustawiona temperatura jest za wysoka. • Do urządzenia włożono zbyt ciepłe produkty spożywcze. • W chłodziarce umieszczono zbyt dużą ilość żywności. • Żywność jest zbyt blisko siebie. • Drzwi/szuflada urządzenia nie są szczelnie zamknięte. • Drzwi/szuflad były za często otwierane lub pozostawały długo otwarte.	• Ponownie ustaw temperaturę. • Zawsze schładzaj żywność przed jej włożeniem do urządzenia. • Zawsze przechowuj małe ilości żywności. • Pozostaw przestrzeń między produktami spożywczymi, umożliwiając przepływ powietrza. • Zamknij drzwi/szufladę. • Nie otwieraj drzwi/szuflad zbyt często.
Wnętrze urządzenia jest za zimne.	• Temperatura jest za niska. • Funkcja Super-Frz/Super-Cool jest włączona lub działa zbyt długo.	• Ponownie ustaw temperaturę. • Wyłącz funkcję Super-Frz/Super-Cool.
Powstawanie wilgoci na wewnętrznych ściankach komory.	• Klimat jest zbyt ciepły i wilgotny. • Drzwi/szuflada urządzenia nie są szczelnie zamknięte. • Drzwi/szuflad były za często otwierane lub pozostawały długo otwarte. • Pojemniki na żywność lub płyny są otwarte.	• Zwiększ temperaturę. • Zamknij drzwi/szufladę. • Nie otwieraj drzwi/szuflad zbyt często. • Pozostaw gorącą żywność do ostygnięcia do temperatury pokojowej i przykryj żywność oraz płyny.
Wilgoć gromadzi się na zewnętrznej powierzchni chłodziarki lub między drzwiami a szufladą.	• Klimat jest zbyt ciepły i wilgotny. • Drzwi nie są szczelnie zamknięte. Zimne powietrze skrapla się wewnątrz urządzenia, a ciepłe powietrze na zewnątrz.	• Jest to normalne zjawisko w wilgotnym klimacie i zmieni się, gdy wilgotność spadnie. • Upewnij się, że drzwi/szuflada są szczelnie zamknięte.

Problem	Potencjalna przyczyna	Możliwe rozwiązanie
Nadmierny lód i szron w komorze zamrażarki.	• Artykuły spożywcze nie zostały odpowiednio zapakowane. • Drzwi/szuflada urządzenia nie są szczelnie zamknięte. • Drzwi/szuflad były za często otwierane lub pozostawały długo otwarte. • Uszczelki drzwi/szuflady są brudne, zużyte, pęknięte lub niedopasowane. • Coś wewnątrz uniemożliwia prawidłowe zamknięcie drzwi/szuflady.	• Zawsze właściwie pakuj artykuły spożywcze. • Zamknij drzwi/szufladę. • Nie otwieraj drzwi/szuflad zbyt często. • Wyczyść uszczelki drzwi lub wymień je na nowe. • Ponownie umieść półki, półki na drzwi lub pojemniki wewnętrzne, aby umożliwić zamknięcie drzwi/szuflady.
Boki obudowy i listwa drzwiowa nagrzewają się.		• To normalne.
Urządzenie wydaje dziwne dźwięki.	• Urządzenie nie znajduje się na wypoziomowanym podłożu. • Urządzenie dotyka jakiegoś przedmiotu.	• Wyreguluj nóżki, aby wypoziomować urządzenie. • Usuń obiekty znajdujące się w pobliżu urządzenia.
Słychać delikatny szum podobny do płynącej wody.		• To normalne.
Usłyszysz sygnał alarmowy.	• Drzwi komory chłodziarki są otwarte.	• Zamknij drzwi.
Usłyszysz słaby szum.	• Układ antykondensacyjny działa.	• Zapobiega to kondensacji i jest normalne.
Oświetlenie wnętrza lub układ chłodzenia nie działa.	• Wtyczka sieciowa nie jest podłączona do gniazdka. • Zasilanie nie jest w dobrym stanie. • Lampka LED nie działa	• Włącz wtyczkę sieciową. • Sprawdź zasilanie elektryczne w pomieszczeniu. Skontaktuj się z lokalnym dostawcą energii elektrycznej. • Wezwij serwis w celu wymiany lampki.

Aby skontaktować się z pomocą techniczną, odwiedź naszą stronę internetową: https://corporate.haier-europe.com/en/

W sekcji „Strona internetowa" wybierz markę swojego produktu i kraj. Otworzy się strona internetowa, na której znajdziesz numer telefonu i formularz do kontaktu z pomocą techniczną.

Przerwa w zasilaniu

W przypadku przerwy w dostawie prądu żywność powinna zachować bezpieczną temperaturę przez około 5 godzin.
Podczas dłuższej przerwy w dostawie prądu, zwłaszcza latem, należy stosować się do poniższych wskazówek:

- Unikaj częstego otwierania drzwi/szuflady.
- Nie wkładaj do urządzenia dodatkowej żywności podczas przerwy w dostawie prądu.
- Jeśli przerwa w dostawie prądu została zgłoszona z wyprzedzeniem i trwa dłużej niż 5 godzin, należy przygotować trochę lodu i umieścić go w pojemniku w górnej części komory chłodziarki.
- Kontrola towaru jest wymagana niezwłocznie po przerwie.
- Ponieważ temperatura w chłodziarce wzrośnie podczas przerwy w zasilaniu lub innej awarii, okres przechowywania i jadalna jakość żywności ulegną skróceniu. Każda żywność, która się rozmraża, powinna zostać spożyta lub ugotowana i ponownie zamrożona (w stosownych przypadkach) wkrótce po tym, aby zapobiec zagrożeniom dla zdrowia.

Funkcja pamięci podczas przerwy w zasilaniu

Po przywróceniu zasilania urządzenie kontynuuje ustawienia ustawione przed awarią zasilania.

Karta produktu zgodnie z rozporządzeniem (UE) 2019/2016

Marka	**Haier**
Nazwa modelu / identyfikator	HCR5818DWMX
Kategoria modelu	Chłodziarko-zamrażarka
Klasa efektywności energetycznej	D
Roczne zużycie energii (kWh/rok) (1)	236
Całkowita pojemność (L)	470
Pojemność chłodziarki (L)	297
Pojemność zamrażarki (L)	173
Oznakowanie gwiazdkami	****
System bez szronu	Tak
Wydajność zamrażania (kg/24h)	14
Klasa klimatyczna (2)	SN, N, ST, T
Klasa emisji hałasu i emisja hałasu akustycznego w powietrzu (dB(A) re 1 pW)	B(35)
Czas wzrostu temperatury (h)	10
Rodzaj konstrukcji	wolnostojąca

DANE TECHNICZNE

Objaśnienie:

(1) Na podstawie wyników 24-godzinnych testów zgodności ze standardami. Rzeczywiste zużycie energii zależy od sposobu użytkowania i lokalizacji urządzenia.

(2) Specyfikacje klas klimatycznych:
Klasa klimatyczna SN: To urządzenie jest przeznaczone do użytku w temperaturze otoczenia od +10°C do +32°C.
Klasa klimatyczna N: To urządzenie jest przeznaczone do użytku w temperaturze otoczenia od +16°C do +32°C.
Klasa klimatyczna ST: To urządzenie jest przeznaczone do użytku w temperaturze otoczenia od +16°C do +38°C.
Klasa klimatyczna T: To urządzenie jest przeznaczone do użytku w temperaturze otoczenia od +16°C do +43°C.

Dodatkowe dane techniczne

Napięcie / Częstotliwość	220 V 50/ Hz
Natężenie wejściowe (A)	1,5
Bezpiecznik główny (A)	16
Chłodziwo	R600a
Wymiary (wys. × szer. × gł. w mm)	1850 × 830 × 594

Zalecamy kontakt z Działem Obsługi Klienta firmy Haier i stosowanie oryginalnych części zamiennych. W przypadku nieprawidłowego działania urządzenia należy najpierw zapoznać się z sekcją „Rozwiązywanie problemów".

Jeżeli problem nadal występuje, skontaktuj się z lokalnym przedstawicielem,

z Europejskim Centrum Obsługi Klienta (numery telefonów znajdziesz poniżej) lub odwiedź stronę www.haier.com i przejdź do sekcji „Obsługa klienta", aby przesłać zgłoszenie serwisowe lub uzyskać dostęp do sekcji często zadawanych pytań.

Kontaktując się z serwisem posprzedażowym, prosimy o podanie następujących danych (znajdujących się na etykiecie znamionowej):

Model _____

Nr seryjny _____

Proszę również sprawdzić kartę gwarancyjną dołączoną do produktu (w przypadku reklamacji).

Europejskie Centrum Obsługi Klienta		
Kraj*	Numer telefonu	Koszty
Haier Italy (IT)	199 100912	
Haier Spain (ES)	902 509 123	
Haier Germany (DE)	0180 5 39 39 99	• Opłata za połączenie z telefonu stacjonarnego: 14 centów/min • Opłata za połączenie z telefonu komórkowego: do 42 centów/min
Haier Austria (AT)	0820 001 205	• Opłata za połączenie z telefonu stacjonarnego: 14,53 centów/min • Opłaty za pozostałe linie: do 20 centów/min
Haier United Kingdom (UK)	0333 003 8122	
Haier France (FR)	0980 406 409	

OBSŁUGA KLIENTA

Warunki gwarancji

Numery innych krajów można znaleźć na stronie www.haier.com

Haier Europe Trading Ltd., oddział w Wielkiej Brytanii

Adres: Westgate House, Westgate, Ealing, London W5 1YY

Okres gwarancji na urządzenie chłodnicze:

Minimalna gwarancja wynosi:

- Kraje UE: 2 lata
- Turcja: 3 lata
- Wielka Brytania: 1 rok
- Rosja: 1 rok
- Szwecja: 3 lata
- Serbia: 2 lata
- Norwegia: 5 lat
- Maroko: 1 rok
- Algieria 6 miesięcy
- Tunezja: Brak obowiązkowych ustawowych wymogów gwarancyjnych

Czas dostawy części zamiennych

(Licząc od daty wprowadzenia na rynek ostatniego egzemplarza tego modelu):

- Główne elementy elektroniczne (termostat/czujnik temperatury/płytka drukowana/oświetlenie): ≥ 7 lat
- Części konstrukcyjne mechaniczne (klamki/zawiasy/półki/szuflady): ≥ 7 lat
- Elementy uszczelniające (uszczelki drzwi): ≥ 10 lat

Więcej informacji o produkcie znajdziesz na stronie https://eprel.ec.europa.eu/ lub zeskanuj kod QR znajdujący się na etykiecie energetycznej urządzenia.

Haier



Manual do Utilizador

Frigorífico-Congelador

HCR5818DWMX

PT

ÍNDICE

INFORMAÇÕES DE SEGURANÇA

Antes da primeira utilização 5
Aviso relativo à instalação 5
Advertência sobre a utilização diária 5
Advertência sobre a utilização diária 6
Manutenção/Limpeza 7
Informações sobre gases refrigerantes 7

INSTALAÇÃO

Antes da instalação 8
Nivelamento e alinhamento das portas 9
Ligar a alimentação 11
Mover o aparelho para um novo local 11

FUNCIONAMENTO

Antes da utilização 12
Descrição do produto 13
Painel de Controlo 14
Ajuste e remoção de peças 18

FUNÇÃO SMART

hOn-App Connect 21

ARMAZENAMENTO ECONÓMICO DE ENERGIA

Sugestões para armazenamento no frigorífico 22
Dicas para poupança de energia 25

MANUTENÇÃO

Limpeza 26
Descongelação 26
Limpeza do depósito de água 27
Substituir as lâmpadas LED 28

RESOLUÇÃO DE PROBLEMAS

Problema, Causa possível, Solução possível 29

DADOS TÉCNICOS

Dados Técnicos 33

ASSISTÊNCIA AO CLIENTE

Assistência ao Cliente 35

Obrigado por comprar um produto Haier.

Por favor, leia atentamente este manual antes de utilizar o aparelho. O manual contém informações importantes para o ajudar a obter um desempenho ideal e a garantir uma instalação, utilização e manutenção seguras e adequadas.

Guarde este manual num local de fácil acesso para consulta futura sobre o funcionamento seguro e correto do frigorífico.

Se vender, doar ou deixar o frigorífico para trás aquando da mudança, este manual deve ser entregue ao novo proprietário, para garantir que este se familiariza com as funcionalidades do aparelho e com as advertências de segurança.

Utilização prevista

- Este aparelho destina-se a arrefecer e congelar alimentos. Foi concebido exclusivamente para utilização em aplicações domésticas e similares, como:
  - áreas de cozinha para o pessoal em lojas, escritórios e outros ambientes de trabalho:
  - quintas e por clientes em hotéis, motéis e outros ambientes de tipo residencial:
  - ambientes tipo alojamento e pequeno-almoço.
  - aplicações de catering e idênticas não comerciais.
- Não se destina a utilização comercial ou industrial. Não são permitidas alterações ou modificações no aparelho. Uma utilização indevida pode causar riscos e perda de reivindicações de garantia.

Normas e diretivas CE ou UKCA

Este produto cumpre os requisitos de todas as diretivas UE aplicáveis com as normas harmonizadas correspondentes e normas UK, que permitem a marcação CE ou UKCA.

Acessórios

Verifique os acessórios e a literatura de acordo com esta lista:



Etiqueta energética



Cartão de garantia



Manual do utilizador

ADVERTÊNCIA - Informação importante de segurança

NOTA - Informações gerais e dicas

Informação ambiental

Eliminação



Ajude a proteger o ambiente e a saúde humana. Coloque a embalagem em recipientes adequados para reciclagem. Ajude a reciclar resíduos de aparelhos elétricos e eletrónicos.

Não elimine os aparelhos identificados com este símbolo com o lixo doméstico. Entregue o produto na sua unidade de reciclagem local ou entre em contacto com seu gabinete municipal.

ADVERTÊNCIA: Risco de incêndio / Material inflamável



O símbolo indica que existe um risco de incêndio, uma vez que são utilizados materiais inflamáveis. Tenha cuidado para evitar provocar um incêndio acendendo material inflamável.

ADVERTÊNCIA!

RISCO DE LESÃO OU SUFOCAÇÃO!

Os refrigerantes e os gases devem ser manuseados por pessoal qualificado. Certifique-se de que os circuitos/tubos de refrigerante não apresentam danos antes de proceder à sua eliminação adequada. Desligue o aparelho da rede elétrica. Corte o cabo de alimentação e elimine-o de forma adequada. Retire todos os tabuleiros e gavetas. Retire ou desative os fechos e as vedações da porta para evitar que crianças ou animais de estimação fiquem presos no interior do aparelho.

Antes de utilizar o produto pela primeira vez, leia atentamente todas as instruções de segurança!



ADVERTÊNCIA!

Antes da primeira utilização

- Verifique se o aparelho apresenta algum dano causado pelo transporte.
- Retire e elimine adequadamente todos os materiais de embalagem, mantendo-os fora do alcance das crianças.
- Deixe o aparelho na posição vertical durante, pelo menos, 2 horas antes da instalação, para estabilizar o circuito de refrigerante.
- Levante e transporte sempre o aparelho com duas ou mais pessoas (devido ao seu peso, nunca o manuseie sozinho).

Aviso relativo à instalação

- Coloque o aparelho num local bem ventilado, mantendo uma distância mínima de 10 cm em todos os lados e na parte superior.
- Evite locais húmidos ou áreas propensas a salpicos de água. Se ocorrer derrame de água, limpe imediatamente com um pano seco e macio.
- Não instale sob luz solar direta nem perto de fontes de calor (por exemplo, fogões, radiadores).
- Certifique-se de que o local escolhido corresponde às dimensões e à finalidade do aparelho e coloque-o numa superfície nivelada.
- Mantenha desobstruídas as aberturas de ventilação do aparelho e dos armários circundantes.
- Verifique se a alimentação elétrica corresponde às especificações indicadas na etiqueta de características técnicas. Em caso negativo, consulte um eletricista qualificado.
- Este frigorífico funciona com 220-240 VCA/50 Hz. Flutuações anormais de tensão podem impedir o arranque, danificar o termóstato/compressor ou causar ruído durante o funcionamento. Se necessário, instale um regulador automático de tensão.
- Não utilize adaptadores com várias tomadas nem cabos de extensão.
- Evite colocar tomadas portáteis ou fontes de alimentação atrás do aparelho.
- Evite que o cabo de alimentação fique entalado pelo frigorífico. Nunca pise no cabo.
- Utilize uma tomada com ligação à terra dedicada e de fácil acesso (o aparelho deve estar ligado à terra).
- **Apenas para o Reino Unido:** O cabo de alimentação do aparelho está equipado com uma ficha de 3 cabos (terra) que se encaixa numa tomada standard de 3 cabos (ligada à terra). Nunca corte ou desmonte o terceiro pino (terra). Após a instalação do aparelho, a tomada deve ficar acessível.
- Não danifique o circuito do refrigerante.

Advertência sobre a utilização diária

- Este aparelho pode ser utilizado por crianças de idade igual ou superior a 8 anos e por pessoas com capacidades físicas, sensoriais ou mentais reduzidas ou falta de experiência e conhecimento, desde que lhes tenha sido fornecida supervisão ou instruções relativas a utilização segura e compreensão dos perigos envolvidos.

ADVERTÊNCIA!

Advertência sobre a utilização diária

- As crianças com idades entre os 3 e os 8 anos só estão autorizadas a colocar e a tirar produtos alimentares. É proibido limpar ou instalar componentes de refrigeração.
- As crianças com menos de 3 anos devem ser vigiadas constantemente quando estiverem perto do aparelho.
- Não permita que crianças brinquem com o aparelho.
- Se houver uma fuga de gás refrigerante ou de outros gases inflamáveis nas proximidades do aparelho, feche imediatamente a válvula de abastecimento de gás, abra portas e janelas para ventilar o local e não desligue a ficha do frigorífico nem de outros aparelhos elétricos.
- Utilize o aparelho numa faixa de temperatura ambiente compreendida entre 10 °C e 43 °C. A utilização prolongada fora deste intervalo pode causar avarias.
- Não coloque objetos instáveis (por exemplo, objetos pesados, recipientes cheios de água) em cima do frigorífico, para evitar riscos de queda ou riscos elétricos decorrentes do contacto com a água.
- Evite puxar com força as prateleiras das portas, pois isso pode provocar o desalinhamento das portas, o desprendimento dos suportes para garrafas ou o tombamento do aparelho.
- Abra e feche as portas utilizando apenas os puxadores. Mantenha as mãos afastadas dos espaços estreitos entre as portas e o armário para evitar lesões por esmagamento. Certifique-se de que não há crianças na trajetória de movimento da porta antes de utilizar.
- É estritamente proibido armazenar ou utilizar materiais inflamáveis, explosivos ou corrosivos no interior ou nas proximidades do frigorífico.
- Este é um eletrodoméstico. Não armazene artigos que exijam um controlo rigoroso da temperatura (por exemplo, medicamentos, culturas bacterianas, produtos químicos).
- Nunca congele líquidos engarrafados ou enlatados no congelador (exceto álcool de alta concentração). As bebidas gaseificadas podem explodir quando congeladas.
- Evite definir uma temperatura demasiado baixa no compartimento do frigorífico, uma vez que o modo "Max Cool" pode provocar temperaturas abaixo de zero. Cuidado: Os recipientes de vidro podem partir-se a baixas temperaturas.
- Use luvas isolantes ao manusear itens congelados. Nunca toque com as mãos nuas. Não consuma guloseimas congeladas (por exemplo, gelados de gelo) imediatamente após as retirar, para evitar queimaduras por frio ou queimaduras de baixa temperatura.
- Medidas de emergência em caso de queimaduras por frio: Lave imediatamente a área afetada com água fria corrente. Não retire a pele congelada à força.
- Nunca toque nas paredes interiores do congelador com as mãos desprotegidas (especialmente quando estiverem molhadas) para evitar que a pele congele.
- Verifique o estado dos alimentos caso ocorra aquecimento no congelador.
- Desligue da tomada antes de cortes de energia ou de proceder à limpeza. Aguarde mais de 7 minutos antes de reiniciar para evitar danos no compressor causados por ciclos frequentes.

ADVERTÊNCIA!

Advertência sobre a utilização diária

- Não utilize aparelhos elétricos nos compartimentos de arrumação (exceto os modelos recomendados pelo fabricante).

Manutenção/Limpeza

- As crianças que realizam tarefas de limpeza devem ser supervisionadas por adultos em todo o momento.
- Desligue a alimentação antes de qualquer manutenção. Aguarde mais de 5 minutos antes de reiniciar para evitar danos no compressor. Ao desligar, segure no corpo da ficha; não puxe pelo cabo de alimentação.
- Produtos de limpeza proibidos: Escovas de cerdas duras / lã de aço / Produtos de limpeza abrasivos / Gasolina, diluente para verniz, acetona ou outros solventes orgânicos / Soluções ácidas/alcalinas. Recomendado: Utilize produtos de limpeza específicos para frigoríficos para evitar danos.
- Não raspe o gelo com objetos afiados.
- Nunca utilize descongeladores em spray, aquecedores elétricos (por exemplo, aquecedores portáteis, secadores de cabelo), aparelhos a vapor ou outras fontes de calor para descongelar ou limpar, uma vez que isso pode causar deformação do plástico.
- Não utilize dispositivos mecânicos ou outros meios para acelerar o processo de descongelação, exceto os recomendados pelo fabricante.
- Caso o cabo de alimentação estiver danificado deve ser substituído pelo fabricante ou o seu agente de serviço ou pessoas qualificadas similares para evitar os perigos.
- É proibido aos utilizadores tentarem efetuar reparações, desmontagens ou modificações. Contacte o nosso serviço pós-venda oficial para quaisquer necessidades de manutenção.
- Remoção de pó na parte traseira: Remova o pó da parte traseira do aparelho pelo menos uma vez por ano, para evitar riscos de incêndio e um aumento do consumo de energia.
- Não pulverize ou molhe o aparelho durante a limpeza. É estritamente proibida a utilização de jatos de água ou de limpeza a vapor.
- Nunca limpe as prateleiras de vidro do compartimento do frigorífico com água quente. Mudanças bruscas de temperatura podem provocar a quebra do vidro.

Informações sobre gases refrigerantes

- Este aparelho utiliza um refrigerante inflamável, o isobutano (R600a). Certifique-se de que o circuito de refrigeração não fica danificado durante o transporte ou instalação. A fuga de refrigerante pode causar irritação nos olhos ou combustão. Em caso de fuga: Remova imediatamente quaisquer chamas abertas; ventile bem a divisão; não desligue este aparelho nem outros dispositivos elétricos que se encontrem na divisão; e contacte o serviço de assistência ao cliente para obter instruções sobre como proceder.
- Se o refrigerante entrar em contacto com os olhos, lave-os continuamente com água corrente em abundância durante, pelo menos, 15 minutos. Procure imediatamente um especialista em oftalmologia.

Antes da instalação

ADVERTÊNCIA!

- O aparelho é pesado. Deve ser manuseado sempre por, pelo menos, duas pessoas.
- Mantenha todos os materiais de embalagem fora do alcance das crianças e elimine-os de forma ecológica.
- Retire o aparelho da embalagem.
- Remova todos os materiais de embalagem.

Condições ambientais

A temperatura ambiente deve estar sempre entre 10 °C e 43 °C, uma vez que pode influenciar a temperatura no interior do aparelho e o seu consumo de energia. Não instale o aparelho perto de outros aparelhos emissores de calor (fornos, frigoríficos) sem isolamento.

Recomendação de espaço

Espaço recomendado quando a porta está aberta (Fig 1.2.3.)

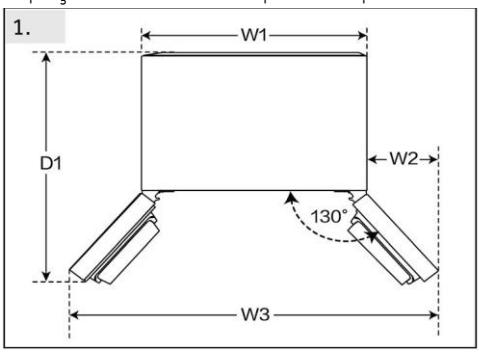

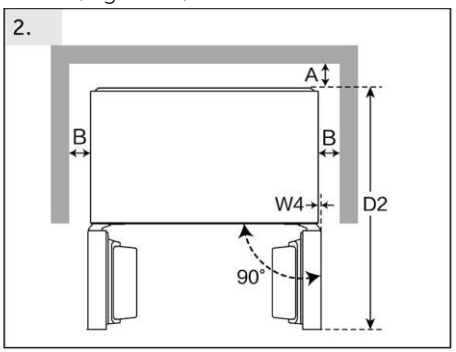

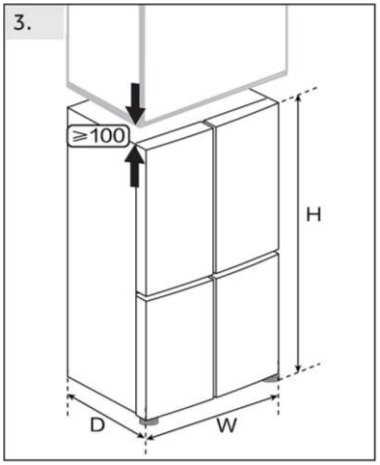

(Unidade: mm)	Modelo #	
Largura	W1	830
	W2	142,5
	W3	1115
	W4	0,5
	W	830
Profundidade	D1	920
	D2	976
	D	594
Distância até à parede traseira	A	6
Distância às paredes laterais	B	4
Altura total	H	1850

Nivelamento e alinhamento das portas

Para obter uma ventilação suficiente do aparelho por motivos de segurança, deve observar-se a informação das secções de ventilação transversal necessárias.

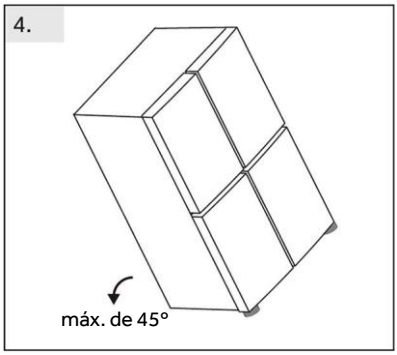

Alinhar o aparelho (Fig.4.5.6.)

O aparelho deve ser colocado sobre uma superfície plana e sólida.

4. Incline o frigorífico ligeiramente para trás.

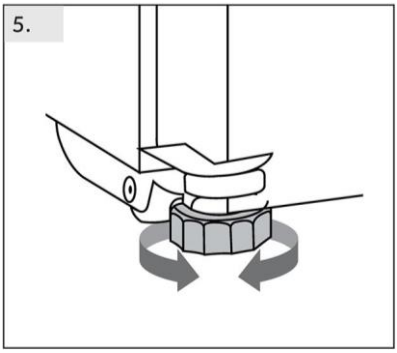

5. Ajuste os pés para a altura desejada.

Certifique-se de que a distância à parede do lado da dobradiça é de, pelo menos, 100 mm para que a porta se abra corretamente.

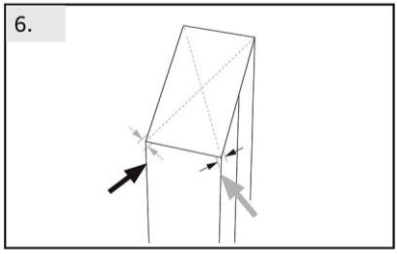

6. A estabilidade pode ser verificada empurrando alternadamente as diagonais.

Uma ligeira oscilação deve ser a mesma em ambas as direções. Caso contrário, a estrutura pode empenar; a consequência pode ser fugas dos vedantes da porta. Uma leve inclinação para a traseira facilita o fecho das portas.

AVISO

Para um aparelho independente: este frigorífico não se destina a ser utilizado como eletrodoméstico de encastrar.

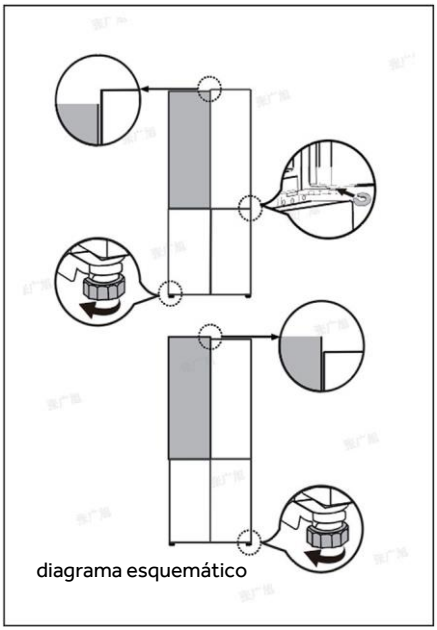
diagrama esquemático

Ajuste fino das portas

Se as portas não estiverem no mesmo nível, esta discrepância pode ser solucionada da seguinte forma:

Utilização de espaçadores

- Abra a porta superior e levante-a.
- Prenda cuidadosamente o espaçador (incluído no saco de acessórios) no anel de plástico branco da dobradiça do meio à mão ou usando ferramentas, como alicates. Não arranque nem amolgue a porta.

Utilizando o pé ajustável

Rode o pé ajustável de acordo com a direção da seta para subir ou descer o pé.

AVISO

Durante a utilização futura do frigorífico, poderá ocorrer um desalinhamento da porta devido ao peso dos alimentos armazenados. Se isso acontecer, ajuste as portas seguindo os métodos descritos acima.

CUIDADO!

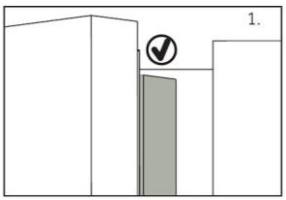

Ao fechar a porta, a tira vertical da porta esquerda deve ser dobrada para dentro (1).

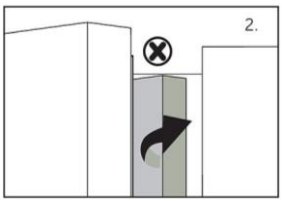

Se tentar fechar a porta esquerda e a tira vertical da porta não estiver dobrada (2), dobre-a primeiro, caso contrário, a tira da porta irá bater no eixo de fixação ou na porta direita. Isto pode danificar a tira da porta ou provocar uma fuga.

Há um piso de aquecimento dentro da estrutura. A temperatura da superfície subirá um pouco, o que é normal e não afetará a função do aparelho.

Ligar a alimentação

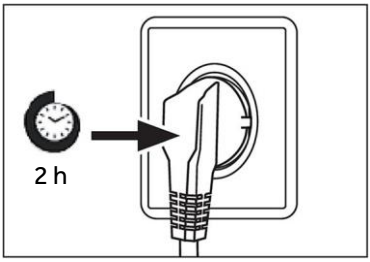

Tempo de espera

O óleo de lubrificação sem manutenção está localizado na cápsula do compressor. Este óleo pode atravessar o sistema de tubagem fechada durante o transporte inclinado. Antes de ligar o aparelho à rede elétrica, tem de esperar pelo menos 2 horas para que o óleo volte à cápsula.

Ligação à rede elétrica

Antes de cada ligação, verifique e certifique-se de que:

- As especificações da fonte de alimentação, da tomada e do fusível correspondem aos requisitos indicados na placa de identificação do produto.
- A tomada está devidamente ligada à terra e não são utilizadas extensões elétricas com várias tomadas nem cabos de extensão.
- A ficha e a tomada são totalmente compatíveis e têm especificações compatíveis.
- Por favor, ligue a ficha de alimentação diretamente a uma tomada elétrica doméstica devidamente instalada.

ADVERTÊNCIA!

Para evitar riscos, um cabo de alimentação danificado deve ser substituído pela assistência ao cliente (ver cartão de garantia).

Mover o aparelho para um novo local

1. Remova todos os alimentos e desligue o aparelho.
2. Fixe as prateleiras e outras peças móveis no frigorífico e no congelador com fita adesiva.
3. Não incline o frigorífico mais de 45° para evitar danificar o sistema de refrigeração.

ADVERTÊNCIA!

- Não levante o aparelho pelas suas pegas.
- Nunca coloque o aparelho na horizontal no chão.

Antes da utilização

- Retire todas as embalagens, especialmente a espuma EPS branca em ambos os lados da conduta de refrigeração e mantenha-as fora do alcance das crianças.
- Limpe o interior e o exterior do aparelho com água e um detergente suave antes de colocar qualquer alimento no seu interior.
- Pré-arrefeça os compartimentos em definições elevadas antes de carregar com alimentos. A função Power-Freeze ajuda a arrefecer rapidamente os compartimentos.
- A temperatura do frigorífico e a temperatura do congelador são automaticamente definidas para 4°C e -18 °C, respetivamente. Estas são as definições recomendadas. Se desejar, pode alterar estas temperaturas manualmente. Ver AJUSTAR A TEMPERATURA.

Botões do sensor

Os botões no painel de controlo são teclas de sensor que respondem logo quando tocadas levemente com o dedo.

AVISO

O aparelho está pré-ajustado para a temperatura recomendada de 4°C (Frigorífico) e -18°C (Congelador). Em condições ambientais normais, não precisa de definir uma temperatura.

Quando o aparelho é ligado após a desconexão da fonte de alimentação principal, pode levar até 12 horas para que as temperaturas corretas sejam alcançadas.

Esvazie o aparelho antes de desligar. Para desligar o aparelho, puxe o cabo de alimentação para fora da tomada de alimentação.

Descrição do produto

AVISO

Devido a alterações técnicas e a modelos diferentes, algumas das ilustrações neste manual podem ser diferentes do seu modelo.

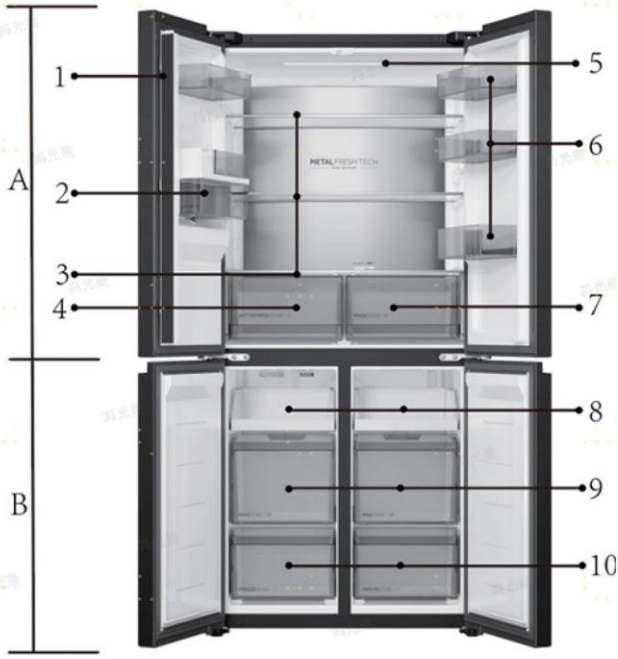

A: Compartimento do frigorífico
1 Tira da porta
2 Depósito de água
3 Prateleiras de vidro
4 Activefresh zone
5 Lâmpada de teto
6 Porta-garrafas
7 My zone

B: Compartimento do congelador
8 Bandeja do congelador
9 Gavetas superiores do congelador
10 Gavetas inferiores do congelador

Painel de Controlo

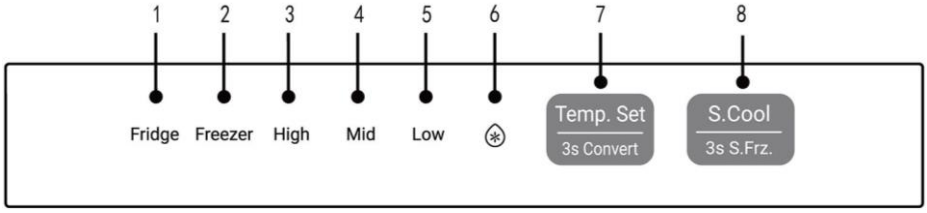

Indicadores:

1 Indicação da temperatura do frigorífico
2 Indicação da temperatura do congelador
3 Visor de alta temperatura
4 Visor de temperatura média
5 Visor de baixa temperatura
6 Visor Super Cool

Teclas:

7 Botão de ajuste da temperatura de refrigeração e congelação
8 Botão Super Cool e Super Freeze

Ajustar a temperatura do frigorífico



Mantenha premido o botão [Definir Temp.] durante 3 segundos, selecione [Frigorífico] para entrar no modo de ajuste da temperatura de Refrigeração e, em seguida, clique no botão [Definir Temp.] e o sistema de refrigeração irá alternar sequencialmente entre as definições High (Alta), Mid (Média) e Low (Baixa).

AVISO

Não é possível ajustar a temperatura de refrigeração no estado [Quick Cooling].

Ajustar a temperatura do congelador

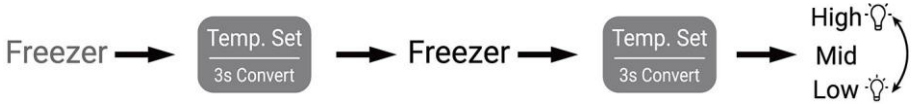

Mantenha premido o botão [Definir Temp.] durante 3 segundos, selecione [Congelador] para aceder ao modo de ajuste da temperatura de Congelação e, em seguida, clique no botão [Definir Temp.] e o sistema de congelação irá alternar sequencialmente entre as definições High (Alta), Mid (Média) e Low (Baixa).

AVISO

No estado [Quick Freeze], não é possível ajustar a temperatura de congelação.

Função Super-Cool



- Clique no ícone da função [S.Cool]; o ícone "❄" acende-se e o frigorífico entra automaticamente no modo Super Cool;
- Após a função Super-Cool ser ligada, o frigorífico desliga automaticamente a função quando atinge a condição definida. Se quiser desligar manualmente, pode premir o botão Super-Cool para o desligar.

Função Super-Frz



Função Super-Frz

- Mantenha premido o botão [3s S.Frz.] durante 3 segundos; os ícones, do painel do visor, Freezer, High, Mid e Low acendem-se e o frigorífico entra no modo de Super-freezing.
- Após a função Super-Freeze estar ligada, o frigorífico desliga automaticamente a função quando atinge a condição definida. Se quiser desligar manualmente, pode manter premido o botão "Super-Frz." durante 3 segundos para o desligar.

AVISO

- A função Super-Freeze foi concebida para manter o valor nutricional dos alimentos congelados, pois congela os alimentos no mais curto espaço de tempo. Neste momento, a velocidade de congelação do congelador é melhorada, os alimentos podem ser congelados rapidamente, a nutrição dos alimentos é efetivamente mantida, e o armazenamento torna-se bastante conveniente.
- Se precisar de congelar uma grande quantidade de alimentos de uma vez, recomenda-se definir a função Super Freeze atempadamente 24 horas antes da utilização do compartimento do congelador.

Encher do depósito de água

ADVERTÊNCIA!

encher apenas com água potável.

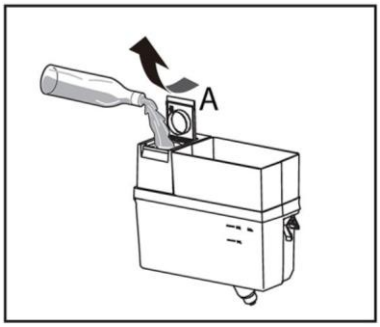

1. Certifique-se de que o depósito de água está devidamente cheio.
2. Rode e levante a tampa quadrada (A) e encha o depósito de água com água potável fresca.
3. Encha água apenas até a marca (2.0 l) uma vez que pode transbordar quando se abre e fecha a porta.
4. Feche a tampa quadrada (A) até encaixar no lugar com um "click".

AVISO

Antes de voltar a encher, eliminar a água residual e limpar o depósito
Quando não precisar de água durante um período prolongado, esvazie o depósito de água e insira o depósito limpo
A tampa no depósito de água é também utilizada para economizar energia. Se não quiser obter água do dispensador de água por um longo período, coloque a tampa no mesmo para melhor isolamento e economia de energia.

Obter água do dispensador

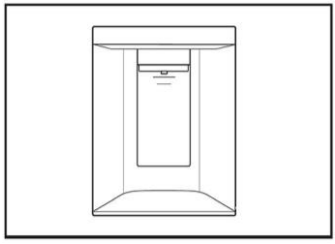

1. Coloque um copo debaixo da saída de água
2. Empurre a alavanca dispensadora de água suavemente. Certifique-se de que o copo está alinhado com o dispensador para evitar que a água salpique
3. A água na bandeja (B) deve ser removida a tempo, pois pode transbordar quando a porta se abre e fecha.

Ajuste e remoção de peças

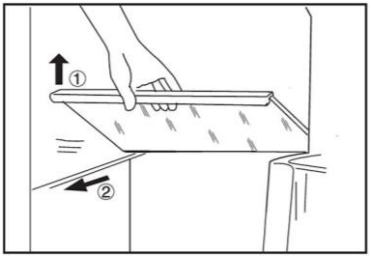

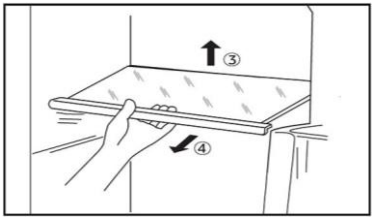

Prateleiras

1. A altura das prateleiras pode ser ajustada para se adaptar às suas necessidades de armazenamento.
2. Para recolocar a prateleira superior e intermédia, remova-a primeiro levantando a sua extremidade dianteira ① e puxando-a para fora ②.
3. Para transferir a prateleira inferior, remova-a primeiro levantando a sua extremidade traseira ① e puxando-a para fora ②.
4. Para a reinstalar, coloque-a sobre as patilhas dos dois lados e empurre-a para a posição mais para trás até que a parte traseira da prateleira fique fixa no interior das ranhuras nos lados

AVISO

Certifique-se de que todas as extremidades de uma prateleira estão niveladas.

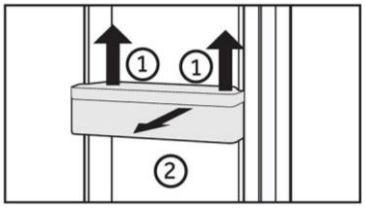

Prateleira da porta

1. A prateleira da porta pode ser removida para limpeza:
2. Coloque as mãos de cada lado da prateleira da porta, levante-a para cima ① e puxe-a para fora ②.
3. Para inserir a prateleira da porta, deve executar os passos acima na ordem inversa.

AVISO

Quando o aparelho é ligado, pode demorar até 12 horas para atingir as temperaturas corretas.

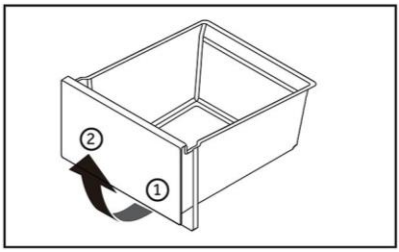

Gaveta

Para remover a gaveta, puxe até à extensão máxima ①, levante e remova ②.

Para inserir a gaveta, os passos acima são executados em ordem inversa.

A luz

A luz interior LED acende-se quando a porta é aberta. O desempenho das luzes não é afetado por nenhuma das outras definições de aparelhos.

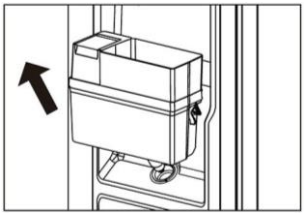

Desmontagem do conjunto do depósito de água

Puxe o depósito de água para fora numa direção geral para o canto superior esquerdo (na direção indicada pela seta).

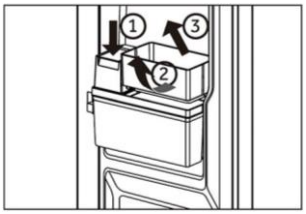

Desmontagem da prateleira da porta do depósito de água.

Pressione a tampa da chaleira ①, levante a base da grelha da porta para dentro ②, puxe a borda exterior da base da prateleira da porta para fora e, em seguida, puxe tudo para fora ③.

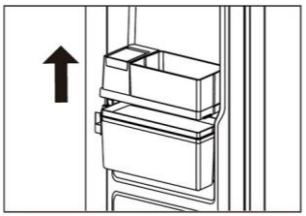

Desmontagem da tampa do depósito de água

Levantar a tampa do bico e a base da prateleira da porta para cima (na direção indicada pela seta)

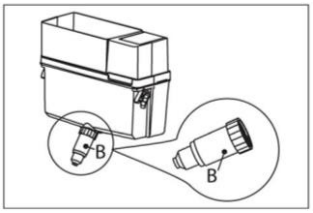

Depósito de água

1. Depósito de água amovível
O depósito de água pode ser removido e reinstalado para limpeza da mesma forma que as prateleiras da porta

2. Insira o depósito de água
Coloque o depósito de água na posição em que a saída de água (B) se encaixa na abertura da porta. Certifique-se de que o depósito de água está bloqueado.

hOn-App Connect



Função Wi-Fi

1. Siga as instruções da aplicação para configurar o Wi-Fi.
2. Logo que o Wi-Fi esteja configurado e a conexão estabelecida, o ícone Wi-Fi "I" fica aceso e fixo.
3. Se o Wi-Fi já estiver configurado, será reconectado automaticamente de acordo com as informações de configuração se se ligar o Wi-Fi.

AVISO

- Para desligar o Wi-Fi, prima o botão Wi-Fi "K7" e o ícone Wi-Fi "I" desliga-se.
- Para ativar o Wi-Fi e iniciar a configuração, prima o botão Wi-Fi "K7" e o ícone Wi-Fi "I" começa a piscar lentamente. Se quiser configurar a função Wi-Fi, prima o botão "K7" durante 3 segundos, o ícone Wi-Fi pisca rapidamente e entra no modo de configuração. Se quiser desligar a função Wi-Fi, prima uma vez o botão "K7". Os passos acima são repetidos.
- Se o produto estiver configurado e a função Wi-Fi tiver sido desligada, o frigorífico não entrará no modo de configuração assim que for novamente conectado à energia elétrica.
- Este produto não se destina a utilização comercial.
- A potência máxima de saída RF: 2,4 GHz Wi-Fi: 16 dBm;
- Bluetooth® Low Energy: 5 dBm; Tecnologia sem fios Bluetooth® (BR/EDR): 10 dBm.
- Intervalo de frequência de funcionamento: 2400-2483.5 MHz.
- A marca nominativa e os logótipos Bluetooth® são marcas registadas propriedade da Bluetooth SIG, Inc., e qualquer utilização dessas marcas pela Candy Hoover Group SRL é feita ao abrigo de uma licença. Outras marcas registadas e nomes comerciais são propriedade dos seus respetivos titulares.

Sugestões para armazenamento no frigorífico

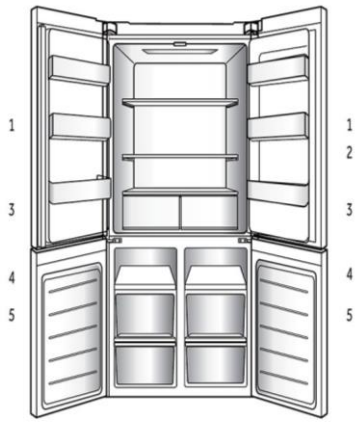

1. Armazena pequenas embalagens de alimentos refrigerados, bebidas e recipientes de molhos. Alimentos em conserva, alimentos enlatados, etc.
2. Armazena alimentos refrigerados e frescos.
   - Armazena os alimentos com maior teor de humidade na parte da frente da prateleira.
   - O número real de prateleiras varia de modelo para modelo.
3. Gaveta MY ZONE: Fruta, legumes, salada, etc.
4. Serve para armazenar alimentos congelados, como carne, peixe e gelados.
5. Permite armazenar alimentos congelados durante mais tempo.

Gaveta MY ZONE

Adequado para armazenar alimentos frescos, com um espaço relativamente independente que mantém a temperatura e a humidade adequadas, adequado para produtos aquáticos frescos, carne e outros ingredientes

Espaço independente, adequado para armazenar bebidas refrigeradas, etc.

Zona de controlo de temperatura independente, adequada para armazenar legumes e frutas frescos

AVISO

Função especial da zona de temperatura variável, em que a temperatura é afetada pelo número de aberturas e fechos da porta, a quantidade de alimentos e a temperatura do comportamento do congelador e outros fatores, flutua ligeiramente.

Quando optar por utilizar a função de alimentos frescos, para manter os seus ingredientes em condições ótimas de conservação.

Para armazenamento, recomenda-se definir o nível de temperatura do compartimento do frigorífico para o nível [Elevado].

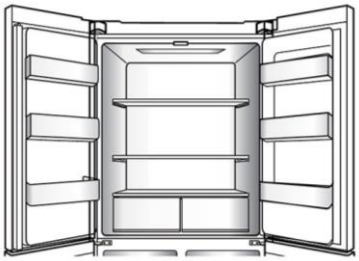

Fluxo de ar múltiplo

- O frigorífico está equipado com um sistema de fluxo de ar múltiplo que oferece fluxos de ar frio em cada nível de prateleira. Isso ajuda a manter uma temperatura uniforme para garantir que a sua comida é mantida mais fresca durante mais tempo.

Armazenamento no frigorífico

- Mantenha a temperatura do frigorífico inferior a 5°C.
- Os alimentos quentes devem ser arrefecidos até à temperatura ambiente antes de serem armazenados no aparelho.
- Os alimentos armazenados no frigorífico devem ser lavados e secos antes de serem armazenados.
- Os alimentos a armazenar devem estar devidamente selados para evitar alterações no aroma ou no sabor.
- Não guarde quantidades excessivas de alimentos. Deixe espaços entre os alimentos para permitir que o ar circule à sua volta, de modo a garantir um arrefecimento melhor e mais uniforme.
- Os alimentos consumidos diariamente devem ser guardados na frente da prateleira.
- Deixe um espaço entre os alimentos e as paredes internas, permitindo que o ar flua. Em especial, não armazene alimentos contra a parede traseira: os alimentos podem congelar contra a parede traseira. Evite o contacto direto dos alimentos (especialmente os alimentos oleosos ou ácidos) com o revestimento interno, pois o óleo/ácido pode erodir o revestimento interno. Limpe a sujidade oleosa/ácida sempre que for encontrada.
- Descongele alimentos congelados no frigorífico. Desta forma, pode usar a comida congelada para diminuir a temperatura no compartimento e economizar energia.
- O processo de envelhecimento da fruta e dos legumes, como curgetes, melões, papaia, bananas, abacaxi, etc. pode ser acelerado no frigorífico. Portanto, não é aconselhável armazená-los no frigorífico. No entanto, o amadurecimento de frutas muito verdes pode ser promovido durante um determinado período. Cebolas, alho, gengibre e outros legumes radiculares também devem ser armazenados à temperatura ambiente.
- Odores desagradáveis dentro do frigorífico são um sinal de que algo foi derramado. É necessário limpar.
- Diferentes alimentos devem ser colocados em diferentes áreas, de acordo com as suas propriedades.

AVISO

Mantenha uma distância superior a 10 mm entre os alimentos colocados e a conduta de ar ou sensores, para garantir o efeito de arrefecimento.

Armazenamento no compartimento do congelador

- Mantenha a temperatura do congelador a -18°C.
- Ligue a função Super-Freeze 24 horas antes de congelar alimentos frescos; para pequenas quantidades de alimentos 4-6 horas são suficientes.
- Os alimentos quentes devem ser arrefecidos até à temperatura ambiente antes de serem armazenados no congelador.
- Alimentos cortados em pequenas porções irão congelar mais depressa e serão mais fáceis de descongelar e cozinhar. O peso recomendado para cada porção é inferior a 2,5 kg.
- É melhor embalar os alimentos antes de os colocar no congelador. O exterior da embalagem deve estar seco para evitar que os sacos colem. Os materiais de embalagem devem estar isentos de odores, serem herméticos, não serem venenosos nem tóxicos.
- Para evitar a expiração dos períodos de conservação, tome nota da data de congelamento, do prazo e o nome dos alimentos na embalagem, de acordo com os períodos de armazenamento dos diferentes alimentos.
- **ADVERTÊNCIA:** Ácido, alcalino e sal, etc. podem erodir a superfície interna do congelador. Não coloque alimentos com estas substâncias (p.ex. peixe diretamente do mar) diretamente na superfície interna. A água salgada no congelador deve ser limpa imediatamente.
- Não exceda o tempo de armazenamento de alimentos recomendado pelos fabricantes. Retire apenas a quantidade necessária de alimentos do congelador.
- Consuma os alimentos descongelados rapidamente. Os alimentos descongelados não podem voltar a ser congelados; caso contrário, podem não ser seguros para consumo.
- Não coloque quantidades excessivas de alimentos frescos no congelador. Consulte a capacidade de congelação do congelador - Ver DADOS TÉCNICOS ou dados na placa do tipo.
- Os alimentos podem ser armazenados no congelador a uma temperatura mínima de -18°C durante 2 a 12 meses, dependendo das suas propriedades (por exemplo, carne: 3-12 meses, legumes: 6-12 meses)
- Ao congelar alimentos frescos, evite o contacto com alimentos já congelados ou em processo de descongelação.

Ao armazenar alimentos congelados comercialmente, siga estas diretrizes:

- Siga sempre as diretrizes dos fabricantes quanto ao período de tempo durante o qual deve conservar os alimentos. Não exceda estas diretrizes!
- Tente manter o tempo entre a compra e o armazenamento o mais curto possível para preservar a qualidade dos alimentos.
- Compre alimentos congelados que tenham sido armazenados a uma temperatura igual ou inferior a -18 °C.
- Evite comprar alimentos com gelo ou gelo na embalagem - Isto indica que os produtos podem ter sido parcialmente descongelados e congelados em algum momento - a temperatura afeta a qualidade dos alimentos.

AVISO

Mantenha uma distância superior a 10 mm entre os alimentos colocados e o tubo de ar para assegurar o efeito de arrefecimento.

Dicas para poupança de energia

- Certifique-se de que o aparelho está devidamente ventilado (ver INSTALAÇÃO).
- Não instale o aparelho sob luz solar direta ou na proximidade de fontes de calor (por exemplo, fogões, aquecedores).
- Evite temperaturas desnecessariamente baixas no aparelho. O consumo de energia aumenta quanto menor for a temperatura do aparelho.
- Funções como POWER-FREEZE consomem mais energia.
- Deixe os alimentos arrefecer antes de os colocar no aparelho.
- Abra a porta do aparelho o mínimo e tão brevemente quanto possível.
- Não encha demasiado o aparelho para evitar obstruir o fluxo de ar.
- Evite ar dentro das embalagens de alimentos.
- Mantenha os vedantes da porta limpos para que a porta feche sempre corretamente.
- Descongele alimentos congelados no frigorífico.
- A configuração mais economizadora de energia requer que o aparelho mantenha as gavetas, caixa de comida e prateleiras em condições de frescura de fábrica, e os alimentos devem ser colocados tanto quanto possível, sem bloquear a saída de ar da conduta.

Limpeza

1. Limpe o aparelho quando apenas tiver armazenado pouca ou nenhuma comida.
2. O aparelho deve ser limpo a cada quatro semanas para uma boa manutenção e para evitar maus odores de alimentos armazenados.

ADVERTÊNCIA

- Desligue o aparelho da rede elétrica antes de limpar.
- Não limpe o aparelho com escovas duras, escovas de arame, detergente em pó, gasolina, acetato de amilo, acetona e soluções orgânicas semelhantes, soluções ácidas ou alcalinas. Limpe com detergente especial do frigorífico para evitar danos.
- Não pulverize ou lave o aparelho durante a limpeza.
- Não use spray de água ou vapor para limpar o aparelho.
- Não lave prateleiras de vidro frias com água quente. A mudança súbita de temperatura pode fazer com que o vidro se quebre.
- Não toque na superfície interna do compartimento do congelador, especialmente com as mãos molhadas, pois as mãos podem congelar na superfície.
- No caso de aquecimento, verificar a condição das mercadorias congeladas.

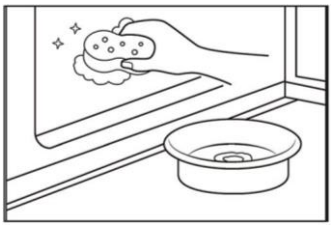

- Mantenha a junta de vedação da porta sempre limpa.
- Limpe o interior e a caixa do aparelho com uma esponja molhada em água morna e detergente neutro.

1. Esfregue o interior e o exterior do frigorífico, incluindo junta do vedante da porta, prateleira da porta, prateleiras de vidro, caixas e assim por diante, com uma toalha macia ou esponja embebida em água morna (pode adicionar-se detergente neutro).
2. Se houver líquido derramado, remova todas as partes contaminadas, lave-as diretamente com água corrente, seque e coloque novamente no frigorífico.
3. Se houver derramamento de produtos cremosos (como natas, gelado derretido), remova todas as peças contaminadas, coloque-as em água morna a cerca de 40 °C durante algum tempo, passe por água corrente, seque e volte a colocar no frigorífico.
4. Caso alguma peça ou componente pequeno entre no interior do frigorífico (entre as prateleiras ou gavetas), use uma pequena escova macia para a liberar. Se não conseguir alcançar a peça, entre em contato com a assistência da Haier.

- Enxaguar e secar com um pano macio.
- Não limpe nenhuma das peças do aparelho numa máquina de lavar loiça.
- Deixe passar pelo menos 5 minutos antes de voltar a ligar o aparelho pois o arranque frequente pode danificar o compressor.

Descongelação

O descongelação do congelador é feito automaticamente; sem necessidade de operação manual.

Limpeza do depósito de água

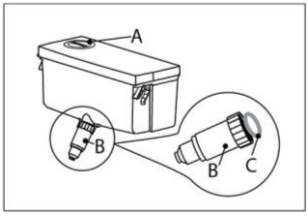

1. Retire o depósito de água do aparelho.
2. Retire a tampa (A).
3. Desenrosque o bico do dispensador (B).
4. Limpe o depósito e o bico do dispensador com água morna e detergente da loiça líquido. Certifique-se de que todo sabão é enxaguado.
5. Monte o bico do dispensador (B) e tenha cuidado para que fique firmemente enroscado no depósito de água e que o anel branco (C) esteja em posição.

AVISO

- Se o depósito de água não estiver devidamente inserido, pode pingar água da ligação.
- Não use força excessiva quando remover ou instalar o depósito de água, para evitar danificar o depósito.

Substituir as lâmpadas LED

ADVERTÊNCIA!

Não substitua a luz LED sozinho, esta apenas deve ser substituída pelo fabricante ou por um agente de serviço autorizado.

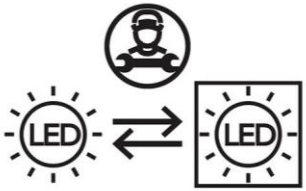

A lâmpada é do tipo LED com um baixo consumo de energia e longa vida útil.
Se houver alguma anomalia, entre em contacto com a assistência ao cliente. Consulte a ASSISTÊNCIA AO CLIENTE.

Parâmetros das lâmpadas:

Compartimento do frigorífico: 12 V, 4 W
Compartimento do congelador: 12 V, 2W*3 W

Não utilização prolongada

Se o aparelho não for utilizado durante um período prolongado e não pretender ativar a Função Holiday do frigorífico:

1. Remova todos os alimentos:
2. Desligue o cabo de alimentação:
3. Limpe o aparelho conforme descrito nas secções anteriores:
4. Mantenha as portas abertas para evitar a formação de odores no interior do compartimento.

AVISO

Desligue o aparelho apenas se estritamente necessário.

Muitos problemas que ocorrem podem ser resolvidos por si mesmo sem experiência específica. Em caso de problema, por favor verifique todas as possibilidades apresentadas e siga as instruções abaixo antes de contactar um serviço pós-venda. Consulte a ASSISTÊNCIA AO CLIENTE.

ADVERTÊNCIA

- Antes da manutenção, desative o aparelho e desligue a ficha da tomada.
- Os equipamentos elétricos devem ser reparados apenas por eletricistas qualificados, uma vez que reparações inadequadas podem causar danos consequenciais consideráveis.
- Se o cabo de alimentação estiver danificado, este apenas pode ser substituído pela assistência ao cliente, pelo agente de serviço ou por pessoas igualmente qualificadas de forma a evitar o perigo.

Problema	Causa possível	Possível solução
O compressor não funciona.	• A ficha de alimentação não está ligada na tomada de alimentação.	• Ligue a ficha de alimentação.
	• O aparelho está no ciclo de descongelação.	• Isto é normal para uma descongelação automática.
O aparelho funciona frequentemente ou funciona por um período de tempo demasiado longo.	• A temperatura interior ou exterior é muito alta.	• Neste caso, é normal que o aparelho funcione mais tempo.
	• O aparelho foi desligado da alimentação por um período de tempo.	• Normalmente, demora 8 a 12 horas até o aparelho arrefecer completamente.
	• Uma porta do aparelho não está bem fechada.	• Feche a porta/gaveta e certifique-se de que o aparelho está localizado num piso plano e de que não existe qualquer alimento ou recipiente a obstruir a porta.
	• A porta foi aberta com muita frequência ou por muito tempo.	• Não abra a porta/gaveta com muita frequência.
	• A regulação da temperatura para o congelador é muito baixa.	• Defina uma temperatura mais elevada até obter uma temperatura satisfatória do frigorífico. Demora 24 horas até a temperatura do frigorífico se tornar estável.
	• A junta de vedação da porta está suja, gasta, partida ou desalinhada.	• Limpe a junta de vedação da porta/gaveta ou peça à assistência ao cliente que a substitua.
	• A circulação de ar necessária não é garantida.	• Assegure uma ventilação adequada.

RESOLUÇÃO DE PROBLEMAS

Problema	Causa possível	Possível solução
O interior do frigorífico está sujo e/ou com cheiro.	• O interior do frigorífico precisa de ser limpo. • Alimentos com forte odor estão armazenados no frigorífico.	• Limpe o interior do frigorífico. • Embrulhe os alimentos completamente.
Não está frio o suficiente dentro do aparelho.	• A temperatura definida é demasiado alta. • Foram guardados alimentos demasiado quentes. • Foram armazenados demasiados alimentos de uma vez. • Os produtos estão demasiado próximos uns dos outros. • Uma porta/gaveta do aparelho não está bem fechada. • A porta / gaveta foi aberta com muita frequência ou durante muito tempo.	• Repor a temperatura. • Arrefeça os alimentos antes de os guardar. • Guarde sempre pequenas quantidades de alimentos. • Deixe um intervalo entre os vários alimentos permitindo o fluxo de ar. • Feche a porta / gaveta. • Não abra a porta/gaveta com muita frequência.
Está demasiado frio no interior do aparelho.	• A temperatura está definida para demasiado baixa. • A função Super-Frz/Super-Cool está ativada ou está a funcionar há demasiado tempo.	• Repor a temperatura. • Desligue a função Super-Frz Super-Cool.
Formação de humidade no interior do compartimento do frigorífico.	• O clima é demasiado quente e demasiado húmido. • Uma porta/gaveta do aparelho não está bem fechada. • A porta / gaveta foi aberta com muita frequência ou durante muito tempo. • Recipientes para alimentos ou líquidos foram deixados abertos.	• Aumente a temperatura. • Feche a porta / gaveta. • Não abra a porta/gaveta com muita frequência. • Deixe os alimentos quentes arrefecerem até à temperatura ambiente e cubra os alimentos e líquidos.
A humidade acumula-se nos frigoríficos fora da superfície ou entre as portas/porta e gaveta.	• O clima é demasiado quente e demasiado húmido. • A porta não está totalmente fechada. O ar frio no aparelho e o ar quente no exterior condensam.	• Isso é normal num clima húmido e mudará quando a humidade diminuir. • Certifique-se de que a porta/gaveta está bem fechada.

Problema	Causa possível	Possível solução
Gelo forte e geada no compartimento do congelador.	• Os alimentos não foram devidamente embalados. • Uma porta/gaveta do aparelho não está bem fechada. • A porta / gaveta foi aberta com muita frequência ou durante muito tempo. • A junta de vedação da porta/gaveta está suja, gasta, fissurada ou não é adequada. • Algo no interior está a impedir que a porta/ gaveta feche corretamente.	• Embale sempre bem os alimentos. • Feche a porta / gaveta. • Não abra a porta/gaveta com muita frequência. • Limpe a junta de vedação da porta/gaveta ou substitua por novas. • Reposicione as prateleiras, prateleiras das portas ou recipientes internos para permitir que a porta/gaveta feche.
Os lados do armário e a tira da porta ficam quentes.		• Isto é normal.
O aparelho faz ruídos fora do normal.	• O aparelho não está colocado sobre um piso nivelado. • O aparelho toca em algum objeto em seu redor.	• Ajuste os pés para nivelar o aparelho. • Remova objetos em redor do aparelho.
Deve ouvir-se um som leve semelhante ao de água a correr.		• Isto é normal.
Irá ouvir um sinal sonoro de alarme.	• A porta do frigorífico está aberta.	• Feche a porta.
Irá ouvir um som abafado.	• O sistema anti condensação está a funcionar.	• Isto impede a condensação e é normal.
O sistema de iluminação interior ou de arrefecimento não funciona.	• A ficha de alimentação não está ligada na tomada de alimentação. • A fonte de alimentação não está intacta. • A lâmpada LED está avariada.	• Ligue a ficha de alimentação. • Verifique a alimentação elétrica da divisão. Ligue para a companhia de eletricidade local. • Por favor, ligue para a assistência para substituir a lâmpada.

Para contactar a assistência técnica, consulte o nosso website:
https://corporate.haier-europe.com/en/

Na seção "website", escolha a marca do seu produto e o seu país. Será redirecionado para o website específico onde pode encontrar o número de telefone e o formulário para contactar a assistência técnica.

Falha de energia

Em caso de falha de energia, os alimentos permanecem arrefecidos de forma segura durante cerca de 5 horas.
Siga estas dicas durante uma falha de energia prolongada, especialmente no verão:

- Abra a porta/gaveta o mínimo de vezes possível.
- Não coloque mais alimentos no aparelho durante uma falha de energia.
- Se for dada uma notificação prévia de interrupção da energia e a duração da interrupção for superior a 5 horas, faça algum gelo e coloque-o num recipiente na parte superior do compartimento do frigorífico.
- É necessária uma inspeção dos alimentos imediatamente após a interrupção.
- Como a temperatura no frigorífico irá subir durante uma interrupção da energia ou outra falha, o período de armazenamento e a qualidade dos alimentos serão reduzidos. Qualquer alimento que descongele deve ser consumido, cozido e novamente congelado (se for caso disso) imediatamente, a fim de evitar riscos para a saúde.

Função de memória durante a falha de energia

Depois de restabelecida a energia elétrica, o aparelho continua com as configurações definidas antes da falha de energia.

Ficha de produto de acordo com o regulamento (UE) 2019/2016

Marca	Haier
Nome do modelo / identificador	HCR5818DWMX
Categoria do modelo	Frigorífico-congelador
Classe de eficiência energética	D
Consumo anual de energia (kWh/a) (1)	236
Volume total (L)	470
Volume do frigorífico (L)	297
Volume do congelador (L)	173
Classificação em estrelas	****
Sistema Frost-free	Sim
Capacidade de congelação (kg/24h)	14
Classe climática (2)	SN, N, ST, T
Classe de emissão de ruído e emissões de ruído aéreo (dB(A) re 1 pW)	B(35)
Tempo de subida da temperatura (h)	10
Tipo de aparelho	instalação independente

DADOS TÉCNICOS

Explicações:

(1) Com base nos resultados dos testes de conformidade com as normas de 24 horas. O consumo real de energia depende dos hábitos de utilização e da localização do aparelho.

(2) Especificações da Classe Climática:
Classificação climática SN: Este aparelho destina-se a ser utilizado a uma temperatura ambiente compreendida entre + 10 °C e + 32 °C
Classificação climática N: Este aparelho destina-se a ser utilizado a uma temperatura ambiente compreendida entre +16 °C e +32 °C
Classificação climática ST: Este aparelho destina-se a ser utilizado a uma temperatura ambiente compreendida entre +16 °C e +38 °C
Classificação climática T: Este aparelho destina-se a ser utilizado a uma temperatura ambiente compreendida entre +16 °C e + 43 °C

Dados técnicos adicionais

Tensão/Frequência	220 V / 50 Hz
Corrente de entrada (A)	1,5
Fusível principal (A)	16
Fluido refrigerante	R600a
Dimensões (A×L×P em mm)	1850×830×594

Recomendamos que contacte o Serviço de Assistência ao Cliente da Haier e que utilize peças sobressalentes originais. Se o aparelho apresentar algum problema de funcionamento, consulte primeiro a secção "Resolução de problemas".

Se o problema persistir, contacte o seu revendedor local.

O Centro de Atendimento Europeu (veja os números de telefone abaixo) ou visite www.haier.com e aceda à secção "Serviço de Apoio" para enviar um pedido de assistência ou consulte as perguntas frequentes.

Ao contactar o serviço pós-venda, por favor forneça os seguintes dados (que se encontram na etiqueta de classificação)

Modelo _____

N.º de série _____

Por favor, consulte também o cartão de garantia que acompanha o produto (se necessitar de apresentar uma reclamação ao abrigo da garantia).

Centro de Assistência Europeu		
País*	Número de telefone	Custos
Haier Italy (IT)	199 100912	
Haier Spain (ES)	902 509 123	
Haier Germany (DE)	0180 5 39 39 99	• Tarifa de telefone fixo: 14 ct/min • Tarifa de telemóvel: até 42 ct/min
Haier Austria (AT)	0820 001 205	• Tarifa de telefone fixo: 14,53 ct/min • Todas as outras tarifas de linha: até 20 ct/min
Haier United Kingdom (UK)	0333 003 8122	
Haier France (FR)	0980 406 409	

ASSISTÊNCIA AO CLIENTE

Condições de Garantia

Para outros países/regiões, consulte: www.haier.com

Haier Europe Trading Ltd., Sucursal no Reino Unido

Endereço: Westgate House, Westgate, Ealing, Londres W5 1YY

Duração da garantia do aparelho de refrigeração:

A garantia mínima é:

- Países da UE: 2 anos
- Turquia: 3 anos
- Reino Unido: 1 ano
- Rússia: 1 ano
- Suécia: 3 anos
- Sérvia: 2 anos
- Noruega: 5 anos
- Marrocos: 1 ano
- Argélia: 6 meses
- Tunísia: Não existem requisitos legais obrigatórios para garantia

Duração do fornecimento de peças de reposição

(A partir da data em que a última unidade deste modelo for colocada no mercado):

- Componentes eletrónicos essenciais (termóstato/sensor de temperatura/placa de circuito/iluminação): ≥ 7 anos
- Peças estruturais mecânicas (puxadores de portas/dobradiças/prateleiras/gavetas): ≥ 7 anos
- Componentes de vedação (juntas das portas): ≥ 10 anos

Para obter mais informações sobre o produto, visite https://eprel.ec.europa.eu/ ou digitalize o código QR que se encontra na etiqueta energética do aparelho.

Haier



Manualul de utilizare

Combină frigorifică

HCR5818DWMX

RO

CUPRINS

INFORMAȚII DE SIGURANȚĂ

Înainte de prima utilizare 5
Avertisment cu privire la instalare 5
Avertisment privind utilizarea zilnică 5
Avertisment privind utilizarea zilnică 6
Întreținere/Curățare 7
Informații privind gazul refrigerant 7

INSTALARE

Înainte de instalare 8
Reglarea nivelului și alinierea ușilor 9
Pornirea alimentării cu energie electrică 11
Mutarea aparatului în vederea relocării 11

FUNCȚIONARE

Înainte de utilizare 12
Descrierea produsului 13
Panou de comenzi 14
Reglarea și demontarea pieselor 18

FUNCȚIA SMART

Conectare în hOn-App 21

DEPOZITARE CU ECONOMISIRE DE ENERGIE

Sfaturi privind depozitarea în frigider 22
Sfaturi de economisire a energiei 25

ÎNTREȚINEREA

Curățare 26
Decongelarea 26
Curățarea rezervorului de apă 27
Înlocuirea becului LED 28

DEPANAREA

Problemă, cauză posibilă, soluție posibilă 29

DATE TEHNICE

Date tehnice 33

SERVICIUL PENTRU CLIENȚI

Serviciul pentru clienți 35

Vă mulțumim că ați achiziționat un produs Haier.

Vă rugăm să citiți cu atenție acest manual înainte de utilizare. Manualul conține informații importante care vă vor ajuta să obțineți performanțe optime și să asigurați instalarea, utilizarea și întreținerea în condiții de siguranță și în mod corespunzător.

Păstrați acest manual într-un loc ușor accesibil, pentru a-l putea consulta oricând în ceea ce privește utilizarea corectă și în condiții de siguranță a frigiderului.

Dacă vindeți, donați sau renunțați la frigider în urma unei mutări, acest manual trebuie predat noului proprietar pentru a se asigura că acesta cunoaște caracteristicile aparatului și avertismentele de siguranță.

Utilizarea prevăzută

- Acest aparat este proiectat pentru răcirea și congelarea alimentelor. A fost proiectat exclusiv pentru utilizarea în gospodărie și în scopuri similare, cum ar fi:
  - în zona de bucătărie pentru personalul din magazine, în birouri sau alte medii de lucru;
  - ferme și clienții din hoteluri, moteluri și alte tipuri de medii rezidențiale;
  - medii de tip pensiuni;
  - aplicații de catering și alte aplicații non-retail similare.
- Nu este destinat utilizării comerciale sau industriale. Nu este permisă aducerea schimbărilor sau modificărilor dispozitivului. Utilizarea necorespunzătoare poate duce la apariția pericolelor și la pierderea garanției.

Standarde și directive CE sau UKCA

Acest produs îndeplinește cerințele tuturor directivelor UE aplicabile cu standardele armonizate corespunzătoare și standardele din Regatul Unit, prevăzute pentru marcajul CE sau UKCA.

Accesorii

Verificați accesoriile și documentația în conformitate cu această listă:



Eticheta de energie



Fișa de garanție



Manual de utilizare

AVERTISMENT - Informații importante legate de siguranță

OBSERVAȚIE - Informații și sfaturi generale

Informații legate de mediu

Eliminare



Ajutați la protejarea mediului și a sănătății omului. Puneți ambalajul în containerele corespunzătoare în vederea reciclării. Ajutați la reciclarea deșeurilor de aparate electrice și electronice.

Nu aruncați electronicele marcate cu acest simbol în același loc cu deșeurile menajere. Returnați produsul la centrul local de reciclare sau contactați agenția municipală.

AVERTISMENT: Risc de incendiu / Materiale inflamabile



Simbolul indică riscul de incendiu, deoarece se utilizează materiale inflamabile. Evitați cu atenție provocarea unui incendiu cauzat de materialele inflamabile.

AVERTISMENT!

RISC DE VĂTĂMARE SAU SUFOCARE!

Agenții frigorifici și gazele trebuie manipulate de personal calificat. Asigurați-vă că circuitele/conductele de agent frigorific nu prezintă deteriorări înainte de eliminarea corespunzătoare a acestora. Deconectați aparatul de la rețeaua electrică. Tăiați cablul de alimentare și aruncați-l în mod corespunzător. Scoateți toate tăvile și sertarele. Îndepărtați sau dezactivați încuietorile și garniturile ușii pentru a preveni blocarea copiilor sau a animalelor de companie în interiorul aparatului.

Înainte de prima utilizare, vă rugăm să citiți cu atenție toate instrucțiunile de siguranță!



AVERTISMENT!

Înainte de prima utilizare

- Verificați aparatul pentru a vedea dacă prezintă vreo deteriorare cauzată de transport.
- Îndepărtați și eliminați în mod corespunzător toate ambalajele, ținându-le la distanță de copii.
- Lăsați aparatul în poziție verticală timp de cel puțin 2 ore înainte de instalare, pentru a stabiliza circuitul agentului frigorific.
- Ridicați și mutați întotdeauna aparatul cu ajutorul a două sau mai multe persoane (din cauza greutății sale, nu îl manipulați niciodată singur).

Avertisment cu privire la instalare

- Așezați aparatul într-un spațiu bine aerisit, lăsând un spațiu liber de cel puțin 10 cm pe toate laturile și deasupra acestuia.
- Evitați locurile umede sau zonele expuse la stropi de apă. În cazul în care se varsă apă, ștergeți imediat cu o cârpă uscată și moale.
- Nu instalați produsul în lumina directă a soarelui sau în apropierea surselor de căldură (de exemplu, sobe, radiatoare).
- Asigurați-vă că locul ales corespunde dimensiunilor și destinației aparatului și așezați-l pe o suprafață plană.
- Asigurați-vă că orificiile pentru ventilația aparatului și dulapurilor din jur nu sunt blocate.
- Asigurați-vă că sursa de alimentare electrică corespunde specificațiilor de pe eticheta tehnică. Dacă nu, consultați un electrician calificat.
- Acest frigider funcționează la 220-240 V c.a./50 Hz. Fluctuațiile anormale de tensiune pot împiedica pornirea, pot deteriora termostatul sau compresorul sau pot genera zgomot în timpul funcționării. Instalați un dispozitiv de reglare automată a tensiunii, dacă este necesar.
- Nu folosiți adaptoare cu mai multe ștecăre sau prelungitoare.
- Evitați să plasați prize portabile sau surse de alimentare în spatele aparatului.
- Aveți grijă să nu se prindă cablul de alimentare între frigider și alte obiecte. Nu călcați niciodată pe cablu.
- Folosiți o priză dedicată, ușor accesibilă și cu împământare (aparatul trebuie să fie împământat).
- **Doar pentru Regatul Unit:** Cablul de alimentare al dispozitivului este prevăzut cu ștecăr cu 3 pini (împământare) care se potrivește cu o priză standard cu 3 găuri (împământată). Nu demontați și nu tăiați niciodată cel de-al treilea pin (împământarea). După instalarea dispozitivului, ștecărul ar trebui să fie accesibil.
- Nu deteriorați circuitul frigorific.

Avertisment privind utilizarea zilnică

- Acest aparat poate fi utilizat de copii cu vârsta de cel puțin 8 ani, precum și de persoane cu capacități fizice, senzoriale sau mentale reduse sau care nu dispun de experiență și cunoștințe suficiente, cu condiția ca acestea să fie supravegheate sau să fi primit instrucțiuni privind utilizarea în condiții de siguranță și să înțeleagă riscurile implicate.

AVERTISMENT!

Avertisment privind utilizarea zilnică

- Copiii cu vârste cuprinse între 3 și 8 ani au voie doar să încarce și să descarce produse alimentare. Este interzisă curățarea sau instalarea componentelor sistemelor de refrigerare.
- Copiii cu vârsta sub 3 ani trebuie supravegheați permanent atunci când se află în apropierea aparatului.
- Nu lăsați copiii să se joace cu aparatul.
- În cazul în care se produce o scurgere de agent frigorific sau de alte gaze inflamabile în apropierea aparatului, închideți imediat robinetul de alimentare cu gaz, deschideți ușile și ferestrele pentru aerisire și nu deconectați frigiderul sau alte aparate electrice de la priză.
- Utilizați aparatul la o temperatură ambiantă cuprinsă între 10°C și 43°C. Utilizarea prelungită în afara acestui interval poate duce la funcționarea defectuoasă a aparatului.
- Nu așezați obiecte instabile (de exemplu, obiecte grele, recipiente umplute cu apă) pe frigider, pentru a preveni riscul de cădere sau riscurile electrice cauzate de contactul cu apa.
- Evitați să trageți cu forță de rafturile ușii, deoarece acest lucru poate duce la dezaxarea ușii, la desprinderea suportului pentru sticle sau la răsturnarea aparatului.
- Deschideți/închideți ușile folosind exclusiv mânerele. Nu introduceți mâinile în spațiile înguste dintre uși și dulap, pentru a preveni rănile prin prindere. Asigurați-vă că nu se află copiii în calea mișcării ușii înainte de punerea în funcțiune.
- Se interzice strict depozitarea sau utilizarea substanțelor inflamabile, explozive sau corozive în interiorul frigiderului sau în apropierea acestuia.
- Acesta este un aparat electrocasnic. Nu depozitați produse care necesită un control strict al temperaturii (de exemplu, medicamente, culturi bacteriene, substanțe chimice).
- Nu înghețați niciodată lichidele îmbuteliate sau conservate în congelator (cu excepția alcoolului cu concentrație ridicată). Băuturile carbogazoase pot exploda atunci când sunt congelate.
- Evitați să setați temperatura compartimentului frigorific la un nivel prea scăzut, deoarece modul „Max Cool" poate determina scăderea temperaturii sub punctul de îngheț. Atenție: Recipientele din sticlă se pot sparge la temperaturi scăzute.
- Purtați mănuși izolate termic atunci când manipulați produse congelate. Nu le atingeți niciodată cu mâinile goale. Nu consumați gustări congelate (de exemplu, înghețate pe băț) imediat după ce le-ați scos din congelator, pentru a preveni degerăturile sau arsurile provocate de temperaturile scăzute.
- Măsuri de urgență în caz de degerături: Clătiți imediat zona afectată sub jet de apă rece de la robinet. Nu îndepărtați cu forța pielea înghețată.
- Nu atingeți niciodată pereții interiori ai congelatorului cu mâinile goale (mai ales când sunt ude), pentru a evita înghețarea pielii.
- Verificați starea alimentelor în cazul în care a avut loc încălzirea congelatorului.
- Scoateți aparatul din priză înainte de întreruperile de curent sau înainte de curățare. Așteptați peste 7 minute înainte de repornire, pentru a preveni deteriorarea compresorului cauzată de ciclurile frecvente de funcționare.

AVERTISMENT!

Avertisment privind utilizarea zilnică

- Nu folosiți aparate electrice în compartimentele de depozitare (cu excepția modelelor recomandate de producător).

Întreținere/Curățare

- Copiii care efectuează operațiuni de curățare trebuie să fie supravegheați în permanență de adulți.
- Înainte de orice operațiune de întreținere, deconectați alimentarea cu curent electric. Așteptați mai mult de 5 minute înainte de repornire, pentru a evita deteriorarea compresorului. Când deconectați aparatul, țineți de corpul prizei, nu trageți de cablul de alimentare.
- Produse de curățare interzise: Perii cu peri rigizi / burete de sârmă / Produse de curățare abrazive / Benzină, diluant pentru lac, acetonă sau alți solvenți organici / Soluții acide/alcaline. Se recomandă: Folosiți produse de curățare speciale pentru frigidere, pentru a preveni deteriorarea acestora.
- Nu răzuiți gheața cu obiecte ascuțite.
- Nu folosiți niciodată spray-uri de dezghețare, dispozitive electrice de încălzit (de exemplu, radiatoare, uscătoare de păr), aparate cu abur sau alte surse de căldură pentru dezghețare/curățare, deoarece acest lucru poate provoca deformarea plasticului.
- Nu utilizați dispozitive mecanice sau alte mijloace de a accelera procesul de decongelare, cu excepția celor recomandate de producător.
- În cazul în care cablul de alimentare este deteriorat, acesta trebuie înlocuit de către producător, agentul său de service sau personal cu calificări similare pentru a evita orice pericol.
- Utilizatorilor le este interzis să încerce să repare, să demonteze sau să modifice produsul. Pentru orice necesități de întreținere, contactați serviciul nostru oficial de asistență post-vânzare.
- Îndepărtarea prafului din spate: Îndepărtați praful de pe partea din spate a aparatului cel puțin o dată pe an, pentru a preveni riscul de incendiu și creșterea consumului de energie.
- Nu pulverizați și nu clătiți aparatul în timpul curățării. Este strict interzisă utilizarea jeturilor de apă sau a curățării cu aburi.
- Nu curățați niciodată rafturile de sticlă din compartimentul frigiderului cu apă fierbinte. Schimbările bruște de temperatură pot provoca spargerea sticlei.

Informații privind gazul refrigerant

- Acest aparat utilizează un agent frigorific inflamabil, izobutanul (R600a). Asigurați-vă că circuitul frigorific nu este deteriorat în timpul transportării sau instalării. Scurgerile de agent frigorific pot provoca iritații oculare sau incendii. În caz de scurgeri: Îndepărtați imediat orice flacără deschisă; aerisiți bine încăperea; nu deconectați acest aparat sau alte dispozitive electrice din încăpere; și contactați serviciul de asistență pentru clienți pentru intervenție.
- În cazul în care agentul frigorific intră în contact cu ochii, clătiți-i continuu cu apă curentă din abundență timp de cel puțin 15 minute. Solicitați imediat asistență oftalmologică de specialitate.

Înainte de instalare

AVERTISMENT!

- Aparatul este greu. Manevrați-l întotdeauna cu cel puțin două persoane.
- Țineți toate materialele de ambalare la distanță de copii și eliminați-le într-un mod ecologic.
- Scoateți aparatul din ambalaj.
- Îndepărtați toate materialele de ambalare.

Condiții ambientale

Temperatura camerei trebuie să fie cuprinsă întotdeauna între 10 °C și 43 °C, deoarece poate influența temperatura din interiorul aparatului și consumul de energie al acestuia. Nu instalați aparatul în apropierea altor aparate care emit căldură (cuptoare, frigidere) fără izolare.

Recomandare în ceea ce privește spațiul

Spațiul recomandat atunci când ușa este deschisă (Fig.1.2.3.)

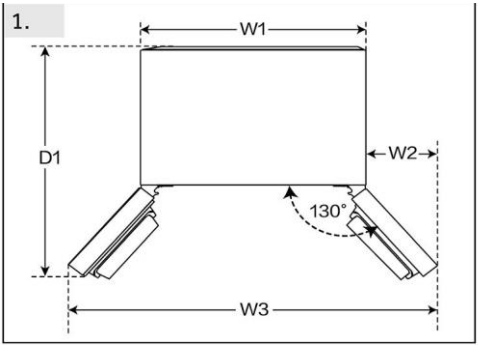

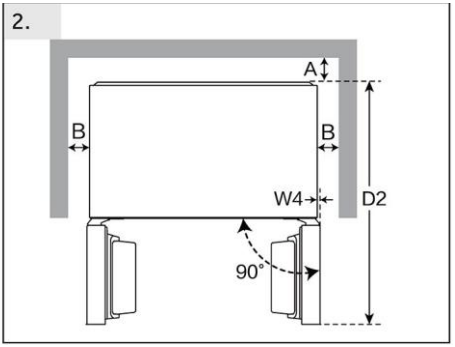

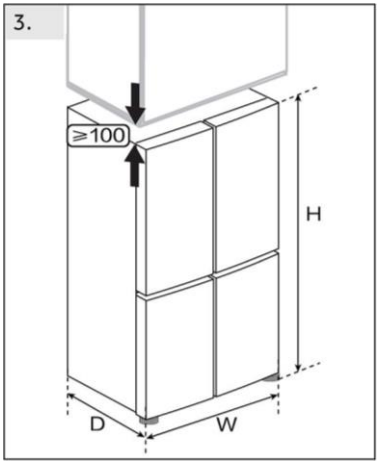

(Unitate: mm)	Model#	
Lățime	W1	830
	W2	142,5
	W3	1115
	W4	0,5
	W	830
Adâncime	D1	920
	D2	976
	D	594
Distanța până la peretele din spate	A	6
Distanța față de pereții laterali	B	4
Înălțime totală	H	1850

Reglarea nivelului și alinierea ușilor

Pentru a obține o ventilare suficientă a aparatului din motive de siguranță, trebuie respectate informațiile legate de secțiunile transversale ale ventilării necesare.

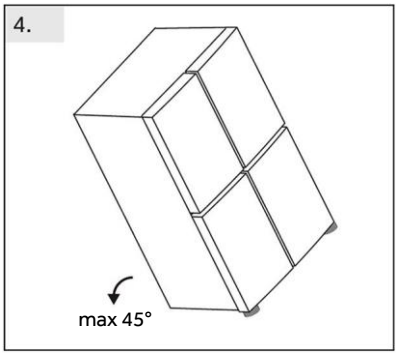

Alinierea aparatului (Fig.4.5.6.)

Aparatul trebuie amplasat pe o suprafață dreaptă și solidă.

4. Înclinați frigiderul ușor înapoi.

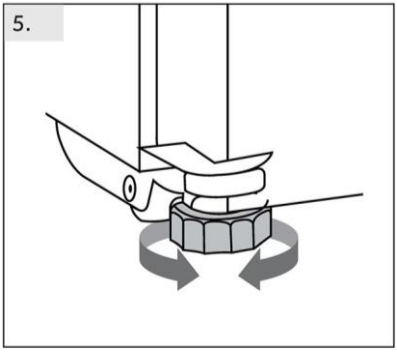

5. Reglați picioarele la nivelul dorit.

Asigurați-vă că distanța până la peretele de pe partea balamalei este de cel puțin 100 mm pentru ca ușa să se deschidă corect.

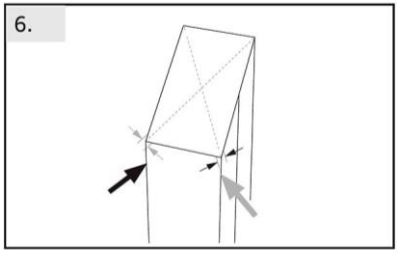

6. Stabilitatea poate fi verificată împingând alternativ pe diagonală.

Balansarea ușoară trebuie să fie aceeași în ambele direcții. În caz contrar, cadrul se poate încovoia; drept rezultat pot apărea pierderi pe la garniturile ușii. Înclinarea ușoară spre spate favorizează închiderea ușilor.

OBSERVAȚIE

Aparat de sine stătător: acest aparat frigorific nu este destinat utilizării ca aparat încorporabil

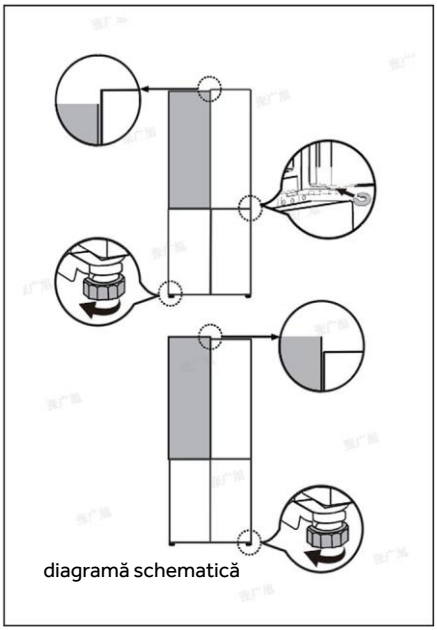
diagramă schematică

Reglarea fină a ușilor

Dacă ușile nu sunt la același nivel, această nepotrivire poate fi remediată prin următoarele metode:

Utilizarea distanțierelor

- Deschideți ușa superioară și ridicați-o.
- Prindeți cu atenție distanțierul (din punga de accesorii) în inelul alb de plastic de la balamaua din mijloc cu mâna sau cu ajutorul unei scule precum cleștele. Nu zgâriați sau loviți ușa.

Utilizarea piciorului de reglare

Rotiți piciorul de reglare conform direcției săgeții pentru a ridica sau coborî piciorul.

OBSERVAȚIE

Pe parcursul utilizării ulterioare a frigiderului, este posibil ca ușa să nu mai fie perfect aliniată din cauza greutății alimentelor depozitate. În cazul în care se întâmplă acest lucru, vă rugăm să reglați ușile urmând metodele descrise mai sus.

ATENȚIE!

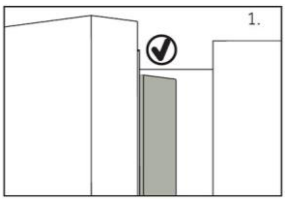

Atunci când închideți ușa, banda verticală a ușii din partea stângă trebuie să se îndoaie în interior (1).

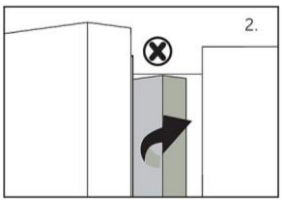

Dacă încercați să închideți ușa din stânga fără să îndoiți banda verticală a ușii (2), banda ușii va lovi arborele de prindere sau ușa din dreapta. Astfel, poate fi deteriorată garnitura ușii sau pot apărea scurgeri.

În interiorul cadrului există un fir de încălzire. Temperatura suprafeței va crește puțin, lucru care este normal și nu afectează funcționarea aparatului.

Pornirea alimentării cu energie electrică

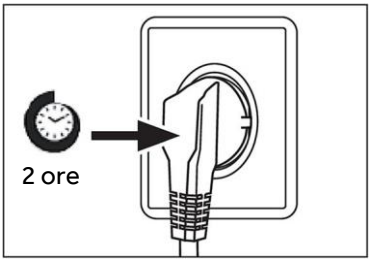

Timpul de așteptare

Uleiul de ungere fără întreținere este amplasat în capsula compresorului. Uleiul respectiv poate trece prin sistemul cu țevi închis în timpul transportării înclinate. Înainte de conectarea aparatului la sursa de alimentare, trebuie să așteptați cel puțin 2 ore pentru ca uleiul să curgă înapoi în capsulă.

Conectarea la rețeaua de alimentare

Înainte de fiecare conectare, vă rugăm să verificați și să vă asigurați că:

- Specificațiile sursei de alimentare, ale prizei și ale siguranței corespund cerințelor indicate pe plăcuța de identificare a produsului.
- Priza de curent este împământată în mod corespunzător, iar prelungitoarele cu mai multe prize sau cablurile de prelungire nu sunt utilizate.
- Ștecărul și priza sunt pe deplin compatibile și au specificații identice.
- Vă rugăm să conectați cablul de alimentare direct la o priză electrică de uz casnic instalată corespunzător.

AVERTISMENT!

Pentru evitarea riscurilor, cablul de alimentare deteriorat trebuie înlocuit prin serviciul pentru clienți (consultați fișa de garanție).

Mutarea aparatului în vederea relocării

1. Scoateți toate alimentele și deconectați aparatul.
2. Securizați rafturile și restul părților mobile din frigider și congelator cu bandă adezivă.
3. Nu înclinați frigiderul la mai mult de 45°, pentru a evita deteriorarea sistemului frigorific.

AVERTISMENT!

- Nu ridicați aparatul de mânere.
- Nu poziționați niciodată aparatul orizontal pe sol.

Înainte de utilizare

- Îndepărtați toate ambalajele, în special spuma EPS albă de pe ambele părți ale conductei de răcire, și păstrați-le astfel încât să fie inaccesibile copiilor. Aruncați-le într-un mod ecologic.
- Curățați interiorul și exteriorul aparatului cu apă și un detergent neutru înainte de a pune alimente în interior.
- Răciți în prealabil compartimentele cu setări ridicate înainte de ale umple cu alimente. Funcția Power-Freeze ajută la răcirea rapidă a compartimentelor.
- Temperaturile frigiderului și congelatorului sunt setate automat la 4°C, respectiv -18 °C. Acestea sunt setările recomandate. Dacă doriți, puteți modifica manual aceste temperaturi. Consultați REGLARE TEMPERATURĂ.

Taste cu senzor

Butoanele de pe panoul de comenzi sunt taste cu senzori, care răspund imediat ce sunt apăsate ușor cu degetul.

OBSERVAȚIE

Aparatul este presetat la temperatura recomandată de 4°C (Frigider) și -18°C (Congelator). În condiții de temperaturi ambientale normale, nu este necesară setarea unei temperaturi.

Atunci când aparatul este pornit după deconectarea de la rețeaua de alimentare, poate dura până la 12 ore pentru atingerea temperaturilor corecte.

Goliți aparatul înainte de oprire. Pentru oprirea aparatului, scoateți cablul de alimentare din priză.

Descrierea produsului

OBSERVAȚIE

Ca urmare a modificărilor tehnice și a diferitelor modele, unele ilustrații din acest manual pot diferi de modelul dvs.

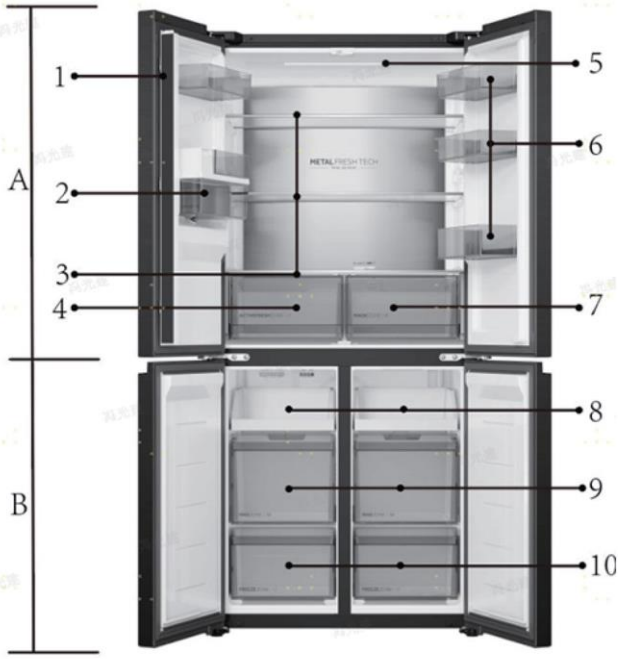

A: Compartiment frigider
1 Bandă ușă
2 Rezervor de apă
3 Rafturi din sticlă
4 Activefresh zone
5 Bec de tavan
6 Suport pentru sticle
7 My Zone

B: Compartiment congelator
8 Tavă congelator
9 Sertare superioare congelator
10 Sertare inferioare congelator

Panou de comenzi

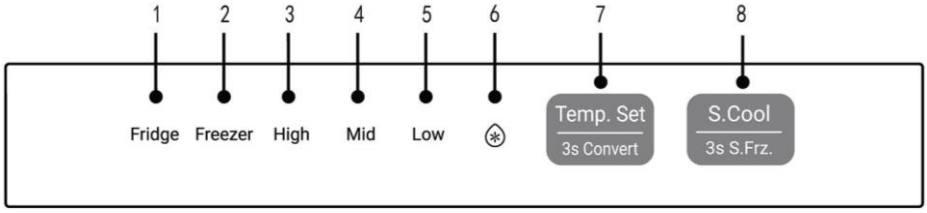

Indicatoare:

1 Afișaj temperatură frigider
2 Afișaj temperatură congelator
3 Afișaj pentru temperaturi ridicate
4 Afișaj pentru temperaturi medii
5 Afișaj pentru temperaturi scăzute
6 Afișaj Super Cool

Taste:

7 Buton de reglare a temperaturii de refrigerare și de congelare
8 Butonul „Super cool" și „Super freeze"

Reglarea temperaturii frigiderului



Apăsați lung pe [Temp. Set] timp de 3 secunde, selectați [Fridge] pentru a intra în modul de reglare a temperaturii frigiderului, apoi apăsați [Temp. Set], iar sistemul de răcire va trece succesiv prin setările High, Mediu și Low.

OBSERVAȚIE

Ajustarea temperaturii de refrigerare nu poate fi efectuată în starea [Quick Cooling].

Ajustarea temperaturii congelatorului



Apăsați lung pe [Temp. Set] timp de 3 secunde, selectați [Freezer] pentru a intra în modul de reglare a temperaturii de congelare, apoi apăsați [Temp. Set], iar sistemul de răcire va trece succesiv prin setările High, Mediu și Low.

OBSERVAȚIE

În starea [Quick Freeze], nu se poate efectua ajustarea temperaturii de congelare.

Funcție Super-Cool



- Faceți clic pe pictograma funcției [S.Cool]; pictograma „❄" se aprinde, iar frigiderul intră automat în modul Super Cool;
- După ce funcția Super-Cool este activată, frigiderul va dezactiva automat funcția când se atinge starea setată. Dacă doriți să ieșiți manual, puteți apăsa butonul Super-Cool pentru a-l opri.

Funcția Super-Frz



Funcția Super-Frz

- Țineți apăsat butonul [3s S.Frz.] timp de 3 secunde; pe panoul de afișare se aprind pictogramele Freezer, High, Mid și Low, iar frigiderul intră în starea de super-congelare;
- După ce funcția Super-Freeze este activată, frigiderul va dezactiva automat funcția când se atinge starea setată. Dacă doriți să opriți aparatul manual, puteți apăsa și menține apăsat butonul „Super-Frz." timp de 3 secunde pentru a-l opri.

OBSERVAȚIE

- Funcția Super-Freezer este concepută pentru a păstra valoarea nutritivă a alimentelor congelate; acestea vor fi congelate în cel mai scurt timp. În acest moment, viteza de congelare a congelatorului este îmbunătățită, alimentele pot fi congelate rapid, valorile nutriționale sunt păstrate eficient, iar depozitarea devine destul de convenabilă.
- Dacă trebuie să congelați o cantitate mare de alimente pe loc, este recomandat să activați funcția Super Freeze cu 24 de ore înainte de utilizarea compartimentului de congelare.

Umplerea rezervorului de apă

AVERTISMENT!

Umpleți numai cu apă potabilă.

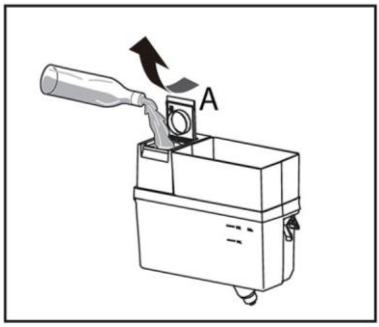

1. Asigurați-vă că rezervorul de apă este umplut corespunzător.
2. Rotiți și ridicați capacul pătrat (A) și umpleți rezervorul de apă cu apă potabilă proaspătă.
3. Umpleți cu apă numai până la marcaj (2,0 l); în caz contrar, apa se poate revărsa la deschiderea și închiderea ușii.
4. Închideți capacul pătrat (A) până când se aude un clic.

OBSERVAȚIE

Înainte de reumplere, aruncați apa reziduală și curățați rezervorul
Atunci când nu aveți nevoie de apă pentru o perioadă lungă de timp, goliți rezervorul de apă și introduceți rezervorul curățat
Capacul rezervorului de apă este utilizat și pentru economisirea energiei. Dacă nu doriți să folosiți apă de la dozatorul de apă pentru o perioadă lungă de timp, montați, totuși, capacul, deoarece acesta ajută la izolare și la economisirea energiei.

Obținerea apei de la dozator

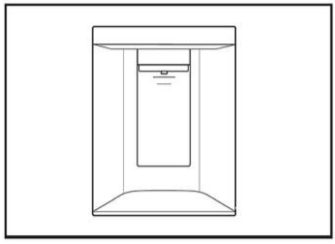

1. Puneți un pahar sub orificiul de ieșire a apei
2. Împingeți ușor mânerul dozatorului de apă. Asigurați-vă că paharul este aliniat cu dozatorul pentru a preveni stropirea cu apă.
3. Apa din tavă (B) trebuie îndepărtată la timp, deoarece s-ar putea scurge când ușa se deschide și se închide

Reglarea și demontarea pieselor

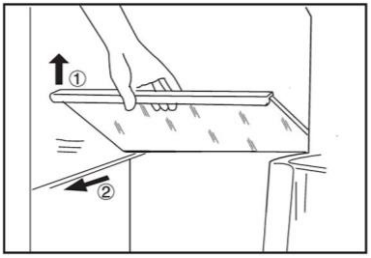

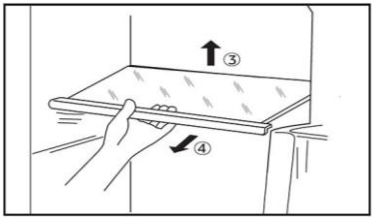

Rafturi

1. Înălțimea rafturilor poate fi ajustată pentru a se potrivi nevoilor dvs. de depozitare.
2. Pentru a repoziționa raftul superior și cel din mijloc, scoateți-le mai întâi prin ridicarea marginii din față ① și tragerea în afară ②.
3. Pentru repoziționarea raftului de jos, scoateți-l mai întâi ridicând marginea din spate ③ și trăgându-l afară ④.
4. Pentru a-l monta la loc, așezați-l pe canalele de pe ambele părți și împingeți-l în cea mai din spate poziție, până când partea din spate a raftului este fixată în interiorul fantelor laterale

OBSERVAȚIE

Asigurați-vă că toate capetele unui raft sunt drepte.

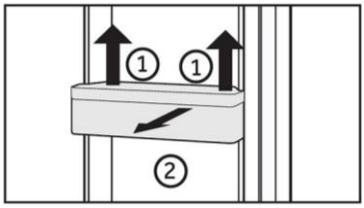

Raft de ușă

1. Rafturile de ușă pot fi demontate pentru a fi curățate:
2. Puneți mâinile pe fiecare parte a raftului de ușă, ridicați-l ① și scoateți-l ②.
3. Pentru introducerea raftului de ușă urmați pașii de mai sus în ordine inversă.

OBSERVAȚIE

Atunci când aparatul este pornit, poate dura până la 12 ore pentru a ajunge la temperaturile corecte.

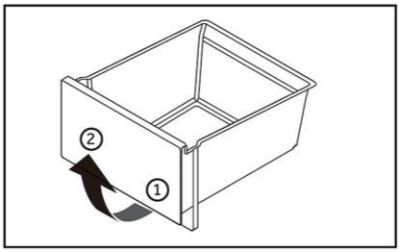

Sertar

Pentru a scoate sertarul, trageți în afară până la maximum ①, ridicați și scoateți-l ②.

Pentru introducerea sertarului urmați pașii de mai sus în ordine inversă.

Lumina

Becul interior cu LED se aprinde la deschiderea ușii. Performanța luminilor nu este afectată de nicio altă setare a aparatului.

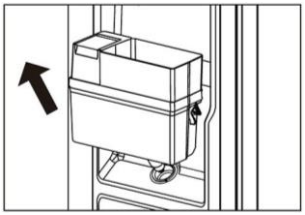

Demontarea ansamblului rezervorului de apă

Trageți rezervorul de apă în direcția generală spre stânga sus (în direcția indicată de săgeată).

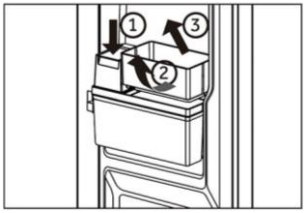

Demontarea raftului de ușă al rezervorului de apă

Apăsați capacul ceainicului ①, ridicați baza suportului ușii spre interior ②, trageți marginea exterioară a bazei raftului de ușă spre exterior, apoi trageți întregul ansamblu spre exterior ③.

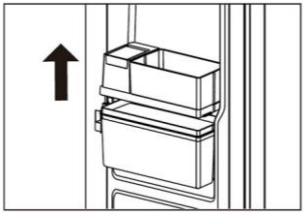

Demontarea capacului rezervorului de apă

Ridicați capacul duzei și baza raftului de ușă (în direcția indicată de săgeată)

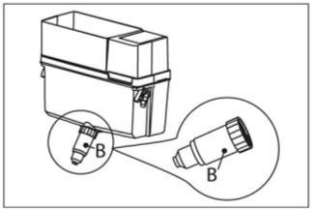

Rezervor de apă

1. Rezervor de apă demontabil
Rezervorul de apă poate fi demontat pentru curățare și montat la loc în același mod ca rafturile de ușă

2. Introducerea rezervorului de apă
Amplasați rezervorul de apă în poziția în care evacuarea apei (B) se potrivește în deschiderea ușii. Asigurați-vă că rezervorul de apă este blocat.

Conectare în hOn-App

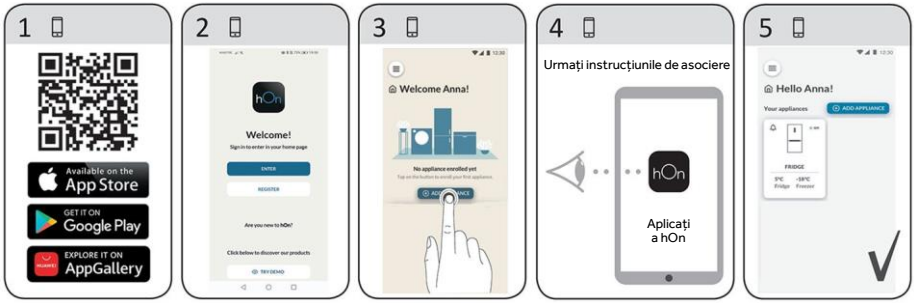

Funcția Wi-Fi

1. Urmați instrucțiunile aplicației pentru a configura Wi-Fi.
2. După configurarea Wi-Fi și stabilirea conexiunii, pictograma Wi-Fi „I" rămâne aprinsă.
3. Dacă Wi-Fi-ul este deja configurat, acesta se va reconecta automat în funcție de informațiile de configurare, dacă se activează conexiunea Wi-Fi.

OBSERVAȚIE

- Pentru a opri Wi-Fi, apăsați butonul Wi-Fi „K7", iar pictograma Wi-Fi „I" se oprește.
- Pentru a porni Wi-Fi și a începe configurarea, apăsați butonul Wi-Fi „K7", iar pictograma Wi-Fi „I" începe să lumineze intermitent ușor. Dacă doriți să configurați funcția Wi-Fi, apăsați butonul „K7" timp de 3 secunde, pictograma Wi-Fi se aprinde intermitent rapid și intră în modul de configurare. Dacă doriți să dezactivați funcția Wi-Fi, apăsați butonul „K7" o dată. Repetați pașii de mai sus.
- Dacă produsul a fost configurat și funcția Wi-Fi a fost dezactivată, frigiderul nu va intra în modul de configurare, după ce acesta este din nou conectat la curent.
- Acest produs nu este destinat utilizării comerciale.
- Puterea maximă de ieșire RF: 2,4 GHz Wi-Fi: 16 dBm;
- Bluetooth® Low Energy: 5 dBm; Tehnologia wireless Bluetooth® (BR/EDR): 10 dBm.
- Banda de frecvență de funcționare: 2400-2483.5 MHz.
- Marca verbală și logo-urile Bluetooth® sunt mărci comerciale înregistrate deținute de Bluetooth SIG, Inc., iar orice utilizare a acestor mărci de către Candy Hoover Group SRL se face în baza unei licențe. Celelalte mărci comerciale și denumiri comerciale aparțin proprietarilor respectivi.

Sfaturi privind depozitarea în frigider

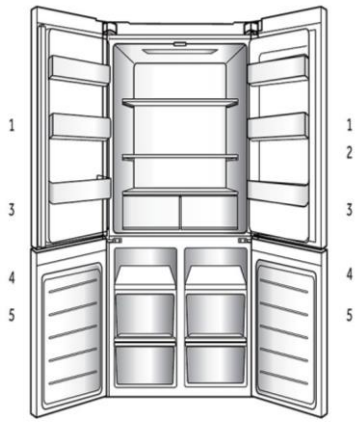

1. Se utilizează pentru depozitarea pachetelor mici de produse alimentare refrigerate, băuturi și recipiente cu sosuri. Alimente murate, alimente în conserve etc.
2. Păstrează alimente refrigerate și alimente proaspete.
   - Păstrează alimentele cu umiditate mai ridicată în partea din față a raftului.
   - Numărul efectiv de rafturi variază de la un model la altul.
3. Sertarul My Zone: Fructe, legume, salată etc.
4. Se folosește pentru depozitarea produselor congelate, cum ar fi carnea, peștele și înghețata.
5. Păstrează alimentele congelate pentru o perioadă mai lungă.

Sertarul MY ZONE

Potrivit pentru depozitarea ingredientelor alimentare proaspete, cu un spațiu relativ independent care menține temperatura și umiditatea corespunzătoare, potrivit pentru depozitarea produselor acvatice proaspete, a cărnii și a altor ingrediente

Spațiu independent, potrivit pentru depozitarea băuturilor reci etc.

Zonă cu control independent al temperaturii, potrivită pentru depozitarea legumelor și fructelor proaspete

OBSERVAȚIE

Zonă cu funcție specială cu temperatură variabilă, în care temperatura este influențată de numărul de deschideri și închideri ale ușii, de cantitatea de alimente, de temperatura compartimentului frigorific și de alți factori, aceasta prezentând ușoare fluctuații.

Atunci când alegeți funcția Fresh food, veți păstra ingredientele în condiții optime de depozitare.

Pentru mediul de depozitare, se recomandă setarea compartimentului frigiderului la nivelul de temperatură [High].

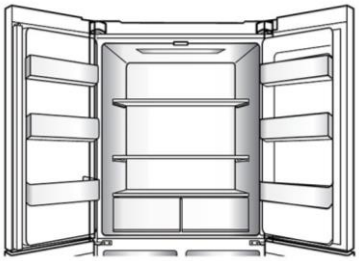

Flux de aer multiplu

- Frigiderul este prevăzut cu un sistem cu flux de aer multiplu, prin care fluxurile de aer rece sunt asigurate la nivelul fiecărui raft. Acest lucru ajută la păstrarea unei temperaturi uniforme pentru a asigura faptul că alimentele dvs. sunt menținute proaspete pentru mai mult timp.

Depozitare în compartimentul frigider

- Mențineți temperatura frigiderului sub 5 °C.
- Alimentele fierbinți trebuie răcite la temperatura camerei înainte de a fi depozitate în aparat.
- Alimentele depozitate în frigider trebuie spălate și uscate înainte de depozitare.
- Alimentele care vor fi depozitate trebuie sigilate corespunzător pentru a evita modificarea mirosului sau a gustului.
- Nu depozitați cantități excesive de alimente. Lăsați spații între produse, pentru a permite aerului să circule în jurul lor, asigurând o răcire mai bună și mai uniformă.
- Alimentele consumate zilnic trebuie depozitate în partea din față a raftului.
- Lăsați un spațiu între alimente și pereții interior, pentru a permite aerului să treacă. În special, nu depozitați alimente lipite de peretele din spate: alimentele pot îngheța pe peretele din spate. Evitați contactul direct dintre alimente (în special alimentele uleioase sau acide) și căptușeala interioară, deoarece uleiul/ acidul poate eroda căptușeala interioară. Curățați reziduurile de ulei/acid atunci când le depistați.
- Decongelați alimentele congelate în compartimentul de depozitare al frigiderului. În acest fel, puteți utiliza alimentele congelate pentru a reduce temperatura din compartiment și pentru a economisi energie.
- Procesul de îmbătrânire a fructelor și legumelor precum în cazul dovleceilor, pepenilor, al papaya, bananelor, ananasului etc. poate fi accelerat în frigider. Prin urmare, nu este recomandată depozitarea lor în frigider. Cu toate acestea, coacerea fructelor foarte verzi poate fi accelerată pentru o anumită perioadă. Și ceapa, usturoiul, ghimbirul și alte legume rădăcinoase trebuie depozitate la temperatura camerei.
- Mirosurile neplăcute din interiorul frigiderului reprezintă un semn că ceva s-a vărsat. Este necesară curățarea.
- Alimentele diferite trebuie amplasate în zone diferite, în funcție de proprietățile acestora.

OBSERVAȚIE

Vă rugăm să păstrați distanța mai mare de 10 mm între alimentele stocate și conducta de aer sau senzorii pentru a asigura efectul de răcire.

Depozitarea în compartimentul congelatorului

- Mențineți temperatura congelatorului la -18 °C.
- Activați funcția „Super-freeze" cu 24 de ore înainte de a congela alimentele proaspete; pentru cantități mici de alimente, sunt suficiente 4-6 ore.
- Alimentele fierbinți trebuie răcite la temperatura camerei înainte de a fi depozitate în compartimentul congelatorului.
- Alimentele tăiate în bucăți mici vor congela mai repede și vor fi mai ușor de decongelat și gătit. Greutatea recomandată pentru fiecare bucată este de sub 2,5 kg.
- Este recomandată ambalarea alimentelor înainte de amplasarea lor în congelator. Exteriorul ambalajului trebuie să fie uscat pentru a evita lipirea pungilor între ele. Materialele folosite pentru ambalare trebuie să nu aibă miros, să fie etanșe, să nu fie otrăvitoare sau toxice.
- Pentru a evita expirarea perioadelor de depozitare, notați data congelării, limita în timp și denumirea alimentelor pe ambalaj în funcție de perioadele de depozitare ale diferitelor alimente.
- **AVERTISMENT:** Produsele acide, alcaline și sarea etc. pot eroda suprafața interioară a congelatorului. Nu puneți alimentele care conțin aceste substanțe (de exemplu, peștele de mare) direct pe suprafața interioară. Apa sărată din interiorul congelatorului trebuie curățată imediat.
- Nu depășiți perioadele de depozitare a alimentelor recomandate de producători. Scoateți din congelator numai cantitatea necesară de alimente.
- Consumați alimentele decongelate în scurt timp. Alimentele decongelate nu pot fi recongelate decât dacă sunt mai întâi gătite; în caz contrar, consumul lor ar putea fi periculos pentru sănătate.
- Nu încărcați cantități excesive de alimente proaspete în compartimentul congelatorului. Consultați capacitatea de congelare a congelatorului - Vedeți DATELE TEHNICE sau datele de pe plăcuța de identificare.
- Alimentele pot fi depozitate în congelator la o temperatură de cel puțin -18 °C, timp de 2-12 luni, în funcție de proprietăți (de ex., carnea: 3-12 luni, legumele: 6-12 luni)
- Atunci când congelați alimente proaspete, evitați contactul cu alimentele deja congelate sau cu cele în curs de decongelare.

În cazul depozitării alimentelor congelate comercial, urmați următoarele indicații:

- Urmați întotdeauna indicațiile producătorilor cu privire la perioada în care trebuie să păstrați alimentele. Nu depășiți aceste indicații!
- Încercați să păstrați durata de timp dintre cumpărare și depozitare cât mai mică posibil pentru a menține calitatea alimentelor.
- Cumpărați alimente congelate care au fost depozitate la o temperatură de -18 °C sau mai joasă.
- Evitați să cumpărați alimente care au gheață pe ambalaj - acest lucru indică faptul că produsele ar fi putut fi parțial decongelate și recongelate la un moment dat - creșterea temperaturii afectează calitatea alimentelor.

OBSERVAȚIE

Vă rugăm să păstrați distanța mai mare de 10 mm între alimentele stocate și conductele de aer pentru a asigura efectul de răcire.

Sfaturi de economisire a energiei

- Asigurați-vă că aparatul este ventilat corespunzător (consultați secțiunea INSTALARE).
- Nu instalați aparatul în lumina directă a soarelui sau în apropierea surselor de căldură (de ex., cuptoare, radiatoare).
- Evitați setarea temperaturilor nenecesar de scăzute în aparat. Consumul de energie crește odată cu scăderea temperaturii setate în aparat.
- Funcții precum POWER-FREEZE consumă mai multă energie.
- Lăsați alimentele calde să se răcească înainte de a le amplasa în aparat.
- Deschideți ușa aparatului cât mai puțin și pentru o perioadă cât mai scurtă posibil.
- Nu umpleți excesiv aparatul, pentru a evita obstrucționarea fluxului de aer.
- Evitați prezența aerului în ambalajul alimentelor.
- Mențineți garniturile ușii curate astfel încât ușa să se închidă corect întotdeauna.
- Decongelați alimentele congelate în compartimentul de depozitare al frigiderului.
- Configurația pentru economisirea cea mai mare de energie necesită păstrarea sertarelor, cutiilor de alimente și rafturilor etc. în starea lor din fabrică, iar alimentele trebuie plasate cât mai departe posibil, fără a bloca orificiile de ieșire a aerului de pe conducta de aer.

Curățare

1. Curățați aparatul atunci când sunt depozitate puține alimente sau când acesta este gol.
2. Aparatul trebuie curățat o dată la patru săptămâni pentru o întreținere corectă și pentru a preveni mirosurile neplăcute cauzate de mâncarea depozitată.

AVERTISMENT

- Deconectați aparatul de la rețeaua de alimentare înainte de curățare.
- Nu curățați aparatul cu perii aspre, cu perii de sârmă, cu detergent pulbere, benzină, acetat de amil, acetonă sau soluții organice similare, soluții acide sau alcaline. Curățați cu detergent special pentru frigider pentru a evita deteriorările.
- Nu pulverizați și nu spălați aparatul în timpul curățării.
- Nu folosiți pulverizarea cu apă sau aburi de apă în timpul curățării aparatului.
- Nu curățați rafturile reci din sticlă cu apă fierbinte. Schimbarea bruscă de temperatură poate face ca sticla să se spargă.
- Nu atingeți suprafața interioară a compartimentului de depozitare al congelatorului, în special cu mâinile ude, deoarece mâinile pot îngheța pe suprafață.
- În cazul încălzirii, verificați starea produselor congelate.

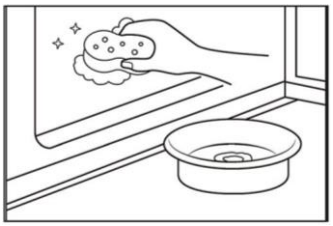

- Asigurați întotdeauna curățenia garniturii ușii.
- Curățați interiorul și carcasa aparatului cu un burete înmuiat în apă caldă și detergent neutru.

1. Este indicat să ștergeți interiorul și exteriorul frigiderului, inclusiv garniturile ușilor, raftul de pe uși, rafturile din sticlă, cutiile și celelalte elemente, cu un prosop moale sau cu un burete înmuiat în apă caldă (puteți adăuga detergent neutru în apa caldă).
2. Dacă se varsă lichid, îndepărtați toate părțile contaminate, clătiți direct cu jet de apă, uscați-le și puneți-le înapoi în frigider.
3. Dacă se varsă alimente cu consistență cremoasă (cum ar fi smântâna, înghețata topită), vă rugăm să îndepărtați toate părțile contaminate, puneți-le în apă caldă la aproximativ 40 °C pentru o perioadă de timp, apoi clătiți-le cu jet de apă, uscați-le și puneți-le înapoi în frigider.
4. În cazul în care o parte mică sau o componentă este blocată în interiorul frigiderului (între rafturi sau sertare), utilizați o perie mică și moale pentru a o elibera. Dacă nu ați putut ajunge la piesa respectivă, contactați serviciul Haier

- Clătiți și uscați cu o cârpă moale.
- Nu curățați nicio parte a aparatului în mașina de spălat vase.
- Așteptați cel puțin 5 minute înainte de repornirea aparatului, deoarece pornirea frecventă poate deteriora compresorul.

Decongelarea

Decongelarea compartimentului congelatorului are loc automat, nefiind necesară intervenția manuală.

Curățarea rezervorului de apă

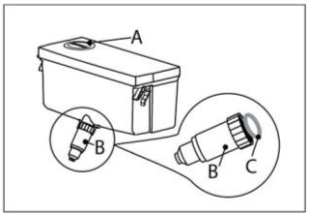

1. Scoateți rezervorul de apă din aparat.
2. Îndepărtați capacul (A).
3. Deșurubați duza dozatorului (B).
4. Curățați rezervorul și duza dozatorului cu apă caldă și detergent lichid pentru vase. Asigurați-vă că săpunul este complet îndepărtat prin clătire.
5. Montați duza dozatorului (B) și aveți grijă ca acesta să fie bine înșurubat pe rezervorul de apă și ca garnitura inelară albă (C) să fie în poziția corespunzătoare.

OBSERVAȚIE

- Dacă rezervorul de apă nu este introdus corespunzător, apa poate curge pe la racord.
- Nu aplicați o forță excesivă atunci când scoateți sau montați la loc rezervorul de apă, pentru a evita deteriorarea acestuia.

Înlocuirea becului LED

AVERTISMENT!

Nu înlocuiți becul LED de unul singur. Acesta trebuie înlocuit de producător sau de un agent de service autorizat.

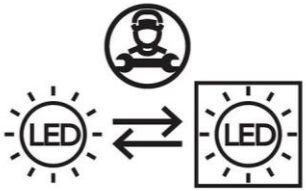

Becul are un LED ca sursă de lumină a acestuia au un consum redus de energie și o durată mare de viață. În cazul în care există anormalități, contactați serviciul pentru clienți. Consultați secțiunea SERVICIU PENTRU CLIENȚI.

Parametrii becurilor:

Compartiment frigider: 12 V, 4 W
Compartiment congelator: 12 V, 2W*3 W

Lipsa utilizării pe o perioadă îndelungată

Dacă aparatul nu va fi utilizat pentru o perioadă îndelungată și nu intenționați să activați funcția Holiday a frigiderului:

1. Îndepărtați toate produsele alimentare:
2. Deconectați cablul de alimentare:
3. Curățați aparatul conform instrucțiunilor din secțiunile anterioare:
4. Țineți ușile deschise pentru a preveni apariția mirosurilor neplăcute în interiorul compartimentului.

OBSERVAȚIE

Opriți aparatul numai dacă este strict necesar.

Multe probleme care pot apărea pot fi rezolvate de dvs., fără a fi necesare cunoștințe specifice. În cazul unei probleme verificați toate posibilitățile afișate și urmați instrucțiunile de mai jos înainte de a apela la un serviciu post-vânzare. Consultați secțiunea SERVICIU PENTRU CLIENȚI.

AVERTISMENT

- Înainte de întreținere, dezactivați aparatul și deconectați ștecărul de la rețeaua de alimentare.
- Echipamentele electrice trebuie depanate numai de către specialiști calificați în domeniul electric, deoarece reparațiile necorespunzătoare pot provoca daune indirecte considerabile.
- Un produs defect trebuie înlocuit numai de către serviciul de asistență pentru clienți, de către un agent al acestuia sau de către persoane cu calificări similare, pentru a evita orice pericol.

Problemă	Cauză posibilă	Soluție posibilă
Compresorul nu funcționează.	• Ștecărul de alimentare nu este conectat la priza de alimentare.	• Conectați ștecărul de alimentare.
	• Aparatul este în ciclul de decongelare	• Acest lucru este normal în cazul unei decongelări automate
Aparatul pornește frecvent sau pentru o perioadă prea mare de timp.	• Temperatura interioară sau exterioară este prea ridicată.	• În acest caz, este normal ca aparatul să funcționeze mai mult timp.
	• Aparatul a fost deconectat de la energia electrică pentru o perioadă de timp.	• În mod normal, durează între 8 și 12 ore ca aparatul să se răcească complet.
	• O ușă a aparatului nu este închisă etanș.	• Închideți ușa/sertarul și asigurați-vă că aparatul este amplasat pe o suprafață dreaptă și că nu există vreun aliment sau recipient care să deranjeze ușa.
	• Ușa a fost deschisă prea des sau pentru o perioadă prea lungă de timp.	• Nu deschideți ușa/sertarul prea des.
	• Setarea temperaturii pentru compartimentul congelatorului este prea joasă.	• Setați temperatura la un valoare mai ridicată până când este obținută o temperatură satisfăcătoare a frigiderului. Durează 24 de ore ca temperatura frigiderului să se stabilizeze.
	• Garnitura ușii este murdară, uzată, crăpată sau așezată incorect.	• Curățați garnitura ușii/sertarului sau înlocuiți-o prin serviciul pentru clienți.
	• Circulația necesară a aerului nu este garantată.	• Asigurați o ventilare adecvată.

DEPANAREA

Problemă	Cauză posibilă	Soluție posibilă
Interiorul frigiderului este murdar și/sau miroase.	• Interiorul frigiderului necesită curățare. • Sunt depozitate alimente cu miros puternic în frigider.	• Curățați interiorul frigiderului. • Ambalați bine alimentele.
În interiorul aparatului nu este suficient de rece.	• Temperatura setată este prea ridicată. • Au fost depozitate bunuri prea calde. • Au fost depozitate prea multe alimente în același timp. • Produsele sunt prea apropiate între ele. • O ușă/un sertar al aparatului nu este închis etanș. • Ușa/sertarul a fost deschis prea des sau pentru o perioadă prea mare de timp.	• Resetați temperatura. • Răciți întotdeauna produsele înainte de a le depozita. • Depozitați întotdeauna cantități mici de alimente. • Lăsați un spațiu liber între mai multe alimente pentru a permite trecerea aerului. • Închideți ușa/sertarul. • Nu deschideți ușa/sertarul prea des.
În interiorul aparatului este prea rece.	• Temperatura setată este prea joasă. • Funcția Super-Frz/ Super-Cool este activată sau este activă de prea mult timp.	• Resetați temperatura. • Opriți funcția Super-Frz Super-Cool
Se formează umezeală în interiorul compar-timentului frigiderului.	• Climatul este prea călduros și prea umed. • O ușă/un sertar al aparatului nu este închis etanș. • Ușa/sertarul a fost deschis prea des sau pentru o perioadă prea mare de timp. • Recipientele cu alimente sau lichide sunt lăsate deschise.	• Creșteți temperatura. • Închideți ușa/sertarul. • Nu deschideți ușa/sertarul prea des. • Lăsați alimentele fierbinți să se răcească la temperatura camerei și acoperiți alimentele și lichidele.
Umezeala se acumulează pe suprafața exterioară a frigiderului sau între uși/ușă și sertar.	• Climatul este prea călduros și prea umed. • Ușa nu este închisă etanș. Aerul rece din aparat și aerul cald din exterior formează condens.	• Acest lucru este normal într-un climat umed și se va modifica atunci când umiditatea va scădea. • Asigurați-vă că ușa/sertarul este închis etanș.

Problemă	Cauză posibilă	Soluție posibilă
Gheață solidă în compartimentul congelatorului.	• Produsele nu au fost ambalate corespunzător. • O ușă/un sertar al aparatului nu este închis etanș. • Ușa/sertarul a fost deschis prea des sau pentru o perioadă prea mare de timp. • Garnitura ușii/sertarului este murdară, uzată, crăpată sau așezată incorect. • Ceva din interior împiedică închiderea corespunzătoare a ușii/sertarului.	• Ambalați întotdeauna bine produsele. • Închideți ușa/sertarul. • Nu deschideți ușa/sertarul prea des. • Curățați garnitura ușii/sertarului sau înlocuiți-o cu una nouă. • Repoziționați rafturile, rafturile de ușă sau recipientele interne pentru a permite închiderea ușii/sertarului.
Lateralele dulapului și garnitura ușii se încălzesc.		• Acest lucru este normal.
Aparatul emite sunete anormale.	• Aparatul nu se află pe o suprafață dreaptă. • Aparatul atinge unele obiecte din jurul acestuia.	• Reglați suportul pentru a aduce aparatul la același nivel. • Îndepărtați obiectele din jurul aparatului.
Se aude un sunet similar cu cel al apei care curge.		• Acest lucru este normal.
Veți auzi o alarmă sonoră.	• Ușa compartimentului de depozitare al frigiderului este deschisă.	• Închideți ușa.
Veți auzi un zumzet slab.	• Sistemul anticondens este în funcțiune.	• Acesta împiedică formarea condensului și este normal.
Iluminarea interioară sau sistemul de răcire nu funcționează.	• Ștecărul de alimentare nu este conectat la priza de alimentare. • Sursa de alimentare nu este intactă. • Becul cu LED este defect.	• Conectați ștecărul de alimentare. • Verificați sursa de alimentare cu energie electrică din cameră. Contactați compania locală de electricitate. • Contactați serviciul de depanare pentru înlocuirea becului.

DEPANAREA

Pentru contactarea asistenței tehnice, vizitați site-ul nostru web:
https://corporate.haier-europe.com/en/

La secțiunea „website" alegeți marca produsului dvs. și țara dvs. Veți fi redirecționat către website-ul specific unde puteți găsi numărul de telefon și formularul de contactare a asistenței tehnice.

Pană de curent

În cazul unei pene de curent, alimentele ar trebui să rămână reci timp de aproximativ 5 ore.
Urmați aceste sfaturi în cazul unei pene de curent prelungite, în special pe timpul verii:

- Deschideți ușa/sertarul de cât mai puține ori posibil.
- Nu puneți alimente adiționale în aparat în timpul unei pene de curent.
- În cazul în care știți că se va produce o pană de curent, iar durata acesteia va fi mai mare de 5 ore, faceți cuburi de gheață și puneți-le într-un recipient în partea de sus a compartimentului frigiderului.
- Imediat după întreruperea energiei electrice este necesară inspectarea produselor.
- Dat fiind faptul că temperatura din frigider va crește în timpul unei pene de curent sau în cazul altei defecțiuni, perioada de depozitare și calitatea alimentelor comestibile vor fi reduse. Alimentele care se decongelează trebuie consumate sau gătite și recongelate (unde este cazul) cât mai curând după aceea, pentru a preveni apariția riscurilor pentru sănătate.

Funcția de memorare în timpul penei de curent

După restabilirea alimentării cu energie electrică, aparatul continuă să funcționeze cu setările stabilite înaintea penei de curent.

Fișa de produs conform reglementării UE nr. 2019/2016

Marca	Haier
Numele/identificatorul modelului	HCR5818DWMX
Categoria modelului	Combină frigorifică
Clasa de eficiență energetică	D
Consumul anual de energie (kWh/an) (1)	236
Volumul total (l)	470
Volum frigider (l)	297
Volum congelator (l)	173
Clasificarea prin stele	****
Sistem fără îngheț	Da
Capacitatea de congelare (kg/24 h)	14
Clasa de climat (2)	SN, N, ST, T
Clasa de emisii sonore și emisii de zgomote acustice aeropurtate (dB(A) re 1pW)	B(35)
Timpul necesar creșterii temperaturii (h)	10
Tipul aparatului	de sine stătător

DATE TEHNICE

Explicații:

(1) Pe baza rezultatelor testelor de conformitate cu standardele pe o perioadă de 24 de ore. Consumul real de energie depinde de modul de utilizare și de amplasarea aparatului.

(2) Specificații privind clasa de climat:
Evaluare temperatură SN: Acest aparat este destinat utilizării la o temperatură ambientală cuprinsă între +10°C și +32°C
Evaluare temperatură N: Acest aparat este destinat utilizării la o temperatură ambientală cuprinsă între +16°C și +32°C
Evaluare temperatură ST: Acest aparat este destinat utilizării la o temperatură ambientală cuprinsă între +16°C și +38°C
Evaluare temperatură T: Acest aparat este destinat utilizării la o temperatură ambientală cuprinsă între +16°C și +43°C

Date tehnice suplimentare

Tensiune/Frecvență	220 V - 50 Hz
Curentul de intrare (A)	1,5
Siguranța principală (A)	16
Agent frigorific	R600a
Dimensiuni (Î×L×A în mm)	1850×830×594

Vă recomandăm să contactați Serviciul de asistență pentru clienți Haier și să utilizați piese de schimb originale. În cazul în care aparatul nu funcționează corespunzător, vă rugăm să consultați mai întâi secțiunea „Depanare".

Dacă problema persistă, vă rugăm să contactați distribuitorul local,

Centrul european de asistență telefonică (vezi numerele de telefon de mai jos) sau accesați www.haier.com și consultați secțiunea „Serviciu de asistență" pentru a trimite o solicitare de asistență sau pentru a accesa întrebările frecvente.

Când contactați serviciul post-vânzare, vă rugăm să furnizați următoarele informații (care se găsesc pe eticheta de clasificare)

Model _____

Nr. serie _____

Vă rugăm să consultați și cardul de garanție care însoțește produsul (în cazul în care apare o cerere de garanție).

Centrul european de servicii telefonice		
Țara*	Număr de telefon	Costuri
Haier Italy (IT)	199 100912	
Haier Spain (ES)	902 509 123	
Haier Germany (DE)	0180 5 39 39 99	• Tariful pentru telefonul fix: 14 ct/min • Tarif pentru telefonul mobil: până la 42 ct/min
Haier Austria (AT)	0820 001 205	• Tariful pentru telefonul fix: 14,53 ct/min • Toate celelalte tarife de convorbire: până la 20 ct/min
Haier United Kingdom (UK)	0333 003 8122	
Haier France (FR)	0980 406 409	

SERVICIUL PENTRU CLIENȚI

Condiții de garanție

Pentru alte țări/ regiuni, consultați www.haier.com

Haier Europe Trading Ltd., sucursala din Regatul Unit

Adresă: Westgate House, Westgate, Ealing, Londra W5 1YY

Durata garanției aparatului frigorific:

Garanția minimă este de:

- Țările UE: 2 ani
- Turcia: 3 ani
- Regatul Unit: 1 an
- Rusia: 1 an
- Suedia: 3 ani
- Serbia: 2 ani
- Norvegia: 5 ani
- Maroc: 1 an
- Algeria: 6 luni
- Tunisia: Nu există cerințe legale obligatorii privind garanția

Durata aprovizionării cu piese de schimb

(Începând cu data la care ultima unitate a acestui model este introdusă pe piață):

- Componente electronice esențiale (termostat/senzor de temperatură/placă de circuit/sistem de iluminare): ≥ 7 ani
- Piese structurale mecanice (mânere de ușă/balamale/rafturi/sertare): ≥ 7 ani
- Componente de etanșare (garnituri pentru uși): ≥ 10 ani

Pentru mai multe informații despre produs, accesați https://eprel.ec.europa.eu/ sau scanați codul QR de pe eticheta de energie a aparatului.

Haier



Príručka používateľa

Chladnička – mraznička

HCR5818DWMX

SK

OBSAH

BEZPEČNOSTNÉ INFORMÁCIE

Pred prvým použitím 5
Varovania pri inštalácii 5
Varovanie pri každodennom používaní 6
Údržba/čistenie 7
Informácie o chladiacom plyne 7

INŠTALÁCIA

Pred inštaláciou 8
Vyrovnanie a zarovnanie dvierok 9
Zapnutie napájania 11
Presun spotrebiča pri sťahovaní 11

PREVÁDZKA

Pred použitím 12
Popis výrobku 13
Ovládací panel 14
Nastavenie a demontáž dielov 18

FUNKCIA SMART

Pripojenie aplikácie hOn 21

ÚSPORNÉ SKLADOVANIE

Návrhy na skladovanie v chladničke 22
Tipy na úsporu energie 25

ÚDRŽBA

Čistenie 26
Odmrazovanie 26
Čistenie nádržky na vodu 27
Výmena LED žiaroviek 28

RIEŠENIE PROBLÉMOV

Problém, Možná príčina, Možné riešenie 29

TECHNICKÉ ÚDAJE

Technické údaje 33

ZÁKAZNÍCKY SERVIS

Zákaznícky servis 35

Ďakujeme za zakúpenie produktu Haier.

Pred použitím si pozorne prečítajte tento návod. Táto príručka obsahuje dôležité informácie, ktoré vám pomôžu dosiahnuť optimálny výkon a zabezpečiť bezpečnú a správnu inštaláciu, používanie a údržbu.

Túto príručku si uschovajte na prístupnom mieste pre prípad potreby v budúcnosti, pretože obsahuje informácie týkajúce sa bezpečnej a správnej prevádzky chladničky.

Ak chladničku predáte, darujete alebo ju necháte pri sťahovaní, musíte tento návod odovzdať novému majiteľovi, aby sa oboznámil s funkciami spotrebiča a bezpečnostnými upozorneniami.

Určené použitie

- Tento spotrebič je určený na chladenie a mrazenie potravín. Tento spotrebič bol navrhnutý výhradne na použitie v domácnosti a podobných podmienkach, ako napríklad:
  - kuchynské priestory pre personál v obchodoch, úradoch a iných pracovných prostrediach,
  - farmy, ako aj na použitie pre zákazníkov v hoteloch, moteloch a ďalších prostrediach rezidenčného typu;
  - prostredie poskytujúce ubytovanie a raňajky;
  - stravovacie služby a podobné, iné ako maloobchodné, priestory.
- Nie je určený na komerčné ani priemyselné použitie. Zmeny alebo úpravy spotrebiča nie sú povolené. Neúmyselné použitie môže spôsobiť nebezpečenstvo a stratu nárokov na záruku.

Normy a smernice CE alebo UKCA

Tento výrobok spĺňa požiadavky všetkých príslušných smerníc EÚ s príslušnými harmonizovanými normami a normy UK, ktoré umožňujú použitie označenia CE alebo UKCA.

Príslušenstvo

Skontrolujte príslušenstvo a dokumentáciu podľa tohto zoznamu:



Energetický štítok



Záručný list



Príručka používateľa

BEZPEČNOSTNÉ INFORMÁCIE

VAROVANIE – Dôležité bezpečnostné informácie

POZNÁMKA – Všeobecné informácie a tipy

Informácie o životnom prostredí



Likvidácia

Pomáhajte chrániť životné prostredie a zdravie ľudí. Obal vyhoďte do vhodných nádob na recykláciu. Pomáhajte recyklovať odpad z elektrických a elektronických prístrojov.

Spotrebiče označené týmto symbolom nelikvidujte s domácim odpadom. Výrobok odneste do miestneho recyklačného strediska alebo kontaktujte mestský úrad.



VAROVANIE: Nebezpečenstvo požiaru/horľavé materiály

Symbol označuje nebezpečenstvo požiaru, pretože sa používajú horľavé materiály. Dávajte pozor, aby ste predišli vzniku požiaru vznietením horľavého materiálu.

VAROVANIE!

NEBEZPEČENSTVO PORANENIA ALEBO ZADUSENIA!

S chladivami a plynmi musí manipulovať kvalifikovaný personál. Pred správnou likvidáciou sa uistite, že chladiace okruhy/potrubia nie sú poškodené. Spotrebič odpojte od napájacej elektrickej siete. Odrežte napájací kábel a riadne ho zlikvidujte. Odstráňte všetky nádoby a zásuvky. Odstráňte alebo deaktivujte zámky a tesnenia dvierok, aby ste zabránili uväzneniu detí alebo domácich zvierat vo vnútri spotrebiča.

Pred prvým použitím si pozorne prečítajte všetky bezpečnostné pokyny!



VAROVANIE!

Pred prvým použitím

- Skontrolujte spotrebič, či nedošlo k poškodeniu počas prepravy.
- Odstráňte a riadne zlikvidujte všetky obalové materiály a uchovávajte ich mimo dosahu detí.
- Pred inštaláciou nechajte spotrebič stáť vo vzpriamenej polohe aspoň 2 hodiny, aby sa stabilizoval chladiaci okruh.
- Spotrebič vždy zdvíhajte a premiestňujte dvoma alebo viacerými osobami (kvôli jeho hmotnosti ho nikdy nemanipulujte sami).

Varovania pri inštalácii

- Spotrebič umiestnite na dobre vetrané miesto a ponechajte aspoň 10 cm voľný priestor zo všetkých strán okolo spotrebiča aj nad ním.
- Vyhýbajte sa vlhkým miestam alebo miestam náchylným na striekanie vody. Ak dôjde k rozliatiu vody, ihneď ju utrite suchou a mäkkou handričkou.
- Neinštalujte na priamom slnečnom svetle ani v blízkosti zdrojov tepla (napr. sporáky, radiátory).
- Uistite sa, že zvolené miesto zodpovedá rozmerom a účelu spotrebiča a umiestnite ho na rovný povrch.
- Vetracie otvory v spotrebiči a okolitých skrinkách udržiavajte voľné.
- Skontrolujte, či elektrické napájanie zodpovedá špecifikáciám na typovom štítku. V opačnom prípade kontaktujte kvalifikovaného elektrikára.
- Táto chladnička využíva striedavé napätie 220 – 240 V AC/50 Hz. Abnormálne kolísanie napätia môže zabrániť spusteniu, poškodiť termostat/kompresor alebo spôsobiť prevádzkový hluk. V prípade potreby nainštalujte automatický regulátor napätia.
- Nepoužívajte viacnásobné adaptéry ani predlžovacie káble.
- Za spotrebič neumiestňujte prenosné zásuvky ani zdroje napájania.
- Zabráňte privretiu napájacieho kábla chladničkou. Nikdy nestúpajte na kábel.
- Používajte vyhradenú, ľahko dostupnú uzemnenú zásuvku (spotrebič musí byť uzemnený).
- **Len pre Spojené kráľovstvo:** Napájací kábel spotrebiča je vybavený 3-vodičovou (uzemňovacou) zástrčkou, ktorá sa vsúva do štandardnej 3-vodičovej (uzemnenej) zásuvky. Tretí kolík (uzemnenie) nikdy neodrezávajte ani neodstraňujte. Po inštalácii spotrebiča musí byť zástrčka prístupná.
- Nepoškoďte chladiaci okruh.

BEZPEČNOSTNÉ INFORMÁCIE

VAROVANIE!

Varovanie pri každodennom používaní

- Deti staršie ako 8 rokov a osoby s obmedzenými fyzickými, zmyslovými alebo duševnými schopnosťami alebo nedostatkom skúseností či vedomostí môžu tento spotrebič používať pod dohľadom, resp. po poučení a oboznámení sa s bezpečným spôsobom používania a porozumení možným nebezpečenstvám.
- Deti vo veku od 3 do 8 rokov smú potraviny iba nakladať a vykladať. Čistenie alebo inštalácia chladiacich komponentov je zakázaná.
- Deti mladšie ako 3 roky musia byť v blízkosti spotrebiča pod neustálym dohľadom.
- Nedovoľte deťom hrať sa so spotrebičom.
- Ak v blízkosti spotrebiča uniká chladivo alebo iné horľavé plyny, okamžite vypnite prívod plynu, otvorte dvere/okná na vetranie a neodpájajte chladničku ani iné elektrické zariadenia zo siete.
- Spotrebič prevádzkujte v rozsahu okolitej teploty od 10 °C do 43 °C. Dlhodobá prevádzka mimo tohto rozsahu môže spôsobiť poruchu.
- Na chladničku neumiestňujte nestabilné predmety (napr. ťažké predmety, nádoby naplnené vodou), aby ste predišli nebezpečenstvu pádu alebo úrazu elektrickým prúdom v dôsledku kontaktu s vodou.
- Poličky vo dvierkach neťahajte silou, pretože to môže spôsobiť nesprávne zarovnanie dvierok, uvoľnenie držiaka fliaš alebo prevrátenie spotrebiča.
- Dvierka otvárajte/zatvárajte iba pomocou rukoväti. Nedotýkajte sa úzkych medzier medzi dvierkami a skrinkou, aby ste predišli zraneniam spôsobeným privretím. Pred používaním sa uistite, že deti nie sú v blízkosti pohybu dvierok.
- Prísne zakážte skladovanie/používanie horľavých, výbušných alebo korozívnych materiálov vo vnútri alebo v okolí chladničky.
- Toto je domáci spotrebič. Neskladujte predmety vyžadujúce prísnu kontrolu teploty (napr. lieky, bakteriálne kultúry, chemikálie).
- Nikdy v mrazničke nezmrazujte tekutiny vo fľaši/plechovke (okrem alkoholu s vysokou koncentráciou). Sýtené nápoje môžu pri zmrazení explodovať.
- Nenastavujte chladničku príliš nízko, pretože režim „Max Cool" môže spôsobiť teploty nižšie ako je bod mrazu. Upozornenie: Sklenené nádoby sa môžu pri nízkych teplotách rozbiť.
- Pri manipulácii s mrazenými potravinami noste izolované rukavice. Nikdy sa ich nedotýkajte holými rukami. Nekonzumujte mrazené maškrty (napr. zmrzlinu) ihneď po vybratí, aby ste predišli omrzlinám alebo popáleninám od nízkych teplôt.
- Núdzová reakcia pri omrzlinách: Zasiahnuté miesto ihneď opláchnite pod studenou tečúcou vodou. Zmrznutú kožu neodstraňujte násilím.
- Nikdy sa nedotýkajte vnútorných stien mrazničky holými rukami (najmä ak sú mokré), aby ste predišli omrznutiu pokožky.
- Ak došlo v mrazničke k ohrevu, skontrolujte stav potravín.



VAROVANIE!

Varovanie pri každodennom používaní

- Pred výpadkami prúdu alebo čistením odpojte zástrčku zo siete. Pred opätovným spustením počkajte viac ako 7 minút, aby ste predišli poškodeniu kompresora v dôsledku častého cyklovania.
- V odkladacích priestoroch nepoužívajte elektrické zariadenia (okrem modelov odporúčaných výrobcom).

Údržba/čistenie

- Deti vykonávajúce čistenie musia byť neustále pod dohľadom dospelých.
- Pred akoukoľvek údržbou odpojte napájanie. Pred opätovným spustením počkajte viac ako 5 minút, aby ste predišli poškodeniu kompresora. Pri odpájaní držte telo zástrčky, neťahajte za napájací kábel.
- Zakázané čistiace prostriedky: Kefy s pevnými štetinami/oceľová vlna/abrazívne čistiace prostriedky/benzín, riedidlo laku, acetón alebo iné organické rozpúšťadlá/kyslé/alkalické roztoky, odporúčané: Používajte špeciálne čistiace prostriedky na chladničky, aby ste predišli poškodeniu.
- Námrazu nezoškrabujte ostrými predmetmi.
- Na rozmrazovanie/čistenie nikdy nepoužívajte rozprašovacie odmrazovače, elektrické ohrievače (napr. ohrievače miestností, fény), naparovače ani iné zdroje tepla, pretože by to mohlo spôsobiť plastickú deformáciu.
- Na urýchlenie odmrazovania nepoužívajte mechanické nástroje ani iné prostriedky s výnimkou tých, ktoré odporúča výrobca.
- Ak je poškodený elektrický napájací kábel, v záujme eliminácie akéhokoľvek rizika ho musí vymeniť výrobca, jeho servisný zástupca alebo rovnako kvalifikovaná osoba.
- Používateľom je zakázané pokúšať sa o opravy, demontáž alebo úpravy. V prípade akýchkoľvek potrieb údržby kontaktujte náš oficiálny popredajný servis.
- Odstraňovanie prachu zozadu: Aspoň raz ročne odstraňujte prach zo zadnej strany spotrebič, aby ste predišli nebezpečenstvu požiaru a zvýšenej spotrebe energie.
- Počas čistenia na spotrebič nič nestriekajte ani ho ničím neoplachujte. Používanie vodných dýz alebo parného čističa je prísne zakázané.
- Sklenené police v chladiacom priestore nikdy nečistite horúcou vodou. Náhle zmeny teploty môžu spôsobiť rozbitie skla.

Informácie o chladiacom plyne

- Tento spotrebič používa horľavé chladivo, izobután (R600a). Uistite sa, že sa počas prepravy alebo inštalácie nepoškodil chladiaci okruh. Únik chladiva môže spôsobiť podráždenie očí alebo vznietenie. V prípade úniku: Okamžite odstráňte všetky otvorené plamene; dôkladne vyvetrajte miestnosť; neodpájajte tento spotrebič ani iné elektrické zariadenia v miestnosti; a v prípade potreby sa obráťte na zákaznícky servis.
- Ak sa chladivo dostane do kontaktu s očami, dôkladne ich vyplachujte veľkým množstvom tečúcej vody po dobu najmenej 15 minút. Okamžite vyhľadajte špecializovanú oftalmologickú starostlivosť.

INŠTALÁCIA

Pred inštaláciou

VAROVANIE!

- Spotrebič je ťažký. Musia s ním vždy manipulovať dve osoby.
- Všetky obalové materiály udržujte mimo dosahu detí a zlikvidujte ich spôsobom, ktorý je šetrný k životnému prostrediu.
- Vyberte spotrebič z obalu.
- Odstráňte všetok obalový materiál.

Podmienky prostredia

Teplota v miestnosti musí byť vždy medzi 10 °C až 43 °C, pretože môže mať vplyv na teplotu vo vnútri spotrebiča a na jeho spotrebu energie. Spotrebič neinštalujte v blízkosti iných spotrebičov sálajúcich teplo (rúry, chladničky) bez izolácie.

Odporúčania pre priestor

Odporúčaný priestor pri otvorení dvierok (Obr. 1.2.3)

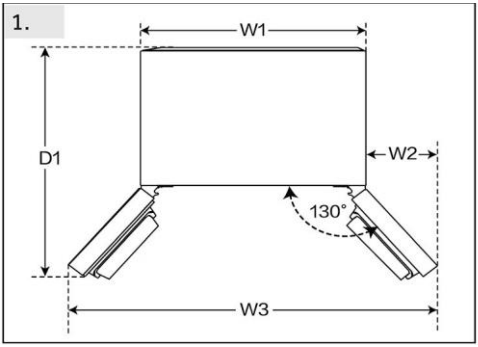

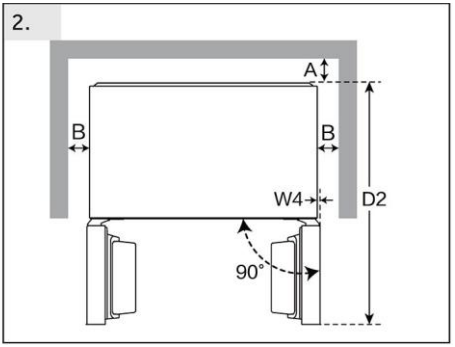

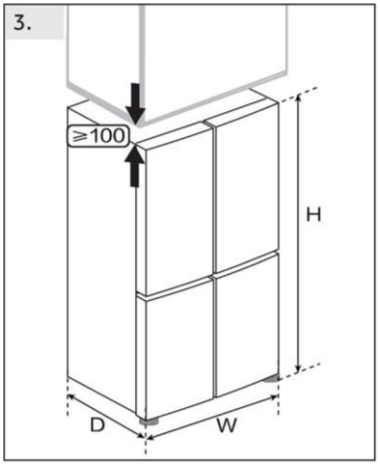

(jednotka: mm)	Model č.	
Šírka	W1	830
	W2	142.5
	W3	1115
	W4	0,5
	W	830
Hĺbka	D1	920
	D2	976
	D	594
Vzdialenosť od zadnej steny	A	6
Vzdialenosť od bočných stien	B	4
Celková výška	H	1850

Vyrovnanie a zarovnanie dvierok

Na dosiahnutie dostatočnej ventilácie spotrebiča z bezpečnostných dôvodov je potrebné dodržiavať požiadavky na správne vetranie.

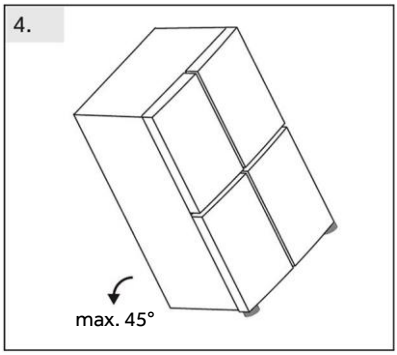

Vyrovnanie spotrebiča do vodorovnej polohy (Obr.4.5.6)

Zariadenie musí byť umiestnené na rovnom a pevnom povrchu.

4. Nakloňte chladničku mierne dozadu.

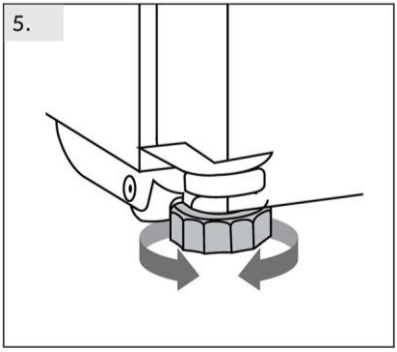

5. Nastavte nožičky na požadovanú úroveň.

Uistite sa, že vzdialenosť od steny na strane závesu je aspoň 100 mm, aby sa dali dvierka správne otvoriť.

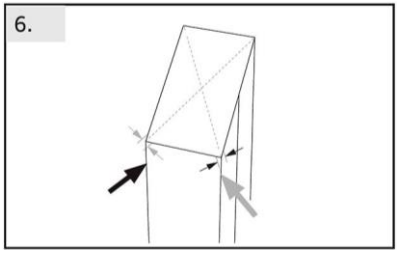

6. Stabilitu môžete skontrolovať striedavým potlačením v smere uhlopriečky.

Spotrebič sa môže mierne vykloniť v oboch smeroch. V opačnom prípade môže dôjsť k zdeformovaniu rámu, výsledkom čoho môže byť aj nedostatočné tesnenie dvierok. Mierne naklonenia dozadu uľahčuje zatváranie dvierok.

POZNÁMKA

Pre samostatne stojaci spotrebič: tento chladiaci spotrebič nie je určený na použitie ako zabudovaný spotrebič.

INŠTALÁCIA

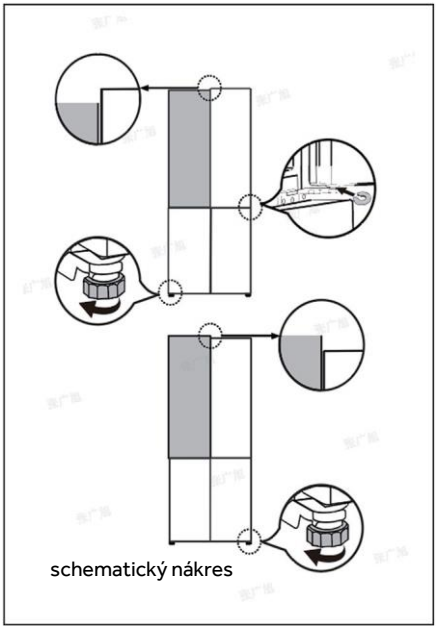

schematický nákres

Jemné doladenie dvierok

Ak sa dvierka nenachádzajú v jednej úrovni, tento nesúlad možno odstrániť nasledovným spôsobom:

Používanie rozpier

- Otvorte horné dvierka a zdvihnite ich.
- Opatrne pripevnite rozperu (priloženú vo vrecku s príslušenstvom) do bieleho plastového krúžku stredného závesu ručne alebo použite vhodný nástroj, napríklad kliešte. Dávajte pozor, aby sa dvierka nepoškriabali a neodreli.

Použitie nastaviteľných nožičiek

Otočením nastaviteľnej nožičky v smere šípky sa nožička zdvíha alebo znižuje.

POZNÁMKA

Počas ďalšieho používania chladničky môže dôjsť k nerovnomernému zarovnaniu dvierok v dôsledku hmotnosti uskladnených potravín. Ak k tomu dôjde, upravte dvierka podľa vyššie uvedených postupov.

POZOR!

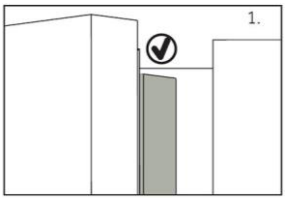

Keď zatvoríte dvierka, zvislá lišta na ľavých dvierkach by mala byť ohnutá dovnútra (1).

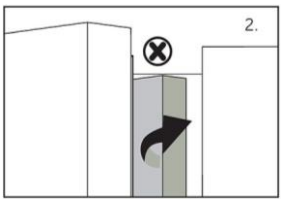

Ak sa pokúsite zatvoriť ľavé dvierka a zvislá lišta dvierok nie je ohnutá (2), mali by ste ju najprv ohnúť, inak lišta dvierok narazí do upevňovacieho hriadeľa alebo pravých dvierkach. Mohla by sa tak poškodiť lišta alebo by mohlo dochádzať k únikom.

Vnútri rámu je ohrevné vlákno. Teplota povrchu sa trochu zvýši, čo je normálne a neovplyvní to funkciu spotrebiča.

Zapnutie napájania

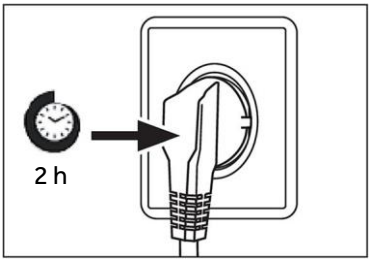

Doba čakania

Bezúdržbový mazací olej sa nachádza v puzdre kompresora. Pri nakláňaní spotrebiča počas prevozu sa tento olej môže dostať cez uzatvorený systém rúrok. Pred pripojením spotrebiča ku zdroju napájania musíte počkať aspoň 2 hodiny, aby olej stiekol späť do puzdra.

Pripojenie vody

Pred každým pripojením skontrolujte a uistite sa, že:

- Špecifikácie zdroja napájania, zásuvky a poistky zodpovedajú požiadavkám uvedeným na typovom štítku produktu.
- Zásuvka je spoľahlivo uzemnená a nepoužívajú sa viaczásuvkové adaptéry ani predlžovacie káble.
- Zástrčka a zásuvka sú plne kompatibilné a majú zodpovedajúce špecifikácie.
- Zástrčku sieťového kábla zapojte priamo do riadne nainštalovanej elektrickej zásuvky v domácnosti.

VAROVANIE!

Poškodený napájací kábel musia vymeniť v zákazníckom servise, aby sa zabránilo nebezpečenstvu (pozrite záručný list).

Presun spotrebiča pri sťahovaní

1. Vyberte všetky potraviny a odpojte spotrebič od elektrickej siete.
2. Police a ďalšie vyberateľné diely chladničky a mrazničky zaistite lepiacou páskou.
3. Chladničku nenakláňajte o viac ako 45°, aby ste predišli poškodeniu chladiaceho systému.

VAROVANIE!

- Spotrebič nezdvíhajte za rukoväti dvierok.
- Spotrebič nikdy neukladajte na podlahu v horizontálnej polohe.

Pred použitím

- Odstráňte všetky obaly, najmä bielu EPS penu na oboch stranách vedenia chladiva a odložte ich mimo dosahu detí. Zlikvidujte ich spôsobom, ktorý nepoškodzuje životné prostredie.
- Pred vložením potravín spotrebič umyte vodou a jemným čistiacim prostriedkom zvnútra aj zvonka.
- Pred vložením potravín nechajte priehradky vychladiť pri vysokých nastaveniach. Funkcia Power- Freeze pomáha pri rýchlom vychladení priehradiek.
- Teplota chladničky je automaticky nastavená na 4 °C a teplota mrazničky na -18 °C. Sú to odporúčané nastavenia. Ak je to potrebné, tieto teploty môžete manuálne zmeniť. Pozrite časť NASTAVENIE TEPLOTY.

Tlačidlá snímača

Tlačidlá na ovládacom paneli sú dotykové tlačidlá, ktoré reagujú na ľahký dotyk prsta.

POZNÁMKA

Spotrebič je prednastavený na odporúčanú teplotu 4 °C (Chladnička) a - 18 °C (Mraznička). Za normálnych podmienok okolia teplotu nemusíte nastavovať.

Keď sa spotrebič zapne po odpojení od elektrického sieťového napájania, dosiahnutie správnej teploty môže trvať až 12 hodín.

Pred vypnutím spotrebič vyprázdnite. Ak chcete spotrebič vypnúť, vytiahnite napájací kábel zo zásuvky.

Popis výrobku

POZNÁMKA

Z dôvodu technických zmien a rôznych modelov sa môžu niektoré ilustrácie v tejto príručke líšiť od vášho modelu.

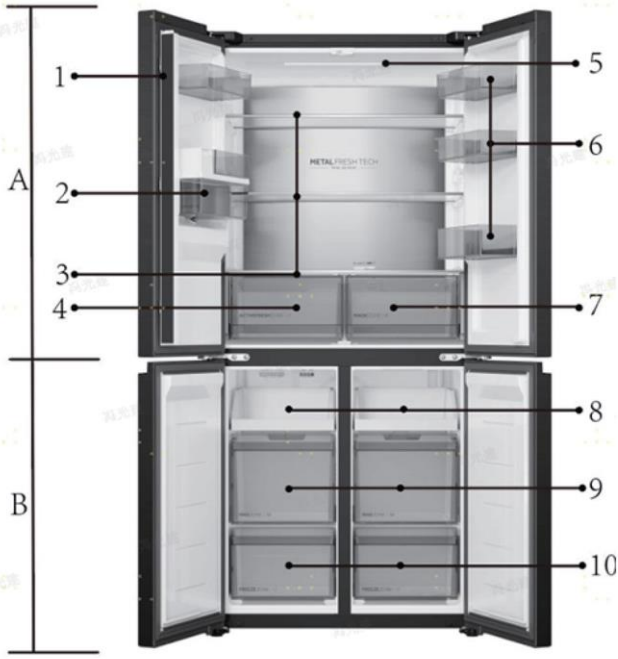

A: Chladiaci priestor
1 Lišta dvierok
2 Nádržka na vodu
3 Sklenené police
4 Activefresh zone
5 Stropné svietidlo
6 Držiak na fľaše
7 My zone

B: Mraziaci priestor
8 Zásobník mrazničky
9 Horná zásuvka mrazničky
10 Spodná zásuvka mrazničky

PREVÁDZKA

Ovládací panel

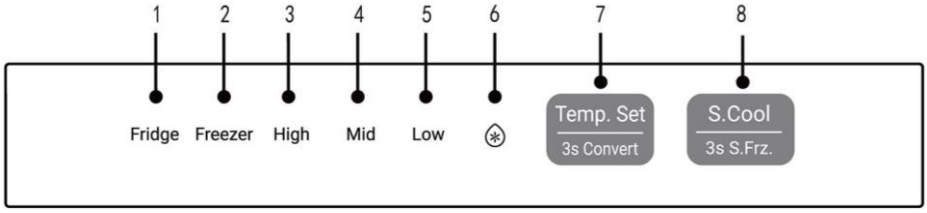

Indikátory:

1 Displej teploty v chladničke
2 Displej teploty mrazničky
3 Displej vysokej teploty
4 Displej strednej teploty
5 Displej nízkej teploty
6 Displej Super-Cool

Tlačidlá:

7 Tlačidlo nastavenia teploty chladenia a mrazenia
8 Tlačidlo Super-Cool a Super-Freeze

Úprava teploty chladničky



Dlho stlačte tlačidlo [Temp. Set] podržte 3 sekundy, vyberte [Fridge] na vstup do režimu nastavenia teploty chladenia, potom kliknite na [Temp. Set] a chladenie sa bude postupne prepínať medzi nastaveniami Vysoké (High), Stredné (Mid) a Nízke (Low).

POZNÁMKA

Nastavenie teploty chladenia nie je možné vykonať v stav [Quick Cooling]

Úprava teploty mrazničky

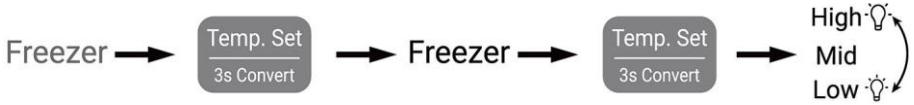

Dlho stlačte tlačidlo [Temp. Se] a podržte 3 sekundy, vyberte [freezer] na vstup do režimu nastavenia teploty mrazenia a potom kliknite na [Temp. Set] a mrazenie sa bude postupne prepínať medzi nastaveniami Vysoké (High), Stredné (Mid) a Nízke (Low).

POZNÁMKA

V stave [Quick Freeze] nie je možné upraviť teplotu mrazenia.

PREVÁDZKA

Funkcia Super-Cool



- Kliknite na ikonu funkcie [S.Cool], rozsvieti sa ikona „❄" a chladnička automaticky prejde do stavu Super Cool;
- Po zapnutí funkcie Super-Cool chladnička automaticky vypne danú funkciu po dosiahnutí nastaveného stavu. Ak chcete funkciu ukončiť manuálne, môžete ju vypnúť stlačením tlačidla Super-Cool.

Funkcia Super-Frz



Funkcia Super-Frz

- Stlačte a podržte tlačidlo [3s S.Frz.] na 3 sekundy, na displeji sa rozsvietia ikony „Freezes", „High", „Mid" a „Low" a chladnička prejde do stavu supermrazenia.
- Po zapnutí funkcie Super-Freeze chladnička automaticky vypne danú funkciu po dosiahnutí nastaveného stavu. Ak chcete funkciu ukončiť manuálne, môžete ju vypnúť stlačením a podržaním tlačidla „Super-Frz." na 3 sekundy.

POZNÁMKA

- Funkcia Super-Freeze je navrhnutá tak, aby zaistila uchovávanie nutričnej hodnoty mrazených potravín, takže zmrazí potraviny v čo najkratšom čase. V tomto čase sa zvyšuje rýchlosť mrazenia v mrazničke, potraviny sa dajú rýchlo zmraziť, pričom sa udržiava ich nutričná hodnota a skladovanie bude výhodné.
- Ak potrebujete jednorazovo zmraziť veľké množstvo potravín, odporúčame nastaviť funkciu Super Freeze na 24 hodín dopredu pred použitím mraziaceho priestoru.

Plnenie nádržky na vodu

VAROVANIE!

Naplňte iba pitnou vodou.

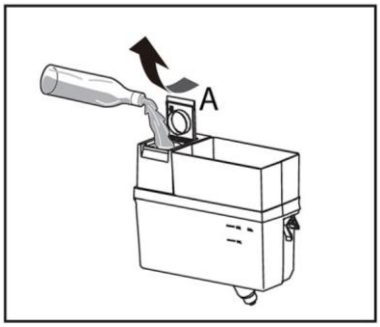

1. Uistite sa, že je voda správne naplnená.
2. Otočte a zdvihnite štvorcové veko (A) a nádržku na vodu naplňte čerstvou pitnou vodou.
3. Vodu naplňte len po značku (2,0 l), pretože by mohla pretiecť, keď sa dvierka otvoria a zatvoria.
4. Zatvorte štvorcové veko (A), aby zapadlo na miesto.

POZNÁMKA

Pred opätovným naplnením zvyšnú vodu zlikvidujte a očistite nádržku.
Ak vodu nebudete dlhšie potrebovať, vyprázdnite nádržku na vodu a očistenú nádržku vsuňte späť.
Kryt nádržky na vodu sa okrem toho používa na úsporu energie. Ak nechcete čerpať vodu z dávkovača vody počas dlhšej doby, vždy nainštalujte kryt kvôli lepšej izolácii a úspore energie.

Získavanie vody z dávkovača

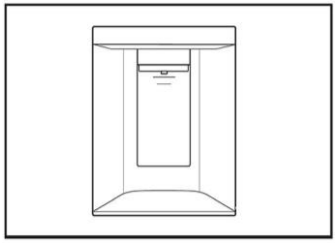

1. Pod výpust vody podložte pohár.
2. Pohárom opatrne zatlačte na páčku dávkovača vody. Uistite sa, že je pohár zarovnaný s dávkovačom, aby sa zabránilo striekaniu vody.
3. Voda v zásobníku (B) by sa mala včas odstrániť, pretože by mohla pri otvorení a zatvorení dvierok pretekať.

Nastavenie a demontáž dielov

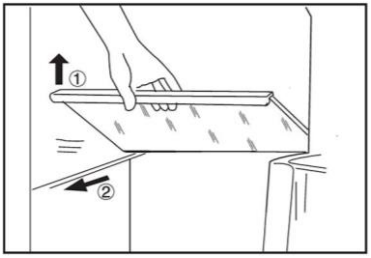

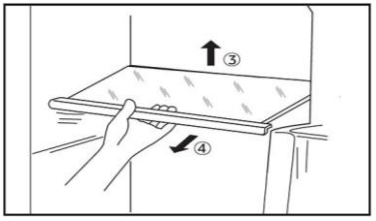

Police

1. Výška políc sa môže nastaviť tak, aby vyhovovala vašim potrebám skladovania.
2. Ak chcete premiestniť hornú a strednú policu, najprv zdvihnite jej predný okraj ① a vytiahnite ju von ②.
3. Ak chcete premiestniť spodnú policu, najprv nadvihnite jej zadný okraj ③ a vytiahnite ju von ④.
4. Ak ju chcete znovu nainštalovať, položte ju na výstupky na obidvoch stranách a zatlačte do najzadnejšej polohy, kým nezapadne do drážok na bokoch

POZNÁMKA

Uistite sa, že všetky konce police sú v jednej rovine.

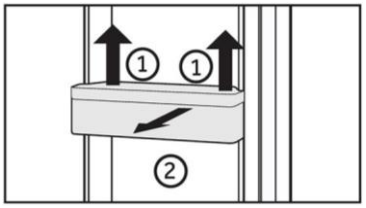

Priehradka vo dvierkach

1. Priehradky vo dvierkach sa dajú vybrať kvôli čisteniu:
2. Ruky položte na boky priehradky vo dvierkach zdvihnite ho ① a vytiahnite ②.
3. Ak chcete poličku vložiť späť do dvierok vykonajte vyššie uvedené kroky v opačnom poradí.

POZNÁMKA

Po zapnutí spotrebiča môže dosiahnutie správnej teploty trvať až 12 hodín.

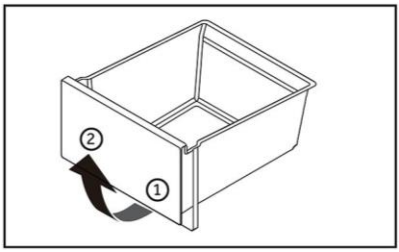

Zásuvka

Ak chcete zásuvku vybrať, vytiahnite ju do maximálnej polohy ①, nadvihnite ju a vyberte ②.

Ak chcete poličku znovu vsunúť, vykonajte vyššie uvedené kroky v opačnom poradí.

Osvetlenie

Interiérové LED osvetlenie sa rozsvieti po otvorení dvierok. Výkon svetiel nie je ovplyvnený žiadnym iným nastavením spotrebiča.

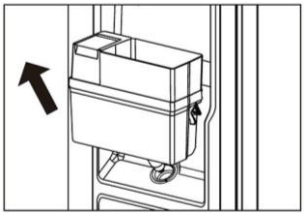

Demontáž zostavy nádržky na vodu

Nádržka na vodu sa bežne vyťahuje smerom doľava a nahor (v smere označenom šípkou).

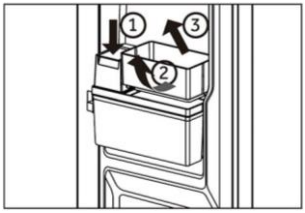

Demontáž priehradky vo dvierkach nádržky na vodu

Veko kanvice ① zatlačte dole, zdvihnite základňu priehradky vo dvierkach smerom dovnútra ②, vonkajší okraj základne priehradky vo dvierkach potiahnite smerom von a potom ju celú potiahnite smerom von ③.

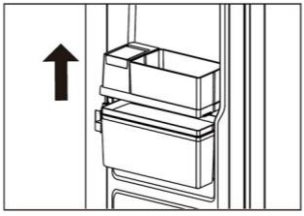

Demontáž veka nádržky na vodu

Kryt hrdla a základňu priehradky vo dvierkach sdvihnite nahor (v smere označenom šípkou)

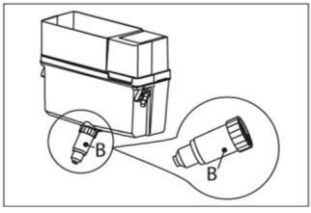

Nádržka na vodu

1. Odnímateľná nádržka na vodu
Nádržka na vodu sa môže vybrať na čistenie a znovu nainštalovať, rovnako ako priehradka vo dvierkach.

2. Vložte nádržku na vodu
Nádržku na vodu umiestnite do polohy, v ktorej sa výstup vody (B) vsunie do otvoru dvierok. Uistite sa, že je nádržka na vodu zaistená.

Pripojenie aplikácie hOn

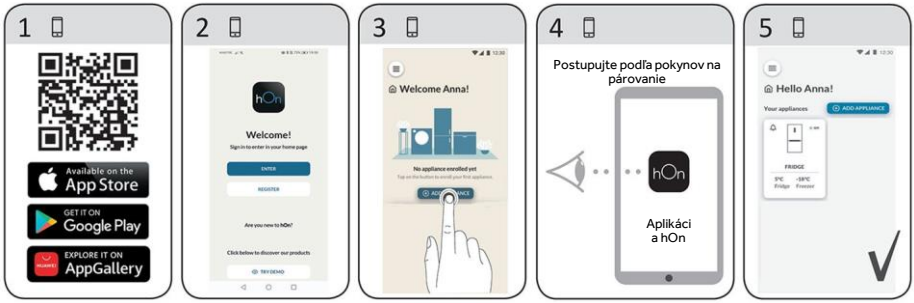

Funkcia Wi-Fi

1. Postupujte podľa pokynov v aplikácii a nakonfigurujte Wi-Fi.
2. Po nakonfigurovaní Wi-Fi a vytvorení pripojenia sa ikona „I" pre Wi-Fi zapne a zostane svietiť.
3. Ak už bola sieť Wi-Fi nakonfigurovaná, Wi-Fi sa automaticky znova pripojí podľa informácií o konfigurácii, ak je sieť Fi-Wi zapnutá.

POZNÁMKA

- Ak chcete Wi-Fi vypnúť, stlačte tlačidlo Wi-Fi „K7, ikona „I" pre Wi-Fi zhasne.
- Ak chcete zapnúť Wi-Fi a spustiť konfiguráciu, stlačte tlačidlo Wi-Fi „K7", ikona „I" pre Wi-Fi začne pomaly blikať. Ak chcete nakonfigurovať funkciu Wi-Fi, stlačte tlačidlo „K7" na 3 sekundy, ikona Wi-Fi začne rýchlo blikať a prepne sa do režimu konfigurácie. Ak chcete funkciu Wi-Fi vypnúť, raz stlačte tlačidlo „K7". Vyššie uvedené kroky sa opakujú.
- Ak bol výrobok nakonfigurovaný a funkcia Wi-Fi bola vypnutá, chladnička sa po opätovnom pripojení k napájaniu neprepne do režimu konfigurácie.
- Tento výrobok nie je určený na komerčné použitie.
- Maximálny výstupný výkon RF: 2,4 GHz Wi-Fi: 16 dBm;
- Nízka energia Bluetooth®: 5 dBm; Bezdrôtová technológia Bluetooth® (BR/EDR): 10 dBm.
- Frekvenčné pásmo prevádzky: 2400 – 2483,5 MHz.
- Slovná ochranná známka a logá Bluetooth® sú registrované ochranné známky spoločnosti Bluetooth SIG, Inc. a akékoľvek použitie týchto značiek spoločnosťou Candy Hoover Group SRL je na základe licencie. Ostatné ochranné známky a obchodné názvy sú majetkom ich príslušných vlastníkov.

ÚSPORNÉ SKLADOVANIE

Návrhy na skladovanie v chladničke

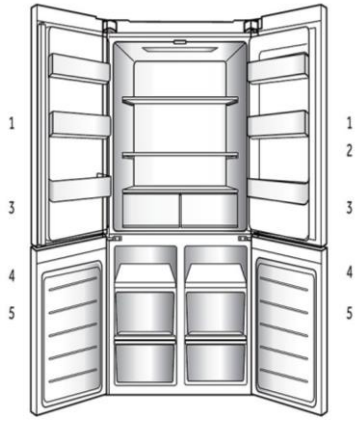

1. Slúži na uskladnenie malých balení chladených potravín, nápojov a nádob s omáčkami. Potraviny v pohároch, konzervované potraviny atď.
2. Slúži na uskladnenie chladených potravín a čerstvých potravín.
   - Potraviny s vyšším obsahom vlhkosti sa skladujú v prednej časti police.
   - Skutočný počet políc sa bude v jednotlivých modeloch líšiť.
3. Zásuvka MY ZONE: ovocie, zelenina, šalát, atď.
4. Slúži na uskladnenie mrazených potravín, ako je mäso, ryby a zmrzlina.
5. Umožňuje dlhšie skladovanie mrazených potravín.

Zásuvka MY ZONE

Vhodné na skladovanie čerstvých potravín s relatívne nezávislým priestorom, ktorý udržiava vhodnú teplotu a vlhkosť, vhodné na skladovanie čerstvých vodných produktov, mäsa a iných surovín

Samostatný priestor, vhodný na skladovanie chladených nápojov a pod.

Nezávislá zóna s reguláciou teploty, vhodná na skladovanie čerstvej zeleniny a ovocia

POZNÁMKA

Špeciálna funkcia zóny s premenlivou teplotou, ktorá je ovplyvnená počtom otváraní a zatváraní dvierok, množstvom potravín a teplotou chladiaceho priestoru, ako aj inými faktormi, sa mierne mení.

Keď sa rozhodnete použiť funkciu pre čerstvé potraviny, aby ste udržali svoje suroviny v optimálnych skladovacích podmienkach.

Pre skladovacie prostredie sa odporúča nastaviť teplotu chladiaceho priestoru na úroveň [Vysoká].

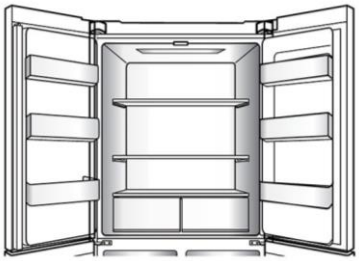

Viacnásobné prúdenie vzduchu

- Chladnička je vybavená systémom s viacnásobným prúdením vzduchu, v ktorom sú prívody chladného vzduchu umiestnené na každej úrovni police. To pomáha udržiavať rovnomernú teplotu, aby sa vaše jedlo udržalo dlhšie čerstvé.

Skladovanie v chladiacom priestore

- Teplotu v chladničke udržujte pod 5 °C.
- Horúce jedlá musíte pred uložením do spotrebiča ochladiť na izbovú teplotu.
- Potraviny skladované v chladničke by ste mali pred uložením umyť a vysušiť.
- Potraviny, ktoré sa majú skladovať, by mali byť riadne uzavreté, aby sa zabránilo prenosu zápachu alebo chuti.
- Neskladujte nadmerné množstvo potravín. Medzi potravinami nechajte medzery, aby okolo nich mohol cirkulovať vzduch a tým sa zabezpečilo lepšie a rovnomernejšie chladenie.
- Potraviny konzumované denne by sa mali skladovať v prednej časti police.
- Medzi potravinami a vnútornými stenami nechajte dostatočne veľký voľný priestor na prúdenie vzduchu. Predovšetkým neskladujte potraviny opreté o zadnú stenu: potraviny by mohli primrznúť ku zadnej stene. Zabráňte priamemu kontaktu potravín (predovšetkým mastných alebo kyslých potravín) s vnútorným povrchom, pretože olej/kyselina môže narušiť vnútorný povrch. Očistite mastné/kyslé nečistoty vždy, keď sa objavia.
- Mrazené potraviny rozmrazujte v úložnom priestore chladničky. Takto môžete použiť mrazené potraviny na zníženie teploty v danom priestor a usporiť energiu.
- Proces dozrievania ovocia a zeleniny, ako sú cukety, melóny, papája, banány, ananás atď. sa môže v chladničke urýchliť. Preto sa neodporúča uchovávať ich v chladničke. Zrenie veľmi nezrelých plodov však môže byť počas určitej doby prospešné. Cibuľu, cesnak, zázvor a inú koreňovú zeleninu by ste tiež mali skladovať pri izbovej teplote.
- Nepríjemný zápach vnútri chladničky je znakom toho, že sa niečo rozlialo. Vyžaduje sa čistenie.
- Rôzne potraviny je potrebné umiestniť do rôznych oblastí podľa ich vlastností.

POZNÁMKA

Udržujte vzdialenosť viac ako 10 mm medzi umiestnenými potravinami a vzduchovým kanálom alebo snímačmi, aby sa zabezpečil chladiaci účinok.

ÚSPORNÉ SKLADOVANIE

Skladovanie v mraziacom priestore

- Teplotu v mrazničke udržujte na -18 °C.
- 24 hodín pred zmrazovaním zapnite funkciu Super-Freeze: pre malé množstvá potravín postačí 4 – 6 hodín.
- Horúce jedlá musíte pred uložením do mraziaceho boxu ochladiť na izbovú teplotu.
- Potraviny nakrájané na malé porcie sa zmrazia rýchlejšie a ľahšie sa rozmrazia a uvaria. Odporúčaná hmotnosť pre každú porciu je menej ako 2,5 kg.
- Pred vložením do mrazničky je lepšie potraviny zabaliť. Vonkajšia strana obalu musí byť suchá, aby sa zabránilo zlepeniu vreciek. Obalové materiály by mali byť bez zápachu, vzduchotesné, nejedovaté a netoxické.
- Aby sa predišlo uplynutiu doby skladovania, všimnite si dátum zmrazenia, trvanlivosť a názov potraviny na obale a podľa toho skladujte rôzne potraviny.
- **VAROVANIE:** Kyselina, zásady a soľ atď. by mohli narušiť vnútorný povrch mrazničky. Potraviny s týmito látkami (napr. morské ryby) neklaďte priamo na vnútorný povrch. Slanú vodu treba z mrazničky okamžite utrieť.
- Neprekračujte dobu skladovania potravín odporúčanú výrobcami. Z mrazničky vyberte len požadované množstvo potravín.
- Rozmrazené potraviny rýchlo skonzumujte. Rozmrazené potraviny sa nesmú opäť zmraziť, pokiaľ ich najprv neuvaríte, v opačnom prípade nemusia byť bezpečné na jedenie.
- Do mraziaceho priestoru nevkladajte nadmerné množstvo čerstvých potravín. Pozrite si mraziacu kapacitu mrazničky - pozrite si TECHNICKÉ ÚDAJE alebo údaje na typovom štítku.
- Potraviny je možné skladovať v mrazničke pri teplote najmenej -18 °C od 2 až 12 mesiacov, v závislosti od ich vlastností (napr. mäso: 3 – 12 mesiacov, zelenina: 6 – 12 mesiacov)
- Pri mrazení čerstvých potravín sa vyhýbajte kontaktu s už zmrazenými alebo rozmrazenými potravinami.

Pri skladovaní komerčne mrazených potravín dodržiavajte tieto pokyny:

- Vždy dodržiavajte pokyny výrobcov týkajúce sa doby skladovania potravín Neprekračujte tieto pokyny!
- Snažte sa čas medzi nákupom a uložením potravín čo najviac skrátiť, aby ste zachovali kvalitu potravín.
- Kupujte mrazené potraviny, ktoré boli skladované pri teplote -18 °C alebo nižšej.
- Vyhnite sa nákupu potravín, ktoré majú na obale ľad alebo námrazu – to znamená, že výrobky mohli byť čiastočne rozmrazené a opätovne zmrazené pri určitom náraste teploty, čo mohlo znížiť ich kvalitu.

POZNÁMKA

Udržujte vzdialenosť viac ako 10 mm medzi umiestnenými potravinami a vzduchovým potrubím, aby sa zabezpečil chladiaci účinok.

Tipy na úsporu energie

- Uistite sa, že je spotrebič správne vetraný (pozrite časť INŠTALÁCIA).
- Spotrebič neinštalujte na priame slnečné svetlo ani do blízkosti zdrojov tepla (napr. kachle, ohrievače).
- Zabráňte zbytočne nízkej teplote v spotrebiči. Čím je nižšia nastavená teplota v spotrebiči, tým vyššia bude spotreba energie.
- Funkcie ako POWER- FREEZE zvyšujú spotrebu energie.
- Pred vložením do spotrebiča nechajte teplé jedlo vychladnúť.
- Dvierka spotrebiča otvárajte čo najmenej a na čo najkratšie.
- Spotrebič nepreplňujte, aby ste nebránili prúdeniu vzduchu.
- Vyhýbajte sa vzduchu v obale potravín.
- Tesnenia dvierok udržiavajte čisté, aby boli dvierka vždy správne zatvorené.
- Mrazené potraviny rozmrazujte v úložnom priestore chladničky.
- Konfigurácia s najväčšou úsporou energie si vyžaduje, aby sa zásuvky, nádoby na potraviny a police udržiavali v stave ako na novom spotrebiči, pričom potraviny treba ukladať tak, aby nebránili prúdeniu vzduchu a neupchávali prívod vzduchu z potrubia.

ÚDRŽBA

Čistenie

1. Spotrebič čistite, keď je v ňom uskladnené len malé množstvo alebo žiadne potraviny.
2. Spotrebič by ste mali čistiť každé štyri týždne, aby sa zaistila dobrá starostlivosť a zabránilo pachu z nesprávne uskladnených potravín.

VAROVANIE

- Spotrebič pred čistením odpojte od elektrickej siete.
- Spotrebič nečistite tvrdými kefami, drôtenými kefami, čistiacim práškom, benzínom, amylacetátom, acetónom ani podobnými organickými roztokmi, kyselinami ani zásadami. Čistite pomocou špeciálneho čistiaceho prostriedku na chladničky, aby ste zabránili poškodeniu.
- Počas čistenia na spotrebič nestriekajte ani ho neoplachujte.
- Na čistenie spotrebiča nepoužívajte prúd vody ani paru.
- Studené sklenené poličky neumývajte horúcou vodou. Náhla zmena teploty môže spôsobiť rozbitie skla.
- Nedotýkajte sa vnútorného povrchu priestoru mrazničky, najmä nie mokrými rukami, pretože by vám mohli k povrchu primrznúť.
- Ak dôjde k zahriatiu, skontrolujte stav zmrazených potravín.

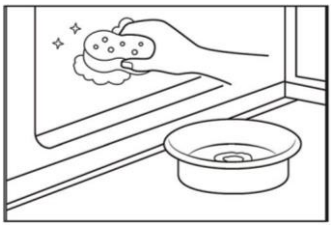

- Tesnenie na dvierkach musí byť vždy čisté.
- Vnútro a plášť spotrebiča čistite špongiou navlhčenou v teplej vode s prídavkom neutrálneho saponátu.

1. Mäkkou handričkou alebo špongiou namočenou v teplej vode utrite interiér a exteriér chladničky, vrátane tesnenia dvierok, dverovej poličky, sklenených políc, boxov atď. (do teplej vody môžete pridať neutrálny čistiaci prostriedok).
2. Ak sa rozleje nejaká kvapalina, vyberte všetky znečistené diely, opláchnite ich prúdom vody, vysušte a vložte späť do chladničky.
3. Ak dôjde k rozliatiu krému (napríklad smotana, roztopená zmrzlina), odstráňte všetky znečistené časti, vložte ich na nejaký čas do teplej vody s teplotou približne 40 °C, potom ich opláchnite prúdom vody, vysušte a vložte späť do chladničky.
4. V prípade, že v chladničke (medzi policami alebo zásuvkami) ostane nejaká malá usadenina alebo komponent, použite na uvoľnenie mäkkú kefku. Ak sa k tejto časti nedostanete, kontaktujte servis Haier.

- Opláchnite a osušte mäkkou handričkou.
- Žiadne časti spotrebiča nečistite v umývačke riadu.
- Pred opätovným zapnutím spotrebiča počkajte najmenej 5 minút, pretože časté spúšťanie môže poškodiť kompresor.

Odmrazovanie

Odmrazovanie mrazničky sa vykonáva automaticky: nie je potrebná žiadna manuálna činnosť.

Čistenie nádržky na vodu

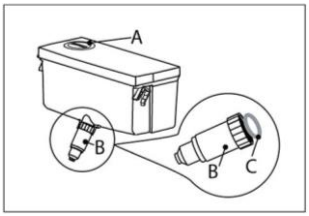

1. Nádržku na vodu vyberte zo spotrebiča.
2. Odstráňte kryt (A).
3. Odskrutkujte výpust dávkovača (B).
4. Nádržku a výpust dávkovača očistite teplou vodou a prípravkom na umývanie riadu. Uistite sa, že sa spláchol všetok čistiaci prípravok.
5. Namontujte výpust dávkovača (B) a dbajte na to, aby bol pevne priskrutkovaný k nádržke na vodu a aby bol biely tesniaci krúžok (C) na svojom mieste.

POZNÁMKA

- Ak nádržka na vodu nie je správne vsunutá, z prípojky môže kvapkať voda.
- Pri demontáži alebo inštalácii nádržky na vodu nepoužívajte nadmernú silu, aby sa nádržka nepoškodila.

ÚDRŽBA

Výmena LED žiaroviek

VAROVANIE!

LED žiarovku nevymieňajte sami, musí ju vymeniť iba výrobca alebo autorizovaný servisný pracovník.

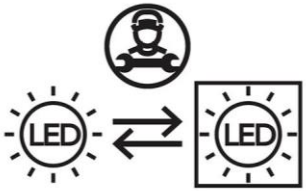

Osvetlenie využíva ako zdroj svetla LED, ktoré sa vyznačujú nízkou spotrebou energie a dlhou životnosťou.
Ak sa vyskytnú nejaké abnormality, kontaktujte zákaznícky servis. Pozrite časť ZÁKAZNÍCKY SERVIS.

Parametre žiarovky:

Chladiaci priestor: 12 V, 4 W
Mraziaci priestor: 12 V, 2 W* 3 W

Dlhodobé nepoužívanie

Ak spotrebič nebudete používať dlhší čas a nemáte v úmysle aktivovať funkciu Dovolenka chladničky:

1. Odstráňte všetky potraviny:
2. Vytiahnite zástrčku zo zásuvky elektrickej siete:
3. Spotrebič očistite podľa popisu v predchádzajúcich častiach:
4. Nechajte dvierka otvorené, aby ste zabránili tvorbe zápachu vo vnútri priehradky.

POZNÁMKA

Spotrebič vypnite, len ak je to nevyhnutne potrebné.

Mnoho vyskytujúcich sa problémov môžete vyriešiť sami bez osobitných odborných znalostí. V prípade problému skontrolujte všetky zobrazené možnosti a pred kontaktovaním zákazníckeho servisu postupujte podľa nasledujúcich pokynov. Pozrite časť ZÁKAZNÍCKY SERVIS.



VAROVANIE

- Pred údržbou spotrebič vypnite a vytiahnite zástrčku zo zásuvky.
- Údržbu elektrického zariadenia môže vykonávať iba kvalifikovaný elektrikár, pretože neodborné opravy môžu spôsobiť značné následné škody.
- Poškodené napájanie smie vymeniť len servisný zástupca alebo rovnako kvalifikovaná osoba, aby sa predišlo riziku.

Problém	Možná príčina	Možné riešenie
Kompresor nefunguje.	• Zástrčka nie je vsunutá do zásuvky. • Spotrebič je v cykle odmrazovania.	• Vsuňte zástrčku do zásuvky elektrickej siete. • To je normálne pri automatickom odmrazovaní.
Spotrebič sa zapína často alebo ostáva zapnutý príliš dlho.	• Príliš vysoká vnútorná alebo vonkajšia teplota. • Spotrebič bol dlhšie vypnutý. • Zatvorené dvierka spotrebiča netesnia dobre. • Dvierka boli otvorené príliš často alebo príliš dlho. • Nastavenie teploty mraziacej časti je príliš nízke. • Tesnenie dvierok je špinavé, opotrebované, popraskané alebo nevhodné. • Nie je zabezpečené požadované prúdenie vzduchu.	• V takom prípade je normálne, že kompresor spotrebiča ostane zapnutý dlhšie. • Zvyčajne trvá 8 až 12 hodín, kým spotrebič úplne ochladne. • Zatvorte dvierka/zásuvku a uistite sa, že je spotrebič umiestnený na rovnom povrchu a že sa v ňom nenachádzajú potraviny alebo nádoba, ktoré by blokovali dvierka. • Dvierka/zásuvku neotvárajte príliš často. • Nastavujte vyššiu teplotu, kým nedosiahnete uspokojivú teplotu chladničky. Trvá 24 hodín, kým sa teplota v chladničke ustáli. • Očistite tesnenie dvierok/zásuvky alebo ich dajte vymeniť v servise. • Zaistite dostatočnú ventiláciu.

RIEŠENIE PROBLÉMOV

Problém	Možná príčina	Možné riešenie
Vnútro chladničky je špinavé a/alebo zapácha.	• Vnútro chladničky treba vyčistiť. • V chladničke sú uložené potraviny so silnou arómou.	• Vyčistite vnútro chladničky. • Potraviny dôkladne zabaľte.
V spotrebiči nie je dostatočne nízka teplota.	• Nastavená teplota je príliš vysoká. • Vložili ste príliš teplé potraviny. • Vložili ste príliš veľa potravín naraz. • Potraviny sú príliš blízko seba. • Netesne zatvorené dvierka/zásuvka spotrebiča. • Dvierka/zásuvka boli otvorené príliš často alebo príliš dlho.	• Resetujte teplotu. • Pred uložením potraviny vždy ochladťte. • Vždy vkladajte malé množstvo potravín. • Medzi potravinami nechávajte medzeru, aby mohol vzduch voľne prúdiť. • Zatvorte dvierka/zásuvku. • Dvierka/zásuvku neotvárajte príliš často.
V spotrebiči je príliš nízka teplota.	• Nastavená teplota je príliš nízka. • Funkcia Super-Frz/Super-Cool je aktivovaná alebo je zapnutá príliš dlho.	• Resetujte teplotu. • Vypnite funkciu Super-Frz/Super-Cool.
Vytváranie kondenzátu na vnútornej strane chladiaceho priestoru.	• Ovzdušie je príliš teplé a príliš vlhké. • Netesne zatvorené dvierka/zásuvka spotrebiča. • Dvierka/zásuvka boli otvorené príliš často alebo príliš dlho. • Otvorené nádoby na potraviny alebo kvapaliny.	• Zvýšte teplotu. • Zatvorte dvierka/zásuvku. • Neotvárajte dvierka/zásuvku príliš často. • Horúce jedlá nechajte vychladnúť na izbovú teplotu a jedlá a kvapaliny zakryte.
Hromadenie vlhkosti na vonkajšom povrchu chladničky alebo medzi dvierkami/dvierkami a zásuvkou.	• Ovzdušie je príliš teplé a príliš vlhké. • Dvierka nie sú tesne zatvorené. Dochádza ku kondenzácii chladného vzduchu v spotrebiči a teplého vzduchu mimo neho.	• Vo vlhkom podnebí je to normálne a zmení sa to po poklese vlhkosti. • Dbajte na to, aby boli dvierka/zásuvka dôkladne zatvorené.

Problém	Možná príčina	Možné riešenie
V mrazničke je silná vrstva ľadu a námrazy.	• Potraviny neboli správne zabalené. • Netesne zatvorené dvierka/zásuvka spotrebiča. • Dvierka/zásuvka boli otvorené príliš často alebo príliš dlho. • Tesnenie dvierok/ zásuvky je znečistené, opotrebované, prasknuté alebo nezarovnané. • Niečo na vnútornej strane bráni správnemu zatvoreniu dvierok/zásuvky.	• Potraviny vždy správne zabaľte. • Zatvorte dvierka/zásuvku. • Dvierka/zásuvku neotvárajte príliš často. • Očistite tesnenie dvierok/zásuvky alebo ich vymeňte za nové. • Premiestnite police, priehradky na dvierkach alebo vnútorné zásobníky tak, aby sa dali dvierka/zásuvka zatvoriť.
Boky skrinky a lišty dvierok sa zahrievajú.		• Je to normálne.
Spotrebič vydáva neobvyklé zvuky.	• Spotrebič nie je umiestnený na rovnom povrchu. • Spotrebič sa dotýka nejakého predmetu v jeho okolí.	• Nastavte nožičky a vyrovnajte spotrebič do vodorovnej polohy. • Odstráňte predmety v okolí spotrebiča.
Počuť tichý zvuk podobný tečúcej vode.		• Je to normálne.
Budete počuť pípnutie alarmu.	• Dvierka chladničky ostali otvorené.	• Zatvorte dvierka.
Budete počuť slabé hučanie.	• Funguje systém proti kondenzácii.	• To zabraňuje kondenzácii a je to normálne.
Nefunguje osvetlenie interiéru alebo chladiaci systém.	• Zástrčka nie je vsunutá do zásuvky. • Porucha zdroja napájania. • LED žiarovka nesvieti.	• Vsuňte zástrčku do zásuvky elektrickej siete. • Skontrolujte elektrické napájanie v miestnosti. Zavolajte miestnu elektrárenskú spoločnosť. • Kontaktujte servis kvôli výmene žiarovky.

RIEŠENIE PROBLÉMOV

Ak chcete kontaktovať technický servis, navštívte našu webovú stránku:
https://corporate.haier-europe.com/en/

V sekcii „webová stránka" vyberte značku svojho produktu a svoju krajinu. Stránka vás presmeruje na konkrétnu webovú stránku, kde nájdete telefónne číslo a formulár na kontaktovanie technickej pomoci.

Prerušenie elektrického napájania

V prípade výpadku elektrického prúdu by mali potraviny zostať bezpečne vychladené približne 5 hodín.
V prípade dlhšieho výpadku elektrického napájania, najmä v lete, postupujte podľa nasledujúcich pokynov:

- Dvierka/zásuvku otvárajte čo najmenej.
- Počas prerušenia napájania nevkladajte do spotrebiča ďalšie potraviny.
- Ak vám je výpadok prúdu oznámený vopred a predpokladaná doba výpadku presahuje 5 hodín, vyrobte ľad a vložte ho do zásobníka v hornej časti chladničky.
- Ihneď po prerušení musíte potraviny skontrolovať.
- V dôsledku zvýšenia teploty v chladničke počas výpadku elektrického prúdu alebo inej poruchy dôjde k skráteniu trvanlivosti potravín a tiež sa zníži ich kvalita. Potraviny, ktoré sa rozmrazili, by ste mali buď rýchlo skonzumovať alebo uvariť a znovu zmraziť (ak je to vhodné), aby sa predišlo zdravotným rizikám.

Funkcia pamäte pri prerušení napájania

Po obnovení napájania spotrebič pokračuje v nastaveniach, ktoré boli nastavené pred výpadkom elektrického napájania.

Produktový list podľa nariadenia (EÚ) 2019/2016

Značka	**Haier**
Názov/identifikačný kód modelu	HCR5818DWMX
Kategória modelu	Chladnička s mrazničkou
Trieda energetickej účinnosti	D
Ročná spotreba energie (kWh/rok) (1)	236
Celkový objem (l)	470
Objem chladničky (l)	297
Objem mrazničky (l)	173
Počet hviezdičiek	****
Systém bez námrazy Frost-free	Áno
Kapacita zmrazovania (kg/24 h)	14
Klimatická trieda (2)	SN, N, ST, T
Trieda emisie hluku a emisie hluku prenášané vzduchom (dB(A) re 1pW)	B(35)
Doba nábehu teploty (h)	10
Typ spotrebiča	voľne stojaci

TECHNICKÉ ÚDAJE

Vysvetlenie:

(1) Na základe výsledkov 24-hodinových testov zhody s normami. Skutočná spotreba energie závisí od spôsobu používania a umiestnenia spotrebiča.

(2) Špecifikácie klimatickej triedy:
Klimatická trieda SN: Tento spotrebič je určený na použitie pri teplote okolia v rozsahu + 10 °C až +32 °C
Klimatická trieda N: Tento spotrebič je určený na použitie pri teplote okolia v rozsahu + 16 °C až +32 °C
Klimatická trieda ST: Tento spotrebič je určený na použitie pri teplote okolia v rozsahu + 16 °C až +38 °C
Klimatická trieda T: Tento spotrebič je určený na použitie pri teplote okolia v rozsahu + 16 °C až +43 °C

Doplňujúce technické údaje

Napätie/Frekvencia	220 V/50 Hz
Vstupný prúd (A)	1,5
Hlavná poistka (A)	16
Chladivo	R600a
Rozmery (V×Š×H v mm)	1850×830×594

Odporúčame kontaktovať zákaznícky servis Haier a používať originálne náhradné diely. Ak spotrebič nefunguje správne, najskôr si pozrite časť „Riešenie problémov".

Ak problém pretrváva, kontaktujte svojho miestneho predajcu,

európske call centrum (telefónne čísla nájdete nižšie) alebo navštívte stránku www.haier.com a prejdite do sekcie „Podporný servis", kde môžete odoslať požiadavku na servis alebo získať prístup k často kladeným otázkam.

Pri kontaktovaní popredajného servisu uveďte nasledujúce údaje (nájdete ich na typovom štítku)

Model _____

Sériové č. _____

Skontrolujte si tiež záručný list, ktorý je súčasťou balenia produktu (ak vznikne reklamácia).

European Call Service-Center		
Krajina*	Telefónne číslo	Náklady
Haier Italy (IT)	199 100912	
Haier Spain (ES)	902 509 123	
Haier Germany (DE)	0180 5 39 39 99	• Poplatok za pevnú linku: 14 ct/min • Poplatok za mobilné pripojenie: až 42 ct/min
Haier Austria (AT)	0820 001 205	• Poplatok za pevnú linku: 14,53 ct/min • Všetky ostatné poplatky za linku: do 20 ct/min
Haier United Kingdom (UK)	0333 003 8122	
Haier France (FR)	0980 406 409	

ZÁKAZNÍCKY SERVIS

Záručné podmienky

* Ďalšie krajiny/regióny nájdete na stránke www.haier.com

Haier Europe Trading Ltd., pobočka v Spojenom kráľovstve

Adresa: Westgate House, Westgate, Ealing, Londýn W5 1YY

Trvanie záruky na chladiaci spotrebič:

Minimálna záruka je:

- Krajiny EÚ: 2 roky
- Turecko: 3 roky
- Spojené kráľovstvo: 1 rok
- Rusko: 1 rok
- Švédsko: 3 roky
- Srbsko: 2 roky
- Nórsko: 5 rokov
- Maroko: 1 rok
- Alžírsko: 6 mesiacov
- Tunisko: Žiadne povinné zákonné záručné požiadavky

Trvanie dodávky náhradných dielov

(Platí od dátumu uvedenia posledného kusu tohto modelu na trh):

- Základné elektronické komponenty (termostat/snímač teploty/doska plošných spojov/osvetlenie): ≥ 7 rokov
- Mechanické konštrukčné diely (rukoväti dvierok/pánty/police/zásuvky): ≥ 7 rokov
- Tesniace komponenty (tesnenie dvierok): ≥ 10 rokov

Ďalšie informácie o výrobku nájdete na stránke https://eprel.ec.europa.eu/ alebo naskenujte QR kód na energetickom štítku spotrebiča.

CERTIFIKÁT KVALITY

OZNAČENIE: CHLADNIČKA
VYHOVUJE KONTROLE KVALITY Q.C.
KONTROLNÉ ČÍSLO

QC01