Haier



User Manual

Refrigerator-Freezer

HFR5818DNGK

EN

EN

Contents

4 Safety information
- Before first use 5
- Installation 5
- Daily use 6

9 Intended use

10 Product description

11 Control panel

12 Use
- Before first use 12
- Adjust the temperature 12
- Quick Cooling Function 13
- Quick Freeze Function 13

14 Equipment
- Multi-air-flow 14
- Adjustable shelves 14
- Removable door bottle holder 15
- Removable upper freezer drawer 15
- Removable lower freezer drawer 15
- The Light 15

16 Energy saving tips

17 Care and cleaning

19 Troubleshooting

23 Installation

27 Technical data

Thank you for purchasing a Haier Product.

Please read these instructions carefully before using this appliance. The instructions contain important information which will help you get the best out of the appliance and ensure safe and proper installation, use and maintenance.

Keep this manual in a convenient place so you can always refer to it for the safe and proper use of the appliance.

If you sell the appliance, give it away, or leave it behind when you move house, make sure you also pass this manual so that the new owner can become familiar with the appliance and safety warnings.

WARNING – Important Safety information

NOTICE-General information and tips

Environmental information



Disposal

Help protect the environment and human health. Put the packaging in applicable containers to recycle it. Help to recycle waste of electrical and electronic appliances. Do not dispose appliances marked with this symbol with the household waste. Return the product to your local recycling facility or contact your municipal office.



WARNING: Risk of fire/flammable material

The symbol indicates there is a risk of fire since flammable materials are used. Take care to avoid causing a fire by igniting flammable material.

WARNING!

Risk of injury or suffocation!

Refrigerants and gases must be disposed of professionally. Ensure that the tubing of the refrigerant circuit is not damaged before being properly disposed of. Disconnect the appliance from the mains supply. Cut off the mains cable and dispose of it. Remove the trays and drawers as well as the door catch and seals, to prevent children and pets from being trapped in the appliance.

Before switching on the appliance for the first time read the following safety hints:

WARNING!

Before first use

- Make sure there is no transport damage.
- Remove all packaging and keep out of children´s reach.
- Wait at least two hours before installing the appliance in order to ensure the refrigerant circuit is fully efficient.
- Handle the appliance always with at least two persons because it is heavy.

Installation

- The appliance should be placed in a well-ventilated place. Around the appliance, ensure a minimum space of at least 5 cm on both the left and right sides, and at least 10 cm at the rear and top.
- Never place the appliance in a damp area or location where it might be splashed with water. Clean and dry water splashes and stains with a soft clean cloth.
- Do not install the appliance in direct sunlight or near heat sources(e.g. stoves, heaters).
- Install and level the appliance in an area suitable for its size and use.
- Keep ventilation openings in the appliance or in the in-built structure clear of obstruction.
- Make sure that the electrical information on the rating plate agrees with the power supply. If it does not, contact an electrician.
- The appliance is operated by a 220-240V AC/50 Hz power supply. Abnormal voltage fluctuation may cause the appliance to fail to start, or damage to the temperature control or compressor, or there may be an abnormal noise when operating. In such case, an automatic regulator shall be mounted.
- Do not use multi-plug adapters and extension cables.
- Do not locate multiple portable socket-outlets or portable power supplies at the rear of the appliance.
- Ensure that the power cable is not trapped by the appliance. Do not step on the power cable.
- This device should not be used unless there is a ground connection to the building or an RCD residual current pulse is added with a dual socket.

WARNING!

- Use a separate earthed socket for the power supply which is easily accessible. The appliance must be earthed.
- Do not damage the refrigerant circuit.

Daily use

- This appliance can be used by children aged from 8 years and above and persons with reduced physical, sensory or mental capabilities or lack of experience and knowledge if they have been given supervision or instruction concerning use of the appliance in a safe way and understand the hazards involved.
- Children aged from 3 to 8 years are allowed to load and unload, but not allowed to clean or install the refrigerating appliances.
- Keep away children under 3 years of age from the appliance unless they are constantly supervised.
- Children shall not play with the appliance.
- If cool gas or other flammable gas is leaking in the vicinity of the appliance, turn off the valve of the leaking gas, open the doors and windows and do not unplug a plug in the power cable of the appliance or any other appliance.
- Notice that the appliance is set for operation at a specific ambient range between 10 and 43°C. The appliance may not work properly if it is left for a long period at a temperature above or below the indicated range.
- Do not place unstable articles (heavy objects, containers filled with water) on top of the appliance, to avoid personal injury caused by falling or electric shock caused by contact with water.
- Do not pull on the door shelves. The door may be pulled slant, the bottle rack, may be pulled away, or the appliance may topple.
- Open and close the doors only with the handles. The gap between the doors and between the doors and the cabinet is very narrow. Do not extend your hands in these areas to avoid pinching your fingers. Open or close the appliance doors only when there are no children standing within the range of door movement.



WARNING!

- Do not store or use flammable, explosive or corrosive materials in the appliance or in the vicinity.
- Do not store medicines, bacteria or chemical agents in the appliance. This appliance is a household appliance. It is not recommended to store materials that require strict temperatures.
- Never store liquids in bottles or cans (besides high percentage spirits), especially carbonated beverages in the freezer, as these will burst during freezing.
- Check the condition of food if a warming in the freezer has taken place.
- Do not set unnecessarily low temperature in the refrigerator compartment. Minus temperatures may occur at high settings. Attention: Bottles can burst
- Do not touch frozen goods with wet hands (wear gloves). Especially do not eat ice lollies immediately after removal from the freezer compartment. There is the risk to freeze or the formation of frost blisters. First Aid: keep immediately under running cold water. Do not pull away!
- Do not touch the inside surface of the freezer storage compartment when in operation, especially with wet hands, as your hands may freeze onto the surface.
- Unplug the appliance in the event of a power interruption or before cleaning. Allow at least 7 minutes before restarting the appliance, as frequent starting may damage the compressor.
- Do not use electrical devices inside the food storage compartments of the appliance, unless they are of the type recommended by the manufacturer.

Maintenance / cleaning

- Make sure children are supervised if they carry out cleaning and maintenance.
- Disconnect the appliance from the electrical supply before undertaking any routine maintenance. Allow at least 7 minutes before restarting the appliance, as frequent starting may damage the compressor.

WARNING!

- Hold the plug, not the cable, when unplugging the appliance.
- Do not clean the appliance with hard brushes, wire brushes, detergent powder, petrol, amyl acetate, acetone and similar organic solutions, acid or alkaline solutions. Please clean with special appliance detergent to avoid damage.
- Do not scrape off frost and ice with sharp objects. Do not use sprays, electric heaters like heater, hair dryer, steam cleaners or other sources of heat in order to avoid damage to the plastic parts.
- Do not use mechanical devices or other means to accelerate the defrosting process, other than those recommended by the manufacturer.
- If the supply cord is damaged, it must be replaced by the manufacturer, its service agent or similarly qualified persons in order to avoid a hazard.
- Do not try to repair, disassemble or modify the appliance by yourself. In case of repair please contact our customer service.
- Eliminate the dust on the back of the unit at least once in the year to avoid hazard by fire, as well as increased energy consumption.
- Do not spray or flush the appliance during cleaning.
- Do not use water spray or steam to clean the appliance.
- Do not clean the cold glass shelves with hot water. Sudden temperature change may cause the glass to break.

Refrigerant gas information

WARNING!

The appliance contains the flammable refrigerant ISOBUTANE (R600a). Make sure the refrigerant circuit is not damaged during transportation or installation. Leaking refrigerant may cause eye injuries or ignite. If a damage has occurred, keep away open fire sources, thoroughly ventilate the room, do not plug or unplug the power cords of the appliance or any other appliance. Inform the customer service.

In case of eyes get into contact with the refrigerant, rinse immediately it under running water and call immediately the eye specialist.

Intended use

This appliance is intended for cooling and freezing food. It has been designed exclusively for use in household and similar applications such as staff kitchen areas in shops, offices and other working environments; farm houses and by clients in hotels, motels and other residential type environments as well as in bed-and-breakfast and catering business. It is not intended for commercial or industrial use.

Changes or modifications to the device are not allowed. Unintended use may cause hazards and loss of warranty claims.

CAUTION!

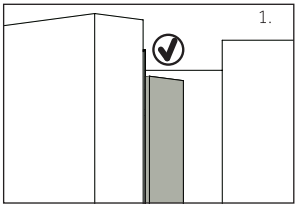

When you close the door, the vertical door strip on the left door should be bent inside (1).

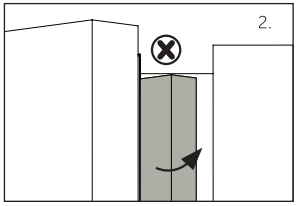

If you try to close the left door and the vertical door strip is unbent (2), you should bend it firstly, otherwise the door strip will hit the fixing shaft or right door. Thus a damage to the door slip or a leak will occur.

There is a heating thread inside the frame. The temperature of the surface will rise a little, which is normal and won't affect the function of appliance.

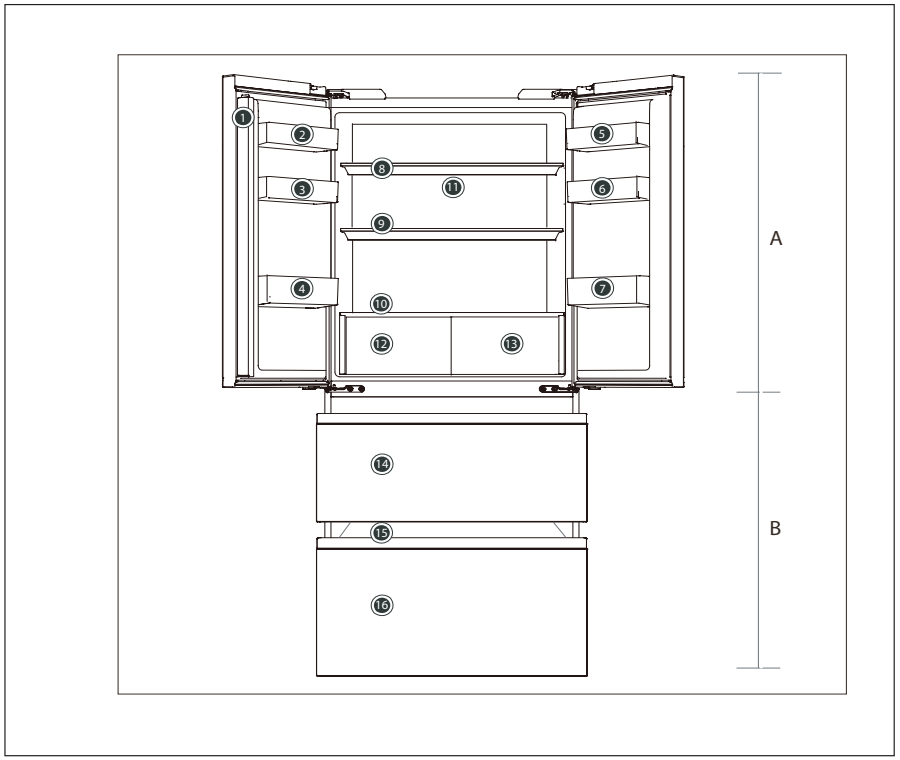

A: Fridge compartment
1 Door beam
2 Bottle holder(upper left)
3 Bottle holder(middle left)
4 Bottle holder(lower left)
5 Bottle holder(upper right)
6 Bottle holder(middle right)
7 Bottle holder(lower right)
8 Glass shelf
9 Glass shelf
10 Glass cover
11 Air vent
12 Refrigerated Drawer
13 Refrigerated Drawer

B: Freezer compartment
14 Upper freezer drawer
15 Sliding tray
16 Lower freezer drawer

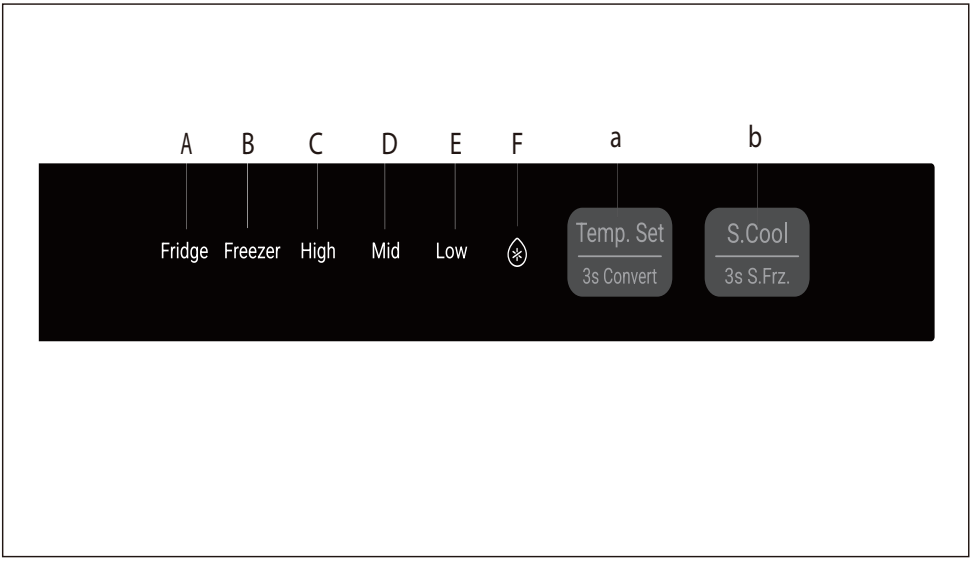

Indicators:

A Fridge temperature icon

B Freezer temperature icon

C Temperature icon

D Temperature icon

E Temperature icon

F Super Cool icon

Keys:

a Temperature adjustment & 3s Convert button

b Super Cooling & 3s Super Frz button

Before first use

- Remove all packaging materials, keep them out of children`s reach and dispose them in an environmentally friendly manner.
- Clean the inside and outside of the appliance with water and a mild detergent before putting any food in it.
- After the appliance has been levelled and cleaned, wait for at least 2-5 hours before connecting it to the power supply. See Section INSTALLATION.
- Precool the compartments at high settings before loading with food. The function Power- Freeze helps to cool down the compartments quickly.
- The refrigerator temperature and freezer temperature are automatically set to Mid-Fridge and Mid-Freezer respectively. These are the recommended settings. If desired, you can change these temperatures manually. Please see ADJUST THE TEMPERATURE.

Adjust the temperature

Adjust the temperature for fridge

Long press the Temperature Adjustment button for 3 seconds, select Refrigeration to enter the Refrigeration temperature adjustment state, then click the Temperature Adjustment button, and the refrigeration will cycle through the High, Medium, and Low settings in sequence.

NOTICE

Refrigeration temperature adjustment cannot be performed in the [Quick Cooling state

Adjust the temperature for freezer

Press and hold the [Temperature Adjustment] button for 3 seconds, select [Freezing], enter the [Freezing] temperature adjustment state, then click the [Temperature Adjustment] button, and the freezing setting will cycle through the High Medium, and low levels in sequence.

NOTICE

In the [Quick Freeze] state, adjustment of the freezing temperature cannot be performed

Quick Cooling Function

Click the <Quick Cool> function on the APP, the <Quick Cool> function icon lights up, and the refrigerator automatically exits the Quick Cool function after reaching the set time

Quick Freezer Function

Click the <Quick Freeze> function on the APP, the displaypanel freezes the High, Mid, and Low icons light up, and the refrigerator enters the quick-freezing state

If you need to freeze a large amount of food at once, it is recommended to set the Super Freeze function on ahead for 24h before the usage of frozen room. When the function starts, the temperature is lower than -24 ℃.

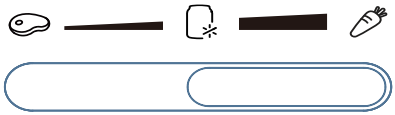

Suitable for storing fresh food ingredients, with a relatively independent space that maintains appropriate temperature and humidity, suitable for storing fresh-aquatic products, meat and other ingredients

Independent space, suitable for storing chilled beverages, etc

Independent temperature control zone, suitable for storing fresh vegetables and fruits

NOTICE

Special function temperature-variable zone, where the temperature is affected by the number of door openings and closings, the quantity of food, and the tempera ture of the refrigerator compartment
and other factors, it fluctuates slightly. When you choose to use the fresh food func tion, to keep your ingredients in optimal storage
For storage environment, it is recommended to set the temperature level of the refrigerator compartment to the [High] level.

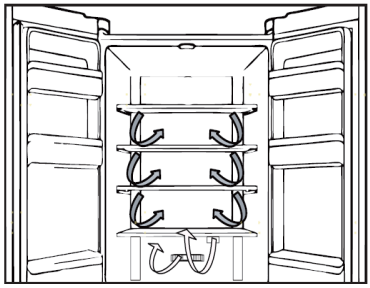

Multi-air-flow

1. The refrigerator is equipped with a multi-air-flow system, with which cool air flows are located on every shelf level. This helps to maintain a uniform temperature to ensure that your food is kept fresher for longer.

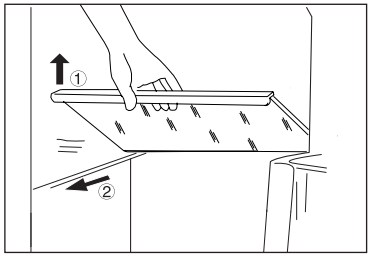

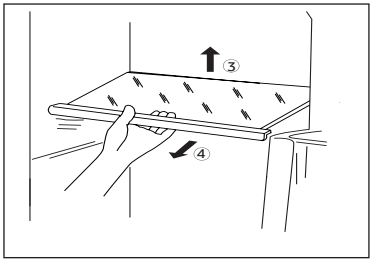

Adjustable shelves

1. The height of the shelves can be adjusted to fit your storage needs.
2. To relocate the Upper and middle shelf, remove it first by uplifting its front edge ① and pulling it out ②.
3. To relocate the lower shelf, remove it first by uplifting its hind edge ③ and pulling it out ④.
4. To reinstall it, put it on the lugs on both sides and push it to the most rearward position until the rear of the shelf is fixed inside the slots in the sides

Removable door bottle holder

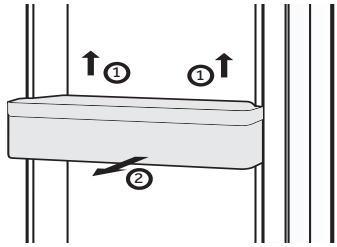

1. The door bottle can be removed for cleaning:
2. Place hands on each side of the bottle, lift it upwards ① and pull it out ②.
3. In order to insert the door bottle, the above steps are carried out in reverse order.

Removable upper freezer drawer

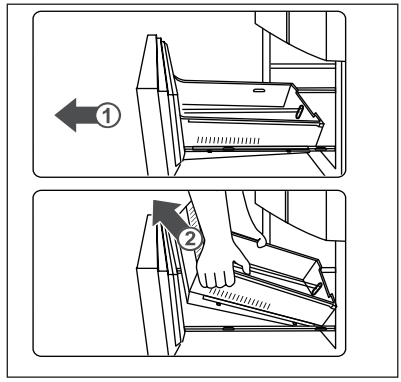

1. Pull out to the upper freezer drawer to the maximum extent

2. Lift the drawer until it is separated from the support block. push it into the freezer and tilt it to take out.

In order to insert the drawer, the above steps are carried out in reverse order.

Removable lower freezer drawer

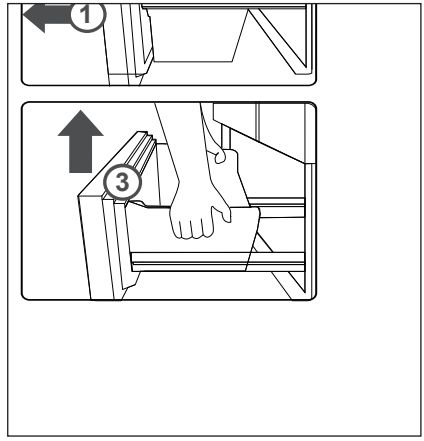

1. Pull out to the lower freezer drawer to the maximum extent

2. Pull out the freezing tray to stop position, lift and remove.

3. Lift the drawer until it is separated from the support block. push it into the freezer and tilt it to take out.

In order to insert the drawer, the above steps are carried out in reverse order.

The Light

The LED interior light comes on when the door is opened. The performance of the lights is not affected by any of the appliances other settings.

Energy saving tips

- Make sure the appliance is properly ventilated (see INSTALLATION).
- Do not install the appliance in direct sunlight or near heat sources (e.g. stoves, heaters).
- Avoid unnecessarily low temperature in the appliance. The energy consumption increases the lower the temperature in the appliance is set.
- Allow warm food to cool down before placing it in the appliance.
- Open the appliance door as little and as briefly as possible.
- Do not overfill the appliance to avoid obstructing the air flow.
- Avoid air within the food packaging.
- Keep door seals clean so that the door always closes correctly.
- Defreeze frozen food in the refrigerator storage compartment.
- The most energy-saving configuration requires the appliance keep drawers, food box and shelves on factory-fresh condition, and food should be places as far as possible without blocking the air outlet of the duct.

WARNING!

Disconnect the appliance from the power supply before cleaning.

Cleaning

Clean the appliance when only little or no food is stored.

The appliance should be cleaned every four weeks for good maintenance and to prevent bad stored food odors.

WARNING!

- Do not clean the appliance with hard brushes, wire brushes, detergent powder, petrol, amyl acetate, acetone and similar organic solutions, acid or alkaline solutions. Please clean with special appliance detergent to avoid damage.
- Do not spray or flush the appliance during cleaning.
- Do not use water spray or steam to clean the appliance.
- Do not clean the cold glass shelves with hot water. Sudden temperature change may cause the glass to break .
- Do not touch the inside surface of the freezer storage compartment, especially with wet hands, as your hands may freeze onto the surface.
- In case of heating check the condition of frozen goods.

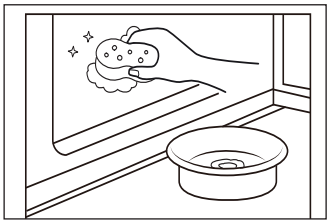

- Always keep the door gasket clean.
- Clean the inside and housing of the appliance with a sponge dampened in warm water and neutral detergent.
- 1. Please scrub the interior and exterior of the appliance, including door sealing, door rack, glass shelves, boxes and so on, with a soft towel or sponge dipped in warm water (you may add neutral detergent into the warm water).
- 2. If there is liquid spilled, remove all the contaminated parts, directly rinse with the flow water, dry and place it back into the appliance.
- 3. If there is spilled cream (such as the cream, melting ice cream), please remove all the contaminated parts, put into the warm water with about 40 °C for some time, then rinse with the flow water, dry and place it back into the appliance.
- 4. In case some small part or component gets stuck inside of the appliance (between shelves or drawers), use small soft brush to release it. If you could not reach the part, please contact Haier service
- Rinse and dry with soft cloth.
- Do not clean any of the parts of the appliance in a dishwasher.
- Allow at least 7 minutes before restarting the appliance as frequent starting may damage the compressor.

Defrosting

The defrosting of the freezer compartment are done automatically; no manual operation is needed.

Replacing the LED-lamps

WARNING!

Do not replace the LED lamp yourself, it must only be replaced by either the manufacturer or the authorised service agent.

The lamps adopts LED as its light source, featuring low energy consumption and long service life. If there is any abnormality, please contact the customer service . See CUSTOMER SERVICE.

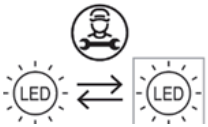

Replaceable (LED only) light source by a professional.

Non-use for a longer period

If the appliance is not used for an extended period of time:

- Take out the food.
- Unplug the power cord.
- Clean the appliance as described above.
- Keep the doors open to prevent the creation of bad odours inside.

NOTICE

Turn the appliance off only if strictly necessary.

Moving the appliance

1. Remove all food and unplug the appliance.
2. Secure shelves and other moveable parts in the refrigerator and the freezer with adhesive tape.
3. Do not tilt the appliance more than 45° to avoid damaging the refrigerating system.

WARNING!

- Do not lift the appliance by its handles.
- Never place the appliance horizontally on the ground.

Many occurring problems could be solved by yourself without specific expertise. In case of a problem please check all shown possibilities and follow below instructions before you contact an after sales service. See CUSTOMER SERVICE.

WARNING!

- ► Before maintenance, deactivate the appliance and disconnect the mains plug from the mains socket.
- ► Electrical equipment should be serviced only by qualified electrical experts, because improper repairs can cause considerable consequential damages.
- ► A damaged supply should only be replaced by the manufacturer, its service agent or similarly qualified persons in order to avoid a hazard.

Problems	Possible Causes	Possible Solutions
The compressor does not work.	• Mains plug is not connected in the mains socket. • The appliance is in the defrosting cycle	• Connect the mains plug. • This is normal for an automatic defrosting
The appliance runs frequently or runs for a too long period of time.	• The indoor or outdoor temperature is too high. • The appliance has been off power for a period of time. • A door of the appliance is not tightly closed. • The door has been opened too frequently or for too long. • The temperature setting for the freezer compartment is too low. • The door gasket is dirty, worn, cracked or mismatched. • The required air circulation is not guaranteed.	• In this case, it is normal for the appliance to run longer. • Normally, it takes 8 to 12 hours for the appliance to cool down completely. • Close the door/drawer and ensure the appliance is located on a level ground and there is no food or container jarring the door. • Do not open the door/drawer too frequently. • Set the temperature higher until a satisfactory appliance temperature is obtained. It takes 24 hours for the appliance temperature to become stable. • Clean the door/drawer gasket or replace them by the customer service. • Ensure adequate ventilation.

Problems	Possible Causes	Possible Solutions
The inside of the appliance is dirty and/or smells.	• The inside of the appliance needs cleaning. • Food of strong odour is stored in the appliance.	• Clean the inside of the re-frig-erator. • Wrap the food thoroughly..
It is not cold enough inside the appliance.	• The temperature is set too high. • Too warm goods have been stored. • Too much food has been stored at one time. • The goods are too close to each other. • A door/drawer of the appli-ance is not tightly closed. • The door/drawer has been opened too frequently or for too long.	• Reset the temperature. • Always cool down goods be-fore storing them. • Always store small quantities of food. • Leave a gap between several foods allowing air flowing. • Close the door/drawer. • Do not open the door/drawer too frequently.
It is too cold inside the appli-ance.	• The temperature is set too low. • The deep freeze function is activated or is running too long.	• Reset the temperature. • Switch off the deep freeze function.
Moisture forma-tion on the inside of the appliance.	• The climate is too warm and toodamp. • A door/drawer of the appli-ance is not tightly closed. • The door/drawer has been opened too frequently or for too long. • Food containers or liquids are left open.	• Increase the temperature. • Close the door/drawer. • Do not open the door/drawer too frequently. • Let hot foods cool to room temperature and cover foods and liquids.
Moisture accu-mulates on the appliance outside surface or be-tween the doors/ door and drawer.	• The climate is too warm and too damp. • The door is not closed tightly. The cold air in the appliance and the warm air outside it condensates.	• This is normal in damp climate and will change when the hu-midity decreases. • Ensure that he door/drawer is tightly shut.

Problems	Possible Causes	Possible Solutions
Strong ice and frost in the freezer compartment.	• The goods were not adequately packaged . • A door/drawer of the appliance is not tightly closed. • The door/drawer has been opened too frequently or for too long. • The door/drawer gasket is dirty, worn, cracked or mismatched. • Something on the inside prevents the door/drawer to close properly.	• Always pack the goods well. • Close the door/drawer. • Do not open the door/drawer too frequently. • Clean the door/drawer gasket or replace them by new ones. • Reposition the shelves, door racks, or internal containers to allow the door/drawer to close.
The sides of the cabinet and door strip get warm.		• This is normal.
The appliance makes abnormal sounds.	• The appliance is not located on level ground. • The appliance touches some object around it.	• Adjust the feet to level the appliance. • Remove objects around the appliance.
A slight sound is to be heard similar to that of flowing water.		• This is normal.
You will hear an alarm beep.	• The appliance storage compartment door is open.	• Close the door.
You will hear a faint hum.	• The anti-condensation system is working	• This prevents condensation and is normal
The interior lighting or cooling system does not work.	• Mains plug is not connected in the mains socket. • The power supply is not intact. • The LED-lamp is out of order.	• Connect the mains plug. • Check the electrical supply to the room. Call the local electricity company! • Please call the service for changing the lamp.
Display light up circularly,but do not feel cool.	• It is in the demo mode.	• When the display screen is unlocked ,press "Zone" and click "Wi-Fi" 5 times (within 5 seconds) to exit this mode.

Power interruption

In the event of a power cut, food should remain safely cold for about 5 hours. Follow these tips during a prolonged power interruption, especially in summer:

- Open the door/drawer as few times as possible.
- Do not put additional food into the appliance during a power interruption.
- If prior notice of a power interruption is given and the interruption duration is longer than 5 hours, make some ice and put it in a container in the top of the refrigerator compartment.
- An inspection of the goods is required immediately after the interruption.
- As temperature in the appliance will rise during a power interruption or other failure, the storage period and edible quality of food will be reduced. Any food that defrosts should be either consumed, or cooked and refrozen (where suitable) soon afterwards in order to prevent health risks.

Memory function during power interruption

After restoration of power the appliance continues with the settings that were set before the power failure.

Unpacking

WARNING!

- The appliance is heavy. Always handle with at least two persons.
- Keep all packaging materials out of children´s reach and dispose them in an environmentally friendly manner.

- Take the appliance out of the packaging.
- Remove all packaging materials.

Environmental conditions

The room temperature should always be between 10° C and 43° C, since it can influence the temperature inside the appliance and its energy consumption. Do not install the appliance near other heat-emitting appliances without isolation.

Space recommendation

Recommended space (mm) when door is opened:

1.

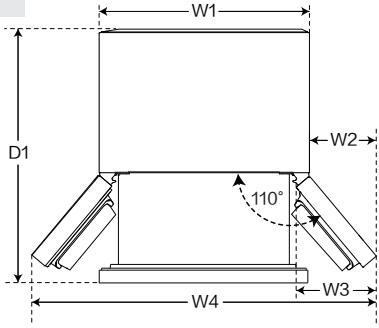

2.

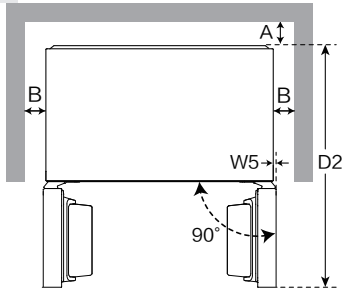

3.

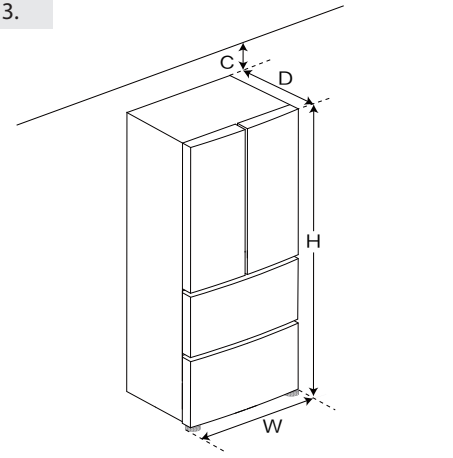

(Unit : mm)		HRF-585SFFGU1
Width	W1	830
	W2	130
	W3	191
	W4	1090
	W5	0
	W	830
Depth	D1	1019
	D2	976
	D	594
Distance to back wall	A	6
Distance to lateral walls	B	4
Distance to ceiling	C	9

Ventilation cross-section

To achieve sufficient ventilation of the appliance for safety reasons, the information of the required ventilation cross sections must be observed.

Aligning the appliance

The appliance should be placed on a flat and solid surface. If it needs to be raised, stable, hard and non-flammable blocks should be selected.

Set the feet to the desired level.

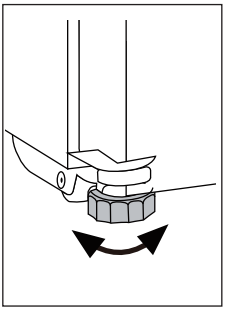

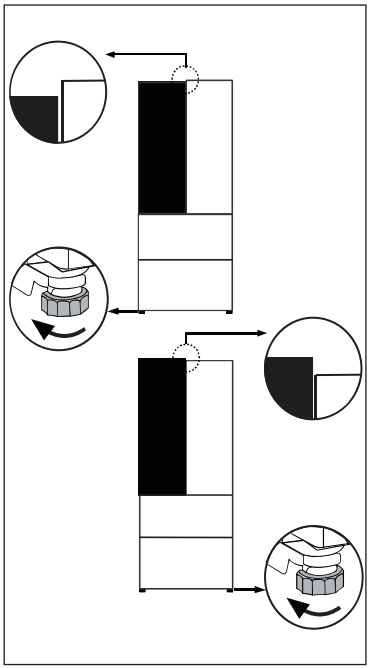

Fine tuning of the doors

(A) Using adjustable feet

If the appliance is slightly unstable or the doors are uneven in height, the black feet at the front of the appliance can be adjusted.

- ► Rotate clockwise to raise the height.
- ► Rotate counterclockwise to lower the height.

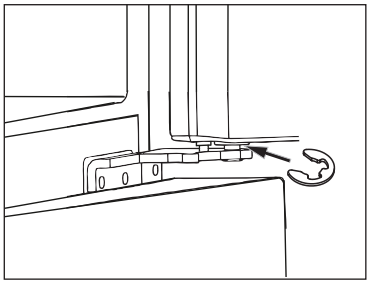

(B) Using spacers

If the refrigerator compartment doors are uneven in height, the spacer (included in the accessory bag) can be used.

- ► Open the refrigerator compartment door and lift it.
- ► Secure the spacer onto the thicker hinge shaft using pliers or similar tools.



(C) Using adjustable knobs

If the refrigerator compartment doors are misaligned front-to-back, it can be adjusted by rotating the knobs located on the upper section of the doors.

Notice:

In the future use of appliance, doors uneven phenomenon may occur to the weight of stored food. Then please adjust according to the above methods.

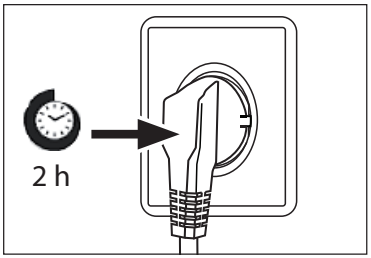

Waiting time

To the maintenance-free lubrication oil is located in the capsule of the compressor. This oil can get through the closed pipe system during slanting transport. Before connecting the appliance to the power supply you have to wait at least 2 hours so that the oil runs back into the capsule.

Electrical connection

Before each connection check if:

- power supply, socket and fusing are appropriate to the rating plate.
- the power socket is earthed and no multi-plug or extension.
- the power plug and socket are strictly according.

Connect the plug to a properly installed household socket.

WARNING!

To avoid risks a damaged power cord must be replaced by the customer service (see warranty card).

Brand	Haier
Model name / identifier	HFR5818DNGK
Category of the model	Refrigerator-freezer
Star rating	****
Energy efficiency class	D
Annual energy consumption(kWh/year)(1)	236
Total volume(L)	477
Volume refrigerator(L)	299
Volume freezer(L)	178
Frost-free system	Yes
Freezing capacity(kg/24h)	14
Climate rating(1)	SN.N.ST.T
airborne acoustical noise emissions(dB(A) re 1pW)	35
Temperature rise time (h)	13
Type of appliance	freestanding

Technical data

Explanations:

(1) Climate rating SN: This appliance is intended for use in an ambient temperature of between + 10°C and +32°C
Climate rating N: This appliance is intended for use in an ambient temperature of between + 16°C and +32°C
Climate rating ST: This appliance is intended for use in an ambient teemperture of between + 16°C and +38°C
Climate rating T: This appliance is intended for use in an ambiernt temperature of between + 16°C and +43°C

Voltage / Frequency	220-240V~ /50Hz
Input current (A)	1.5
Coolant	R600a
Dimensions (H/W/D in mm)	1850 / 830 / 594

CERTIFICATE OF QUALITY

DESIGNATION: REFRIGERATOR

Q.C.PASSED

CHECKER No. QC01

Haier

0060545343

2026 Version A

Haier



Manuale dell'utente

Frigorifero-Congelatore

HFR5818DNGK

IT

Indice

4 Informazioni per la sicurezza
- Operazioni preliminari al primo utilizzo 5
- Installazione 5
- Utilizzo quotidiano 6

9 Uso previsto

10 Descrizione del prodotto

11 Pannello di controllo

12 Utilizzo
- Operazioni preliminari al primo utilizzo 12
- Regolazione della temperatura 12
- Funzione Quick Cooling 13
- Funzione Quick Freeze 13

14 Dotazioni
- Flusso d'aria multiplo 14
- Ripiani regolabili 14
- Portabottiglie rimovibile dello sportello 15
- Cassetto superiore del congelatore estraibile 15
- Cassetto inferiore del congelatore estraibile. 15
- Illuminazione 15

16 Suggerimenti per il risparmio energetico

17 Cura e pulizia

19 Risoluzione dei problemi

23 Installazione

27 Dati tecnici

Grazie per aver acquistato un prodotto Haier.

Leggere attentamente queste istruzioni prima di utilizzare l'elettrodomestico. Le istruzioni contengono informazioni importanti per ottimizzare l'uso dell'elettrodomestico e garantire l'installazione, l'uso e la manutenzione sicuri e corretti.

Conservare il presente manuale in un luogo comodo, in modo da poterlo sempre consultare per un uso sicuro e corretto dell'elettrodomestico.

Se l'elettrodomestico viene venduto, ceduto o abbandonato in caso di trasloco, trasferire anche il presente manuale in modo che il nuovo proprietario possa comprendere l'uso dell'elettrodomestico e delle avvertenze di sicurezza.

AVVERTENZA - Informazioni importanti per la sicurezza

AVVISO - Informazioni generali e consigli

Informazioni ambientali



Smaltimento

Contribuire a proteggere l'ambiente e la salute umana. Collocare l'imballo in appositi contenitori affinché venga riciclato. Contribuire al riciclo dei rifiuti delle apparecchiature elettriche ed elettroniche. Non smaltire gli elettrodomestici contrassegnati con questo simbolo assieme ai rifiuti domestici. Conferire il prodotto presso la struttura di riciclo locale o rivolgersi all'ufficio comunale preposto.



AVVERTENZA: Rischio di incendio/materiale infiammabile

Il simbolo indica che esiste il rischio di incendio poiché sono utilizzati materiali infiammabili. Prestare particolare attenzione per evitare incendi causati dall'accensione di materiali infiammabili.

AVVERTENZA!

Pericolo di lesioni o soffocamento!

I refrigeranti e i gas devono essere smaltiti in maniera professionale. Accertarsi che la tubazione del circuito del refrigerante non sia danneggiata prima di smaltirla correttamente. Scollegare l'elettrodomestico dalla rete elettrica. Tagliare il cavo di alimentazione e smaltirlo. Rimuovere vassoi e cassetti, fermaporte e guarnizioni, per evitare che bambini e animali domestici rimangano bloccati nell'elettrodomestico.

Prima di accendere l'elettrodomestico per la prima volta, leggere i seguenti consigli sulla sicurezza:

AVVERTENZA!

Operazioni preliminari al primo utilizzo

- Accertarsi dell'assenza di danni dovuti al trasporto.
- Rimuovere tutti gli elementi di imballo e tenerli fuori dalla portata dei bambini.
- Per garantire la totale efficienza del circuito del refrigerante, attendere almeno due ore prima di installare l'elettrodomestico.
- L'elettrodomestico deve essere maneggiato sempre da almeno due persone perché è pesante.

Installazione

- Installare l'elettrodomestico in un luogo asciutto e ben ventilato. Intorno all'elettrodomestico, assicurarsi di lasciare uno spazio minimo di almeno 5 cm sul lato destro e sinistro, e di almeno 10 cm sul lato posteriore e superiore.
- Non collocare mai l'elettrodomestico in zone umide o soggette a schizzi d'acqua. Pulire e asciugare schizzi e macchie d'acqua con un panno morbido e pulito.
- Non installare l'elettrodomestico esposto alla luce diretta del sole o in prossimità di fonti di calore (ad es. stufe o radiatori).
- Installare l'elettrodomestico a livello in un'area adatta alle dimensioni e all'uso.
- Le aperture di ventilazione nell'elettrodomestico o nella struttura a incasso devono rimanere sempre libere.
- Accertarsi che i dati elettrici sulla targhetta siano conformi all'alimentazione elettrica. In caso contrario, rivolgersi a un elettricista.
- L'elettrodomestico funziona con corrente elettrica 220-240 Vca/50 Hz. Oscillazioni anomale della tensione possono causare il mancato avvio dell'elettrodomestico, danni al controllo della temperatura o al compressore oppure rumori anomali durante il funzionamento. In tal caso, è opportuno montare un regolatore automatico.
- Non adoperare prese multiple o cavi di prolunga.
- Non collocare prese multiple o alimentatori portatili nella parte posteriore dell'elettrodomestico.
- Accertarsi che il cavo di alimentazione non rimanga schiacciato dall'elettrodomestico. Non calpestare il cavo di alimentazione.
- Questo dispositivo non deve essere utilizzato se non è presente un collegamento di messa a terra all'edificio o se non è stato installato un interruttore differenziale con presa doppia.



AVVERTENZA!

- Per l'alimentazione elettrica utilizzare una presa separata collegata a terra e facilmente accessibile. L'elettrodomestico deve essere collegato a terra.
- Non danneggiare il circuito di refrigerazione.

Utilizzo quotidiano

- Questo elettrodomestico può essere utilizzato da bambini di almeno 8 anni, da persone con ridotte capacità fisiche, sensoriali o mentali e da persone inesperte solo sotto stretta sorveglianza o se hanno appreso le modalità di utilizzo sicuro dell'elettrodomestico e sono consapevoli dei relativi pericoli.
- I bambini di età da 3 a 8 anni possono introdurre e prelevare alimenti dall'elettrodomestico, ma non devono pulirlo o installarlo.
- Tenere lontani dall'elettrodomestico i bambini di età inferiore a 3 anni, a meno che non siano costantemente sorvegliati.
- Impedire ai bambini di giocare con l'elettrodomestico.
- In caso di perdite di gas refrigerante o altri gas infiammabili in prossimità dell'elettrodomestico, chiudere la valvola del gas che fuoriesce, aprire porte e finestre e non staccare la spina del cavo di alimentazione di questo e altri elettrodomestici.
- Si noti che l'elettrodomestico è impostato per il funzionamento in un intervallo di temperatura ambiente specifico compreso tra 10 e 43 °C. L'elettrodomestico potrebbe non funzionare correttamente se lasciato per un lungo periodo a una temperatura superiore o inferiore all'intervallo indicato.
- Non collocare articoli instabili (oggetti pesanti, contenitori pieni d'acqua) sopra l'elettrodomestico, per evitare lesioni personali dovute a cadute o scosse elettriche causate dal contatto con l'acqua.
- Non caricare eccessivamente i ripiani dello sportello. Lo sportello potrebbe deformarsi, il portabottiglie potrebbe fuoriuscire o l'elettrodomestico potrebbe rovesciarsi.
- Aprire e chiudere gli sportelli solo adoperando le maniglie. La distanza tra gli sportelli e tra gli sportelli e il mobile è molto limitata. Non infilare le mani in queste zone per evitare di schiacciarsi le dita. Aprire o chiudere gli sportelli dell'elettrodomestico solo quando non ci sono bambini nel raggio di movimento degli sportelli.



AVVERTENZA!

- Non conservare né utilizzare materiali esplosivi o corrosivi nell'elettrodomestico o nelle vicinanze.
- Non conservare medicinali, batteri o sostanze chimiche nell'elettrodomestico. Questo apparecchio è un elettrodomestico. Si sconsiglia di conservare materiali che richiedono temperature rigide.
- Non riporre liquidi in bottiglie o lattine (né alcolici ad elevata gradazione), specialmente bevande gassate, nel congelatore, perché durante il congelamento potrebbero scoppiare.
- Se la temperatura del congelatore è aumentata, controllare lo stato degli alimenti.
- Non impostare una temperatura inutilmente bassa nel comparto frigorifero. Con impostazioni elevate possono crearsi temperature sotto zero. Attenzione: le bottiglie possono scoppiare.
- Non toccare i prodotti congelati con le mani bagnate (indossare i guanti). In particolare, non mangiare i ghiaccioli subito dopo averli tolti dal comparto congelatore. In caso contrario, potrebbe congelarsi la bocca e potrebbero formarsi vesciche da gelo. Pronto soccorso: mettere immediatamente la zona congelata sotto l'acqua fredda corrente. Non tirare via la zona congelata!
- Non toccare la superficie interna del comparto congelatore durante il funzionamento, soprattutto con le mani bagnate, poiché le mani potrebbero congelarsi sulla superficie.
- In caso di blackout o prima della pulizia, scollegare l'elettrodomestico. Attendere almeno 7 minuti prima di riavviare l'elettrodomestico, poiché un avvio frequente può danneggiare il compressore.
- Non adoperare dispositivi elettrici all'interno dei comparti dell'elettrodomestico destinati alla conservazione degli alimenti, a meno che non siano del tipo consigliato dal produttore. Manutenzione / pulizia
- Accertarsi che i bambini siano sorvegliati se effettuano la pulizia e la manutenzione.
- Scollegare l'elettrodomestico dalla rete elettrica prima di effettuare operazioni di manutenzione ordinaria. Attendere almeno 7 minuti prima di riavviare l'elettrodomestico, poiché un avvio frequente può danneggiare il compressore.

AVVERTENZA!

- Scollegare l'elettrodomestico tenendo la spina e non il cavo.
- Non pulire l'elettrodomestico con spazzole rigide, spazzole metalliche, detersivi in polvere, benzina, acetato di pentile, acetone e soluzioni organiche simili, soluzioni acide o alcaline. Per la pulizia adoperare un detergente speciale per elettrodomestici per evitare danni.
- Non raschiare via ghiaccio e brina con oggetti appuntiti. Non adoperare spray, riscaldatori elettrici (ad es. asciugacapelli) o altre fonti di calore per evitare danni ai componenti in plastica.
- Non usare oggetti meccanici o utensili diversi da quelli consigliati dal produttore per accelerare lo sbrinamento.
- Se il cavo di alimentazione è danneggiato, deve essere sostituito dal produttore, da un tecnico dell'assistenza o da una persona con analoga qualifica per evitare rischi.
- Non cercare di riparare, smontare o modificare personalmente l'elettrodomestico. Per le riparazioni rivolgersi all'assistenza clienti.
- Eliminare la polvere sul retro dell'unità almeno una volta all'anno per scongiurare il rischio di incendio e limitare i consumi energetici.
- Non spruzzare o schizzare liquidi sull'elettrodomestico durante la pulizia.
- Per pulire questo elettrodomestico non utilizzare apparecchi a vapore.
- Non pulire i ripiani di vetro freddi con acqua calda. Un'improvvisa variazione della temperatura può causare la rottura del vetro.

Informazioni sul gas refrigerante

AVVERTENZA!

L'elettrodomestico contiene il refrigerante infiammabile ISOBUTANO (R600a). Accertarsi che il circuito del refrigerante non abbia subito danni durante il trasporto o l'installazione. Eventuali perdite di refrigerante possono causare lesioni oculari o incendi. In caso di danni, tenere lontane fonti di fiamme libere, ventilare perfettamente l'ambiente e non collegare o scollegare i cavi di alimentazione dell'elettrodomestico o di altri elettrodomestici. Informare l'assistenza clienti.

In caso di contatto con gli occhi, sciacquare immediatamente con acqua corrente e rivolgersi tempestivamente a un oculista.

Uso previsto

Questo elettrodomestico è destinato al raffreddamento e al congelamento di alimenti. È stato progettato esclusivamente per l'uso in applicazioni domestiche e simili, ad es. zone cucina del personale in negozi, uffici e altri ambienti di lavoro; in fattorie, da clienti in hotel, motel e altri ambienti di tipo residenziale, nonché in bed-and-breakfast e attività di ristorazione. Non è destinato ad usi commerciali o industriali.

Non sono consentiti cambiamenti o modifiche all'elettrodomestico. Utilizzi errati possono causare pericoli e annullare la garanzia.

ATTENZIONE!

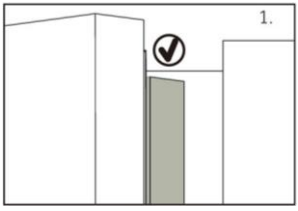

Quando si chiude lo sportello, la striscia verticale dello sportello sinistro deve essere piegata verso l'interno (1).

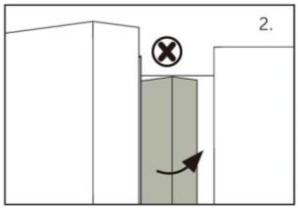

Se si cerca di chiudere lo sportello sinistro e la striscia verticale non è piegata (2), occorre prima piegarla, altrimenti colpirà l'asta di fissaggio o lo sportello destro. In tal caso, la striscia dello sportello potrebbe danneggiarsi o potrebbero verificarsi perdite.

Il telaio contiene una serpentina scaldante.
La temperatura della superficie aumenta lievemente, ma ciò è normale e non influisce sul funzionamento dell'elettrodomestico.

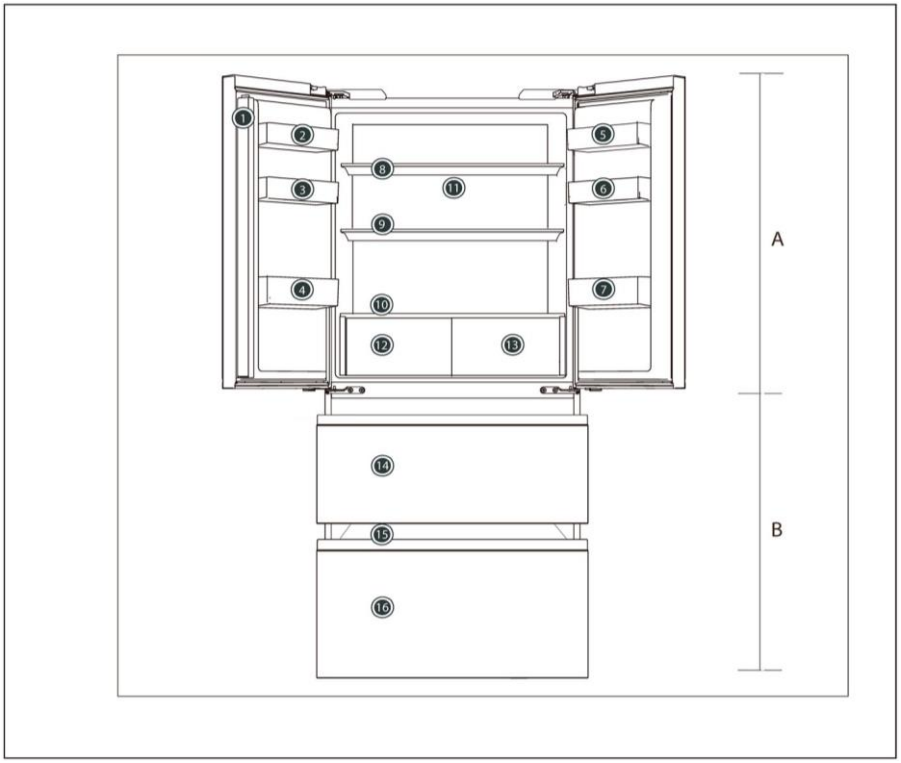

A: Comparto frigo

1 Supporto dello sportello
2 Portabottiglie (in alto a sinistra)
3 Portabottiglie (al centro a sinistra)
4 Portabottiglie (in basso a sinistra)
5 Portabottiglie (in alto a destra)
6 Portabottiglie (al centro a destra)
7 Portabottiglie (in basso a destra)
8 Ripiano in vetro
9 Ripiano in vetro
10 Copertura in vetro
11 Presa d'aria
12 Cassetto refrigerato
13 Cassetto refrigerato

B: Comparto congelatore

14 Cassetto superiore del congelatore
15 Vassoio scorrevole
16 Cassetto inferiore del congelatore

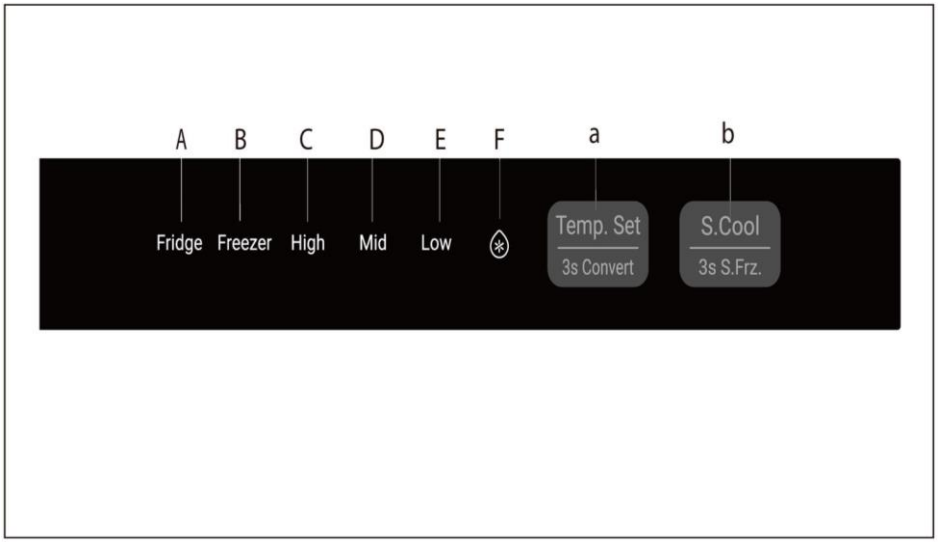

Indicatori:
A Icona temperatura frigorifero
B Icona temperatura congelatore
C Icona temperatura
D Icona temperatura
E Icona temperatura
F Icona Super Cool

Tasti:
a Regolazione temperatura e pulsante 3s Convert
b Pulsante Super Cooling e 3s Super Frz

Operazioni preliminari al primo utilizzo

- Rimuovere tutti i materiali di imballo, tenerli fuori dalla portata dei bambini e smaltirli nel rispetto dell'ambiente.
- Pulire l'interno e l'esterno dell'elettrodomestico con acqua e un detersivo delicato prima di inserire gli alimenti.
- Dopo l'installazione a livello e la pulizia, attendere almeno 2-5 ore prima di collegare l'elettrodomestico all'alimentazione elettrica. Vedere la sezione INSTALLAZIONE.
- Prima di caricare gli alimenti, preraffreddare i comparti con impostazioni elevate. La funzione Power-Freeze serve a raffreddare rapidamente i comparti.
- La temperatura del frigorifero e del congelatore viene impostata automaticamente al livello Mid-Fridge per il frigorifero e Mid-Freezer per il congelatore. Queste impostazioni sono quelle consigliate. È possibile, tuttavia, cambiare manualmente queste temperature. Vedere REGOLAZIONE DELLA TEMPERATURA.

Regolazione della temperatura

Regolazione della temperatura del frigorifero

Tenere premuto il pulsante Regolazione della temperatura per 3 secondi, selezionare Refrigerazione per entrare nella modalità di regolazione della temperatura di refrigerazione, quindi premere il pulsante Regolazione della temperatura: il livello di refrigerazione scorrerà ciclicamente in sequenza tra le impostazioni High, Medium e Low.

AVVISO

Nello stato [Quick Cooling], non è possibile regolare la temperatura di refrigerazione

Regolazione della temperatura del congelatore

Tenere premuto il pulsante [Temperature Adjustment] per 3 secondi, selezionare [Freezing] per entrare nella modalità di regolazione della temperatura [Freezing], quindi premere il pulsante [Temperature Adjustment]: il livello di congelamento scorrerà ciclicamente in sequenza tra le impostazioni High, Medium e Low.

AVVISO

Nello stato [Quick Freeze], non è possibile regolare la temperatura di congelamento.

Funzione Quick Cooling

Cliccare sulla funzione <Quick Cool> sull'app: l'icona della funzione <Quick Cool> si illumina e il frigorifero esce automaticamente dalla funzione Quick Cool dopo aver raggiunto il tempo impostato.

Funzione Quick Freezer

Cliccare sulla funzione <Quick Freeze> nell'app: sul pannello di visualizzazione si accendono le icone High, Mid e Low e il frigorifero entra in modalità di congelamento rapido.

Se occorre congelare molti alimenti insieme, è preferibile impostare la funzione Super Freeze 24 ore prima. Quando si attiva la funzione, la temperatura è inferiore a -24 °C.

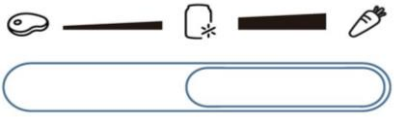

Zona adatta per conservare alimenti freschi, con uno spazio relativamente indipendente che mantiene temperatura e umidità appropriate; adatta per conservare prodotti ittici, carne e altri ingredienti freschi.

Spazio indipendente, adatto per conservare bevande fresche, ecc.

Zona a controllo della temperatura indipendente, adatta per conservare frutta e verdura fresca

AVVISO

Zona a temperatura variabile con funzione speciale. La temperatura è influenzata dal numero di aperture e chiusure dello sportello, dalla quantità di alimenti conservati, dalla temperatura del comparto frigorifero e da altri fattori, quindi subisce lievi fluttuazioni. Quando si seleziona la funzione 'Alimenti freschi' per mantenere gli ingredienti in condizioni ottimali di conservazione,
si consiglia di impostare la temperatura del vano frigorifero sul livello [High].

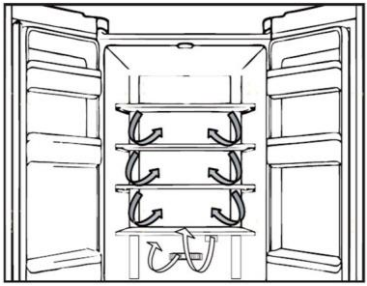

Flusso d'aria multiplo

1. Il frigorifero è dotato di un sistema con flusso d'aria multiplo e i flussi di aria fresca investono tutti i ripiani. Ciò facilita il mantenimento di una temperatura uniforme per garantire la freschezza degli alimenti per un periodo maggiore.

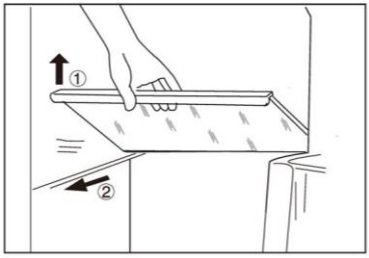

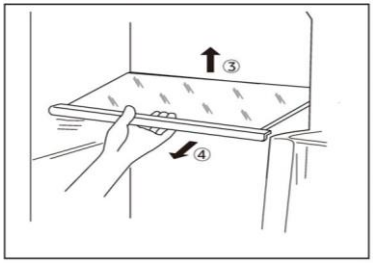

Ripiani regolabili

1. L'altezza dei ripiani può essere regolata in base alle esigenze.
2. Per spostare il ripiano superiore e quello centrale, rimuovere il ripiano sollevandone il bordo anteriore ① ed estrarlo ②.
3. Per spostare il ripiano inferiore, rimuoverlo sollevandone il bordo posteriore ③ ed estrarlo ④.
4. Per reinstallarlo, collocarlo sulle alette su entrambi i lati e spingerlo dentro fino in fondo in modo che la parte posteriore del ripiano sia fissata all'interno delle feritoie laterali

Portabottiglie rimovibile dello sportello

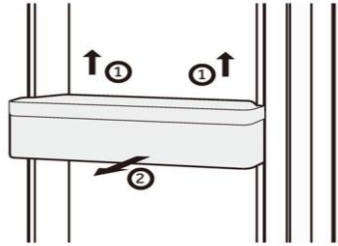

1. Il portabottiglie dello sportello può essere rimosso per la pulizia.
2. Tenere con le mani entrambi i lati del portabottiglie, sollevarlo ① ed estrarlo ②.
3. Per inserire il portabottiglie dello sportello, seguire la procedura inversa.

Cassetto superiore del congelatore estraibile

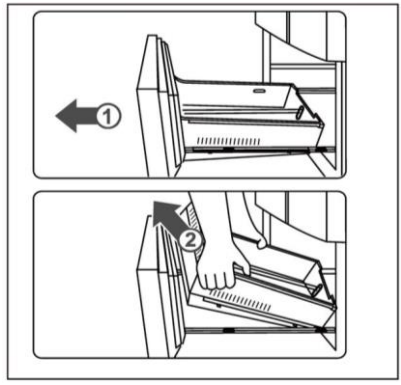

1. Estrarre completamente il cassetto superiore del congelatore.
2. Sollevare il cassetto fino a separarlo dal blocco di supporto, spingerlo nel congelatore e inclinarlo per estrarlo.

Per inserire il cassetto, seguire la procedura inversa.

Cassetto inferiore del congelatore estraibile

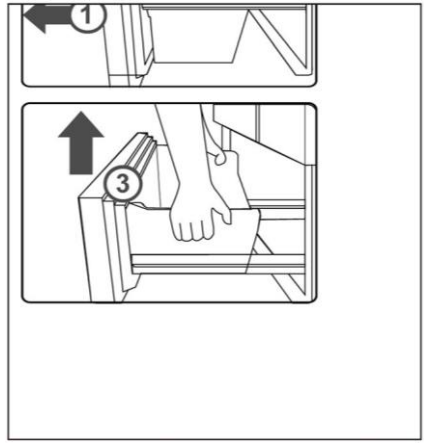

1. Estrarre completamente il cassetto inferiore del congelatore
2. Estrarre il vassoio di congelamento in posizione di arresto, sollevarlo ed estrarlo.
3. Sollevare il cassetto fino a separarlo dal blocco di supporto, spingerlo nel congelatore e inclinarlo per estrarlo.

Per inserire il cassetto, seguire la procedura inversa.

Illuminazione

La luce interna a LED si accende quando si apre lo sportello. Le prestazioni dell'illuminazione non dipendono da altre impostazioni degli elettrodomestici.

Suggerimenti per il risparmio energetico

- Accertarsi che l'elettrodomestico sia adeguatamente ventilato (v. INSTALLAZIONE).
- Non installare l'elettrodomestico esposto alla luce diretta del sole o in prossimità di fonti di calore (ad es. stufe o radiatori).
- Evitare che la temperatura dell'elettrodomestico sia inutilmente bassa. Riducendo la temperatura impostata nell'elettrodomestico, il consumo energetico aumenta.
- Attendere che gli alimenti caldi si raffreddino prima di collocarli nell'elettrodomestico.
- Aprire lo sportello dell'elettrodomestico senza spalancarlo e per il più breve tempo possibile.
- Per evitare ostruzioni del flusso d'aria, non riempire eccessivamente l'elettrodomestico.
- Evitare l'ingresso di aria nelle confezioni di alimenti.
- Mantenere pulite le guarnizioni dello sportello in modo che si chiuda sempre perfettamente.
- Scongelare gli alimenti surgelati nel comparto frigorifero.
- Per ottimizzare il risparmio energetico, lasciare i cassetti, i contenitori per gli alimenti e i ripiani nelle posizioni di fabbrica e collocare gli alimenti il più possibile distanti tra loro senza ostruire l'uscita del condotto.

AVVERTENZA!

Prima di effettuare la pulizia, staccare la spina di alimentazione dell'elettrodomestico.

Pulizia

Pulire l'elettrodomestico quando è vuoto o contiene pochi alimenti.
Per una corretta manutenzione e per evitare cattivi odori degli alimenti conservati, pulire l'elettrodomestico ogni quattro settimane.

AVVERTENZA!

- Non pulire l'elettrodomestico con spazzole rigide, spazzole metalliche, detersivi in polvere, benzina, acetato di pentile, acetone e soluzioni organiche simili, soluzioni acide o alcaline. Per la pulizia adoperare un detergente speciale per elettrodomestici per evitare danni.
- Non spruzzare o schizzare liquidi sull'elettrodomestico durante la pulizia.
- Per pulire questo elettrodomestico non utilizzare apparecchi a vapore.
- Non pulire i ripiani di vetro freddi con acqua calda. Un'improvvisa variazione della temperatura può causare la rottura del vetro.
- Non toccare la superficie interna del comparto congelatore, soprattutto con le mani bagnate, poiché le mani potrebbero congelarsi sulla superficie.
- Se la temperatura aumenta, controllare lo stato degli alimenti congelati.

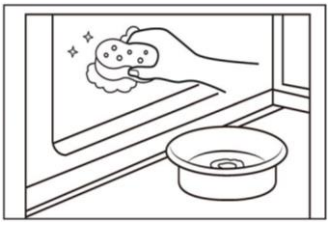

- Tenere sempre pulita la guarnizione dello sportello.
- Pulire l'interno e l'alloggiamento dell'elettrodomestico con una spugna imbevuta di acqua calda e detergente neutro.
- 1. Strofinare l'interno e l'esterno dell'elettrodomestico (compresa la guarnizione dello sportello, la rastrelliera dello sportello, i ripiani di vetro, i vani ecc.) con un panno morbido o una spugna imbevuta di acqua calda (è possibile aggiungere un detergente neutro).
- 2. In presenza di liquidi versati, rimuovere tutte le parti contaminate, sciacquarle sotto l'acqua corrente, asciugarle e ricollocarle nell'elettrodomestico.
- 3. In caso di versamenti di alimenti cremosi (ad es. panna o gelato sciolto), rimuovere tutte le parti contaminate, lasciarle un po' di tempo in acqua calda a circa 40 °C, poi sciacquarle sotto l'acqua corrente, asciugarle e ricollocarle nell'elettrodomestico.
- 4. Nel caso in cui rimangano intrappolati piccoli oggetti all'interno dell'elettrodomestico (tra i ripiani o i cassetti), toglierli con una spazzolina morbida. Se non si riesce a raggiungere l'oggetto, rivolgersi all'assistenza Haier.
- Sciacquare e asciugare con un panno morbido.
- Non lavare i componenti dell'elettrodomestico in lavastoviglie.
- Attendere almeno 7 minuti prima di riavviare l'elettrodomestico, poiché un avvio frequente può danneggiare il compressore.

Sbrinamento

Lo sbrinamento del comparto congelatore avviene automaticamente e non richiede operazioni manuali.

Sostituzione delle lampade a LED

AVVERTENZA!

La lampada a LED deve essere sostituita solo dal produttore o da un tecnico dell'assistenza autorizzato.

La lampada utilizza una sorgente luminosa a LED che riduce i consumi energetici e garantisce una lunga durata. In caso di anomalie, rivolgersi all'assistenza clienti. V. ASSISTENZA CLIENTI.

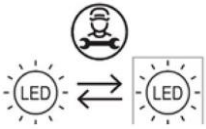

La sorgente luminosa (solo LED) può essere sostituita esclusivamente da un elettricista professionista.

Inutilizzo per lunghi periodi

Se l'elettrodomestico non viene utilizzato per un lungo periodo di tempo:

- ► Estrarre gli alimenti.
- ► Scollegare il cavo di alimentazione.
- ► Pulire l'elettrodomestico come descritto in precedenza.
- ► Lasciare aperti gli sportelli per evitare la produzione di cattivi odori all'interno.

AVVISO

Spegnere l'elettrodomestico solo se è strettamente necessario.

Spostamento dell'elettrodomestico

1. Togliere tutti gli alimenti e staccare la spina dell'elettrodomestico.
2. Fissare con nastro adesivo i ripiani e gli altri componenti mobili presenti nel frigorifero e nel congelatore.
3. Non inclinare l'elettrodomestico oltre 45°, altrimenti il sistema di refrigerazione potrebbe danneggiarsi.

AVVERTENZA!

- ► Non sollevare l'elettrodomestico tenendolo per le maniglie dello sportello.
- ► Non collocare mai l'elettrodomestico orizzontalmente a terra.

Molti problemi possono essere risolti personalmente senza particolari competenze. In caso di problemi, consultare tutte le soluzioni possibili indicate e attenersi alle seguenti istruzioni prima di contattare l'assistenza post-vendita. V. ASSISTENZA CLIENTI.

AVVERTENZA!

- ► Prima di effettuare la manutenzione, spegnere l'elettrodomestico e staccare la spina dalla presa di corrente.
- ► La manutenzione delle apparecchiature elettriche deve essere effettuata solo da elettricisti qualificati, dal momento che eventuali riparazioni improprie possono causare danni notevoli.
- ► Se il cavo di alimentazione è danneggiato, deve essere sostituito unicamente dal produttore, da un tecnico dell'assistenza o da una persona con analoga qualifica per evitare rischi.

Problemi	Possibili cause	Possibili soluzioni
Il compressore non funziona.	• La spina non è collegata alla presa di corrente. • L'elettrodomestico sta effettuando il ciclo di sbrinamento.	• Collegare la spina alla presa di corrente. • Ciò è normale per lo sbrinamento automatico.
L'elettrodomestico si aziona frequentemente o per un periodo di tempo troppo lungo.	• La temperatura interna o esterna è troppo elevata. • L'elettrodomestico è rimasto spento per un certo periodo di tempo. • Uno sportello dell'elettrodomestico non è chiuso ermeticamente. • Lo sportello è stato aperto troppo spesso o troppo a lungo. • L'impostazione della temperatura del comparto congelatore è troppo bassa. • La guarnizione dello sportello è sporca, usurata, danneggiata o inadeguata. • Non è garantita la circolazione dell'aria necessaria.	• In questo caso è normale che l'elettrodomestico rimanga in funzione più a lungo. • Il raffreddamento completo dell'elettrodomestico normalmente richiede 8-12 ore. • Chiudere lo sportello o il cassetto e accertarsi che l'elettrodomestico sia a livello e che gli alimenti o i contenitori non urtino lo sportello. • Non aprire lo sportello o il cassetto troppo spesso. • Scegliere un'impostazione della temperatura più alta fino a quando la temperatura del frigorifero è soddisfacente. Per stabilizzare la temperatura dell'elettrodomestico occorrono 24 ore. • Pulire la guarnizione dello sportello o del cassetto o farla sostituire dall'assistenza clienti. • Garantire un'adeguata ventilazione.

Risoluzione dei problemi

Problemi	Possibili cause	Possibili soluzioni
L'interno dell'elettrodomestico è sporco e/o sono presenti cattivi odori.	• L'interno dell'elettrodomestico deve essere pulito. • Nell'elettrodomestico vengono conservati alimenti che producono un odore intenso.	• Pulire l'interno del frigorifero. • Avvolgere completamente gli alimenti.
La temperatura nell'elettrodomestico non è sufficientemente bassa.	• La temperatura impostata è troppo alta. • Sono stati collocati alimenti troppo caldi. • Sono stati collocati troppi alimenti contemporaneamente. • Gli alimenti sono troppo vicini tra loro. • Uno sportello o un cassetto dell'elettrodomestico non è chiuso bene. • Lo sportello o il cassetto è stato aperto troppo spesso o troppo a lungo.	• Reimpostare la temperatura. • Gli alimenti devono essere sempre raffreddati prima di conservarli. • Non conservare troppi alimenti. • Lasciare spazio tra i vari alimenti per consentire il passaggio del flusso d'aria. • Chiudere lo sportello o il cassetto. • Non aprire lo sportello o il cassetto troppo spesso.
La temperatura nell'elettrodomestico è troppo bassa.	• La temperatura impostata è troppo bassa. • La funzione Deep Freeze rimane attiva troppo a lungo.	• Reimpostare la temperatura. • Disattivare la funzione Deep Freeze.
Formazione di umidità all'interno dell'elettrodomestico.	• Il clima è troppo caldo e troppo umido. • Uno sportello o un cassetto dell'elettrodomestico non è chiuso bene. • Lo sportello o il cassetto è stato aperto troppo spesso o troppo a lungo. • Contenitori per alimenti o liquidi rimasti aperti.	• Aumentare la temperatura. • Chiudere lo sportello o il cassetto. • Non aprire lo sportello o il cassetto troppo spesso. • Lasciare raffreddare gli alimenti caldi a temperatura ambiente e coprire cibi e liquidi.
Accumulo di umidità sulla superficie esterna dell'elettrodomestico o tra gli sportelli e il cassetto.	• Il clima è troppo caldo e troppo umido. • Lo sportello non è chiuso ermeticamente. L'aria fredda all'interno dell'elettrodomestico e l'aria calda all'esterno formano condensa.	• Ciò è normale in un clima umido; la situazione cambia quando l'umidità diminuisce. • Accertarsi che lo sportello o il cassetto sia chiuso bene.

Problemi	Possibili cause	Possibili soluzioni
Presenza di molto ghiaccio e brina nel comparto congelatore.	• Gli alimenti non sono stati confezionati adeguatamente.	• Confezionare sempre gli alimenti.
	• Uno sportello o un cassetto dell'elettrodomestico non è chiuso bene.	• Chiudere lo sportello o il cassetto.
	• Lo sportello o il cassetto è stato aperto troppo spesso o troppo a lungo.	• Non aprire lo sportello o il cassetto troppo spesso.
	• Le guarnizioni dello sportello o del cassetto sono sporche, usurate, danneggiate o inadeguate.	• Pulire la guarnizione dello sportello o del cassetto oppure sostituirla.
	• Qualcosa all'interno impedisce la chiusura corretta dello sportello o del cassetto.	• Risistemare i ripiani, i cassetti incassati nello sportello o i contenitori interni per consentire la chiusura dello sportello o del cassetto.
I lati del mobile e la striscia dello sportello si riscaldano.		• È normale.
L'elettrodomestico emette suoni anomali.	• L'elettrodomestico non è a livello. • L'elettrodomestico urta qualche oggetto vicino.	• Regolare i piedini per collocare l'elettrodomestico a livello. • Rimuovere gli oggetti attorno all'elettrodomestico.
Si sente un lieve rumore, simile a quello dell'acqua che scorre.	•	• È normale.
Viene emesso un allarme acustico.	• Lo sportello del vano dell'elettrodomestico è aperto.	• Chiudere lo sportello.
Viene emesso un lieve sibilo.	• È in funzione il sistema anticondensa.	• Ciò evita la formazione di condensa ed è normale.
L'illuminazione interna o il sistema di raffreddamento non funziona.	• La spina non è collegata alla presa di corrente. • Problema della fonte di alimentazione. • La lampada a LED è fuori uso.	• Collegare la spina alla presa di corrente. • Controllare l'alimentazione elettrica. Chiamare l'azienda elettrica locale. • Chiamare l'assistenza per la sostituzione.
Il display si accende in modo circolare, ma l'elettrodo-mestico non refrigera.	• L'elettrodomestico è in modalità Demo.	• Quando lo schermo del display è sbloccato, premere "Zone" e cliccare su "Wi-Fi" 5 volte (entro 5 secondi) per uscire da questa modalità.

Interruzione della corrente

In caso di interruzione della corrente, gli alimenti dovrebbero rimanere freddi in maniera sicura per circa 5 ore. Durante un'interruzione prolungata della corrente, soprattutto in estate, attenersi ai suggerimenti seguenti:

- Limitare al massimo l'apertura dello sportello o del cassetto.
- In caso di interruzione della corrente, non collocare altri alimenti nell'elettrodomestico.
- Se viene fornito un preavviso di interruzione della corrente di durata superiore a 5 ore, produrre un po' di ghiaccio e collocarlo nella parte superiore del comparto frigorifero.
- Dopo l'interruzione della corrente, è indispensabile controllare immediatamente gli alimenti.
- Poiché la temperatura nell'elettrodomestico aumenta durante un'interruzione della corrente o in caso di altri guasti, il periodo di conservazione e la commestibilità degli alimenti si riducono. Per evitare rischi per la salute, gli alimenti che si scongelano devono essere immediatamente consumati oppure cotti e ricongelati (se possibile).

Funzione di memoria durante un'interruzione di corrente

Al ripristino della corrente, l'elettrodomestico riprende il funzionamento in base alle impostazioni precedenti.

Disimballo

AVVERTENZA!

- ► L'elettrodomestico è pesante. Per spostarlo occorrono almeno due persone.
- ► Tenere fuori dalla portata dei bambini tutti i materiali di imballaggio e smaltirli nel rispetto dell'ambiente.
- ► Estrarre l'elettrodomestico dall'imballo.
- ► Togliere tutti i materiali di imballo.

Condizioni ambientali

La temperatura ambiente deve essere sempre compresa tra 10 e 43 °C, poiché può influire sulla temperatura interna dell'elettrodomestico e sui consumi energetici. Non installare l'elettrodomestico vicino ad altri elettrodomestici che emettono calore senza un adeguato isolamento.

Spazio consigliato

Spazio consigliato (mm) quando lo sportello è aperto:

1.

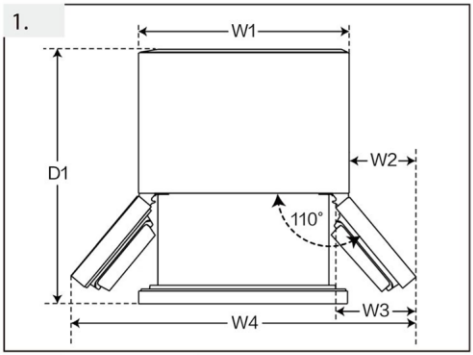

2.

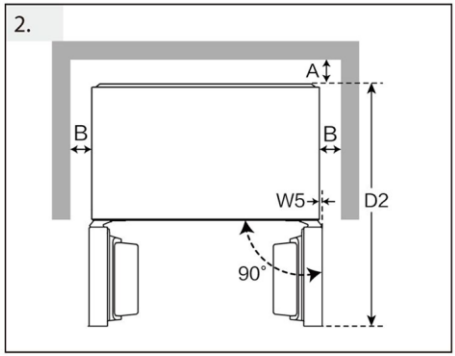

3.

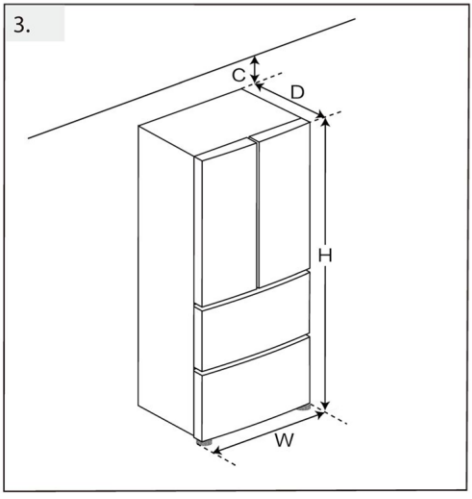

(unità di misura: mm)		HRF-585SFFGU1
Larghezza	W1	830
	W2	130
	W3	191
	W4	1090
	W5	0
	P	830
Profondità	D1	1019
	D2	976
	D	594
Distanza dalla parete posteriore	A	6
Distanza dalle pareti laterali	B	4
Distanza dal soffitto	C	9

Sezione di ventilazione

Per ottenere una ventilazione sufficiente dell'elettrodomestico per motivi di sicurezza, attenersi alle indicazioni sulle sezioni di ventilazione.

Allineamento dell'elettrodomestico

Installare l'elettrodomestico su una superficie solida e piana. Se è necessario rialzarlo, scegliere supporti stabili, rigidi e non infiammabili. Regolare i piedini all'altezza desiderata.

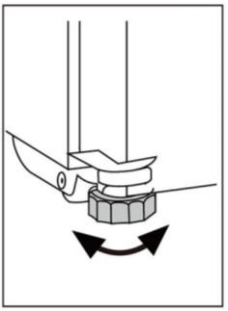

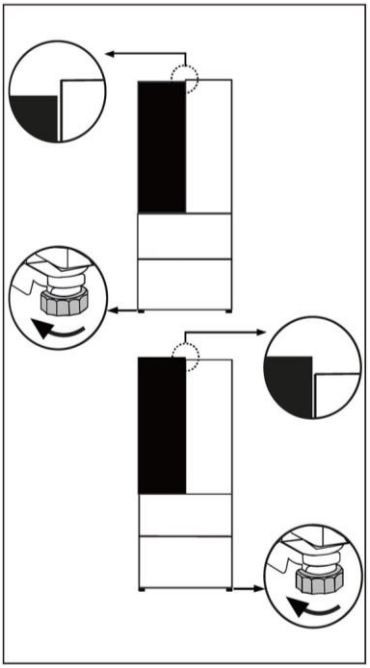

Regolazione precisa degli sportelli

(A) Utilizzo dei piedini regolabili

Se l'elettrodomestico risulta leggermente instabile o gli sportelli non sono alla stessa altezza, è possibile regolare i piedini neri posti sulla parte anteriore dell'elettrodomestico.

- ► Ruotare in senso orario per aumentare l'altezza.
- ► Ruotare in senso antiorario per diminuire l'altezza.

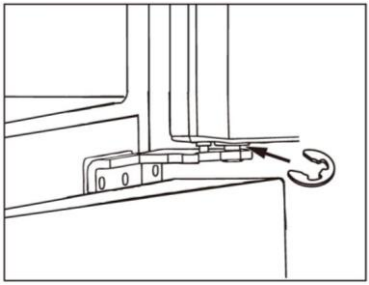

B) Uso di distanziatori

Se gli sportelli del comparto frigorifero hanno altezze diverse, è possibile utilizzare il distanziatore (incluso nella confezione degli accessori).

- ► Apri lo sportello del comparto frigorifero e sollevarlo.
- ► Fissare il distanziatore sull'albero della cerniera più spesso utilizzando pinze o strumenti simili.



(C) Uso delle manopole regolabili

Se gli sportelli del comparto frigorifero non sono allineati correttamente, è possibile regolarli ruotando le manopole situate nella parte superiore degli sportelli.

Avviso:

Nell'uso futuro dell'elettrodomestico, il fenomeno degli sportelli non a livello può verificarsi a causa del peso degli alimenti conservati. Per risolvere il problema, utilizzare i metodi descritti sopra.

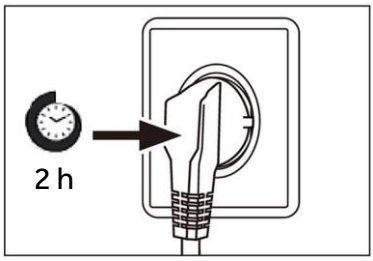

Tempo di attesa

L'olio di lubrificazione esente da manutenzione si trova nella capsula del compressore. Questo olio può penetrare nel sistema di tubazioni chiuse durante il trasporto. Prima di collegare l'elettrodomestico all'alimentazione elettrica, attendere almeno 2 ore in modo che l'olio torni nella capsula.

Collegamento elettrico

Prima di ogni collegamento, effettuare i seguenti controlli:

- La fonte di alimentazione, la presa e i fusibili sono conformi ai dati indicati nella targhetta.
- La presa di corrente è collegata a terra e non sono utilizzate prese multiple o prolunghe.
- La spina e la presa di corrente sono compatibili.

Collegare la spina a una presa domestica installata correttamente.

AVVERTENZA!

Per evitare rischi, il cavo di alimentazione danneggiato deve essere sostituito dall'assistenza clienti (v. scheda di garanzia).

Marchio	Haier
Nome / identificativo del modello	HFR5818DNGK
Categoria del modello	Frigorifero-congelatore
Prestazioni (stelle)	****
Classe di efficienza energetica	D
Consumo energetico annuo (kWh/anno) (1)	236
Volume totale (litri)	477
Volume frigorifero (litri)	299
Volume congelatore (litri)	178
Sistema senza formazione di brina	Sì
Capacità di congelamento (kg/24 h)	14
Classe climatica (1)	SN.N.ST.T
Emissioni acustiche (db(A) re 1pW)	35
Tempo di aumento della temperatura (h)	13
Tipo di elettrodomestico	Indipendente

Dati tecnici

Descrizioni:

(1) Classe climatica SN: questo elettrodomestico è destinato all'uso con temperature ambiente comprese tra +10 °C e +32 °C
Classe climatica N: questo elettrodomestico è destinato all'uso con temperature ambiente comprese tra +16 °C e +32 °C
Classe climatica ST: questo elettrodomestico è destinato all'uso con temperature ambiente comprese tra +16 °C e +38 °C
Classe climatica T: questo elettrodomestico è destinato all'uso con temperature ambiente comprese tra +16 °C e +43 °C

Tensione / Frequenza	220-240 V~/50 Hz
Corrente di ingresso (A)	1,5
Refrigerante	R600a
Dimensioni (A/L/P in mm)	1850/ 830/ 594

CERTIFICATO DI QUALITÀ

DENOMINAZIONE: CONTROLLO QUALITÀ FRIGORIFERO SUPERATO

CONTROLLORE N. QC01

Haier

0060545343

2026 Versione A

Haier



Manual de usuario

Frigorífico-congelador

HFR5818DNGK

ES

ES

Índice

4 Información de seguridad
- Antes del primer uso 5
- Instalación 5
- Uso diario 6

9 Uso previsto

10 Descripción del producto

11 Panel de control

12 Uso
- Antes del primer uso 12
- Ajuste de la temperatura 12
- Función Quick Cooling 13
- Función Quick Freeze 13

14 Equipo
- Flujo de aire múltiple 14
- Estantes ajustables 14
- Soporte para botellas extraíble en la puerta 15
- Cajón superior del congelador extraíble 15
- Cajón inferior del congelador extraíble 15
- Luz 15

16 Consejos de ahorro de energía

17 Cuidado y limpieza

19 Solución de problemas

23 Instalación

27 Datos técnicos

Gracias por comprar un producto Haier.

Lea atentamente estas instrucciones antes de utilizar este electrodoméstico. Estas instrucciones contienen información importante que le ayudará a sacar el máximo provecho del electrodoméstico y a garantizar una instalación, uso y mantenimiento seguros y adecuados.

Guarde este manual en un lugar seguro para poder consultarlo en cualquier momento y garantizar un uso seguro y adecuado del electrodoméstico.

Si vende este electrodoméstico, lo dona o lo deja al mudarse, asegúrese de entregar también este manual para que el nuevo propietario pueda familiarizarse con el electrodoméstico y las advertencias de seguridad.

ADVERTENCIA: Información de seguridad importante

AVISO: Información general y consejos

Información medioambiental



Eliminación

Ayude a proteger el medio ambiente y la salud humana. Tire el embalaje en los contenedores correspondientes para reciclarlo. Ayude a reciclar los residuos de aparatos eléctricos y electrónicos. No deseche los aparatos marcados con este símbolo en la basura doméstica. Lleve el producto a su centro de reciclaje local o póngase en contacto con su oficina municipal.



ADVERTENCIA: Riesgo de incendio/material inflamable.

El símbolo indica que existe riesgo de incendio dado que se utilizan materiales inflamables. Tenga cuidado de no provocar un incendio por la ignición del material inflamable.

¡ADVERTENCIA!

¡Peligro de lesiones o asfixia!

Los refrigerantes y gases deben ser eliminados de forma profesional. Asegúrese de que la tubería del circuito refrigerante no está dañada antes de desecharla adecuadamente. Desconecte el electrodoméstico de la red eléctrica. Corte el cable de red y deséchelo. Retire las bandejas y los cajones, así como el asa de la puerta y las juntas, para evitar que los niños y las mascotas se queden encerrados en el electrodoméstico.

Antes de encender el electrodoméstico por primera vez, lea las siguientes directrices de seguridad:

¡ADVERTENCIA!

Antes del primer uso

- Asegúrese de que no haya daños causados por el transporte.
- Retire todo el embalaje y manténgalo fuera del alcance de los niños.
- Espere al menos dos horas antes de instalar el electrodoméstico para asegurarse de que el circuito refrigerante sea totalmente eficiente.
- Manipule el electrodoméstico con otra persona, ya que es demasiado pesado.

Instalación

- Este electrodoméstico debe colocarse en un lugar bien ventilado. Asegúrese de dejar alrededor del electrodoméstico un espacio mínimo de al menos 5 cm a ambos lados, y al menos 10 cm en la parte trasera y superior.
- No coloque nunca el electrodoméstico en un área húmeda o en un lugar donde pueda recibir salpicaduras de agua. Limpie y seque las salpicaduras y manchas con un paño suave y limpio.
- No instale el electrodoméstico bajo la luz directa del sol o cerca de fuentes de calor (p. ej.: fogones, estufas...).
- Instale y nivele el electrodoméstico en un lugar adecuado para su tamaño y uso.
- No obstruya las aberturas de ventilación del armazón del electrodoméstico o de la estructura integrada.
- Asegúrese de que la información eléctrica de la placa de características técnicas coincida con la fuente de alimentación. Si no es así, póngase en contacto con un electricista.
- Este electrodoméstico funciona mediante una fuente de alimentación de 220-240 V CA/50 Hz. Una fluctuación anormal del voltaje puede provocar que el electrodoméstico no se ponga en marcha o que se dañe el control de temperatura o el compresor, o que se oiga un ruido anormal durante el funcionamiento. En tal caso, se deberá instalar un regulador automático.
- No utilice adaptadores de múltiples contactos ni cables de extensión.
- No ubique tomas de corriente múltiples portátiles ni fuentes de alimentación portátiles en la parte trasera del electrodoméstico.
- Asegúrese de que el cable de alimentación no quede aprisionado por el electrodoméstico. No oprima el cable de alimentación.
- Este dispositivo no se debe utilizar a menos que exista una conexión a tierra con el edificio o se añada un impulso de corriente residual RCD con una toma doble.

¡ADVERTENCIA!

- Utilice una toma de corriente a tierra separada para la fuente de alimentación a la que se pueda acceder fácilmente. Este electrodoméstico debe conectarse a tierra.
- No dañe el circuito del refrigerante.

Uso diario

- Este electrodoméstico puede ser utilizado por niños a partir de los 8 años y por personas con capacidades físicas, sensoriales o mentales reducidas, o sin experiencia o conocimientos previos, siempre y cuando hayan recibido la supervisión y las instrucciones necesarias para utilizar el electrodoméstico de forma segura y comprendan los riesgos que conlleva.
- Los niños de 3 a 8 años pueden llenar y vaciar los electrodomésticos de refrigeración, pero no están autorizados a limpiarlos o instalarlos.
- Mantenga alejados del electrodoméstico a los niños menores de 3 años a menos que estén constantemente supervisados.
- Los niños no deben jugar con este electrodoméstico.
- Si se filtra gas refrigerante u otro gas inflamable en las proximidades del electrodoméstico, apague la válvula del gas presenta la fuga, abra las puertas y ventanas y no desenchufe el cable de alimentación de este ni de ningún otro electrodoméstico.
- Tenga en cuenta que el electrodoméstico está configurado para funcionar en un intervalo de temperatura ambiente específico de entre 10 y 43 °C. El electrodoméstico no puede funcionar correctamente si se deja durante mucho tiempo a una temperatura superior o inferior al intervalo indicado.
- No coloque artículos inestables (objetos pesados, recipientes llenos de agua) en la parte superior del electrodoméstico, a fin de evitar lesiones personales causadas por caídas o descargas eléctricas causadas por el contacto con el agua.
- No tire de los estantes de la puerta. Se puede tirar de la puerta de forma inclinada, el botellero puede retirarse o el electrodoméstico puede volcar.
- Abra y cierre las puertas solamente usando las asas. El hueco entre las puertas y entre las puertas y el armario es muy estrecho. No ponga las manos en estas áreas para evitar pillarse los dedos. Abra o cierre las puertas del electrodoméstico solo cuando no haya niños dentro del área de movimiento de la puerta.

¡ADVERTENCIA!

- No almacene ni utilice elementos inflamables, explosivos o corrosivos en el electrodoméstico ni cerca de él.
- No guarde medicamentos, bacterias ni agentes químicos en el electrodoméstico. Este aparato es un electrodoméstico. No se recomienda almacenar materiales que requieran temperaturas extremas.
- Nunca almacene líquidos en botellas o latas (aparte de bebidas de alto grado alcohólico), especialmente las bebidas carbonatadas, en el congelador, ya que se romperían durante la congelación.
- Compruebe el estado de los alimentos si se ha producido un calentamiento en el congelador.
- No ajuste una temperatura demasiado baja sin necesidad en el compartimento frigorífico. Los ajustes más altos pueden generar temperaturas bajo cero. Atención: las botellas pueden reventar.
- No toque los productos congelados con las manos mojadas (use guantes). Sobre todo, no coma hielo inmediatamente después de haberlo sacado del congelador. Existe el riesgo de congelación o de formación de ampollas. Primeros auxilios: poner inmediatamente bajo el grifo de agua fría. ¡No tirar!
- No toque la superficie interior del compartimento de almacenamiento del congelador cuando esté en funcionamiento, especialmente con las manos mojadas, ya que las manos pueden congelarse por la superficie.
- Desenchufe el electrodoméstico en caso de interrupción del suministro eléctrico o antes de limpiarlo. Espere al menos 7 minutos antes de volver a poner en marcha el aparato, ya que un arranque frecuente puede dañar el compresor.
- No deben utilizarse dispositivos eléctricos dentro de los compartimentos para alimentos del electrodoméstico, salvo que sean del tipo recomendado por el fabricante. Mantenimiento / limpieza
- Asegúrese de que los niños están bajo supervisión si realizan tareas de limpieza y mantenimiento.
- Desconecte el electrodoméstico de la red eléctrica antes de realizar cualquier mantenimiento rutinario. Espere al menos 7 minutos antes de volver a poner en marcha el aparato, ya que un arranque frecuente puede dañar el compresor.

¡ADVERTENCIA!

- Cuando desenchufe el electrodoméstico, hágalo por la clavija, no por el cable.
- No limpie el electrodoméstico con cepillos duros, cepillos de alambre, detergente en polvo, gasolina, acetato de amilo, acetona y soluciones orgánicas similares, ni con soluciones ácidas o alcalinas. Limpie con un detergente especial para frigoríficos para evitar daños.
- No raspe la escarcha y el hielo con objetos afilados. No utilice aerosoles, calentadores eléctricos como secadores de pelo, limpiadores a vapor u otras fuentes de calor para evitar dañar las piezas de plástico.
- No utilice dispositivos mecánicos ni otros equipos para acelerar el proceso de descongelación, salvo aquellos recomendados por el fabricante.
- Si el cable de alimentación está dañado, debe ser sustituido por el fabricante, por su servicio técnico o por cualquier profesional cualificado similar para evitar riesgos.
- No intente reparar, desmontar o modificar este electrodoméstico por su cuenta. En caso de reparación, póngase en contacto con nuestro servicio de atención al cliente.
- Saque el polvo de la parte posterior de la unidad al menos una vez al año para evitar el riesgo de incendio, así como un mayor consumo de energía.
- No rocíe ni enjuague el electrodoméstico durante la limpieza.
- No use agua pulverizada o vapor para limpiar el electrodoméstico.
- No limpie los estantes de cristal fríos con agua caliente. Un cambio repentino de temperatura puede causar que el cristal se rompa.

Información sobre el gas refrigerante

¡ADVERTENCIA!

Este electrodoméstico contiene el refrigerante inflamable ISOBUTANO (R600a). Asegúrese de no dañar el circuito refrigerante durante el transporte o la instalación. La fuga de refrigerante puede causar lesiones oculares o incendios. Si se produce algún daño, manténgase alejado de llamas abiertas, ventile bien la habitación y no conecte o desconecte los cables de alimentación de este ni de cualquier otro electrodoméstico. Informe al servicio de atención al cliente.

En caso de que los ojos entren en contacto con el refrigerante, enjuáguelos inmediatamente con agua corriente y llame inmediatamente a un oftalmólogo.

Uso previsto

Este electrodoméstico está diseñado para enfriar y congelar alimentos. Ha sido diseñado exclusivamente para su uso en aplicaciones domésticas y similares, como áreas de cocina para personal en tiendas, oficinas y otros entornos de trabajo; granjas y el uso por clientes en hoteles, moteles y otros entornos de tipo residencial, así como en negocios de alojamiento y restauración. No está destinado a un uso comercial o industrial.

No se permite realizar cambios o modificaciones en el electrodoméstico. Un uso no previsto es peligroso y puede conducir a la pérdida de los derechos de la garantía.

¡PRECAUCIÓN!

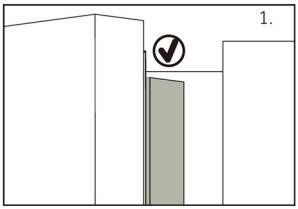

Al cerrar la puerta, la tira vertical de la puerta de la izquierda debe doblarse hacia el interior (1).

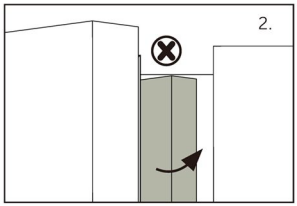

Si intenta cerrar la puerta izquierda y la tira de la puerta vertical no está doblada (2), en primer lugar, debe doblarla, de lo contrario, la tira de la puerta golpeará el eje de fijación o la puerta derecha. Por lo tanto, se dañará la puerta o se producirán fugas.

Dentro del marco hay un elemento calefactor. La temperatura de la superficie subirá un poco, lo que es normal y no afectará a la función del electrodoméstico.

Descripción del producto

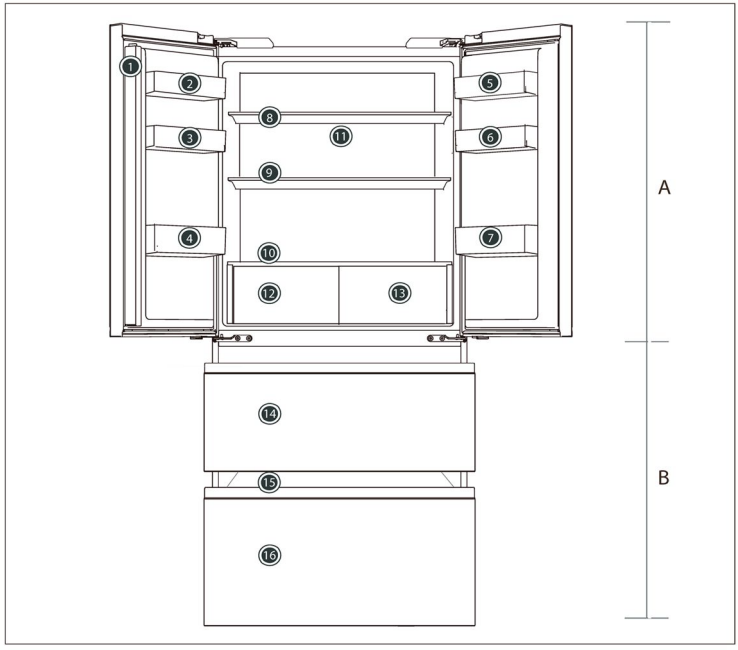

A: Compartimento frigorífico

1 Marco de la puerta
2 Soporte para botellas (superior izquierdo)
3 Soporte para botellas (central izquierdo)
4 Soporte para botellas (inferior izquierdo)
5 Soporte para botellas (superior derecho)
6 Soporte para botellas (central derecho)
7 Soporte para botellas (inferior derecho)
8 Estante de cristal
9 Estante de cristal
10 Cubierta de cristal
11 Ventilación
12 Cajón refrigerado
13 Cajón refrigerado

B: Compartimento congelador

14 Cajón superior del congelador
15 Bandeja deslizante
16 Cajón inferior del congelador

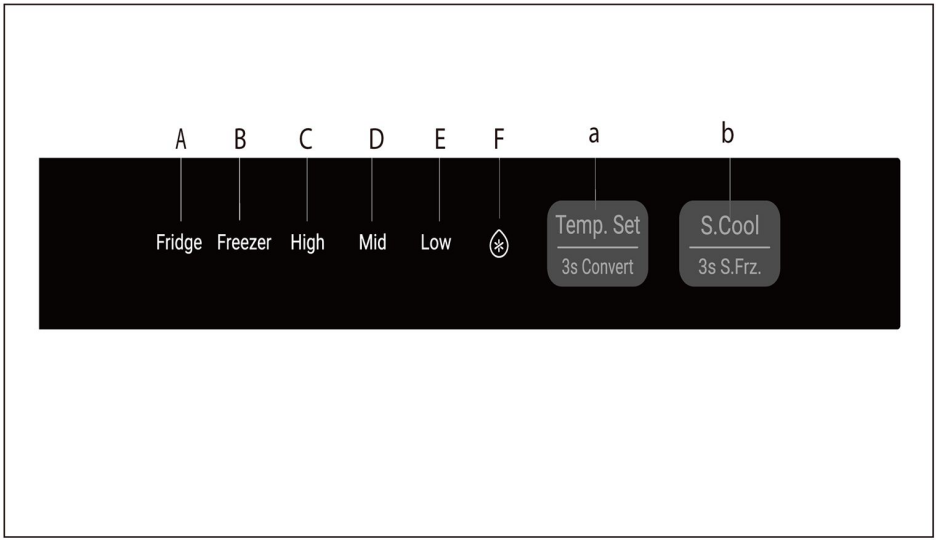

Indicadores:
A Icono de temperatura del frigorífico
B Icono de temperatura del congelador
C Icono de temperatura
D Icono de temperatura
E Icono de temperatura
F Icono Super Cool

Teclas:
a Botón de ajuste de temperatura y 3s Convert
b Botón Super Cooling y 3s Super Frz

Antes del primer uso

- Retire todo el material de embalaje, manténgalo fuera del alcance de los niños y deséchelo de forma respetuosa con el medio ambiente.
- Limpie el interior y el exterior del electrodoméstico con agua y un detergente suave antes de introducir cualquier alimento en él.
- Después de nivelar y limpiar el electrodoméstico, espere de 2 a 5 horas como mínimo antes de conectarlo a la fuente de alimentación. Ver sección INSTALACIÓN.
- Enfríe previamente los compartimentos a altas temperaturas antes de cargarlos con alimentos. La función Power-Freeze permite enfriar rápidamente los compartimentos.
- La temperatura del frigorífico y la del congelador se ajustan automáticamente en Mid-Fridge y Mid-Freezer respectivamente. Estos son los ajustes recomendados. Si lo desea, puede cambiar estas temperaturas manualmente. Consulte la sección AJUSTE DE LA TEMPERATURA.

Ajuste de la temperatura

Ajustar la temperatura del frigorífico

Mantenga pulsado el botón Ajuste de temperatura durante 3 segundos, seleccione Refrigeración para entrar en el modo de ajuste de la temperatura de refrigeración, luego pulse el botón de ajuste de temperatura y la refrigeración irá alternando entre los ajustes High, Medium y Low en secuencia.

AVISO

El ajuste de la temperatura de refrigeración no se puede realizar en el estado [Quick Cooling].

Ajustar la temperatura del congelador

Mantenga pulsado el botón [Temperature Adjustment] durante 3 segundos, seleccione [Freezing], acceda al estado de ajuste de la temperatura de [Freezing] y, a continuación, haga clic en el botón [Temperature Adjustment] para que el ajuste de la congelación pase por los niveles High, Medium y Low en secuencia.

AVISO

En el estado [Quick Freeze], no se puede realizar el ajuste de la temperatura de congelación.

Función Quick Cooling

Haga clic en la función <Quick Cool> en la aplicación, el icono de la función <Quick Cool> se ilumina y el frigorífico finaliza automáticamente la función Quick Cool una vez alcanzado el tiempo establecido.

Función Quick Freezer

Pulse la función <Quick Freeze> en la aplicación, en el panel de visualización se iluminan los iconos High, Mid y Low, y el frigorífico entrará en el estado de congelación rápida.

Si necesita congelar una gran cantidad de alimentos a la vez, se recomienda configurar la función Super Freeze durante 24 horas antes del uso del congelador. Cuando se inicia la función, la temperatura es inferior a -24 °C.

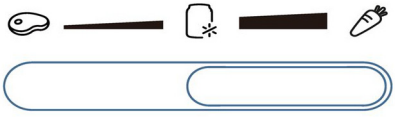

Adecuado para almacenar alimentos frescos, con un espacio relativamente independiente que mantiene la temperatura y la humedad idóneas, adecuado para almacenar marisco o pescado fresco, carne y otros alimentos.

Espacio independiente adecuado para almacenar bebidas refrigeradas, etc.

Zona de control de temperatura independiente, adecuada para almacenar verduras y frutas frescas.

AVISO

Zona especial con temperatura variable, en la que la temperatura se ve afectada por el número de veces que se abre y se cierra la puerta, la cantidad de alimentos y la temperatura del compartimento frigorífico, así como por otros factores que la hacen variar ligeramente. Cuando elija utilizar la función de alimentos frescos, para mantener los ingredientes en condiciones óptimas de conservación.
Para el entorno de almacenamiento, se recomienda ajustar el nivel de temperatura del compartimento frigorífico al nivel [High].

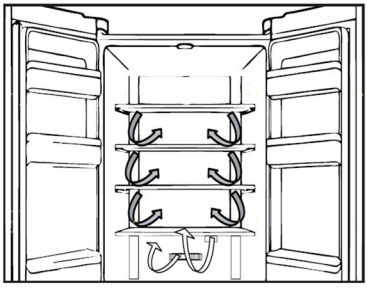

Flujo de aire múltiple

1. El frigorífico está equipado con un sistema de flujo de aire múltiple, con el que se aseguran corrientes de aire frío en cada nivel de estante. Esto ayuda a mantener una temperatura uniforme para asegurar que sus alimentos se mantienen frescos por más tiempo.

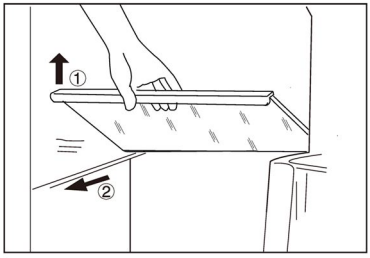

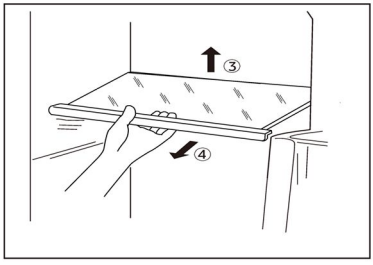

Estantes ajustables

1. La altura de los estantes se puede ajustar para adaptarse a sus necesidades de almacenamiento.
2. Para reubicar un estante superior o intermedio, retírelo primero levantando su borde anterior ① y extráigalo ②.
3. Para reubicar un estante inferior, retírelo primero levantando su borde posterior ① y extráigalo ②.
4. Para volver a instalarlo, colóquelo en los rieles de ambos lados y empuje hasta que la parte trasera del estante se fije dentro de las ranuras laterales.

Soporte para botellas extraíble en la puerta

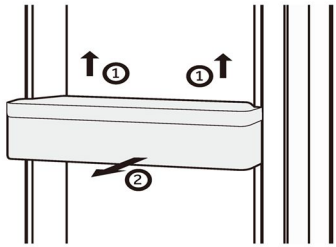

1. El soporte para botellas puede extraerse para su limpieza.
2. Coloque las manos en cada lado del estante, levántelo ① y extráigalo ②.
3. Para insertar el soporte para botellas de la puerta, realice los pasos anteriores en orden inverso.

Cajón superior del congelador extraíble

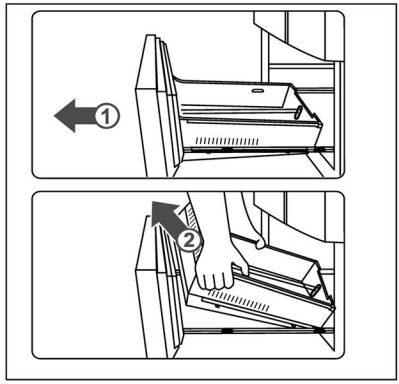

1. Extraiga al máximo el cajón superior del congelador.
2. Levante el cajón hasta que se separe del bloque de apoyo, empújelo dentro del congelador e inclínelo para sacarlo.

Para insertar el cajón, realice los pasos anteriores en orden inverso.

Cajón inferior del congelador extraíble

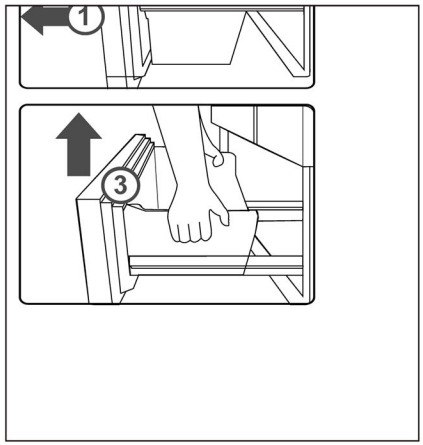

1. Extraiga al máximo el cajón inferior del congelador.
2. Tire de la bandeja de congelación hasta el tope, levántela y retírela.
3. Levante el cajón hasta que se separe del bloque de apoyo, empújelo dentro del congelador e inclínelo para sacarlo.

Para insertar el cajón, realice los pasos anteriores en orden inverso.

Luz

La luz interior LED se enciende al abrir la puerta. El rendimiento de las luces no se ve afectado por ninguna de las otras configuraciones del electrodoméstico.

Consejos de ahorro de energía

- Asegúrese de que el electrodoméstico esté bien ventilado (vea INSTALACIÓN).
- No instale el electrodoméstico bajo la luz directa del sol o cerca de fuentes de calor (p. ej.: fogones, estufas...).
- Evite una temperatura innecesariamente baja en el electrodoméstico. El consumo de energía aumenta la temperatura del electrodoméstico.
- Deje enfriar los alimentos calientes antes de introducirlos en el electrodoméstico.
- Abra la puerta del electrodoméstico lo menos y lo más brevemente posible.
- No llene en exceso el electrodoméstico para evitar obstruir la circulación de aire.
- Evite la presencia de aire dentro del embalaje de los alimentos.
- Mantenga las juntas de la puerta limpias para que la puerta se cierre siempre correctamente.
- Descongele los alimentos congelados en el compartimento frigorífico.
- La configuración de más ahorro energético requiere que el electrodoméstico mantenga los cajones, las cajas de alimentos y los estantes. en condiciones de fábrica, y los alimentos deben colocarse lo más lejos posible sin bloquear la salida de aire del conducto.

¡ADVERTENCIA!

Desconecte el electrodoméstico de la fuente de alimentación antes de limpiarlo.

Limpieza

Limpie el electrodoméstico solo cuando haya pocos o ningún alimento guardado.

Este electrodoméstico debe limpiarse cada cuatro semanas para realizar un buen mantenimiento y evitar malos olores.

¡ADVERTENCIA!

- No limpie el electrodoméstico con cepillos duros, cepillos de alambre, detergente en polvo, gasolina, acetato de amilo, acetona y soluciones orgánicas similares, ni con soluciones ácidas o alcalinas. Limpie con un detergente especial para frigoríficos para evitar daños.
- No rocíe ni enjuague el electrodoméstico durante la limpieza.
- No use agua pulverizada o vapor para limpiar el electrodoméstico.
- No limpie los estantes de cristal fríos con agua caliente. Un cambio repentino de temperatura puede causar que el cristal se rompa.
- No toque la superficie interior del compartimento del electrodoméstico, especialmente con las manos mojadas, ya que las manos pueden congelarse en la superficie.
- En caso de calentamiento, compruebe el estado de los productos congelados.

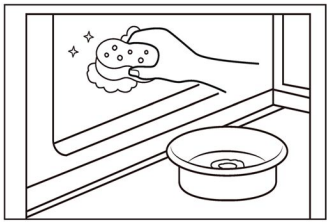

- Mantenga siempre limpia la junta de la puerta.
- Limpie el interior y el armazón del electrodoméstico con una esponja humedecida en agua tibia y detergente neutro.
- 1. Frote el interior y el exterior del electrodoméstico, incluyendo la junta de la puerta, los estantes de la puerta, los estantes de cristal, los cajones, etc., con una toalla suave o una esponja sumergida en agua caliente (se puede añadir detergente neutro).
- 2. Si se ha derramado líquido, retire todos las piezas manchadas, enjuague directamente con agua corriente, seque y coloque las piezas de nuevo en el frigorífico.
- 3. Si se han derramado productos cremosos (como nata, helado derretido...), retire todas las piezas manchadas, póngalas en agua caliente a unos 40 °C durante un rato, enjuague con agua corriente, séquelas y colóquelas de nuevo en el electrodoméstico.
- 4. En caso de que alguna pieza o componente pequeño se atasque dentro del frigorífico (entre las estanterías o los cajones), utilice un cepillo suave pequeño para sacarlo. Si no la alcanza, póngase en contacto con el servicio de Haier.
- Aclare y seque con un paño suave.

- ► No limpie ninguna de las piezas o partes de este electrodoméstico en un lavavajillas.
- ► Deje pasar al menos 7 minutos antes de reiniciar el electrodoméstico, ya que el arranque frecuente puede dañar el compresor.

Descongelación

La descongelación del compartimento congelador se realiza automáticamente: no se requiere ninguna operación manual.

Sustitución de las lámparas LED

¡ADVERTENCIA!

No sustituya usted mismo la lámpara LED, solo debe cambiarla el fabricante o un técnico autorizado.

Las lámparas utilizan LED como fuente de luz, con bajo consumo energético y larga vida útil. Si detecta alguna anomalía, póngase en contacto con el servicio de atención al cliente. Vea ATENCIÓN AL CLIENTE.

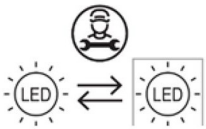

Fuente de luz reemplazable (solo LED) por un profesional.

Si no se utiliza durante un período más largo

Si el electrodoméstico no se utiliza durante un período prolongado de tiempo:

- ► Saque la comida.
- ► Desenchufe el cable de la toma de corriente.
- ► Limpie el electrodoméstico como se ha descrito anteriormente.
- ► Mantenga las puertas abiertas para evitar que se generen malos olores en el interior.

AVISO

Apague el electrodoméstico solo si es estrictamente necesario.

Desplazar el electrodoméstico

1. Retire toda la comida y desenchufe el electrodoméstico.
2. Fije los estantes y otras partes móviles en el frigorífico y el congelador con cinta adhesiva.
3. No incline el electrodoméstico más de 45° para evitar dañar el sistema de refrigeración.

¡ADVERTENCIA!

- ► No levante el electrodoméstico por las asas.
- ► No coloque el electrodoméstico horizontalmente en el suelo.

Usted mismo puede resolver muchos de los problemas que puedan presentarse sin tener conocimientos específicos. En caso de que se produzca algún problema, compruebe todas las posibilidades ilustradas y siga las instrucciones pertinentes antes de ponerse en contacto con un servicio posventa. Vea ATENCIÓN AL CLIENTE.

¡ADVERTENCIA!

- Antes de realizar tareas de mantenimiento, desactive el electrodoméstico y desconecte el enchufe de la toma de corriente.
- Los equipos eléctricos solo deben ser revisados y manejados por electricistas expertos cualificados, ya que las reparaciones incorrectas pueden causar daños considerables en consecuencia.
- Si el sistema de alimentación está dañado, debe ser sustituido por el fabricante, por su servicio técnico o por cualquier profesional cualificado similar para evitar riesgos.

Problemas	Causas posibles	Posibles soluciones
El compresor no funciona.	• El enchufe no está conectado a la toma de corriente.	• Conecte el enchufe.
	• El electrodoméstico está en el ciclo de descongelación.	• Esto es normal para una descongelación automática.
El electrodoméstico funciona con frecuencia o funciona durante un período de tiempo demasiado largo.	• La temperatura interior o exterior es demasiado alta.	• En ese caso, es normal que el electrodoméstico funcione más tiempo.
	• El electrodoméstico ha estado apagado durante cierto de tiempo.	• Normalmente, lleva de 8 a 12 horas que el electrodoméstico se enfríe completamente.
	• Una puerta del electrodoméstico no está bien cerrada.	• Cierre la puerta/cajón y asegúrese de que el electrodoméstico esté ubicado sobre una superficie plana y que no haya alimentos o recipientes que impidan que la puerta se cierre bien.
	• La puerta se ha abierto con demasiada frecuencia o durante mucho tiempo.	• No abra la puerta/cajón con demasiada frecuencia.
	• El ajuste de temperatura del compartimento congelador es demasiado bajo.	• Ajuste una temperatura más alta hasta obtener una temperatura satisfactoria para el electrodoméstico. Se necesitan 24 horas para que la temperatura del electrodoméstico se mantenga estable.
	• La junta de la puerta está sucia, desgastada, agrietada o desparejada.	• Limpie la junta de la puerta/cajón o pídale al servicio de atención al cliente que la cambie.
	• La circulación de aire requerida no está garantizada.	• Garantice una ventilación adecuada.

Solución de problemas

Problemas	Causas posibles	Posibles soluciones
El interior del electrodoméstico está sucio y/o huele mal.	• El interior del electrodoméstico necesita limpieza. • Hay alimentos de olor fuerte guardados en el electrodoméstico.	• Limpie el interior del frigorífico. • Envuelva bien los alimentos.
La temperatura del interior del electrodoméstico no es lo suficientemente fría.	• La temperatura establecida es demasiado alta. • Se han almacenado alimentos demasiado calientes. • Se ha almacenado demasiada comida a la vez. • Los alimentos están demasiado cerca entre sí. • Una puerta/cajón del electro-doméstico no está bien cerrada. • La puerta/cajón se ha abierto con demasiada frecuencia o durante mucho tiempo.	• Restablezca la temperatura. • Enfríe siempre los alimentos antes de guardarlos. • Guarde siempre pequeñas cantidades de alimentos. • Deje un espacio entre varios alimentos para permitir que el aire fluya. • Cierre la puerta/cajón. • No abra la puerta/cajón con demasiada frecuencia.
La temperatura del interior del electrodoméstico es demasiado fría.	• La temperatura establecida es demasiado baja. • La función de alta congelación está activada o ha estado funcionando demasiado tiempo.	• Restablezca la temperatura. • Desactive la función de alta congelación.
Se ha formado humedad en el interior del electrodoméstico.	• El ambiente es demasiado cálido y demasiado húmedo. • Una puerta/cajón del electrodoméstico no está bien cerrada. • La puerta/cajón se ha abierto con demasiada frecuencia o durante mucho tiempo. • Hay recipientes de alimentos o líquidos abiertos.	• Aumente la temperatura. • Cierre la puerta/cajón. • No abra la puerta/cajón con demasiada frecuencia. • Deje que los alimentos calientes se enfríen a temperatura ambiente y cubra los alimentos y líquidos.
Se acumula humedad fuera de la superficie externa del electrodoméstico o entre las puertas/puerta y el cajón.	• El ambiente es demasiado cálido y demasiado húmedo. • La puerta no está bien cerrada. Hay aire frío dentro del electrodoméstico y aire caliente en el exterior, y se produce condensación.	• Esto es normal en un ambiente húmedo y cambiará cuando la humedad disminuya. • Asegúrese de que la puerta/cajón está bien cerrada.

Problemas	Causas posibles	Posibles soluciones
Hay mucho hielo y escarcha en el compartimento congelador.	• Los alimentos no están correctamente embalados. • Una puerta/cajón del electrodoméstico no está bien cerrada. • La puerta/cajón se ha abierto con demasiada frecuencia o durante mucho tiempo. • La junta de la puerta/cajón está sucia, desgastada, agrietada o desparejada. • Algo en el interior impide que la puerta/cajón se cierre correctamente.	• Embale bien los alimentos. • Cierre la puerta/cajón. • No abra la puerta/cajón con demasiada frecuencia. • Limpie la junta de la puerta/cajón o cámbiela por una nueva. • Vuelva a colocar los estantes, estantes de la puerta o contenedores internos para permitir que la puerta/cajón se cierre.
Los lados del frigorífico y la tira de la puerta se calientan.		• Esto es normal.
El electrodoméstico hace sonidos anormales.	• El electrodoméstico no está ubicado sobre una superficie plana. • El electrodoméstico toca algún objeto a su alrededor.	• Ajuste las patas para nivelar el electrodoméstico. • Retire los objetos que haya alrededor del electrodoméstico.
Se oye un ligero sonido similar al del flujo de agua.		• Esto es normal.
Oirá un pitido de alarma.	• La puerta del compartimento de almacenamiento del electrodoméstico está abierta.	• Cierre la puerta.
Oirá un débil zumbido.	• El sistema anticondensación está en marcha.	• Esto evita la condensación y es normal.
El sistema de iluminación o refrigeración interior no funciona.	• El enchufe no está conectado a la toma de corriente. • La fuente de alimentación presenta alguna alteración. • La lámpara LED no funciona.	• Conecte el enchufe. • Compruebe el suministro eléctrico de la habitación. Llame a la compañía eléctrica local. • Llame al servicio técnico para cambiar la lámpara.
La pantalla se ilumina circularmente, pero no se siente el frío.	• Está en modo demo.	• Para salir de este modo, cuando la pantalla de visualización esté desbloqueada, pulse "Zone" y haga clic en "Wi-Fi" 5 veces (en 5 segundos).

Interrupción del suministro

En caso de un corte de luz, los alimentos deberían permanecer frescos y a salvo durante 5 horas. Siga estos consejos durante una interrupción prolongada del suministro, especialmente en verano:

- Abra la puerta/cajón lo menos posible.
- No introduzca más alimentos en el electrodoméstico durante un corte de luz.
- Si se da el aviso previo de un corte de luz y la duración de la interrupción es superior a 5 horas, fabrique algo de hielo y póngalo en un recipiente en la parte superior del compartimento frigorífico.
- Inmediatamente después de la interrupción, es necesario llevar a cabo una inspección de los alimentos.
- Como la temperatura del electrodoméstico se elevará durante una interrupción del suministro eléctrico u otro fallo, el período de conservación y la calidad comestible de los alimentos se reducirán. Cualquier alimento que se descongele debe consumirse, o bien cocinarse y volver a congelarse (cuando proceda) rápidamente para evitar riesgos para la salud.

Función de memoria durante el corte de luz

En cuanto vuelva la luz, el electrodoméstico restablecerá los ajustes establecidos antes del corte de luz.

Desempaquetado

¡ADVERTENCIA!

- ► Este es un electrodoméstico pesado. Manipúlelo con la ayuda de otra persona.
- ► Mantenga todo el material de embalaje fuera del alcance de los niños y deséchelo de forma respetuosa con el medio ambiente.
- ► Saque el electrodoméstico de su embalaje.
- ► Retire todos los materiales de embalaje.

Condiciones ambientales

La temperatura ambiente debería oscilar siempre entre los 10 °C y los 43 °C, ya que puede influir en la temperatura del interior del frigorífico y en su consumo de energía. No instale el aparato cerca de otros aparatos que emitan calor (hornos, frigoríficos) sin aislamiento.

Recomendaciones de espacio

Espacio recomendado (mm) al abrir la puerta:

1.

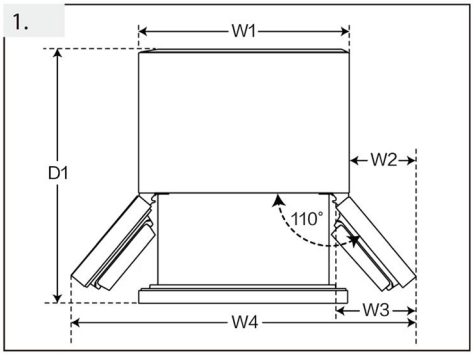

2.

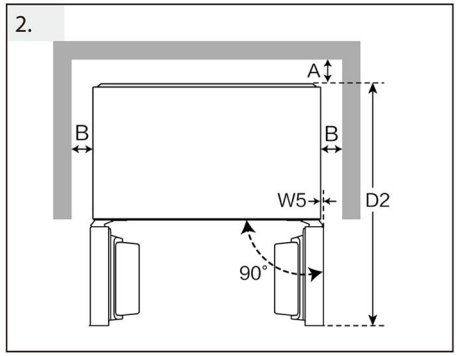

3.

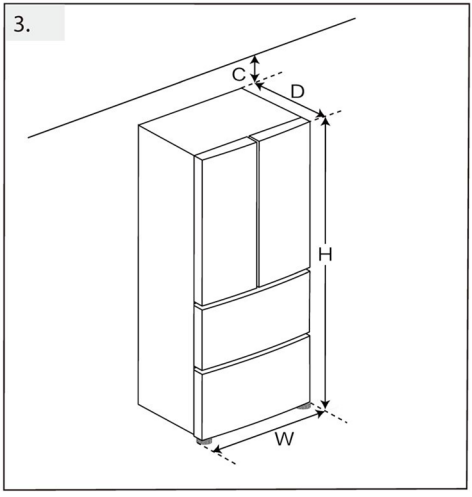

(Unidad: mm)	HRF-585SFFGU1	
Ancho	W1	830
	W2	130
	W3	191
	W4	1090
	W5	0
	W	830
Profundidad	D1	1019
	D2	976
	D	594
Distancia a la pared trasera	A	6
Distancia a las paredes laterales	B	4
Distancia al techo	C	9

Sección cruzada de ventilación

Para lograr una ventilación suficiente del electrodoméstico por razones de seguridad, debe observarse la información de las secciones cruzadas de ventilación requeridas.

Nivelación del electrodoméstico

Este electrodoméstico debe colocarse sobre una superficie plana y sólida. Si es necesario elevarla, se deben seleccionar bases estables, sólidas y no inflamables. Ajuste las patas al nivel deseado.

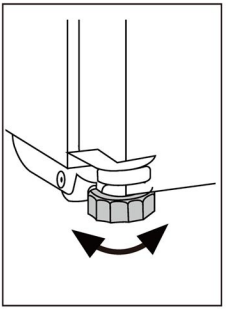

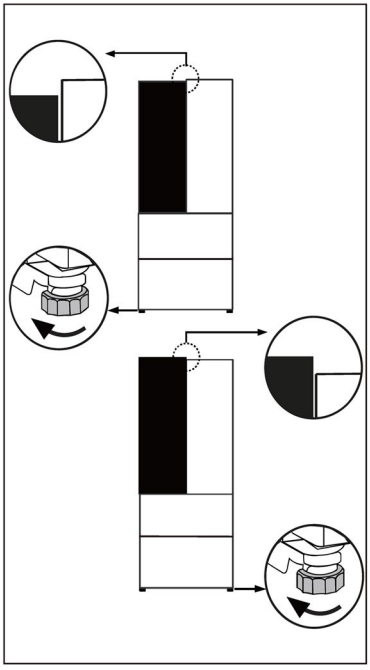

Ajuste preciso de las puertas

(A) Uso de las patas ajustables

Si el electrodoméstico se muestra ligeramente inestable o las puertas tienen una altura desigual, se pueden ajustar las patas negras de la parte delantera del electrodoméstico.

- ▶ Gire en el sentido de las agujas del reloj para aumentar la altura.
- ▶ Gire en sentido contrario al delas agujas del reloj para reducir la altura.

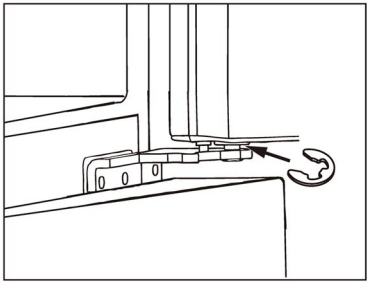

(B) Uso de separadores

Si las puertas del compartimento frigorífico tienen una altura desigual, se puede utilizar el separador (incluido en la bolsa de accesorios).

- ► Abra la puerta del compartimento frigorífico y levántela.
- ► Fije el separador al eje de la bisagra más grueso con unos alicates o alguna herramienta similar.



(C) Uso de los mandos ajustables

Si las puertas del compartimento frigorífico están desalineadas de adelante hacia atrás, se pueden ajustar girando los mandos situados en la parte superior de las puertas.

Nota:

Durante el uso futuro del electrodoméstico, las puertas pueden desnivelarse por el peso de los alimentos almacenados. En ese caso, ajuste siguiendo las instrucciones anteriores.

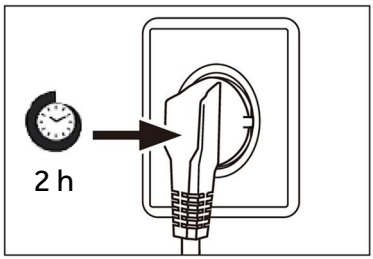

Tiempo de espera

El aceite de lubricación sin mantenimiento se encuentra en la cápsula del compresor. Este aceite puede pasar por el sistema de tuberías cerradas durante el transporte si el electrodoméstico está inclinado. Antes de conectar el electrodoméstico a la fuente de alimentación, espere al menos 2 horas para que el aceite vuelva a entrar en la cápsula.

Conexión eléctrica

Antes de cada conexión, compruebe si:

- La fuente de alimentación, la toma de corriente y el fusible son adecuados para la placa de clasificación.
- La toma de corriente tiene conexión a tierra y no tiene múltiples contactos ni extensiones.
- El enchufe y la toma de corriente encajan perfectamente.

Conecte el enchufe a una toma de corriente doméstica correctamente instalada.

¡ADVERTENCIA!

Para evitar riesgos, solo el servicio de atención al cliente debe reemplazar un cable de alimentación dañado (ver tarjeta de garantía).

Marca	Haier
Nombre del modelo / identificador	HFR5818DNGK
Categoría del modelo	Frigorífico-congelador
Estrellas	****
Clase de eficiencia energética	D
Consumo anual de energía (kWh/año) (1)	236
Volumen total (L)	477
Volumen del frigorífico (L)	299
Volumen del congelador (L)	178
Sistema Frost-free	Sí
Capacidad de congelación (kg/24 h)	14
Clasificación climática (1)	SN.N.ST.T
Emisiones acústicas transmitidas por aire (dB(A) re 1pW)	35
Tiempo de aumento de la temperatura (h)	13
Tipo de electrodoméstico	Independiente

Explicaciones:

(1) Calificación climática SN: Este electrodoméstico está diseñado para ser utilizado a una temperatura ambiente comprendida entre + 10 °C y +32 °C
Calificación climática N: Este electrodoméstico está diseñado para ser utilizado a una temperatura ambiente comprendida entre + 16 °C y +32 °C
Calificación climática ST: Este electrodoméstico está diseñado para ser utilizado a una temperatura ambiente comprendida entre + 16 °C y +38 °C
Calificación climática T: Este electrodoméstico está diseñado para ser utilizado a una temperatura ambiente comprendida entre + 16 °C y +43 °C

Voltaje / Frecuencia	220-240 V~ /50 Hz
Corriente de entrada (A)	1,5
Refrigerante	R600a
Tamaño (Al/An/Pr en mm)	1850/ 830/ 594

CERTIFICADO DE CALIDAD

DESIGNACIÓN: FRIGORÍFICO
(C. Calidad) APROBADO
N.º DE COMPROBADOR QC01

Haier

0060545343
2026 Versión A

Haier



Benutzerhandbuch

Kühl-Gefrierkombination

HFR5818DNGK

DE

DE

Inhalt

4 Sicherheitsinformationen
- Vor der ersten Inbetriebnahme 5
- Installation 5
- Täglicher Gebrauch 6

9 Bestimmungsgemäße Verwendung

10 Produktbeschreibung

11 Bedienfeld

12 Verwendung
- Vor der ersten Inbetriebnahme 12
- Temperatur einstellen 12
- Quick Cooling-Funktion 13
- Quick Freeze-Funktion 13

14 Ausstattung
- Mehrfach-Luftstrom 14
- Verstellbare Einlegeböden 14
- Abnehmbarer Flaschenhalter an der Tür 15
- Herausnehmbare obere Gefrierschublade 15
- Herausnehmbare untere Gefrierschublade 15
- Beleuchtung 15

16 Energiespartipps

17 Pflege und Reinigung

19 Fehlerbehebung

23 Installation

27 Technische Daten

Vielen Dank für den Kauf eines Haier-Produkts.

Bitte lesen Sie diese Anweisungen sorgfältig durch, bevor Sie dieses Gerät benutzen. Die Anleitung enthält wichtige Informationen, die Ihnen dabei helfen, das Gerät optimal zu nutzen und eine sichere und ordnungsgemäße Installation, Verwendung und Wartung zu gewährleisten.

Bewahren Sie diese Anleitung an einem geeigneten Ort auf, damit Sie jederzeit für die sichere und ordnungsgemäße Verwendung des Geräts darauf zurückgreifen können.

Wenn Sie das Gerät verkaufen, weggeben oder bei einem Umzug zurücklassen, vergewissern Sie sich, dass diese Anleitung auch beigelegt wird, damit sich der neue Besitzer bzw. die neue Besitzerin mit dem Gerät und den Sicherheitshinweisen vertraut machen kann.

WARNUNG - Wichtige Sicherheitsinformationen

HINWEIS - Allgemeine Informationen und Tipps

Umweltinformationen

Entsorgung



Tragen Sie zum Schutz der Umwelt und der menschlichen Gesundheit bei. Entsorgen Sie die Verpackung zum Recyceln in die entsprechenden Behälter. Unterstützen Sie das Recycling von Elektro- und Elektronik-Altgeräten. Entsorgen Sie Geräte, die mit diesem Symbol gekennzeichnet sind, nicht mit dem Hausmüll. Geben Sie das Produkt an Ihre lokale Recyclinganlage zurück oder wenden Sie sich an Ihre Stadtverwaltung.



WARNUNG: Brandgefahr/brennbares Material.

Das Symbol zeigt an, dass Brandgefahr besteht, da brennbare Materialien verwendet werden. Achten Sie darauf, dass kein Feuer entstehen kann, indem brennbares Material sich entzündet.

WARNUNG!

Verletzungs- oder Erstickungsgefahr!

Kältemittel und Gase müssen fachgerecht entsorgt werden. Stellen Sie sicher, dass der Schlauch des Kühlkreislaufs nicht beschädigt ist, bevor er ordnungsgemäß entsorgt wird. Trennen Sie das Gerät von der Stromversorgung. Trennen Sie das Netzkabel und entsorgen Sie es. Entfernen Sie die Fächer und Schubladen sowie die Türöffnung und die Dichtungen, um zu verhindern, dass Kinder und Haustiere im Gerät eingeschlossen werden.

Lesen Sie vor dem ersten Einschalten des Geräts folgende Sicherheitshinweise:

⚠ WARNUNG!

Vor der ersten Inbetriebnahme

- Vergewissern Sie sich, dass keine Transportschäden vorliegen.
- Entfernen Sie alle Verpackungsteile und bewahren Sie sie außerhalb der Reichweite von Kindern auf.
- Warten Sie vor dem Einschalten des Geräts mindestens zwei Stunden, damit der Kühlkreislauf auch sicher und effektiv arbeitet.
- Transportieren Sie das Gerät immer mit mindestens zwei Personen, da es schwer ist.

Installation

- Das Gerät sollte an einem gut belüfteten Ort aufgestellt werden. Rund um das Gerät muss ein Mindestabstand von 5 cm links und rechts sowie 10 cm hinten und oben eingehalten werden.
- Stellen Sie das Gerät niemals in einem feuchten Bereich oder an einem Ort auf, wo es mit Wasser nassgespritzt werden könnte. Reinigen Sie Wasserspritzer und Flecken mit einem weichen, sauberen Tuch.
- Stellen Sie das Gerät nicht in direktem Sonnenlicht oder in der Nähe von Hitzequellen (z. B. Herden, Heizungen) auf.
- Installieren und richten Sie das Gerät in einem Bereich ein, der für seine Größe und Verwendung geeignet ist.
- Halten Sie die Lüftungsschlitze am Gerät oder in der Einbaustruktur frei.
- Stellen Sie sicher, dass die elektrischen Informationen auf dem Typenschild der Stromversorgung entsprechen. Ist dies nicht der Fall, wenden Sie sich an einen Elektriker.
- Das Gerät wird über eine 220-240 V Wechselspannung/50 Hz betrieben. Abnormale Spannungsschwankungen könnten dazu führen, dass das Gerät nicht angeht, der Temperaturregler oder Kompressor beschädigt wird, oder dass während des Betriebs ein abnormales Geräusch auftritt. In einem solchen Fall ist ein automatischer Regler anzubringen.
- Verwenden Sie keine Mehrfachsteckadapter und Verlängerungskabel.
- Positionieren Sie keine Mehrfachsteckdosen oder Verlängerungen hinter dem Gerät.
- Stellen Sie sicher, dass das Netzkabel nicht durch das Gerät eingeklemmt wird. Treten Sie nicht auf das Netzkabel.
- Dieses Gerät darf nur dann verwendet werden, wenn ein Erdungsanschluss im Gebäude besteht oder ein Differenzstrom-Schutzschalter (RCD) mit einer Doppelsteckdose hinzugefügt wird.

WARNUNG!

- Verwenden Sie eine separate, geerdete Steckdose für eine leicht zugängliche Stromversorgung. Das Gerät muss geerdet werden.
- Achten Sie darauf, den Kühlkreislauf nicht zu beschädigen.

Täglicher Gebrauch

- Dieses Gerät kann von Kindern ab 8 Jahren und Personen mit eingeschränkten körperlichen, sensorischen oder geistigen Fähigkeiten oder mangelnder Erfahrung und mangelndem Wissen benutzt werden, wenn diese in die sichere Bedienung des Geräts eingewiesen wurden oder beaufsichtigt werden und die damit verbundenen Gefahren verstanden haben.
- Kinder im Alter von 3 bis 8 Jahren dürfen Kühlschränke be- und entladen, aber nicht reinigen und installieren.
- Kinder unter 3 Jahren vom Gerät fernhalten, es sei denn, sie werden ständig beaufsichtigt.
- Kinder dürfen nicht mit dem Gerät spielen.
- Wenn Kühlgas oder ein anderes brennbares Gas in der Nähe des Geräts austritt, drehen Sie das Ventil des austretenden Gases ab. Öffnen Sie die Türen und Fenster und ziehen Sie nicht den Netzstecker des Geräts oder eines anderen Haushaltsgeräts.
- Beachten Sie, dass das Gerät für den Betrieb bei einer bestimmten Umgebungstemperatur zwischen 10 und 43 °C eingestellt ist. Das Gerät funktioniert möglicherweise nicht ordnungsgemäß, wenn es über einen längeren Zeitraum bei einer Temperatur oberhalb oder unterhalb des angegebenen Bereichs betrieben wird.
- Stellen Sie keine instabilen Gegenstände (schwere Gegenstände, mit Wasser gefüllte Behälter) auf das Gerät, um Verletzungen durch Herunterfallen oder elektrische Schläge durch Kontakt mit Wasser zu vermeiden.
- Ziehen Sie nicht an den Türfächern. Die Tür kann schief verzogen werden, das Flaschenregal kann herausgezogen werden, oder das Gerät kann umkippen.
- Schließen und öffnen Sie die Tür nur mit den Griffen. Der Spalt zwischen den Türen sowie zwischen den Türen und dem Schrank ist sehr schmal. Stecken Sie nicht Ihre Hände in diese Bereiche, um zu vermeiden, dass Ihre Finger eingeklemmt werden. Öffnen und schließen Sie die Gerätetüren nur dann, wenn keine Kinder im Bewegungsbereich der Tür stehen.

WARNUNG!

- Verwenden Sie keine brennbaren, explosionsfähigen oder korrosiven Substanzen im Gerät oder in dessen Nähe.
- Lagern Sie keine Arzneimittel, Bakterien oder Chemikalien im Gerät. Dieses Gerät ist ein Haushaltsgerät. Es wird davon abgeraten, Materialien zu lagern, die extreme Temperaturen erfordern.
- Lagern Sie niemals Flüssigkeiten in Flaschen oder Dosen (außer hochprozentige Spirituosen), insbesondere kohlensäurehaltige Getränke, im Gefrierschrank, da diese beim Einfrieren platzen können.
- Überprüfen Sie den Zustand der Lebensmittel, wenn die Temperatur im Gefrierschrank angestiegen ist.
- Stellen Sie keine unnötig niedrigen Temperaturen im Kühlfach ein. Bei hohen Einstellungen kann es zu Minustemperaturen kommen. Achtung: Flaschen können platzen.
- Berühren Sie Gefriergut nicht mit nassen Händen (Handschuhe tragen). Verzehren Sie insbesondere Eis am Stiel nicht sofort nach der Entnahme aus dem Gefrierfach. Es besteht die Gefahr des Erfrierens oder der Bildung von Frostblasen an Mund und Zunge. Erste Hilfe: Sofort unter fließend kaltes Wasser halten. Nicht mit Gewalt abziehen!
- Berühren Sie nicht die Innenfläche des Gefrierfachs, wenn es in Betrieb ist, insbesondere nicht mit nassen Händen, da Ihre Hände an der Oberfläche festfrieren könnten.
- Ziehen Sie den Gerätestecker aus der Steckdose, falls die Stromversorgung unterbrochen wird oder bevor Sie das Gerät reinigen. Warten Sie vor dem Neustart mindestens 7 Minuten, da durch häufiges Einschalten der Kompressor beschädigt werden kann.
- Verwenden Sie Im Inneren des Haushaltsgeräts keine elektrischen Geräte, es sei denn, sie werden vom Hersteller empfohlen. Wartung / Reinigung
- Kinder müssen beaufsichtigt werden, wenn sie das Gerät reinigen und warten.
- Trennen Sie das Gerät von der Stromversorgung, bevor Sie eine routinemäßige Wartung durchführen. Warten Sie vor dem Neustart mindestens 7 Minuten, da durch häufiges Einschalten der Kompressor beschädigt werden kann.

WARNUNG!

- Fassen Sie beim Herausziehen des Gerätesteckers aus der Steckdose, den Stecker und nicht das Kabel an.
- Reinigen Sie das Gerät nicht mit harten Bürsten, Drahtbürsten, Reinigungspulver, Benzin, Amylacetat, Aceton und ähnlichen organischen Lösungen, Säure oder Alkalilösungen. Bitte reinigen Sie das Gerät mit einem speziellen Reinigungsmittel, um Beschädigungen zu vermeiden.
- Kratzen Sie Eis nicht mit scharfkantigen Gegenständen ab. Verwenden Sie keine Sprays, elektrischen Heizgeräte, Haartrockner zum Abtauen oder Dampfreiniger im Gerät, um Beschädigungen der Kunststoffteile zu vermeiden.
- Verwenden Sie keine mechanischen oder sonstigen Hilfsmittel, um den Abtauvorgang zu beschleunigen, es sei denn, dies wird vom Hersteller so empfohlen.
- Wenn das Stromkabel beschädigt ist, muss es vom Hersteller, von seinem Service-Mitarbeiter oder einer gleichwertig qualifizierten Person ausgetauscht werden, um jegliches Risiko zu vermeiden.
- Versuchen Sie nicht, das Gerät selbst zu reparieren, zu zerlegen oder zu verändern. Bei Reparaturen wenden Sie sich bitte an unseren Kundenservice.
- Entfernen Sie den Staub auf der Geräterückseite mindestens einmal im Jahr, um Brandgefahr und einen erhöhten Energieverbrauch zu vermeiden.
- Das Gerät darf während der Reinigung nicht besprüht oder mit Wasser beschüttet werden.
- Das Gerät darf nicht mit Wasser besprüht oder mit Dampf gereinigt werden.
- Reinigen Sie die kalten Einlegeböden aus Glas nicht mit heißem Wasser. Plötzliche Temperaturschwankungen können dazu führen, dass das Glas zerspringt.

Informationen zum Kältemittelgas

WARNUNG!

Das Gerät enthält das entzündliche Kältemittel ISOBUTAN (R600a). Stellen Sie sicher, dass der Kühlkreislauf während des Transports oder der Installation nicht beschädigt wird. Auslaufendes Kältemittel kann Augenverletzungen verursachen oder sich entzünden. Falls Schäden aufgetreten sind, halten Sie sich von offenen Brandquellen fern, lüften Sie den Raum gründlich, stecken Sie die Netzkabel des Geräts oder eines anderen Geräts nicht ein oder aus. Informieren Sie den Kundenservice.

Falls die Augen mit dem Kältemittel in Kontakt kommen, spülen Sie sofort unter fließendem Wasser aus und verständigen Sie den Augenarzt.

Bestimmungsgemäße Verwendung

Dieses Gerät ist zum Kühlen und Gefrieren von Lebensmitteln bestimmt. Es ist ausschließlich für den Einsatz in Haushalten und ähnlichen Bereichen konzipiert, wie z. B. in Personalküchen in Geschäften, Büros und anderen Arbeitsumgebungen, auf Bauernhöfen und in Hotels, Motels und anderen wohnähnlichen Umgebungen sowie im Bed-and-Breakfasts und fürs Catering. Das Gerät ist nicht für die kommerzielle oder industrielle Nutzung bestimmt.

Änderungen oder Anpassungen am Gerät sind nicht erlaubt. Eine unsachgemäße Verwendung kann zu Gefahren und zum Verlust von Garantieansprüchen führen.

VORSICHT!

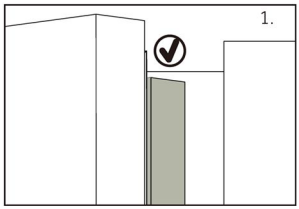

Beim Schließen der Türe sollte die vertikale Türleiste an der linken Tür nach innen gebogen sein (1).

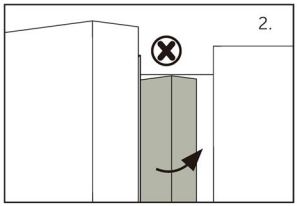

Wenn Sie versuchen, die linke Tür zu schließen und die vertikale Türleiste ist nicht gebogen (2), sollten Sie sie zuerst zurechtbiegen, da sie sonst gegen die Befestigung oder die rechte Tür stößt. Dadurch kommt es zu einer Beschädigung des Türanschlags oder zu einer Undichtigkeit.

Im Inneren des Rahmens befindet sich ein Heizfaden. Die Temperatur der Oberfläche steigt ein wenig an, was normal ist und die Funktion des Geräts nicht beeinträchtigt.

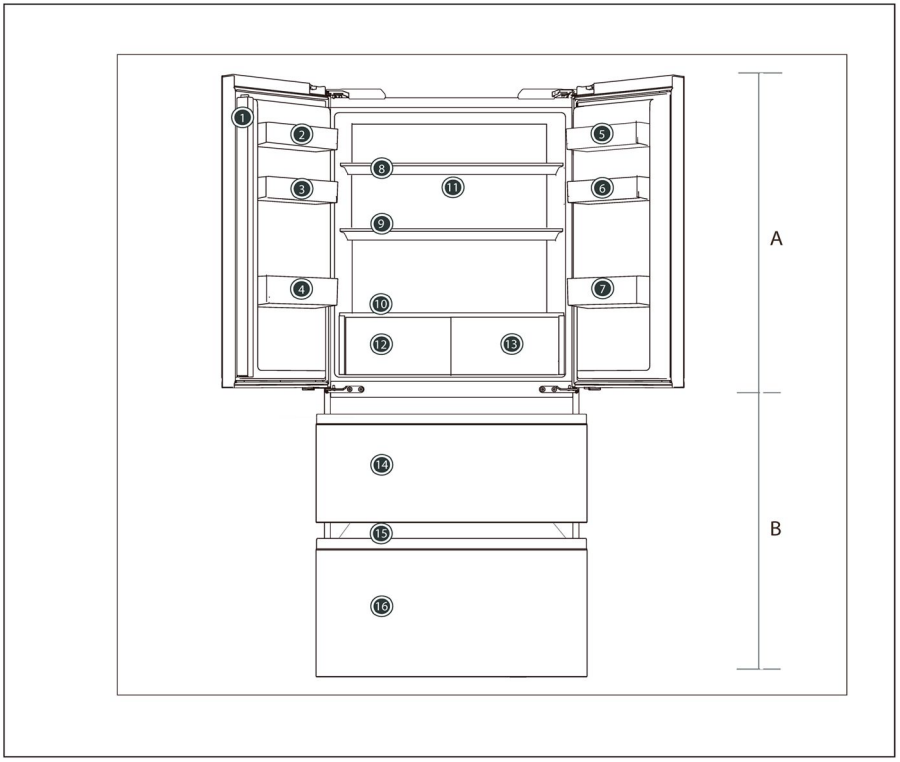

A: Kühlfach

1 Türträger
2 Flaschenhalter (oben links)
3 Flaschenhalter (Mitte links)
4 Flaschenhalter (unten links)
5 Flaschenhalter (oben rechts)
6 Flaschenhalter (Mitte rechts)
7 Flaschenhalter (unten rechts)
8 Einlegeboden aus Glas
9 Einlegeboden aus Glas
10 Glasabdeckung
11 Entlüftung
12 Gekühlte Schublade
13 Gekühlte Schublade

B: Gefrierfach

14 Obere Gefrierschublade
15 Schubfach
16 Untere Gefrierschublade

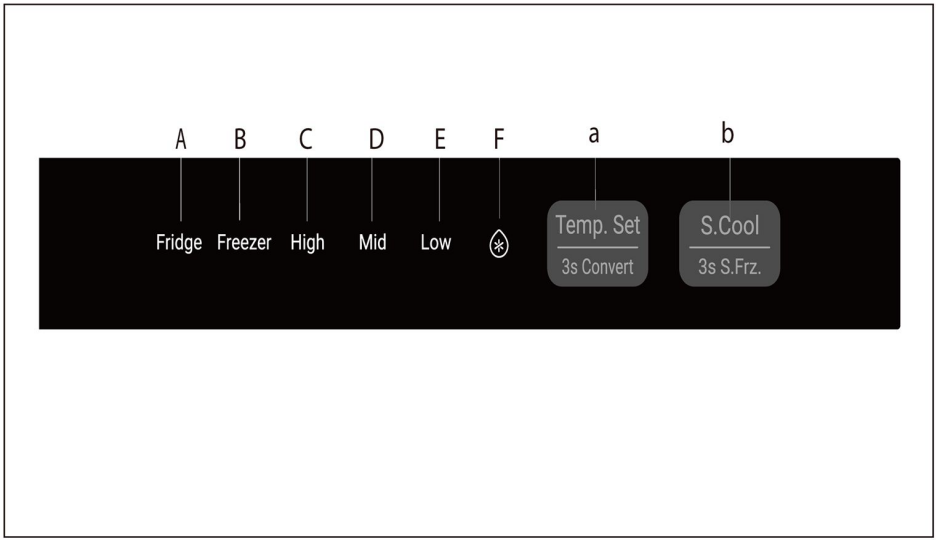

Anzeigen:
A Symbol Kühlschranktemperatur
B Symbol Gefrierschranktemperatur
C Temperatursymbol
D Temperatursymbol
E Temperatursymbol
F Super Cool-Symbol

Tasten:
a Temperatureinstellung und 3s Convert-Taste
b Taste Super Cooling und 3s Super Frz

Vor der ersten Inbetriebnahme

- ▶ Entfernen Sie sämtliches Verpackungsmaterial, bewahren Sie es außerhalb der Reichweite von Kindern auf und entsorgen Sie es umweltfreundlich.
- ▶ Reinigen Sie das Gerät innen und außen mit Wasser und einem milden Reinigungsmittel, bevor Sie Lebensmittel hineinlegen.
- ▶ Warten Sie nach dem Nivellieren und Reinigen mindestens 2-5 Stunden, bevor Sie das Gerät an die Stromversorgung anschließen. Siehe Abschnitt INSTALLATION.
- ▶ Kühlen Sie die Fächer auf hoher Stufe vor, bevor Sie die Lebensmittel einlegen. Die Power Freeze-Funktion sorgt für eine schnelle Abkühlung des Gefrierfachs.
- ▶ Die Kühlschranktemperatur und die Gefrierschranktemperatur werden automatisch auf Mid-Fridge bzw. Mid-Freezer eingestellt. Dies sind die empfohlenen Einstellungen. Falls gewünscht, können Sie diese Temperatur manuell ändern. Siehe EINSTELLEN DER TEMPERATUR.

Temperatur einstellen

Temperatur für den Kühlschrank einstellen

Drücken Sie die Taste „Temperatureinstellung" 3 Sekunden lang, wählen Sie „Kühlen", um in den Einstellungsmodus für die Kühltemperatur zu gelangen, und klicken Sie dann auf die Taste „Temperatureinstellung". Die Kühlung schaltet dann nacheinander zwischen den Einstellungen „High", „Medium" und „Low" um.

HINWEIS

Die Einstellung der Kühltemperatur kann im [Quick Cooling]-Status nicht durchgeführt werden.

Die Temperatur für den Gefrierschrank einstellen

Halten Sie die Taste [Temperature Adjustment] 3 Sekunden lang gedrückt, wählen Sie [Freezing] und geben Sie den Einstellungsstatus für die [Freezing] Temperatur ein. Klicken Sie dann auf die Taste [Temperature Adjustment], und die Gefriereinstellung wechselt in der Reihenfolge zwischen High, Medium und Low.

HINWEIS

Im Status [Quick Freeze] kann die Gefriertemperatur nicht eingestellt werden.

Quick Cooling-Funktion

Klicken Sie in der APP auf die Funktion <Quick Cool>. Das Symbol für die Funktion <Quick Cool> leuchtet auf, und der Kühlschrank beendet die Funktion „Quick Cool" automatisch, wenn die eingestellte Zeit erreicht ist.

Quick Freezer-Funktion

Klicken Sie in der APP auf die Funktion <Quick Freeze>. Das Display zeigt die Symbole für High, Mid und Low an, und der Kühlschrank wechselt in den Quick Freezing-Status.

Wenn Sie einmal eine große Menge an Lebensmitteln einfrieren müssen, empfiehlt es sich, die Super Freeze-Funktion bereits 24 Stunden vorher zu aktivieren. Wenn die Funktion startet, ist die Temperatur niedriger als -24 °C.

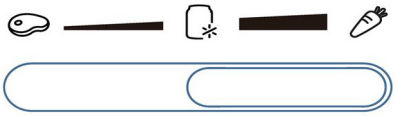

Geeignet zur Lagerung frischer Lebensmittelzutaten in einem relativ separaten Bereich, der eine angemessene Temperatur und Luftfeuchte aufrechterhält und sich besonders für frische Fisch- und Meeresfrüchte, Fleisch sowie andere Zutaten eignet.

Separater Raum, geeignet für die Lagerung von gekühlten Getränken usw.

Unabhängige Temperaturregelungszone, geeignet für die Lagerung von frischem Gemüse und Obst

HINWEIS

Sonderfunktion: temperaturvariable Zone, bei der die Temperatur durch die Anzahl der Türöffnungen und -schließungen, die Menge der Lebensmittel und die Temperatur des Kühlfachs und andere Faktoren beeinflusst wird; sie schwankt leicht.
Wenn Sie die Frischhaltefunktion nutzen, um Ihre Zutaten optimal zu lagern
Für die Lagerung wird empfohlen, die Temperatur im Kühlfach auf die Stufe [High] einzustellen.

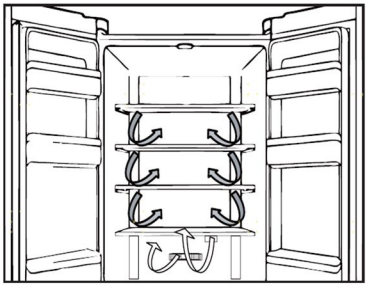

Mehrfach-Luftstrom

1. Der Kühlschrank ist mit einem Mehrfach-Luftstrom-System ausgestattet, bei dem auf jeder Einlegebodenebene kühle Luftströme zirkulieren. Dadurch wird eine gleichmäßige Temperatur aufrechterhalten, um sicherzustellen, dass Ihre Lebensmittel länger frisch bleiben.

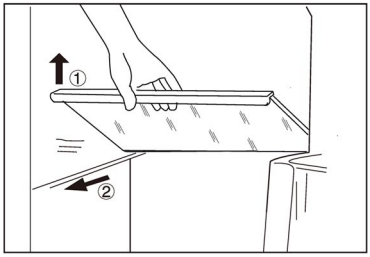

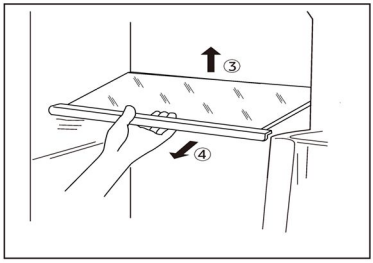

Verstellbare Einlegeböden

1. Die Höhe der Einlegeböden kann an Ihren Lagerbedarf angepasst werden.
2. Um den oberen und mittleren Einlegeboden zu versetzen, heben Sie ihn an der Vorderkante ① an und ziehen Sie ihn heraus ②.
3. Um den unteren Einlegeboden zu versetzen, heben Sie ihn an der Hinterkante an ③ und ziehen Sie ihn heraus ④.
4. Um ihn wieder einzubauen, setzen Sie ihn auf die Träger an beiden Seiten und schieben sie ihn ganz nach hinten, bis die Rückseite des Einlegebodens in den Schlitzen an den Seiten steckt.

Abnehmbarer Flaschenhalter an der Tür

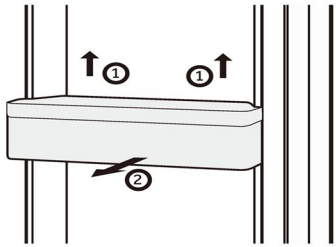

1. Die Flasche in der Tür kann zur Reinigung abgenommen werden:
2. Halten Sie dazu die Flasche mit beiden Händen fest, heben Sie sie nach oben ① und ziehen Sie sie heraus ②.
3. Um die Flasche wieder hineinzustellen, werden die oben genannten Schritte in umgekehrter Reihenfolge durchgeführt.

Herausnehmbare obere Gefrierschublade

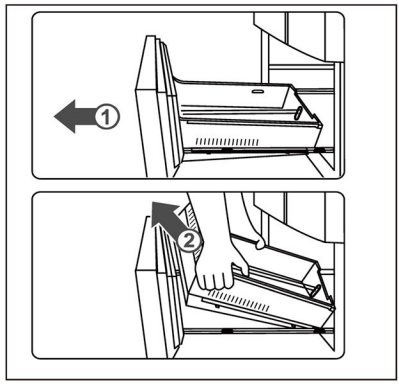

1. Ziehen Sie die obere Gefrierschublade bis zum Anschlag heraus.
2. Heben Sie die Schublade an, bis sie vom Stützblock getrennt ist, schieben Sie sie in das Gefrierfach und neigen Sie sie zum Herausnehmen.

Um die Schublade wieder einzusetzen, werden die oben genannten Schritte in umgekehrter Reihenfolge durchgeführt.

Herausnehmbare untere Gefrierschublade

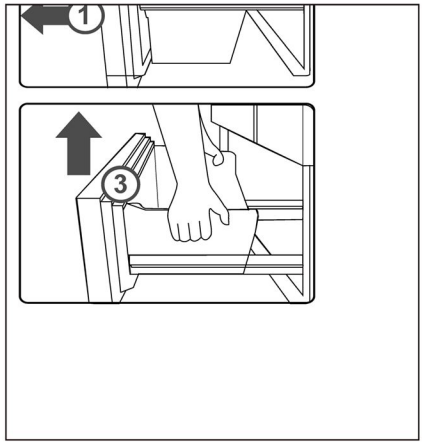

1. Ziehen Sie die untere Gefrierschublade bis zum Anschlag heraus.
2. Ziehen Sie das Gefrierfach bis zum Anschlag heraus, heben Sie es an und entfernen Sie es.
3. Heben Sie die Schublade an, bis sie vom Stützblock getrennt ist, schieben Sie sie in das Gefrierfach und neigen Sie sie zum Herausnehmen.

Um die Schublade wieder einzusetzen, werden die oben genannten Schritte in umgekehrter Reihenfolge durchgeführt.

Beleuchtung

Die LED-Innenbeleuchtung leuchtet, wenn die Tür geöffnet wird. Die Leistung der LEDs wird durch keine der anderen Geräteeinstellungen beeinflusst.

Energiespartipps

- Stellen Sie sicher, dass das Gerät ordnungsgemäß belüftet ist (siehe INSTALLATION).
- Stellen Sie das Gerät nicht in direktem Sonnenlicht oder in der Nähe von Hitzequellen (z. B. Herden, Heizungen) auf.
- Vermeiden Sie unnötig niedrige Temperaturen im Gerät. Je niedriger die im Gerät eingestellte Temperatur ist, desto höher ist der Energieverbrauch.
- Lassen Sie warme Mahlzeiten erst abkühlen, bevor Sie diese in den Kühlschrank stellen.
- Öffnen Sie die Gerätetür so wenig und so kurz wie möglich.
- Achten Sie darauf, das Gerät nicht zu überladen, um den Luftstrom nicht zu behindern.
- Vermeiden Sie Luft innerhalb der Lebensmittelverpackung.
- Halten Sie die Türdichtungen sauber, damit die Tür immer richtig schließt.
- Tauen Sie gefrorene Lebensmittel im Vorratsfach des Kühlfachs auf.
- Die energiesparendste Konfiguration erfordert, dass das Gerät Schubladen, Lebensmittelboxen und Einlegeböden in fabriksauberem Zustand enthält, und die Lebensmittel sollten so weit wie möglich von den Auslässen des Luftkanals eingeräumt werden und diesen nicht blockieren.

WARNUNG!

Trennen Sie das Gerät vor der Reinigung von der Stromversorgung.

Reinigung

Reinigen Sie das Gerät, wenn nur wenig oder keine Lebensmittel gelagert werden. Das Gerät sollte alle vier Wochen gereinigt werden, um eine gute Wartung zu gewährleisten und um schlechte Gerüche von gelagerten Lebensmitteln zu vermeiden.

WARNUNG!

- Reinigen Sie das Gerät nicht mit harten Bürsten, Drahtbürsten, Reinigungspulver, Benzin, Amylacetat, Aceton und ähnlichen organischen Lösungen, Säure oder Alkalilösungen. Bitte reinigen Sie das Gerät mit einem speziellen Reinigungsmittel, um Beschädigungen zu vermeiden.
- Das Gerät darf während der Reinigung nicht besprüht oder mit Wasser beschüttet werden.
- Das Gerät darf nicht mit Wasser besprüht oder mit Dampf gereinigt werden.
- Reinigen Sie die kalten Einlegeböden aus Glas nicht mit heißem Wasser. Plötzliche Temperaturschwankungen können dazu führen, dass das Glas zerspringt.
- Berühren Sie nicht die Innenfläche des Gefrierfachs, insbesondere nicht mit nassen Händen, da Ihre Hände an der Oberfläche festfrieren könnten.
- Überprüfen Sie bei einem eventuellen Temperaturanstieg den Zustand des Gefrierguts.

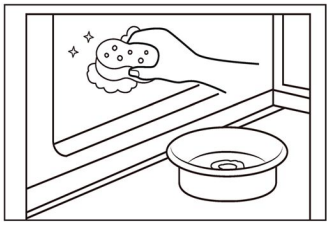

- Halten Sie die Türdichtung immer sauber.
- Reinigen Sie das Innere und das Gehäuse des Geräts mit einem Schwamm, der mit warmem Wasser und einem neutralen Reinigungsmittel angefeuchtet wurde.
- 1. Säubern Sie das Gerät innen und außen, einschließlich Türdichtungen, Türablage, Einlegeböden aus Glas, Schubladen usw., gründlich mit einem weichen Geschirrtuch oder einem Schwamm, der in warmes Wasser eingetaucht wurde (eventuell mit etwas neutralem Reinigungsmittel im Wasser).
- 2. Wenn Flüssigkeit verschüttet wurde, nehmen Sie alle verschmutzten Teile heraus, spülen Sie sie unter fließendem Wasser ab, trocknen Sie sie ab und setzen Sie sie wieder in das Gerät ein.
- 3. Bei verschütteten Milchprodukten (z. B. Sahne, schmelzendes Eis) entfernen Sie die verunreinigten Teile, legen Sie sie für eine Weile in ca. 40 °C warmes Wasser, spülen Sie sie dann unter fließendem Wasser ab, trocknen Sie sie ab und setzen Sie sie wieder in das Gerät ein.
- 4. Falls ein kleines Teil oder Krümel im Inneren des Geräts (zwischen die Ablagen oder Schubladen) festsitzen, lösen Sie die Verunreinigung mit einer weichen Zahnbürste. Wenn Sie das Teil nicht entfernen können, wenden Sie sich bitte an den Haier-Kundendienst.

- ▶ Wischen Sie den Kühlschrank mit einem feuchten Tuch gründlich aus und trocknen Sie ihn mit einem weichen Tuch ab.
- ▶ Reinigen Sie Geräteteile nicht in einer Geschirrspülmaschine.
- ▶ Warten Sie vor dem Neustart mindestens 7 Minuten, da durch häufiges Einschalten der Kompressor beschädigt werden kann.

Abtauen

Das Abtauen des Gefrierfachs erfolgt automatisch, es ist keine manuelle Tätigkeit erforderlich.

Austausch der LED-Leuchten

WARNUNG!

Wechseln Sie die LED nicht selbst. Sie darf nur vom Hersteller oder von einem autorisierten Service-Mitarbeiter ausgetauscht werden.

Die Leuchte nutzt als Lichtquelle eine LED mit geringem Energieverbrauch und langer Lebensdauer. Bei Anomalien wenden Sie sich bitte an den Kundenservice. Siehe KUNDENSERVICE.

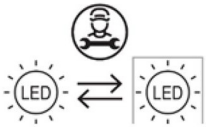

Lichtquelle (nur LED), die durch einen Fachmann ausgetauscht werden kann.

Nichtverwendung für einen längeren Zeitraum

Wenn das Gerät über einen längeren Zeitraum nicht verwendet wird:

- ▶ Nehmen Sie die Lebensmittel heraus.
- ▶ Ziehen Sie das Netzkabel ab.
- ▶ Reinigen Sie das Gerät wie oben beschrieben.
- ▶ Lassen Sie die Türen auf, um die Bildung von schlechten Gerüchen zu verhindern.

HINWEIS

Schalten Sie das Gerät nur aus, wenn es unbedingt nötig ist.

Verstellen des Geräts

1. Nehmen Sie alle Lebensmittel heraus und ziehen Sie den Gerätestecker aus der Steckdose.
2. Fixieren Sie die Einlegeböden und andere bewegliche Teile im Kühl- und Gefrierschrank mit Klebeband.
3. Kippen Sie das Gerät um maximal 45°, um eine Beschädigung des Kühlsystems zu vermeiden.

WARNUNG!

- ▶ Heben Sie das Gerät nicht an seinen Griffen an.
- ▶ Stellen Sie das Gerät niemals waagerecht auf den Boden.

Viele auftretende Probleme können von Ihnen selbst ohne spezifische Fachkenntnisse gelöst werden. Bei Problemen prüfen Sie bitte alle angezeigten Möglichkeiten und befolgen Sie die nachstehenden Anweisungen, bevor Sie einen Kundenservice kontaktieren. Siehe KUNDENSERVICE.

WARNUNG!

- ► Schalten Sie das Gerät vor der Wartung aus und ziehen Sie den Netzstecker aus der Steckdose.
- ► Elektrische Geräte sollten nur von qualifizierten Fachelektrikern repariert werden, da unsachgemäße Reparaturen erhebliche Folgeschäden verursachen können.
- ► Eine beschädigte Lieferung sollte nur vom Hersteller, von seinem Service-Mitarbeiter oder einer gleichwertig qualifizierten Person ausgetauscht werden, um jegliches Risiko zu vermeiden.

Probleme	Mögliche Ursachen	Mögliche Lösungen
Der Kompressor funktioniert nicht.	• Der Netzstecker ist nicht an die Steckdose angeschlossen.	• Den Netzstecker anschließen.
	• Das Gerät befindet sich im Abtauvorgang.	• Dies ist normal für eine automatische Abtauung.
Das Gerät läuft häufig oder zu lange.	• Die Innen- oder Außentemperatur ist zu hoch.	• In diesem Fall ist es normal, dass das Gerät länger läuft.
	• Das Gerät wurde über einen längeren Zeitraum ausgeschaltet.	• Normalerweise dauert es 8 bis 12 Stunden, bis das Gerät vollständig abgekühlt ist.
	• Eine Gerätetür wurde nicht richtig geschlossen.	• Die Tür/Schublade schließen und sicherstellen, dass das Gerät auf einem ebenem Untergrund steht und dass keine Lebensmittel oder Behälter gegen die Tür stoßen.
	• Die Tür wurde zu häufig oder zu lange geöffnet.	• Die Tür/Schublade nicht zu häufig öffnen.
	• Die Temperatur für den Gefrierfach ist zu niedrig.	• Die Temperatur höher einstellen, bis eine zufriedenstellende Gerätetemperatur erreicht ist. Es dauert 24 Stunden, bis sich die Temperatur des Geräts stabilisiert hat.
	• Die Türdichtungen sind verschmutzt, verschlissen, gerissen oder verrutscht.	• Die Tür-/Schubladendichtungen reinigen oder vom Kundendienst ersetzen lassen.
	• Die erforderliche Luftzirkulation ist nicht gewährleistet.	• Für eine ausreichende Belüftung sorgen.

Fehlerbehebung

Probleme	Mögliche Ursachen	Mögliche Lösungen
Das Innere des Geräts ist schmutzig und/oder riecht unangenehm.	• Das Innere des Geräts muss gereinigt werden. • Lebensmittel mit starkem Geruch werden im Gerät gelagert.	• Das Innere des Kühlschranks reinigen. • Diese Lebensmittel sorgfältig einpacken.
Das Innere des Geräts ist nicht kalt genug.	• Die Temperatur ist zu hoch eingestellt. • Es wurden zu warme Lebensmittel eingelagert. • Es wurden zu viele Lebensmittel auf einmal hineingelegt. • Die Lebensmittel liegen zu dicht beieinander. • Eine Tür/Schublade wurde nicht richtig geschlossen. • Die Tür/Schublade wurde zu häufig oder zu lange geöffnet.	• Die Temperatur zurücksetzen. • Die Lebensmittel immer erst abkühlen lassen, bevor Sie sie hineinlegen. • Nur kleinere Mengen an Lebensmitteln hineinlegen. • Zwischen mehreren Lebensmitteln einen Abstand lassen, damit die Luft zirkulieren kann. • Die Tür/Schublade schließen. • Die Tür/Schublade nicht zu häufig öffnen.
Das Innere des Geräts ist zu kalt.	• Die Temperatur ist zu niedrig eingestellt. • Die Tiefkühlfunktion ist aktiviert oder läuft zu lange.	• Die Temperatur zurücksetzen. • Schalten Sie die Tiefkühlfunktion aus.
Feuchtigkeitsbildung im Innern des Geräts.	• Das Klima ist zu warm und zu feucht. • Eine Tür/Schublade wurde nicht richtig geschlossen. • Die Tür/Schublade wurde zu häufig oder zu lange geöffnet. • Lebensmittelbehälter oder Flüssigkeiten werden offen gelassen.	• Die Temperatur erhöhen. • Die Tür/Schublade schließen. • Die Tür/Schublade nicht zu häufig öffnen. • Heiße Speisen auf Raumtemperatur abkühlen lassen und Speisen und Flüssigkeiten abdecken.
Feuchtigkeit sammelt sich außen am Gerät oder zwischen der Tür oder den Türen und der Schublade.	• Das Klima ist zu warm und zu feucht. • Die Tür ist nicht richtig geschlossen. Die kalte Luft im Gerät und die warme Außenluft kondensieren.	• Das ist bei feuchtem Klima normal und ändert sich, wenn die Feuchtigkeit abnimmt. • Prüfen, ob die Tür/Schublade fest geschlossen ist.

Probleme	Mögliche Ursachen	Mögliche Lösungen
Starke Reifbildung im Gefrierfach.	• Die Lebensmittel sind nicht angemessen verpackt. • Eine Tür/Schublade wurde nicht richtig geschlossen. • Die Tür/Schublade wurde zu häufig oder zu lange geöffnet. • Die Tür-/Schubladendichtungen sind verschmutzt, verschlissen, gerissen oder verrutscht. • Etwas im Inneren verhindert, dass die Tür/Schublade richtig schließt.	• Die Lebensmittel immer gut verpacken. • Die Tür/Schublade schließen. • Die Tür/Schublade nicht zu häufig öffnen. • Die Tür-/Schubladendichtungen reinigen oder austauschen. • Die Einlegeböden, Türfächer oder Behälter so versetzen, dass die Tür/Schublade richtig schließt.
Die Seitenwände des Geräts und die Türleiste werden warm.		• Das ist normal.
Das Gerät macht ungewöhnliche Geräusche.	• Das Gerät befindet sich nicht auf einem ebenen Untergrund. • Das Gerät berührt einige Gegenstände um es herum.	• Die Füße entsprechend einstellen, um das Gerät zu nivellieren. • Die Gegenstände um das Gerät herum entfernen.
Es ist ein leichtes Geräusch zu hören, ähnlich wie dem von fließendem Wasser.		• Das ist normal.
Sie hören einen Signalton.	• Die Tür des Aufbewahrungsfachs des Geräts ist geöffnet.	• Die Tür schließen.
Sie hören ein schwaches Brummen.	• Das Antikondensationssystem arbeitet.	• Dies verhindert Kondensation und ist normal.
Die Innenbeleuchtung oder das Kühlsystem funktioniert nicht.	• Der Netzstecker ist nicht an die Steckdose angeschlossen. • Die Stromversorgung ist nicht intakt. • Die LED-Leuchte ist defekt.	• Den Netzstecker anschließen. • Die Stromversorgung des Raums überprüfen. Den örtlichen Stromversorger anrufen! • Den Kundenservice kontaktieren, um die Leuchte auszutauschen.
Das Display leuchtet kreisförmig auf, aber es ist keine Kühlung zu spüren.	• Der Demo-Modus ist aktiviert.	• Wenn der Bildschirm entsperrt ist, drücken Sie „Zone" und klicken Sie 5 Mal (innerhalb von 5 Sekunden) auf „Wi-Fi", um diesen Modus zu verlassen.

Stromunterbrechung

Bei Stromausfall sollten die gelagerten Lebensmittel noch 5 Stunden lang frisch gekühlt bleiben. Beachten Sie diese Tipps bei einer längeren Stromunterbrechung, insbesondere im Sommer:

- ▶ Öffnen Sie die Tür/Schublade so selten wie möglich.
- ▶ Legen Sie während eines Stromausfalls keine weiteren Lebensmittel in das Gerät.
- ▶ Wenn der Stromausfall vorher angekündigt wurde und die Unterbrechungsdauer länger als 5 Stunden ist, frieren Sie im Voraus ein paar Eiswürfel oder Kühlakkus ein, und legen Sie diese beim Stromausfall oben in das Kühlfach.
- ▶ Prüfen Sie nach dem Stromausfall sofort, ob die Lebensmittel verdorben sind.
- ▶ Da die Temperatur im Gerät während einer Stromunterbrechung oder eines anderen Fehlers ansteigt, werden die Haltbarkeit und die Qualität der Lebensmittel reduziert. Aufgetaute Lebensmittel sollten entweder verzehrt oder gekocht und (sofern geeignet) gleich danach wieder eingefroren werden, um Gesundheitsrisiken zu vermeiden.

Speicherfunktion bei Stromunterbrechung

Nach Wiederherstellung der Stromversorgung fährt das Gerät mit den Einstellungen fort, die vor dem Stromausfall eingestellt waren.

Auspacken

WARNUNG!

- ► Das Gerät ist schwer. Transportieren oder bewegen Sie es immer mit mindestens zwei Personen.
- ► Bewahren Sie sämtliche Verpackungsmaterialien außerhalb der Reichweite von Kindern auf und entsorgen Sie sie umweltfreundlich.
- ► Nehmen Sie das Gerät aus der Verpackung.
- ► Entfernen Sie alle Verpackungsmaterialien.

Umgebungsbedingungen

Die Raumtemperatur sollte immer zwischen 10 °C und 43 °C betragen, da sie die Temperatur im Inneren des Geräts und dessen Energieverbrauch beeinflussen kann. Installieren Sie das Gerät nicht in der Nähe anderer wärmeemittierender Geräte ohne Isolierung.

Empfohlener Abstand

Empfohlener Abstand (mm), wenn die Tür geöffnet ist:

1.

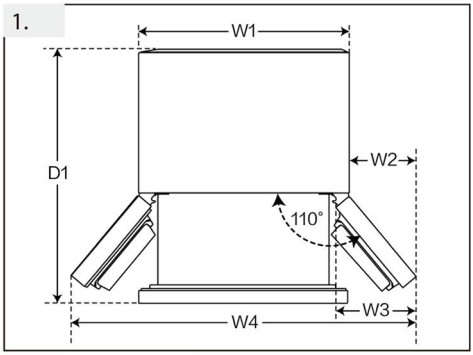

2.

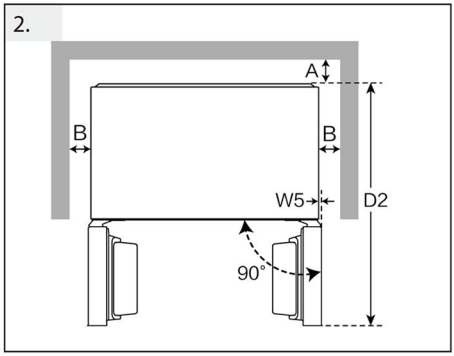

3.

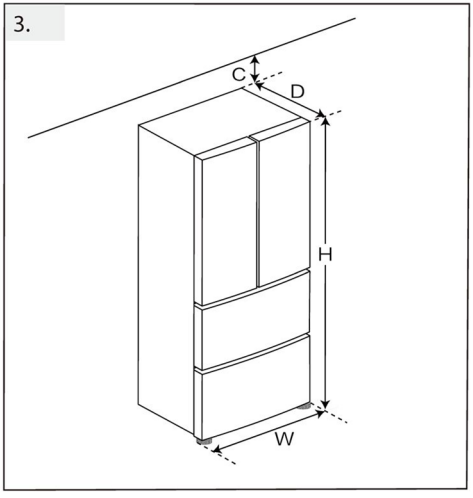

(Einheit: mm)		HRF-585SFFGU1
Breite	W1	830
	W2	130
	W3	191
	W4	1090
	W5	0
	W	830
Tiefe	D1	1019
	D2	976
	D	594
Abstand zur Rückwand	A	6
Abstand zu den Seitenwänden	B	4
Abstand zur Decke	C	9

Platzbedarf für ausreichende Belüftung

Damit eine ausreichende Belüftung des Geräts gewährleistet wird, dürfen die Hinweise zum ausreichenden Platzbedarf aus Sicherheitsgründen nicht missachtet werden.

Geräteausrichtung

Das Gerät sollte auf einer flachen und festen Oberfläche aufgestellt werden. Wenn es angehoben werden muss, sollten stabile, harte und nicht brennbare Blöcke verwendet werden. Justieren Sie die Stellfüße auf die gewünschte Höhe.

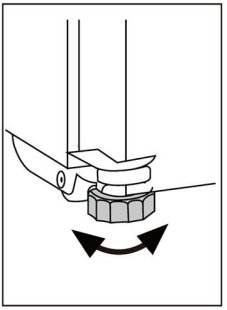

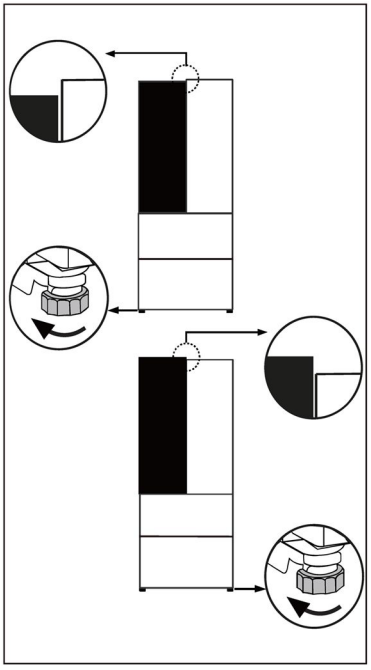

Feinabstimmung der Türen

(A) Unter Verwendung der verstellbaren Füße

Wenn das Gerät leicht wackelt oder die Türen unterschiedlich hoch sind, können die schwarzen Füße an der Vorderseite des Geräts entsprechend justiert werden.

- ▶ Drehen Sie sie im Uhrzeigersinn, um die Höhe zu erhöhen.
- ▶ Drehen Sie die Füße gegen den Uhrzeigersinn, um die Höhe zu verringern.

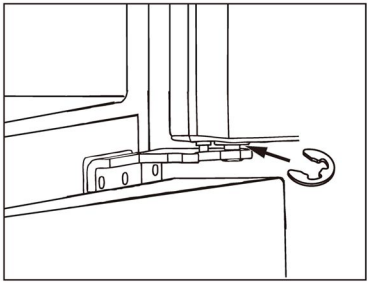

B) Unter Verwendung von Abstandshaltern

Wenn die Kühlfachtüren unterschiedlich hoch sind, kann der Abstandshalter (im Zubehörbeutel mitgeliefert) verwendet werden.

- ▶ Öffnen Sie die Kühlfachtür und heben Sie sie an.
- ▶ Befestigen Sie den Abstandshalter mit einer Zange oder einem ähnlichen Werkzeug am dickeren Scharnierstift.



(C) Unter Verwendung der Einstellknöpfe

Wenn die Türen des Kühlfachs vorne und hinten nicht bündig ausgerichtet sind, kann die Ausrichtung durch Drehen der Knöpfe an der Oberseite der Türen angepasst werden.

Hinweis:

Bei der zukünftigen Verwendung des Geräts kann sich das Gewicht der gelagerten Lebensmittel ungleichmäßig auf die Türen einwirken. Dann stellen Sie diese nach den oben genannten Methoden ein.

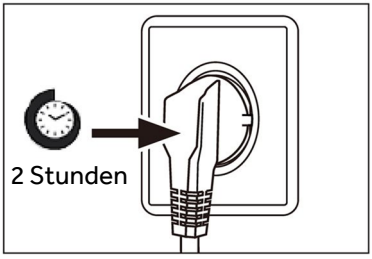

Wartezeit

Das wartungsfreie Schmieröl befindet sich in der Kapsel des Kompressors. Dieses Öl kann beim Transport durch das geschlossene Rohrsystem gelangen, wenn das Gerät gekippt wird. Warten Sie mindestens 2 Stunden, bevor Sie das Gerät an die Stromversorgung anschließen, damit das Öl wieder in die Kapsel zurückfließt.

Elektrischer Anschluss

Stellen Sie vor jedem Anschluss sicher, dass:

- ► die Stromversorgung, Steckdose und Sicherung den Angaben auf dem Typenschild entsprechen.
- ► die Steckdose geerdet ist und kein Mehrfachstecker oder Verlängerungskabel vorhanden ist.
- ► der Netzstecker und die Steckdose richtig zusammenpassen.

Schließen Sie den Stecker an eine ordnungsgemäß installierte Haushaltssteckdose an.

WARNUNG!

Um Gefahren zu vermeiden, muss ein beschädigtes Netzkabel vom Kundenservice ausgetauscht werden (siehe Garantiekarte).

Marke	Haier
Modellname / Kennung	HFR5818DNGK
Kategorie des Modells	Kühl-Gefrierkombination
Sterne-Bewertung	****
Energieeffizienzklasse	D
Jährlicher Energieverbrauch (kWh/Jahr) (1)	236
Gesamtvolumen (L)	477
Volumen Kühlschrank (L)	299
Volumen Gefrierschrank (L)	178.
No-Frost-System	Ja
Gefrierleistung (kg/24h)	14
Klima-Bewertung (1)	SN.N.ST.T
Luftschall-Lärmemissionen (dB (A) re 1pW)	35
Temperaturanstiegszeit (h)	13
Gerätetyp	Freistehend

Erläuterungen:

(1) Klima-Bewertung SN: Dieses Gerät ist für die Verwendung bei einer Umgebungstemperatur zwischen +10 °C und +32 °C ausgelegt.
Klima-Bewertung N: Dieses Gerät ist für die Verwendung bei einer Umgebungstemperatur zwischen +16 °C und +32 °C ausgelegt.
Klima-Bewertung ST: Dieses Gerät ist für die Verwendung bei einer Umgebungstemperatur zwischen +16 °C und +38 °C ausgelegt.
Klima-Bewertung T: Dieses Gerät ist für die Verwendung bei einer Umgebungstemperatur zwischen +16 °C und +43 °C ausgelegt.

Spannung / Frequenz	220–240 V~ /50 Hz
Eingangsstrom (A)	1,5
Kühlmittel	R600a
Abmessungen (H/B/T in mm)	1850/ 830/ 594

QUALITÄTSZERTIFIKAT

BEZEICHNUNG: KÜHLSCHRANK-QUALITÄTSKONTROLLE
BESTANDEN
PRÜFER Nr. QC01

Haier

0060545343
2026 Version A

Haier



Manuel d'utilisation

Réfrigérateur-congélateur

HFR5818DNGK

FR

FR

Sommaire

4 Informations sur la sécurité
- Avant la première utilisation 5
- Installation 5
- Utilisation quotidienne 6

9 Utilisation prévue

10 Description du produit

11 Panneau de commande

12 Utilisation
- Avant la première utilisation 12
- Réglage de la température 12
- Fonction Quick Cooling 13
- Fonction Quick Freeze 13

14 Matériel
- Flux multi-air 14
- Clayettes réglables 14
- Balconnet de porte amovible 15
- Tiroir supérieur du congélateur amovible 15
- Tiroir inférieur du congélateur amovible 15
- La lumière 15

16 Conseils d'économies d'énergie

17 Entretien et nettoyage

19 Dépannage

23 Installation

27 Données techniques

Merci d'avoir acheté un produit Haier.

Veuillez lire attentivement ces instructions avant d'utiliser cet appareil. Les instructions contiennent des informations importantes qui vous aideront à tirer le meilleur parti de l'appareil et à assurer l'installation, l'utilisation et l'entretien sûrs et appropriés de celui-ci.

Conservez ce manuel dans un endroit facilement accessible afin que vous puissiez toujours vous y référer pour une utilisation sûre et appropriée de l'appareil.

Si vous vendez l'appareil, si vous le donnez ou si vous le confiez à quelqu'un lorsque vous déménagez, assurez-vous que vous transmettez également ce manuel pour que le nouveau propriétaire puisse se familiariser avec l'appareil et les consignes de sécurité.

AVERTISSEMENT : informations importantes sur la sécurité

INFORMATION : informations générales et conseils

Informations environnementales



Mise au rebut

Contribuez à protéger l'environnement et la santé humaine. Jetez l'emballage dans les bacs correspondants pour le recycler. Participez au recyclage des déchets d'appareils électriques et électroniques. Ne jetez pas les appareils marqués de ce symbole avec les déchets ménagers. Ramenez le produit à votre déchetterie locale ou contactez votre bureau municipal.



AVERTISSEMENT : Risque d'incendie/matière inflammable

Le symbole indique qu'il y a un risque d'incendie, étant donné que des matières inflammables sont utilisées. Évitez de provoquer un incendie en brûlant des matières inflammables.

AVERTISSEMENT !

Risque de blessure ou de suffocation !

Les frigorigènes et les gaz doivent être éliminés par un professionnel. Assurez-vous que le tube du circuit réfrigérant n'est pas endommagé avant d'être correctement éliminé. Débranchez l'appareil du secteur. Coupez le câble d'alimentation et jetez-le. Retirez les clayettes et les tiroirs ainsi que le verrou et les joints de la porte, afin d'éviter que les enfants et les animaux domestiques ne se retrouvent piégés dans l'appareil.

Avant d'allumer l'appareil pour la première fois, lisez les conseils de sécurité suivants :

AVERTISSEMENT !

Avant la première utilisation

- Assurez-vous qu'il n'a pas été endommagé pendant le transport.
- Retirez tous les emballages et gardez-les hors de portée des enfants.
- Attendez au moins deux heures avant d'installer l'appareil afin de vous assurer que le circuit réfrigérant fonctionne parfaitement.
- Manipulez toujours l'appareil avec au moins deux personnes parce qu'il est lourd.

Installation

- L'appareil doit être placé dans un endroit bien ventilé. Autour de l'appareil, veillez à laisser un espace d'au moins 5 cm de chaque côté et d'au moins 10 cm à l'arrière et sur le dessus.
- Ne placez jamais l'appareil dans un endroit humide ou un endroit où il pourrait être éclaboussé d'eau. Nettoyez et séchez les éclaboussures d'eau et les taches avec un chiffon doux et propre.
- N'installez pas l'appareil en plein soleil ou à proximité de sources de chaleur (par ex. cuisinières, chauffages).
- Installez et mettez à niveau l'appareil dans une zone adaptée à sa taille et à son utilisation.
- Maintenez les ouvertures de ventilation situées dans l'appareil ou dans la structure encastrée libres de toute obstruction.
- Assurez-vous que les informations électriques figurant sur la plaque signalétique sont conformes à l'alimentation électrique. Si ce n'est pas le cas, contactez un électricien.
- L'appareil est alimenté par une alimentation 220–240 VCA/50 Hz. Les variations anormales de tension peuvent provoquer l'arrêt de l'appareil ou endommager le régulateur de température ou le compresseur, ou il peut y avoir un bruit anormal lors du fonctionnement. Dans ce cas, un régulateur automatique doit être monté.
- N'utilisez pas d'adaptateurs multiprises ni de rallonges.
- Ne placez pas de systèmes multiprises portatifs ou d'alimentations portatives à l'arrière de l'appareil.
- Assurez-vous que le câble d'alimentation n'est pas coincé par l'appareil. Ne marchez pas sur le câble d'alimentation.
- Ce dispositif ne doit pas être utilisé à moins qu'il n'y ait une connexion à la terre du bâtiment ou qu'une impulsion de courant résiduel RCD ne soit ajoutée à une prise double.

AVERTISSEMENT !

- Utilisez une prise de terre séparée et facile d'accès pour l'alimentation électrique. L'appareil doit être mis à la terre.
- N'endommagez pas le circuit réfrigérant.

Utilisation quotidienne

- Cet appareil peut être utilisé par des enfants à partir de 8 ans et par des personnes ayant des capacités physiques, sensorielles ou mentales réduites ou un manque d'expérience et de connaissances, s'ils sont sous surveillance ou si on leur a appris à utiliser l'appareil en toute sécurité et s'ils comprennent les risques courus.
- Les enfants âgés de 3 à 8 ans sont autorisés à remplir et vider les appareils de réfrigération, mais ne sont pas autorisés à les nettoyer ni à les installer.
- Gardez les enfants âgés de moins de 3 ans à l'écart de l'appareil à moins qu'ils ne soient constamment surveillés.
- Les enfants ne doivent pas jouer avec l'appareil.
- Si du gaz réfrigérant ou tout autre gaz inflammable fuit à proximité de l'appareil, fermez la vanne du gaz qui fuit, ouvrez les portes et les fenêtres et ne débranchez pas le câble d'alimentation de l'appareil ou de tout autre appareil.
- Notez que l'appareil est conçu pour fonctionner dans une plage de température ambiante spécifique comprise entre 10 °C et 43 °C. L'appareil peut ne pas fonctionner correctement s'il est laissé pendant une longue période à une température inférieure ou supérieure à la plage indiquée.
- Ne placez pas d'objets instables (objets lourds, récipients remplis d'eau) sur le dessus de l'appareil, pour éviter les blessures corporelles causées par une chute ou un choc électrique causé par le contact avec de l'eau.
- Ne tirez pas sur les balconnets. La porte peut être tirée en biais, le porte-bouteilles peut être retiré ou l'appareil risque de basculer.
- Ouvrez et fermez les portes uniquement avec les poignées. L'écart entre les portes et entre les portes et le compartiment est très étroit. Ne mettez pas vos mains dans ces zones pour éviter de vous pincer les doigts. Ouvrez ou fermez les portes de l'appareil uniquement lorsqu'il n'y a pas d'enfants dans le rayon de mouvement de la porte.

AVERTISSEMENT !

- Ne conservez pas et n'utilisez pas de matières corrosives, explosives ou inflammables dans l'appareil ou à proximité.
- Ne conservez pas de médicaments, de bactéries ou d'agents chimiques dans l'appareil. Cet appareil est un appareil électroménager. Il n'est pas recommandé pour stocker des produits qui nécessitent des températures strictes.
- Ne conservez jamais des liquides dans des bouteilles ou des canettes (en dehors des spiritueux avec un degré d'alcool très élevé), en particulier les boissons gazeuses, dans le congélateur car ceux-ci pourraient exploser durant la congélation.
- Vérifiez l'état des aliments si l'intérieur du congélateur s'est réchauffé.
- Ne réglez pas une température inutilement basse dans le compartiment du réfrigérateur. Des températures négatives peuvent se produire à des réglages élevés. Attention : les bouteilles peuvent éclater.
- Ne touchez pas les produits surgelés avec les mains mouillées (portez des gants). Ne mangez surtout pas les glaces à l'eau juste après les avoir sorties du compartiment congélateur. Vous risquez de vous blesser ou de vous brûler à cause du froid. Premiers secours : mettez immédiatement sous l'eau froide. Ne retirez pas !
- Ne touchez pas la surface intérieure du compartiment congélateur lorsqu'il est en fonctionnement, en particulier avec les mains mouillées, car vos mains peuvent geler sur la surface.
- Débranchez l'appareil en cas de coupure de courant ou avant de le nettoyer. Attendez au moins 7 minutes avant de redémarrer l'appareil, car des démarrages trop fréquents risqueraient d'endommager le compresseur.
- N'utilisez pas des appareils électriques à l'intérieur des compartiments de conservation des aliments de l'appareil, sauf s'ils correspondent aux modèles recommandés par le fabricant. Entretien / nettoyage
- Veillez à superviser les enfants s'ils effectuent le nettoyage et l'entretien.
- Débranchez l'appareil du secteur avant d'effectuer tout entretien courant. Attendez au moins 7 minutes avant de redémarrer l'appareil, car des démarrages trop fréquents risqueraient d'endommager le compresseur.

AVERTISSEMENT !

- Tenez la fiche, pas le câble, lorsque vous débranchez l'appareil.
- Ne nettoyez pas l'appareil à l'aide de brosses dures, de brosses métalliques, de détergents en poudre, d'essence, d'acétate d'amyle, d'acétone et de solutions organiques similaires, d'acides ou de solutions alcalines. Nettoyez-le avec un détergent spécial pour appareil afin d'éviter de l'endommager.
- Ne raclez pas le givre et la glace avec des objets tranchants. N'utilisez pas de pulvérisateurs ni de réchauffeurs électriques comme des nettoyeurs à vapeur, des sèche-cheveux ou d'autres sources de chaleur pour éviter d'endommager les pièces en plastique.
- N'utilisez pas de dispositifs mécaniques ou d'autres moyens pour accélérer le processus de dégivrage, hormis ceux recommandés par le fabricant.
- Si le cordon d'alimentation est endommagé, faites-le remplacer par le fabricant, le service clientèle ou un électricien qualifié pour éviter tout risque d'accident.
- N'essayez pas de réparer, démonter ou modifier l'appareil vous-même. En cas de réparation, veuillez contacter notre service clientèle.
- Éliminez la poussière à l'arrière de l'appareil au moins une fois par an pour éviter tout risque d'incendie, ainsi que l'augmentation de la consommation d'énergie.
- Ne pulvérisez pas et ne rincez pas l'appareil pendant le nettoyage.
- N'utilisez pas de jet d'eau ou de vapeur pour nettoyer l'appareil.
- Ne nettoyez pas les clayettes froides en verre à l'eau chaude. Un changement soudain de température peut casser le verre.

Informations sur les gaz réfrigérants

AVERTISSEMENT !

L'appareil contient de l'ISOBUTANE, un réfrigérant inflammable (R600a). Assurez-vous que le circuit du réfrigérant n'est pas endommagé pendant le transport ou l'installation. Les fuites de frigorigène peuvent provoquer des blessures oculaires ou s'enflammer. Si un dommage s'est produit, gardez les sources de feu ouvert à l'écart, aérez complètement la pièce, ne branchez pas ou ne débranchez pas les cordons d'alimentation de l'appareil ou de tout autre appareil. Informez le service clientèle.

En cas de contact du réfrigérant avec les yeux, rincez-les immédiatement à l'eau courante et appelez immédiatement un oculiste.

Utilisation prévue

Cet appareil est destiné à réfrigérer et à congeler les aliments. Il a été conçu exclusivement pour une utilisation dans les habitations et des applications similaires telles que les espaces de cuisine dans les magasins, bureaux et autres environnements de travail ; les habitations rurales et par les clients dans les hôtels, motels et autres environnements de type résidentiel, ainsi que dans les chambres d'hôtes ou B&B et activités de restauration. Il n'est pas destiné à un usage commercial ou industriel.

Les changements ou modifications apportés à l'appareil ne sont pas autorisés. Une utilisation non prévue peut entraîner des risques et la perte de garantie.

ATTENTION !

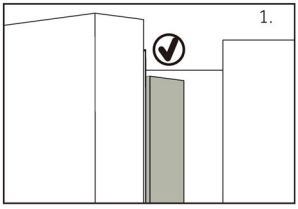

Lorsque vous fermez la porte, la bande verticale de la porte gauche doit être pliée à l'intérieur (1).

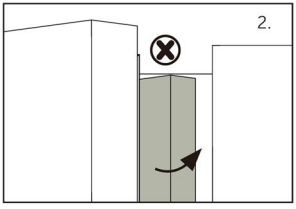

Si vous essayez de fermer la porte gauche et que la bande de la porte verticale n'est pas pliée (2), vous devriez la plier d'abord, sinon la bande de la porte frappera la tige de fixation ou la porte de droite. Ainsi, il y aura un dommage au niveau de la bande de la porte ou une fuite se produira.

Il y a un filament chauffant à l'intérieur du cadre. La température de la surface augmentera légèrement, ce qui est normal et n'affectera pas le fonctionnement de l'appareil.

Description du produit

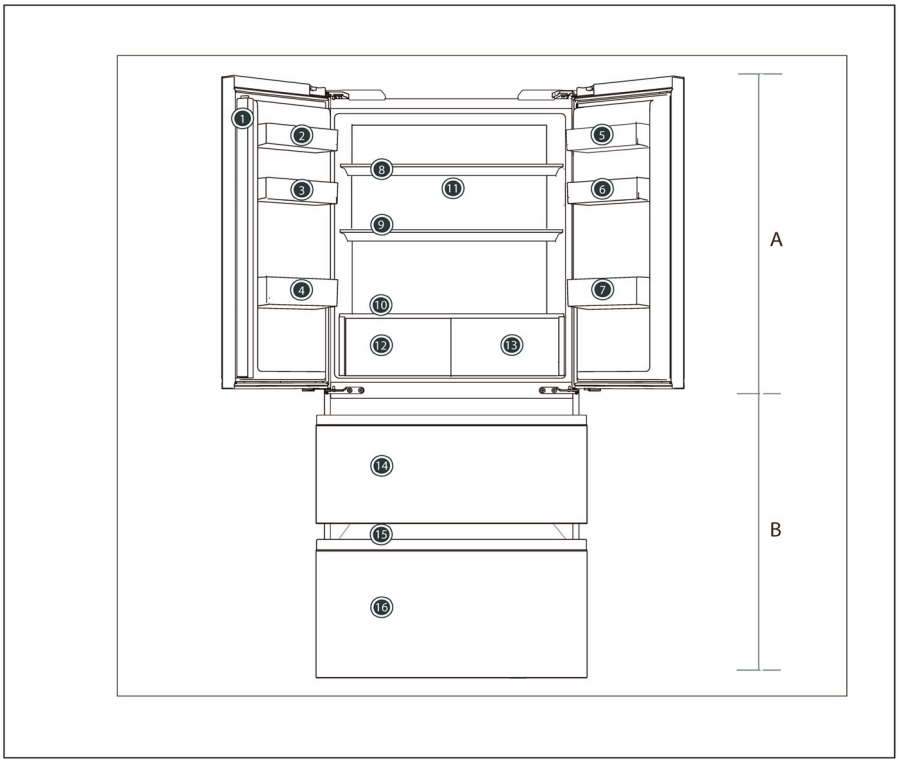

A: Compartiment réfrigérateur

1 Bandeau de porte
2 Balconnet (en haut à gauche)
3 Balconnet (au milieu à gauche)
4 Balconnet (en bas à gauche)
5 Porte-bouteille (en haut à droite)
6 Porte-bouteille (au milieu à droite)
7 Porte-bouteille (en bas à droite)
8 Clayette en verre
9 Clayette en verre
10 Couvercle vitré
11 Évent
12 Tiroir réfrigéré
13 Tiroir réfrigéré

B: Compartiment congélateur

14 Tiroir supérieur du congélateur
15 Plateau coulissant
16 Tiroir inférieur du congélateur

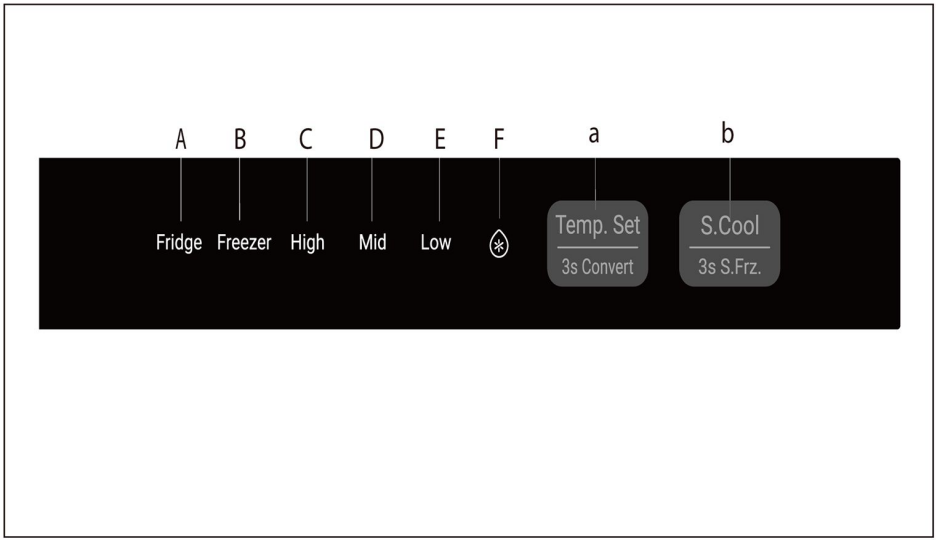

Voyants :
A Icône de la température du réfrigérateur
B Icône de la température du congélateur
C Icône de température
D Icône de température
E Icône de température
F Icône Super Cool

Touches :
a Touche de réglage de la température et 3s Convert
b Touche Super Cooling et 3s Super Frz

Avant la première utilisation

- Retirez tous les emballages, gardez-les hors de la portée des enfants, puis jetez-les dans le respect de l'environnement.
- Nettoyez l'intérieur et l'extérieur de l'appareil avec de l'eau et un détergent doux avant d'y mettre des aliments.
- Une fois l'appareil à plat et nettoyé, attendez au moins 2 à 5 heures avant de le brancher à l'alimentation électrique. Voir la section INSTALLATION.
- Pré-réfrigérez les compartiments à des réglages élevés avant de les remplir d'aliments. La fonction Power-Freeze permet de refroidir rapidement les compartiments.
- La température du réfrigérateur et celle du congélateur sont automatiquement réglées respectivement sur Mid-Fridge et Mid-Freezer Il s'agit des réglages recommandés.
  Si vous le souhaitez, vous pouvez modifier ces températures manuellement. Voir RÉGLAGE DE LA TEMPÉRATURE.

Réglage de la température

Réglage de la température du réfrigérateur

Appuyez longuement sur la touche de réglage de la température pendant 3 secondes, sélectionnez Réfrigération pour régler la température, puis appuyez sur la touche de réglage de la température : la réfrigération passera successivement par les réglages High, Medium et Low.

INFORMATION

Le réglage de la température de réfrigération ne peut pas être effectué en mode [Quick Cooling].

Réglage de la température du congélateur

Appuyez sur la touche [Temperature Adjustment] et maintenez-la enfoncée pendant 3 secondes. Sélectionnez [Freezing], accédez au réglage de la température [Freezing], puis cliquez sur la touche [Temperature Adjustment] : le réglage de la congélation passera successivement par les niveaux High, Medium et Low.

INFORMATION

En mode [Quick Freeze], il n'est pas possible d'ajuster la température de congélation

Fonction Quick Cooling

Cliquez sur la fonction <Quick Cool> sur l'application, l'icône de la fonction <Quick Cool> s'allume et le réfrigérateur quitte automatiquement la fonction Quick Cool après avoir atteint le temps défini.

Fonction Quick Freezer

Cliquez sur la fonction <Quick Freeze> sur l'application : sur le panneau d'affichage, les icônes High, Mid et Low s'allument, et le réfrigérateur passe en mode congélation rapide.

Si vous avez besoin de congeler une grande quantité d'aliments en une fois, il est recommandé de régler la fonction Super Freeze à l'avance pendant 24 h avant d'utiliser le compartiment de congélation. Lorsque la fonction démarre, la température est inférieure à -24 °C.

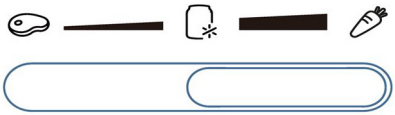

Adapté au stockage de denrées alimentaires fraîches, avec un espace relativement indépendant qui maintient une température et une humidité appropriées, adapté au stockage de produits de la mer frais, de viande et d'autres aliments

Espace indépendant, adapté au stockage de boissons réfrigérées, etc.

Zone de contrôle de la température indépendante, adaptée à la conservation de fruits et légumes frais

INFORMATION

Zone à fonction spéciale à température variable, où la température est affectée par le nombre de fois où la porte est ouverte et fermée, la quantité d'aliments, la température du compartiment réfrigérateur et d'autres facteurs, elle fluctue légèrement. Lorsque vous choisissez d'utiliser la fonction « aliments frais », vous pouvez conserver vos denrées de manière optimale.
Pour l'environnement de stockage, il est recommandé de régler la température du compartiment réfrigérateur sur le niveau [High].

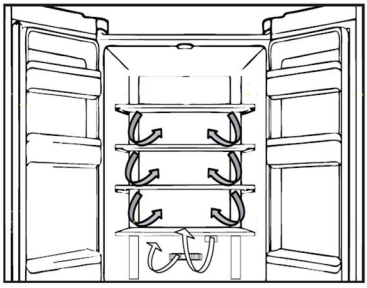

Flux multi-air

1. Le réfrigérateur est équipé d'un système à flux multi-air, avec lequel des flux d'air froid se trouvent au niveau de chaque clayette. Cela permet de maintenir une température uniforme afin de garantir que vos aliments conservent leur fraîcheur pendant plus longtemps.

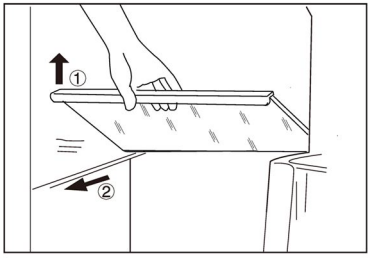

Clayettes réglables

1. La hauteur des clayettes peut être réglée en fonction de vos besoins de conservation.
2. Pour déplacer une clayette du haut et du milieu, commencez par la retirer en levant son bord avant ① et en la tirant ② pour la sortir.
3. Pour déplacer une clayette du bas, retirez-la d'abord en levant son bord arrière ③ et en la tirant ④ pour la sortir.
4. Pour la remettre en place, placez-la sur les ergots des deux côtés et poussez-la dans la position la plus reculée jusqu'à ce que l'arrière de la clayette soit fixé à l'intérieur des fentes sur les côtés.

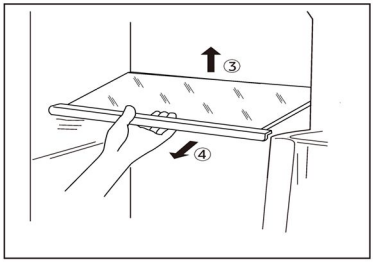

Balconnet de porte amovible

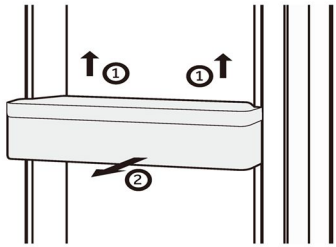

1. Le balconnet peut être retiré pour être nettoyé.
2. Placez les mains de chaque côté du balconnet, soulevez-le (1) et tirez-le (2) pour le sortir.
3. Pour introduire le balconnet, vous devez effectuer les étapes ci-dessus dans l'ordre inverse.

Tiroir supérieur du congélateur amovible

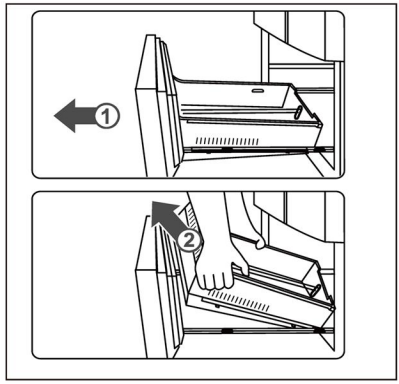

1. Sortez le tiroir supérieur du congélateur au maximum.
2. Soulevez le tiroir jusqu'à ce qu'il soit séparé du bloc support, poussez-le dans le congélateur et inclinez-le pour le sortir.

Pour introduire le tiroir, vous devez effectuer les étapes ci-dessus dans l'ordre inverse.

Tiroir inférieur du congélateur amovible

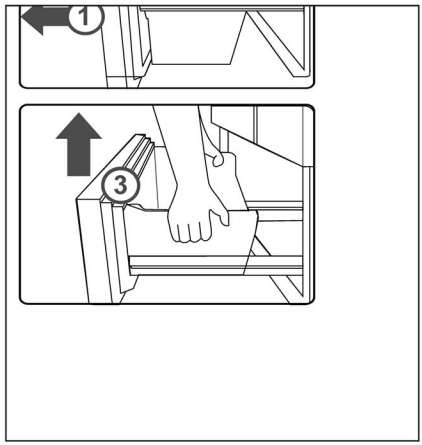

1. Sortez le tiroir inférieur du congélateur au maximum.
2. Tirez le plateau de congélation jusqu'à la position d'arrêt, soulevez-le et retirez-le.
3. Soulevez le tiroir jusqu'à ce qu'il soit séparé du bloc support, poussez-le dans le congélateur et inclinez-le pour le sortir.

Pour introduire le tiroir, vous devez effectuer les étapes ci-dessus dans l'ordre inverse.

La lumière

La lumière LED à l'intérieur s'allume lorsque la porte est ouverte. Le fonctionnement des lampes n'est affecté par aucun des autres réglages de l'appareil.

Conseils d'économie d'énergie

- Assurez-vous que l'appareil est bien ventilé (voir INSTALLATION).
- N'installez pas l'appareil en plein soleil ou à proximité de sources de chaleur (par ex. cuisinières, chauffages).
- Évitez une température inutilement basse dans l'appareil. Plus vous réglez une température basse dans l'appareil, plus la consommation d'énergie augmente.
- Laissez les aliments chauds refroidir avant de les mettre dans l'appareil.
- Ouvrez la porte de l'appareil le moins souvent et le plus rapidement possible.
- Ne remplissez pas trop l'appareil pour éviter de bloquer la circulation de l'air.
- Évitez l'air dans l'emballage des aliments.
- Gardez les joints de la porte propres afin que la porte se ferme toujours correctement.
- Décongelez les aliments surgelés dans le compartiment de rangement du réfrigérateur.
- La configuration la plus économe en énergie exige que l'appareil conserve les tiroirs, la boîte de rangement et les clayettes en parfait état, et les aliments doivent être placés le plus loin possible des orifices de sortie de la conduite d'air.

AVERTISSEMENT !

Débranchez l'appareil de l'alimentation électrique avant de le nettoyer.

Nettoyage

Nettoyez l'appareil lorsqu'il n'y a qu'un peu de nourriture ou qu'il n'y a pas de nourriture à l'intérieur.
L'appareil doit être nettoyé toutes les quatre semaines pour un bon entretien et pour éviter les mauvaises odeurs des aliments conservés à l'intérieur.

AVERTISSEMENT !

- Ne nettoyez pas l'appareil à l'aide de brosses dures, de brosses métalliques, de détergents en poudre, d'essence, d'acétate d'amyle, d'acétone et de solutions organiques similaires, d'acides ou de solutions alcalines. Nettoyez-le avec un détergent spécial pour appareil afin d'éviter de l'endommager.
- Ne pulvérisez pas et ne rincez pas l'appareil pendant le nettoyage.
- N'utilisez pas de jet d'eau ou de vapeur pour nettoyer l'appareil.
- Ne nettoyez pas les clayettes froides en verre à l'eau chaude. Un changement soudain de température peut casser le verre.
- Ne touchez pas la surface intérieure du compartiment de l'appareil, en particulier avec les mains mouillées, car vos mains peuvent geler sur la surface.
- En cas de réchauffement, vérifiez l'état des produits surgelés.

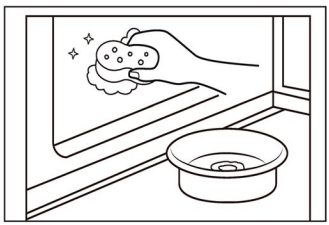

- Gardez toujours le joint de la porte propre.
- Nettoyez l'intérieur et le bâti de l'appareil à l'aide d'une éponge imbibée d'eau tiède et de détergent neutre.
- 1. Veuillez frotter l'intérieur et l'extérieur de l'appareil, y compris le joint de porte, le balconnet, les clayettes en verre, les boîtes, etc., avec un torchon doux ou une éponge imbibée d'eau chaude (vous pouvez ajouter un détergent neutre dans l'eau chaude).
- 2. S'il y a du liquide renversé, retirez toutes les parties contaminées, rincez-les directement sous l'eau du robinet, séchez-les et remettez-les dans l'appareil.
- 3. S'il y a de la crème (par exemple de la crème, de la crème glacée qui fond), retirez toutes les parties contaminées, placez-les dans de l'eau chaude à 40 °C pendant un certain temps, puis rincez-les à l'eau courante, séchez-les et remettez-les dans l'appareil.
- 4. Si une petite pièce ou un élément reste coincé à l'intérieur de l'appareil (entre les clayettes ou les tiroirs), utilisez une petite brosse souple pour l'éliminer. Si vous ne pouvez pas atteindre la pièce, veuillez contacter le service clientèle Haier.
- Rincez et séchez avec un chiffon doux.
- Ne nettoyez aucune des parties de l'appareil au lave-vaisselle.
- Attendez au moins 7 minutes avant de redémarrer l'appareil, car un démarrage fréquent risque d'endommager le compresseur.

Dégivrage

Le dégivrage du compartiment congélateur se fait automatiquement ; aucune opération manuelle n'est nécessaire.

Remplacement des lampes LED

AVERTISSEMENT !

Ne remplacez pas la lampe LED vous-même, elle ne doit être remplacée que par le fabricant ou l'agent de maintenance agréé.

Les lampes utilisent des LED comme source lumineuse, avec une faible consommation d'énergie et une longue durée de vie. En cas d'anomalie, veuillez contacter le service clientèle. Reportez-vous au paragraphe SERVICE CLIENTÈLE.

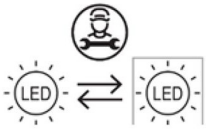

Source de lumière (LED uniquement) remplaçable par un professionnel.

Non-utilisation pendant une période prolongée

Si l'appareil n'est pas utilisé pendant une période prolongée :

- ► Sortez les aliments.
- ► Débranchez le cordon d'alimentation.
- ► Nettoyez l'appareil selon les instructions ci-dessus.
- ► Gardez les portes ouvertes pour éviter la formation de mauvaises odeurs à l'intérieur.

INFORMATION

N'éteignez l'appareil que si cela est strictement nécessaire.

Déplacement de l'appareil

1. Retirez tous les aliments et débranchez l'appareil.
2. Fixez les clayettes et les autres parties mobiles dans le réfrigérateur et dans le congélateur avec du ruban adhésif.
3. N'inclinez pas l'appareil à plus de 45° pour éviter d'endommager le système de réfrigération.

AVERTISSEMENT !

- ► Ne soulevez pas l'appareil par ses poignées.
- ► Ne placez jamais l'appareil à l'horizontale sur le sol.

Vous pouvez résoudre de nombreux problèmes vous-même sans expertise spécifique. En cas de problème, veuillez vérifier toutes les possibilités indiquées et suivre les instructions ci-dessous avant de contacter un service après-vente. Reportez-vous au paragraphe SERVICE CLIENTÈLE.

AVERTISSEMENT !

- ► Avant l'entretien, désactivez l'appareil et débranchez la fiche secteur de la prise secteur.
- ► L'équipement électrique ne doit être entretenu que par des experts en électricité qualifiés, car des réparations inappropriées peuvent causer des dommages consécutifs considérables.
- ► Une alimentation endommagée ne devrait être remplacée que par le fabricant, son agent de maintenance ou des personnes avec une qualification similaire de manière à éviter tout danger.

Problèmes	Causes possibles	Solutions possibles
Le compresseur ne fonctionne pas.	• La fiche secteur n'est pas branchée dans la prise secteur.	• Branchez la fiche secteur.
	• L'appareil est en cours de dégivrage.	• C'est normal pour un dégivrage automatique.
L'appareil fonctionne fréquemment ou fonctionne trop longtemps.	• La température intérieure ou extérieure est trop élevée.	• Dans ce cas, il est normal que l'appareil fonctionne plus longtemps.
	• L'appareil a été hors tension pendant un certain temps.	• Normalement, il faut 8 à 12 heures pour que l'appareil refroidisse complètement.
	• Une porte de l'appareil n'est pas bien fermée.	• Fermez la porte/le tiroir et assurez-vous que l'appareil est situé sur un sol à niveau et qu'il n'y a pas d'aliment ou de récipient bloquant la porte.
	• La porte a été ouverte trop fréquemment ou trop longtemps.	• N'ouvrez pas trop souvent la porte/le tiroir.
	• Le réglage de la température du compartiment congélateur est trop bas.	• Réglez une température plus élevée jusqu'à l'obtention d'une température satisfaisante dans l'appareil. Il faut 24 heures pour que la température de l'appareil devienne stable.
	• Le joint de la porte est sale, usé, fissuré ou ne correspond pas.	• Nettoyez le joint de la porte/du tiroir ou faites-le remplacer par le service clientèle.
	• La circulation de l'air requise n'est pas garantie.	• Assurez une ventilation adéquate.

Dépannage

Problèmes	Causes possibles	Solutions possibles
L'intérieur de l'appareil est sale et/ou dégage une odeur.	• L'intérieur de l'appareil a besoin d'être nettoyé.	• Nettoyez l'intérieur du réfrigérateur.
	• Des aliments à forte odeur sont conservés dans l'appareil.	• Enveloppez soigneusement les aliments.
Il ne fait pas suffisamment froid à l'intérieur de l'appareil.	• La température réglée est trop élevée.	• Réinitialisez la température.
	• Des produits trop chauds ont été stockés.	• Laissez toujours refroidir les aliments avant de les mettre à l'intérieur.
	• Trop d'aliments ont été mis à l'intérieur en même temps.	• Conservez toujours de petites quantités d'aliments.
	• Les aliments sont trop proches les uns des autres.	• Laissez de la place entre plusieurs aliments pour permettre la circulation de l'air.
	• Une porte/un tiroir de l'appareil n'est pas bien fermé(e).	• Fermez la porte/le tiroir.
	• La porte/le tiroir a été ouvert(e) trop fréquemment ou trop longtemps.	• N'ouvrez pas trop souvent la porte/le tiroir.
Il fait trop froid à l'intérieur de l'appareil.	• La température réglée est trop basse.	• Réinitialisez la température.
	• La fonction Deep Freeze est activée ou fonctionne depuis trop longtemps.	• Désactivez la fonction Deep Freeze.
Formation d'humidité à l'intérieur de l'appareil.	• Le climat est trop chaud et trop humide.	• Augmentez la température.
	• Une porte/un tiroir de l'appareil n'est pas bien fermé(e).	• Fermez la porte/le tiroir.
	• La porte/le tiroir a été ouvert(e) trop fréquemment ou trop longtemps.	• N'ouvrez pas trop souvent la porte/le tiroir.
	• Les récipients contenant des aliments ou des liquides sont laissés ouverts.	• Laissez refroidir les aliments chauds à température ambiante et couvrez les aliments et les liquides.
L'humidité s'accumule sur l'appareil à l'extérieur de la surface ou entre les portes / la porte et le tiroir.	• Le climat est trop chaud et trop humide.	• C'est normal dans un climat humide et cela va changer lorsque l'humidité diminuera.
	• La porte n'est pas fermée hermétiquement. L'air froid de l'appareil et l'air chaud à l'extérieur de celui-ci se condense.	• Assurez-vous que la porte/le tiroir est bien fermé(e).

Problèmes	Causes possibles	Solutions possibles
Glace dure et givre dans le compartiment congélateur.	• Les produits n'ont pas été correctement emballés. • Une porte/un tiroir de l'appareil n'est pas bien fermé(e). • La porte/le tiroir a été ouvert(e) trop fréquemment ou trop longtemps. • Le joint de la porte/du tiroir est sale, usé, fissuré ou ne correspond pas. • Quelque chose à l'intérieur empêche la porte / le tiroir de se fermer correctement.	• Emballez toujours bien les produits. • Fermez la porte/le tiroir. • N'ouvrez pas trop souvent la porte/le tiroir. • Nettoyez le joint de la porte / du tiroir ou remplacez-les par des joints neufs. • Repositionnez les clayettes, les balconnets de porte ou les récipients à l'intérieur pour permettre à la porte / au tiroir de se fermer.
Les côtés de l'appareil et de la bande de la porte se réchauffent.		• Cela est normal.
L'appareil émet des sons anormaux.	• L'appareil n'est pas situé sur un sol plan. • L'appareil touche un objet situé à proximité.	• Réglez le pied pour mettre l'appareil à niveau. • Retirez les objets autour de l'appareil.
Un léger son doit être entendu comme celui de l'eau courante.		• Cela est normal.
Un bip d'alarme retentit.	• La porte du compartiment de rangement de l'appareil est ouverte.	• Fermez la porte.
Vous entendrez un petit « hum ».	• Le système anti-condensation fonctionne.	• Cela empêche la condensation et c'est normal.
Le système d'éclairage ou de refroidissement à l'intérieur ne fonctionne pas.	• La fiche secteur n'est pas branchée dans la prise secteur. • L'alimentation n'est pas intacte. • La lampe LED est hors service.	• Branchez la fiche secteur. • Vérifiez l'alimentation électrique de la pièce. Appelez la société d'électricité locale ! • Veuillez appeler le service technique pour faire changer la lampe.
L'écran s'allume de manière circulaire, mais l'appareil n'est pas froid.	• Il est en mode démo.	• Lorsque l'écran d'affichage est déverrouillé, appuyez sur « Zone » et cliquez sur « Wi-Fi » 5 fois (dans les 5 secondes) pour quitter ce mode.

Coupure de courant

En cas de coupure de courant, les aliments devraient rester froids en toute sécurité pendant 5 heures environ. Suivez ces conseils pendant une coupure de courant prolongée, en particulier en été :

- Ouvrez la porte/le tiroir le moins possible.
- Ne mettez pas d'aliments supplémentaires dans l'appareil pendant une coupure de courant.
- Si un préavis de coupure de courant est donné et que la durée de la coupure est supérieure à 5 heures, préparez des glaçons et placez-les dans un récipient en haut du compartiment réfrigérateur.
- Une inspection des produits est requise immédiatement après la coupure de courant.
- Étant donné que la température de l'appareil augmentera lors d'une coupure de courant ou d'une autre panne, la durée de conservation et la qualité alimentaire des aliments seront réduites. Tout aliment décongelé doit être consommé ou cuit et recongelé (le cas échéant) peu de temps après afin de prévenir les risques pour la santé.

Fonction mémoire pendant la coupure de courant

Lorsque le courant revient, l'appareil continue à fonctionner avec les réglages réglés avant la panne de courant.

Déballage

AVERTISSEMENT !

- ► L'appareil est lourd. Manipulez-le toujours avec au moins deux personnes.
- ► Conservez tous les emballages hors de la portée des enfants, puis jetez-les d'une manière respectueuse de l'environnement.
- ► Sortez l'appareil de l'emballage.
- ► Retirez tous les matériaux d'emballage.

Conditions environnementales

La température ambiante doit toujours être comprise entre 10 °C et 43 °C, car elle peut influer sur la température à l'intérieur de l'appareil et sa consommation d'énergie. N'installez pas l'appareil à proximité d'autres appareils générant de la chaleur sans isolation.

Espace recommandé

Espace recommandé (en mm) lorsque la porte est ouverte :

1.

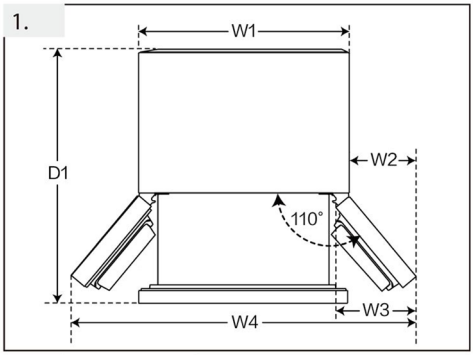

2.

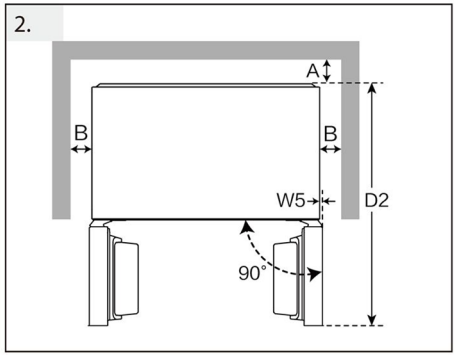

3.

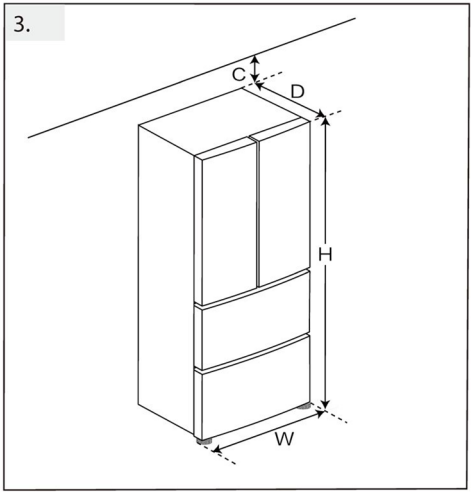

(unité : mm)		HRF-585SFFGU1
Largeur	W1	830
	W2	130
	W3	191
	W4	1090
	W5	0
	W	830
Profondeur	D1	1019
	D2	976
	D	594
Distance par rapport à la paroi arrière	A	6
Distance par rapport aux murs latéraux	B	4
Distance par rapport au plafond	C	9

Coupe transversale de ventilation

Pour obtenir une ventilation suffisante de l'appareil pour des raisons de sécurité, il convient de respecter les informations relatives aux coupes transversales de ventilation requises.

Alignement de l'appareil

L'appareil doit être placé sur une surface plane et solide. S'il doit être surélevé, il convient de choisir des blocs stables, durs et non inflammables.
Réglez les pieds au niveau souhaité.

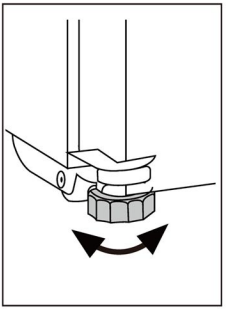

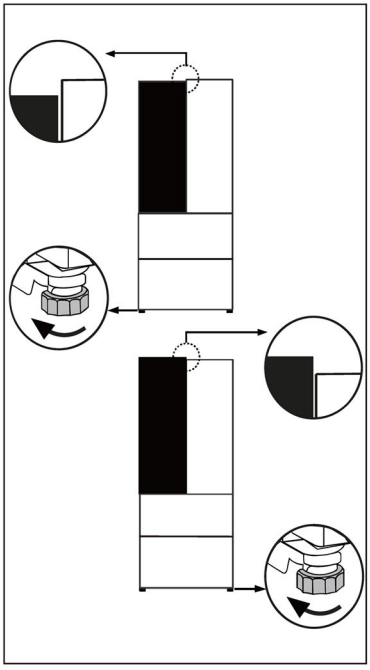

Réglage fin des portes

(A) En utilisant les pieds réglables

Si l'appareil est légèrement instable ou si les portes sont de hauteur inégale, les pieds noirs à l'avant de l'appareil peuvent être réglés.

- ► Tournez dans le sens des aiguilles d'une montre pour augmenter la hauteur.
- ► Tournez dans le sens contraire des aiguilles d'une montre pour baisser l'appareil.

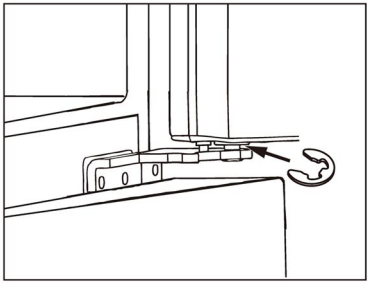

(B) En utilisant des entretoises

Si les portes du compartiment réfrigérateur sont de hauteur inégale, l'entretoise (fournie dans le sac d'accessoires) peut être utilisée.

- ▶ Ouvrez la porte du compartiment réfrigérateur et soulevez-la.
- ▶ Fixez l'entretoise sur l'axe de charnière plus épais à l'aide de pinces ou d'outils similaires.



(C) En utilisant des boutons de réglage

Si les portes du compartiment réfrigérateur sont mal alignées d'avant en arrière, elles peuvent être réglées en tournant les boutons situés sur la partie supérieure des portes.

Information :

Dans l'utilisation future de l'appareil, les portes peuvent se retrouver désalignées à cause du poids des aliments stockés. Veuillez ensuite les ajuster selon les méthodes ci-dessus.

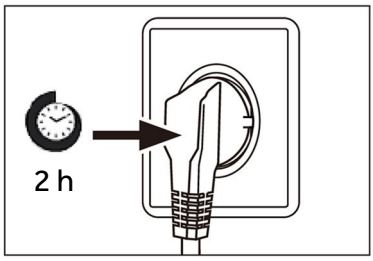

Temps d'attente

L'huile de lubrification sans entretien se trouve dans la capsule du compresseur. Cette huile peut passer par le système fermé de tuyauterie pendant le transport incliné. Avant de brancher l'appareil sur l'alimentation électrique, attendez au moins 2 heures afin que l'huile revienne dans la capsule.

Branchement électrique

Avant chaque branchement, vérifiez si :

- l'alimentation, la prise et le fusible sont adaptés à la plaque signalétique.
- la prise de courant est mise à la terre et sans multiprise ni rallonge.
- la fiche d'alimentation et la prise sont adaptées l'une à l'autre.

Branchez la fiche sur une prise domestique correctement installée.

AVERTISSEMENT !

Pour éviter tout risque, un câble d'alimentation endommagé doit être remplacé par le service à la clientèle (voir carte de garantie).

Marque	Haier
Nom du modèle / identifiant	HFR5818DNGK
Catégorie du modèle	Réfrigérateur-congélateur
Nombre d'étoiles	****
Classe d'efficacité énergétique	D
Consommation d'énergie annuelle (kWh/an) (1)	236
Volume total (L)	477
Volume du réfrigérateur (L)	299
Volume du congélateur (L)	178
Système de dégivrage	Oui
Capacité de congélation (kg/24h)	14
Classe climatique (1)	SN.N.ST.T
Émissions acoustiques dans l'air (dB(A) re 1pW)	35
Temps de montée en température (h)	13
Type d'appareil	Autonome

Explications :

(1) Classe climatique SN : cet appareil est destiné à être utilisé à une température ambiante comprise entre +10 °C et +32 °C
Classe climatique N : cet appareil est destiné à être utilisé à une température ambiante comprise entre +16 °C et +32 °C
Classe climatique ST : cet appareil est destiné à être utilisé à une température ambiante comprise entre +16 °C et +38 °C
Classe climatique T : cet appareil est destiné à être utilisé à une température ambiante comprise entre +16 °C et +43 °C

Tension / Fréquence	220-240 V ~/50 Hz
Courant d'entrée (A)	1,5
Réfrigérant	R600a
Dimensions (H/L/P en mm)	1850/ 830/ 594

CERTIFICAT DE QUALITÉ

DÉSIGNATION : RÉFRIGÉRATEUR
C.Q. PASSÉ
VÉRIFICATEUR N° QC01

Haier

0060545343
2026 Version A

Haier



Gebruikershandleiding

Koelvriescombinatie

HFR5818DNGK

NL

Inhoud

4 Veiligheidsinformatie
- Vóór het eerste gebruik 5
- Installatie 5
- Dagelijks gebruik 6

9 Beoogd gebruik

10 Productbeschrijving

11 Bedieningspaneel

12 Gebruik
- Vóór het eerste gebruik 12
- De temperatuur aanpassen 12
- Functie Quick Cooling 13
- Functie Quick Freeze 13

14 Apparatuur
- Meervoudige luchtstroom 14
- Verstelbare planken 14
- Verwijderbare fleshouder 15
- Verwijderbare bovenste vriezerlade 15
- Verwijderbare onderste vriezerlade 15
- De verlichting 15

16 Tips voor energiebesparing

17 Onderhoud en reiniging

19 Problemen oplossen

23 Installatie

27 Technische gegevens

Bedankt voor de aankoop van dit Haier-product.

Lees deze instructies zorgvuldig door voordat u dit apparaat gebruikt. De instructies bevatten belangrijke informatie die u helpt het beste uit het apparaat te halen en veilig(e) en correct(e) installatie, gebruik en onderhoud te waarborgen.

Bewaar deze handleiding op een handige plaats zodat u hem altijd kunt raadplegen voor een veilig en correct gebruik van het apparaat.

Als u het apparaat verkoopt, weggeeft of achterlaat wanneer u verhuist, zorg er dan voor dat u deze handleiding ook overdraagt, zodat de nieuwe eigenaar het apparaat en de veiligheidswaarschuwingen kan leren kennen.

WAARSCHUWING – Belangrijke veiligheidsinformatie

LET OP – Algemene informatie en tips

Milieu-informatie



Verwijdering

Help het milieu en de menselijke gezondheid te beschermen. Doe de verpakking in de daarvoor bestemde containers om deze te recyclen. Help het afval van elektrische en elektronische apparaten te recyclen. Gooi apparaten met dit symbool niet weg bij het huisvuil. Lever het product in bij uw plaatselijke recyclingfaciliteit of neem contact op met de gemeente.



WAARSCHUWING: Risico op brand/ontvlambaar materiaal

Het symbool geeft aan dat er brandgevaar bestaat doordat brandbare materialen worden gebruikt. Let op dat u geen brand veroorzaakt door brandbare materialen te ontsteken.

WAARSCHUWING!

Gevaar voor letsel of verstikking!

Koelmiddelen en gassen moeten professioneel worden verwijderd. Controleer of de leidingen van het koelmiddelcircuit niet zijn beschadigd voordat ze op de juiste manier worden afgevoerd. Koppel het apparaat los van de stroomvoorziening. Knip het netsnoer af en gooi het weg. Verwijder de bakken en laden en de deurvergrendeling en -afdichtingen om te voorkomen dat kinderen en huisdieren in het apparaat vast komen te zitten.

Lees voordat u het apparaat voor het eerst inschakelt de volgende veiligheidstips:

WAARSCHUWING!

Vóór het eerste gebruik

- Controleer of er geen transportschade is.
- Verwijder alle verpakkingsmaterialen en houd ze buiten het bereik van kinderen.
- Wacht ten minste twee uur voordat u het apparaat installeert, om er zeker van te zijn dat het koelmiddelcircuit volledig werkt.
- Verplaats het apparaat altijd met ten minste twee personen, het is namelijk zwaar.

Installatie

- Het apparaat moet op een goed geventileerde plaats worden geplaatst. Zorg ervoor dat er rondom het apparaat aan zowel de linker- als de rechterzijde minimaal 5 cm vrije ruimte is, en aan de achter- en bovenzijde minimaal 10 cm.
- Plaats het apparaat nooit in een vochtige ruimte of op een plaats waar het met water kan worden bespat. Reinig en droog waterspatten en vlekken met een zachte, schone doek.
- Installeer het apparaat niet in direct zonlicht of in de buurt van warmtebronnen (bijv. kachels, verwarmingstoestellen).
- Installeer het apparaat waterpas op een plaats die geschikt is voor de grootte en het gebruik ervan.
- Zorg ervoor dat de ventilatieopeningen in het apparaat of in de ingebouwde constructie open blijven.
- Controleer of de elektrische informatie op het typeplaatje overeenkomt met de stroomvoorziening. Als dat niet het geval is, neem dan contact op met een elektricien.
- Het apparaat wordt gevoed met een voedingsbron van 220–240 VAC/50 Hz. Abnormale spanningsschommelingen kunnen ertoe leiden dat het apparaat niet start of dat de temperatuurregeling of de compressor beschadigd raakt of dat er tijdens het gebruik een abnormaal geluid optreedt. In dat geval moet er een automatische regelaar worden gemonteerd.
- Gebruik geen stekkerdozen en verlengkabels.
- Plaats niet meerdere draagbare stopcontacten of draagbare voedingen op de achterkant van het apparaat.
- Zorg ervoor dat het stroomsnoer niet bekneld zit door het apparaat. Ga niet op de stroomkabel staan.
- Dit apparaat mag alleen worden gebruikt als er een aardverbinding is met het gebouw of als er een RCD reststroomapparaat wordt toegevoegd met een dubbel stopcontact.



WAARSCHUWING!

- Gebruik een apart geaard stopcontact voor de stroomvoorziening, dat gemakkelijk toegankelijk is. Het apparaat moet geaard zijn.
- Beschadig het koelcircuit niet.

Dagelijks gebruik

- Dit apparaat mag worden gebruikt door kinderen vanaf 8 jaar en door personen met verminderde lichamelijke, zintuiglijke of geestelijke vermogens of met een gebrek aan kennis en ervaring, mits zij onder toezicht worden gehouden of instructies hebben gekregen om het apparaat veilig te kunnen gebruiken en de gevaren begrijpen die ermee gepaard gaan.
- Kinderen van 3 tot 8 jaar mogen wel inladen en uitladen, maar mogen koelapparatuur niet reinigen of installeren.
- Houd kinderen onder de 3 jaar uit de buurt van het apparaat, tenzij ze voortdurend onder toezicht staan.
- Kinderen mogen niet met het apparaat spelen.
- Als er koelgas of ander brandbaar gas in de buurt van het apparaat lekt, moet u het ventiel van het lekkende gas sluiten, de deuren en ramen openen en mag u de stekker van dit of een ander apparaat niet uit het stopcontact halen of in een stopcontact steken.
- Let op, het apparaat is ingesteld om te werken bij een specifiek omgevingstemperatuurbereik van 10 tot 43°C. Het is mogelijk dat het apparaat na een lange tijd bij een temperatuur boven of onder het aangegeven bereik niet goed werkt.
- Plaats geen onstabiele voorwerpen (zware voorwerpen, bakken gevuld met water) op het apparaat, om persoonlijk letsel door vallen of elektrische schokken door contact met water te voorkomen.
- Trek niet aan de deurschappen. De deur kan scheefgetrokken worden, het flessenrek kan eruit worden getrokken, of het apparaat kan omvallen.
- Open en sluit de deuren alleen met de handgrepen. De ruimte tussen de deuren en tussen de deuren en de kast is zeer smal. Steek uw handen niet in deze ruimtes, om te voorkomen dat uw vingers bekneld raken. Open of sluit de deuren van het apparaat alleen als er geen kinderen zijn die zich binnen het bewegingsbereik van de deur bevinden.

WAARSCHUWING!

- Bewaar of gebruik in het apparaat of in de buurt ervan geen brandbare, explosieve of corrosieve materialen.
- Bewaar geen geneesmiddelen, bacteriën of chemische middelen in het apparaat. Dit is een huishoudelijk apparaat. Het wordt niet aanbevolen om materialen op te slaan die strikte temperaturen vereisen.
- Bewaar vloeistoffen in flessen of blikjes (met uitzondering van sterke drank), met name koolzuurhoudende dranken, nooit in de vriezer, omdat deze tijdens het invriezen barsten.
- Controleer de staat van het voedsel als er sprake van opwarming is geweest in de vriezer.
- Stel de temperatuur in het koelkastgedeelte niet onnodig laag in. Bij een hoge instelling kunnen temperaturen onder nul optreden. Let op: Flessen kunnen barsten.
- Raak geen bevroren producten aan met natte handen (draag handschoenen). Eet vooral ijsjes niet onmiddellijk na verwijdering uit het vriezergedeelte op. Er bestaat het risico op bevriezing of vriesblaren. Eerste hulp: houd onmiddellijk onder de koude kraan. Niet lostrekken!
- Raak het binnenoppervlak van het vriezergedeelte niet aan wanneer het in werking is, vooral niet met natte handen, omdat uw handen aan het oppervlak vast kunnen vriezen.
- Haal de stekker van het apparaat uit het stopcontact wanneer er een stroomonderbreking optreedt of voordat u het schoonmaakt. Laat het apparaat minstens 7 minuten rusten voordat u het opnieuw opstart, omdat vaak starten de compressor kan beschadigen.
- Gebruik geen elektrische toestellen in de bewaarruimten voor levensmiddelen van het apparaat, tenzij deze van het type zijn dat door de fabrikant wordt aanbevolen. Onderhoud/reiniging
- Zorg ervoor dat kinderen onder toezicht staan als ze schoonmaak en onderhoud uitvoeren.
- Haal de stekker van het apparaat uit het stopcontact voordat u routineonderhoud uitvoert. Laat het apparaat minstens 7 minuten rusten voordat u het opnieuw opstart, omdat vaak starten de compressor kan beschadigen.

WAARSCHUWING!

- Houd de stekker vast, niet het snoer, wanneer u de stekker uit het stopcontact haalt.
- Reinig het apparaat niet met harde borstels, draadborstels, waspoeder, benzine, amylacetaat, aceton en soortgelijke organische oplossingen, zure of alkalische oplossingen. Reinig het apparaat met een speciaal reinigingsmiddel voor huishoudelijke apparaten om schade te voorkomen.
- Schraap vorst en ijs niet af met scherpe voorwerpen. Gebruik om schade aan de kunststof onderdelen te voorkomen geen sprays, elektrische verwarmingstoestellen zoals haardrogers, stoomreinigers of andere warmtebronnen.
- Gebruik geen mechanische apparaten of andere middelen om het ontdooien te versnellen, behalve als deze door de fabrikant worden aanbevolen.
- Als het netsnoer beschadigd is, moet het worden vervangen door de fabrikant, diens servicevertegenwoordiger of vergelijkbaar gekwalificeerde personen om gevaar te voorkomen.
- Probeer het apparaat niet zelf te repareren, te demonteren of te wijzigen. In geval van reparatie kunt u contact opnemen met onze klantenservice.
- Verwijder het stof aan de achterkant van het apparaat ten minste eenmaal per jaar om brandgevaar en een verhoogd energieverbruik te voorkomen.
- Spuit niet op het apparaat en spoel het niet af tijdens het reinigen.
- Gebruik geen waterstraal of stoom om het apparaat schoon te maken.
- Reinig de koude glazen planken niet met heet water. Door plotselinge temperatuurveranderingen kan het glas breken.

Informatie over koelgas

WAARSCHUWING!

Het apparaat bevat het brandbare koelmiddel ISOBUTAAN (R600a). Controleer of het koelcircuit tijdens transport of installatie niet is beschadigd. Lekkend koelmiddel kan oogletsel veroorzaken of ontbranden. Als er schade is opgetreden, weghouden van open vuurbronnen, de kamer grondig ventileren, de stekker van het apparaat of enig ander apparaat niet in het stopcontact steken of eruit halen. Informeer de klantenservice.

Als de ogen in contact komen met het koelmiddel, spoel het dan onmiddellijk onder stromend water af en bel onmiddellijk de oogspecialist.

Beoogd gebruik

Dit apparaat is bedoeld voor het koelen en invriezen van voedsel. Het is uitsluitend ontworpen voor gebruik in huishoudelijke en soortgelijke toepassingen, zoals personeelskeukens in winkels, kantoren en andere werkomgevingen; op boerderijen en door gasten in hotels, motels en andere woonomgevingen, maar ook in bed and breakfasts en bij cateringbedrijven. Het is niet bedoeld voor commercieel of industrieel gebruik.

Wijzigingen of aanpassingen aan het apparaat zijn niet toegestaan. Onbedoeld gebruik kan risico's en verlies van garantieclaims veroorzaken.

VOORZICHTIG!

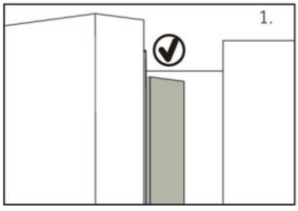

Bij het sluiten van de deur moet de verticale deurstrip op de linkerdeur naar binnen gebogen zijn (1).

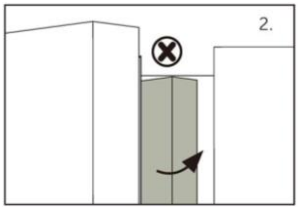

Als u de linkerdeur probeert te sluiten en de verticale deurstrip is niet gebogen (2), dan moet u hem eerst buigen, anders raakt de deurstrip de bevestigingsas of de rechterdeur. Hierdoor zal er schade aan de deurstrip of lekkage optreden.

In het frame zit een verwarmingsdraad. De temperatuur van het oppervlak zal wat stijgen, wat normaal is en de werking van het apparaat niet beïnvloedt.

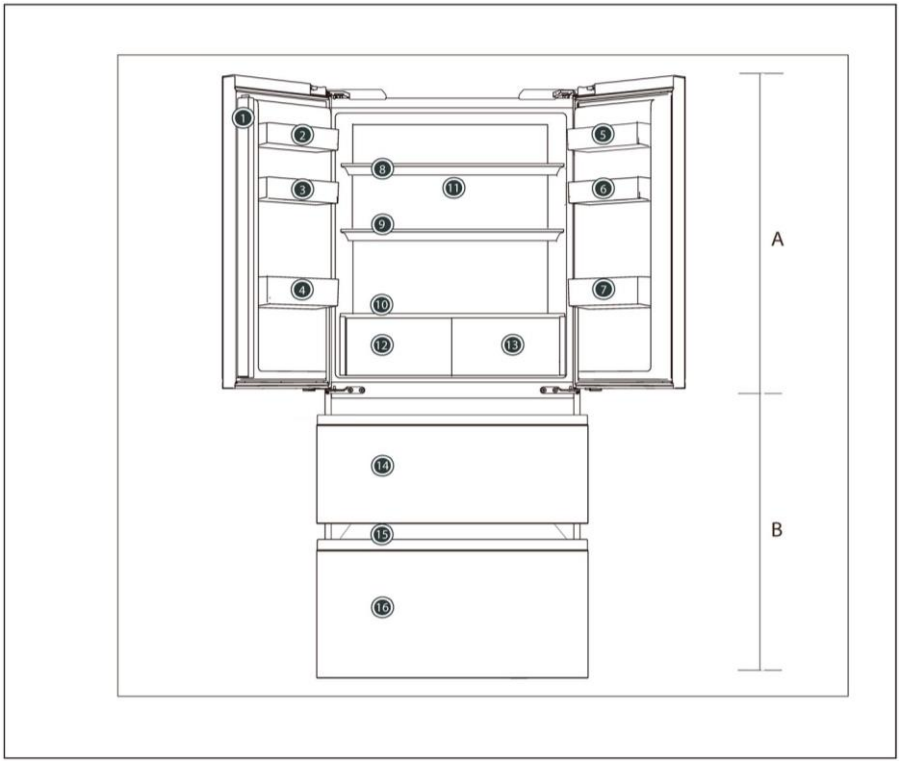

A: Koelkastgedeelte

1 Deurgreep
2 Flessenhouder (linksboven)
3 Flessenhouder (midden links)
4 Flessenhouder (linksonder)
5 Flessenhouder (rechtsboven)
6 Flessenhouder (midden rechts)
7 Flessenhouder (rechtsonder)
8 Glazen plank
9 Glazen plank
10 Glazen deksel
11 Ontluchtingsopening
12 Koelkastlade
13 Koelkastlade

B: Vriezergedeelte

14 Bovenste vriezerlade
15 Schuifplateau
16 Onderste vriezerlade

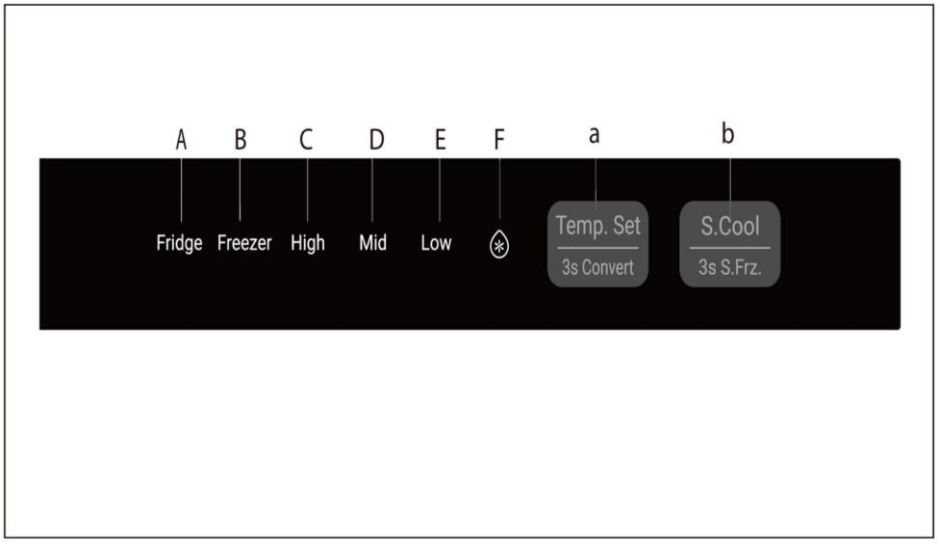

Indicatoren:
A Pictogram temperatuur koelkast
B Pictogram temperatuur vriezer
C Pictogram temperatuur
D Pictogram temperatuur
E Pictogram temperatuur
F Pictogram Super Cool

Toetsen:
a Toets temperatuurregeling & 3s Convert
b Toets Super Cooling & 3s Super Frz

Vóór het eerste gebruik

- Verwijder alle verpakkingsmaterialen, houd ze buiten bereik van kinderen en gooi ze op een milieuvriendelijke manier weg.
- Reinig de binnen- en de buitenkant van het apparaat met water en een mild reinigingsmiddel voordat u er voedingsmiddelen in plaatst.
- Nadat het apparaat waterpas is gezet en is schoongemaakt, moet u minstens 2–5 uur wachten voordat u het aansluit op het elektriciteitsnet. Raadpleeg het hoofdstuk INSTALLATIE.
- Koel de compartimenten op hoge instellingen voor voordat u het voedsel erin zet. De Power-Freeze-functie helpt om de compartimenten snel af te koelen.
- De temperatuur van de koelkast en de vriezer wordt automatisch ingesteld op respectievelijk Mid-Fridge en Mid-Freezer. Dit zijn de aanbevolen instellingen. Als u wilt, kunt u deze temperaturen handmatig veranderen. Raadpleeg DE TEMPERATUUR AANPASSEN.

De temperatuur aanpassen

De koelkasttemperatuur aanpassen

Houd de toets voor temperatuurinstelling 3 seconden ingedrukt, selecteer Koeling om naar de koeltemperatuur-instelmodus te gaan, en druk vervolgens op de toets voor temperatuurinstelling. De koeling doorloopt nu achtereenvolgens de instellingen High, Medium en Low.

LET OP

De koeltemperatuur kan niet worden aangepast in de status [Quick Cooling]

De vriezertemperatuur aanpassen

Houd de toets [Temperature Adjustment] 3 seconden ingedrukt, selecteer [Freezing], ga naar de instelmodus voor [Freezing] en druk vervolgens op de knop [Temperature Adjustment]. De vriesinstelling doorloopt nu achtereenvolgens de niveaus High, Medium en Low.

LET OP

In de status [Quick Freeze] kan de vriestemperatuur niet worden aangepast

Functie Quick Cooling

Klik in de app op de functie <Quick Cool>. Het pictogram van de functie <Quick Cool> gaat branden en de koelkast schakelt de Quick Cool-functie automatisch uit zodra de ingestelde tijd is bereikt

Functie Quick Freezer

Klik op de functie <Quick Freeze> in de app; op het display lichten de pictogrammen 'High', 'Mid' en 'Low' op en de koelkast schakelt over naar de snelvriesmodus

Als u in één keer een grote hoeveelheid voedsel moet invriezen, is het raadzaam de Super Freeze-functie 24 uur vóór het gebruik van het vriezergedeelte in te stellen. Wanneer de functie start, is de temperatuur lager dan -24°C.

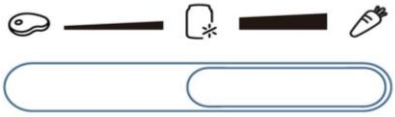

Geschikt voor het opslaan van verse voedselingrediënten, met een relatief onafhankelijke ruimte die de juiste temperatuur en vochtigheid handhaaft, geschikt voor het opslaan van verse visproducten, vlees en andere ingrediënten

Aparte ruimte, geschikt voor het bewaren van gekoelde dranken enz.

Onafhankelijke zone met temperatuurregeling, geschikt voor het bewaren van verse groenten en vers fruit

LET OP

Speciale functie: temperatuurvariabele zone, waar de temperatuur wordt beïnvloed door hoe vaak de deur wordt geopend en gesloten, de hoeveelheid voedsel en de temperatuur van het koelkastcompartiment en andere factoren, waardoor deze licht kan schommelen. Wanneer u ervoor kiest om de vershoudfunctie te gebruiken, bewaart u uw ingrediënten optimaal
Voor de opslagomgeving wordt aanbevolen het temperatuurniveau van het koelkastcompartiment op [High] te zetten.

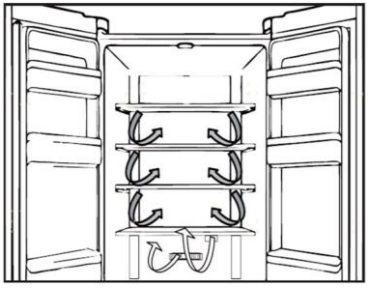

Meervoudige luchtstroom

1. De koelkast is uitgerust met een meervoudige-luchtstroomsysteem, waarmee er op elke plank koele luchtstromen zijn. Dit helpt om een gelijkmatige temperatuur te handhaven om ervoor te zorgen dat uw voedsel langer vers blijft.

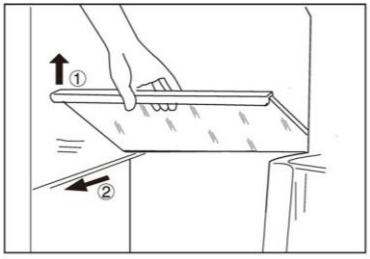

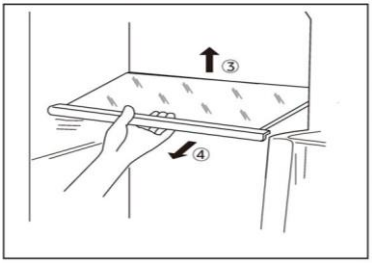

Verstelbare planken

1. De hoogte van de planken kan worden aangepast aan uw opslagbehoeften.
2. Om de bovenste en middelste plank te verplaatsen, verwijdert u deze eerst door de voorste rand ① op te tillen en de plank eruit te trekken ②.
3. Om de onderste plank te verplaatsen, verwijdert u hem eerst door de achterrand ① op te tillen en de plank eruit te trekken ②.
4. Om hem weer te installeren, plaatst u hem op de nokjes aan beide kanten en duwt u hem helemaal naar achteren tot de achterkant van de plank vastzit in de gleuven in de zijkanten

Verwijderbare fleshouder

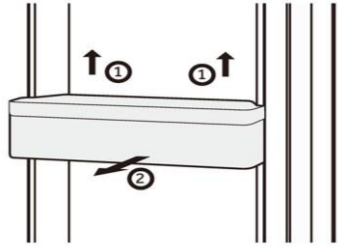

1. De fleshouder in de deur kan worden verwijderd om schoon te maken:
2. Plaats uw handen aan beide kanten van de houder, til hem omhoog ① en trek hem eruit ②.
3. Voer de bovenstaande stappen in omgekeerde volgorde uit om de fleshouder weer terug te plaatsen in de deur.

Verwijderbare bovenste vriezerlade

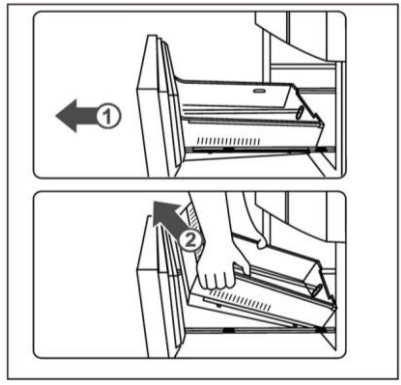

1. Trek de bovenste vriezerlade zo ver mogelijk naar buiten
2. Til de lade omhoog tot deze loskomt van het steunblok, duw hem de vriezer in en kantel hem om hem eruit te halen.

Voer de bovenstaande stappen in omgekeerde volgorde uit om lade weer terug te plaatsen.

Verwijderbare onderste vriezerlade

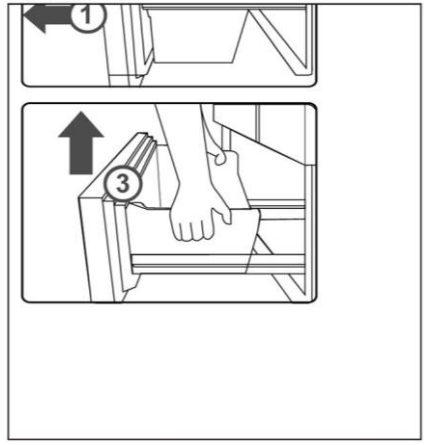

1. Trek de onderste vriezerlade zo ver mogelijk naar buiten.
2. Trek de vriezerlade uit tot de stoppositie, til hem op en verwijder hem.
3. Til de lade omhoog tot deze loskomt van het steunblok, duw hem de vriezer in en kantel hem om hem eruit te halen.

Voer de bovenstaande stappen in omgekeerde volgorde uit om lade weer terug te plaatsen.

De verlichting

De led-binnenverlichting gaat branden als de deur wordt geopend. De werking van de verlichting wordt niet beïnvloed door een van de andere instellingen van het apparaat.



Tips voor energiebesparing

- Zorg ervoor dat het apparaat goed wordt geventileerd (raadpleeg INSTALLATIE).
- Installeer het apparaat niet in direct zonlicht of in de buurt van warmtebronnen (bijv. kachels, verwarmingstoestellen).
- Vermijd onnodig lage temperaturen in het apparaat. Het energieverbruik neemt toe naarmate de temperatuur in het apparaat lager is ingesteld.
- Laat warm voedsel afkoelen voordat u het in de koelkast plaatst.
- Open de deur van het apparaat zo weinig en zo kort mogelijk.
- Vul het apparaat niet te vol om te voorkomen dat de luchtdoorstroming wordt geblokkeerd.
- Vermijd lucht in de verpakking van het voedsel.
- Houd de deurrubbers schoon, zodat de deur altijd goed sluit.
- Ontdooi bevroren voedsel in het koelkastgedeelte.
- De meest energiebesparende configuratie vereist dat de lades, voedselbakken en planken in fabrieksstaat worden gehouden, en dat voedsel zo diep mogelijk wordt geplaatst zonder dat de openingen van het luchtkanaal worden geblokkeerd.

WAARSCHUWING!

Haal de stekker van het apparaat uit het stopcontact voordat u het reinigt.

Reinigen

Reinig het apparaat als er weinig of geen voedsel in is opgeslagen.

Het apparaat moet om de vier weken worden schoongemaakt voor een goed onderhoud en om nare voedselgeuren te voorkomen.

WAARSCHUWING!

- Reinig het apparaat niet met harde borstels, draadborstels, waspoeder, benzine, amylacetaat, aceton en soortgelijke organische oplossingen, zure of alkalische oplossingen. Reinig het apparaat met een speciaal reinigingsmiddel voor huishoudelijke apparaten om schade te voorkomen.
- Spuit niet op het apparaat en spoel het niet af tijdens het reinigen.
- Gebruik geen waterstraal of stoom om het apparaat schoon te maken.
- Reinig de koude glazen planken niet met heet water. Door plotselinge temperatuurveranderingen kan het glas breken.
- Raak het binnenoppervlak van het vriezergedeelte niet aan, vooral niet met natte handen, omdat uw handen aan het oppervlak vast kunnen vriezen.
- Controleer in geval van opwarming de toestand van de ingevroren producten.

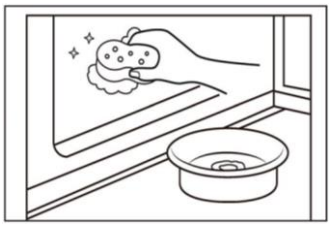

- Houd de deurrubbers altijd schoon.
- Reinig de binnenkant en behuizing van het apparaat met een spons die is bevochtigd in warm water en een neutraal reinigingsmiddel.
- 1. Was de binnenkant en buitenkant van het apparaat, waaronder deurrubbers, deurrek, glazen planken, bakken enzovoort, met een zachte handdoek of spons die in warm water is gedoopt (u mag een neutraal schoonmaakmiddel toevoegen aan het warme water).
- 2. Als er vloeistof is gemorst, verwijder dan alle verontreinigde onderdelen en spoel ze direct af met het stromend water. Daarna afdrogen en terug in het apparaat plaatsen.
- 3. Als er room (zoals koffiemelk, smeltend ijs) wordt gemorst, moeten alle verontreinigde delen worden verwijderd. Leg ze een tijdje in warm water van ongeveer 40°C en spoel vervolgens af met stromend water. Daarna afdrogen en terug in het apparaat plaatsen.
- 4. Als een klein deeltje of onderdeel vast komt te zitten in het apparaat (tussen planken of laden), gebruik dan een klein, zacht borsteltje om het weg te halen. Als u het onderdeel niet kan bereiken, neem dan contact op met de klantenservice van Haier.
- Spoel af en droog af met een zachte doek.
- Reinig de onderdelen van het apparaat niet in een vaatwasser.
- Laat het apparaat minstens 7 minuten rusten voordat u het opnieuw opstart, omdat vaak opstarten de compressor kan beschadigen.

Ontdooien

Het ontdooien van het vriezergedeelte gebeurt automatisch; er is geen handmatige bediening nodig.

De ledlampjes vervangen

WAARSCHUWING!

Vervang de ledlamp niet zelf, deze mag alleen worden vervangen door de fabrikant of door de erkende servicevertegenwoordiger.

De lamp heeft een led als lichtbron, met een laag energieverbruik en een lange levensduur. Als er sprake is van een afwijking, neem dan contact op met de klantenservice. Zie KLANTENSERVICE.

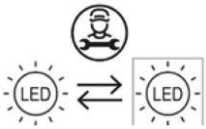

Vervangbare lichtbron (alleen led), te vervangen door een professional.

Geen gebruik voor een langere periode

Als het apparaat gedurende langere tijd niet wordt gebruikt:

- ► Haal het voedsel eruit.
- ► Haal de stekker van het netsnoer uit het stopcontact.
- ► Reinig het apparaat zoals hierboven beschreven.
- ► Houd de deur open om de vorming van nare geuren binnenin te voorkomen.

LET OP

Schakel het apparaat alleen uit als dat echt nodig is.

Het apparaat verplaatsen

1. Verwijder alle etenswaren en haal de stekker van het apparaat uit het stopcontact.
2. Maak planken en andere beweegbare delen in de koelkast en de vriezer vast met plakband.
3. Kantel het apparaat niet meer dan 45° om schade aan het koelsysteem te voorkomen.

WAARSCHUWING!

- ► Til het apparaat niet op aan de grepen.
- ► Plaats het apparaat nooit horizontaal op de grond.

Veel problemen kunnen door uzelf worden opgelost zonder specifieke expertise. Raadpleeg in geval van een probleem alle getoonde mogelijkheden en volg de onderstaande instructies voordat u contact opneemt met de klantenservice. Zie KLANTENSERVICE.

WAARSCHUWING!

- ► Schakel het apparaat uit voordat u onderhoud uitvoert en haal de stekker uit het stopcontact.
- ► Elektrische apparatuur mag alleen worden onderhouden door gekwalificeerde elektrische experts, omdat onjuiste reparaties aanzienlijke gevolgschade kunnen veroorzaken.
- ► Als de voeding beschadigd is, mag deze alleen worden vervangen door de fabrikant, diens servicevertegenwoordiger of vergelijkbaar gekwalificeerde personen om gevaar te voorkomen.

Problemen	Mogelijke oorzaken	Mogelijke oplossingen
De compressor werkt niet.	• De netstekker is niet aangesloten op het stopcontact.	• Steek de stekker in het stopcontact.
	• Het apparaat is aan het ontdooien.	• Dit is normaal voor automatisch ontdooien.
Het apparaat slaat vaak aan of blijft te lang draaien.	• De binnen- of buiten-temperatuur is te hoog.	• In dit geval is het normaal dat het apparaat langer werkt.
	• Het apparaat is een tijd lang niet ingeschakeld geweest.	• Normaal gesproken duurt het 8-12 uur voordat het apparaat volledig is afgekoeld.
	• Een deur van het apparaat is niet goed gesloten.	• Sluit de deur/lade en zorg ervoor dat het apparaat op een vlakke ondergrond staat en dat er geen etenswaren of voedselbakjes de deur blokkeren.
	• De deur is te vaak of te lang geopend.	• Open de deur/lade niet te vaak.
	• De temperatuurinstelling voor het vriezergedeelte is te laag.	• Stel de temperatuur hoger in totdat een toereikende temperatuur is bereikt in het apparaat. Het duurt 24 uur voordat de temperatuur in het apparaat stabiel wordt.
	• De deurpakkingen zijn vuil, versleten, gebarsten of niet goed op elkaar afgestemd.	• Reinig de deur-/ladepakkingen of laat ze vervangen door de klantenservice.
	• De vereiste luchtcirculatie is niet gegarandeerd.	• Zorg voor voldoende ventilatie.

Problemen oplossen

Problemen	Mogelijke oorzaken	Mogelijke oplossingen
De binnenkant van het apparaat is vuil en/of ruikt onaangenaam.	• De binnenkant van het apparaat moet worden schoongemaakt. • Er wordt voedsel met een sterke geur bewaard in het apparaat.	• Reinig de binnenkant van de koelkast. • Verpak het voedsel goed.
Het is niet koud genoeg in het apparaat.	• De temperatuur is te hoog ingesteld. • Er zijn te warme producten opgeslagen. • Er is te veel voedsel in één keer bewaard. • De producten zijn te dicht bij elkaar geplaatst. • Een deur/lade van het apparaat zit niet goed dicht. • De deur/lade is te vaak of te lang geopend.	• Stel de temperatuur opnieuw in. • Koel de producten altijd af voordat u ze opbergt. • Bewaar altijd kleine hoeveelheden voedsel. • Laat een gat tussen verschillende voedingsmiddelen waardoor lucht kan stromen. • Sluit de deur/lade. • Open de deur/lade niet te vaak.
Het is te koud in het apparaat.	• De temperatuur is te laag ingesteld. • De diepvriesfunctie is geactiveerd of staat te lang aan.	• Stel de temperatuur opnieuw in. • Schakel de diepvriesfunctie uit.
Vochtvorming aan de binnenkant van het apparaat.	• Het klimaat is te warm en te vochtig. • Een deur/lade van het apparaat zit niet goed dicht. • De deur/lade is te vaak of te lang geopend. • Voedselbakjes of vloeistoffen zijn open gelaten.	• Verhoog de temperatuur. • Sluit de deur/lade. • Open de deur/lade niet te vaak. • Laat warm voedsel afkoelen tot kamertemperatuur en dek voedsel en vloeistoffen af.
Vocht hoopt zich op het oppervlak aan de buitenkant van het apparaat en tussen de deuren/deur en lade op.	• Het klimaat is te warm en te vochtig. • De deur is niet goed gesloten. De koude lucht in het apparaat en de warme lucht buiten condenseert.	• Dit is normaal in een vochtig klimaat en zal veranderen wanneer de luchtvochtigheid daalt. • Zorg dat de deur/lade goed dicht zit.

Problemen	Mogelijke oorzaken	Mogelijke oplossingen
Veel ijs en rijp in het vriezergedeelte.	• De etenswaren zijn niet goed verpakt. • Een deur/lade van het apparaat zit niet goed dicht. • De deur/lade is te vaak of te lang geopend. • De deur-/ladepakkingen zijn vuil, versleten, gebarsten of niet goed op elkaar afgestemd. • Iets aan de binnenkant voorkomt dat de deur/lade goed kan sluiten.	• Verpak de etenswaren altijd goed. • Sluit de deur/lade. • Open de deur/lade niet te vaak. • Reinig de deur-/ladepakkingen of vervang ze door nieuwe. • Verplaats de planken, deurrekken of interne containers zodat de deur/lade kan worden gesloten.
De zijkanten van de kast en de deurstrip worden warm.		• Dit is normaal.
Het apparaat maakt afwijkende geluiden.	• Het apparaat staat niet op een vlakke ondergrond. • Het apparaat raakt voorwerpen rondom.	• Stel de pootjes af om het apparaat waterpas te zetten. • Verwijder voorwerpen rondom het apparaat.
Er is een licht geluid te horen dat lijkt op dat van stromend water.		• Dit is normaal.
U hoort een alarm-pieptoon.	• De deur van het opbergvak van het apparaat staat open.	• Sluit de deur.
U hoort een zacht gebrom.	• Het anticondensatiesysteem is aan het werk.	• Dit voorkomt condensatie en is normaal.
De binnenverlichting of het koelsysteem werkt niet.	• De netstekker is niet aangesloten op het stopcontact. • De voeding is niet intact. • Het ledlampje is buiten werking.	• Steek de stekker in het stopcontact. • Controleer de elektrische voeding naar de kamer. Bel het plaatselijke elektriciteitsbedrijf! • Bel de klantenservice om het lampje te laten vervangen.
Het scherm licht cirkelvormig op, maar het apparaat koelt niet.	• Hij staat in de demomodus.	• Druk wanneer het display ontgrendeld is op "Zone" en klik 5 keer (binnen 5 seconden) op "Wi-Fi" om deze modus te verlaten.

Stroomonderbreking

In het geval van een stroomstoring, zou voedsel ongeveer 5 uur lang veilig koud moeten blijven. Volg de volgende tips tijdens een langdurige stroomstoring, vooral in de zomer:

- Open de deur/lade zo weinig mogelijk.
- Plaats geen extra voedsel in het apparaat tijdens een stroomstoring.
- Als een stroomstoring vooraf wordt aangekondigd en de onderbrekingsduur langer is dan 5 uur, maak dan ijs en zet dit in een bak boven in het koelkastgedeelte.
- Onmiddellijk na de onderbreking is een controle van de producten vereist.
- Aangezien de temperatuur in het apparaat stijgt tijdens een stroomonderbreking of een andere storing, wordt de bewaarperiode en de eetbare kwaliteit van voedsel nadelig beïnvloedt. Alle levensmiddelen die ontdooien moeten worden gegeten, of worden bereid en daarna zo snel mogelijk opnieuw worden ingevroren (indien van toepassing) om gezondheidsrisico's te voorkomen.

Geheugenfunctie tijdens de stroomonderbreking

Na herstel van de stroom gaat het apparaat door met de instellingen die waren ingesteld voor de stroomstoring.

Uitpakken

WAARSCHUWING!

- ► Het apparaat is zwaar. Altijd hanteren met ten minste twee personen.
- ► Houd alle verpakkingsmaterialen buiten bereik van kinderen en gooi ze op een milieuvriendelijke manier weg.
- ► Haal het apparaat uit de verpakking.
- ► Verwijder al het verpakkingsmateriaal.

Omgevingsomstandigheden

De kamertemperatuur moet altijd tussen 10°C en 43°C liggen, aangezien het de temperatuur in het apparaat en het energieverbruik kan beïnvloeden. Installeer het apparaat niet in de buurt van andere warmtebronnen zonder isolatie.

Ruimteaanbeveling

Aanbevolen ruimte (mm) als de deur wordt geopend:

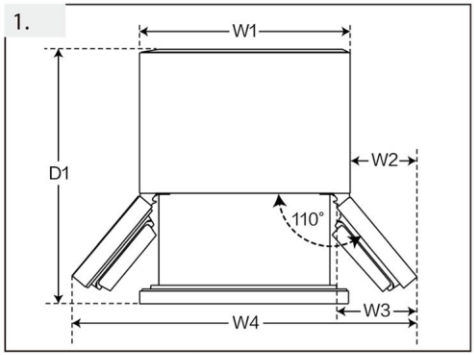

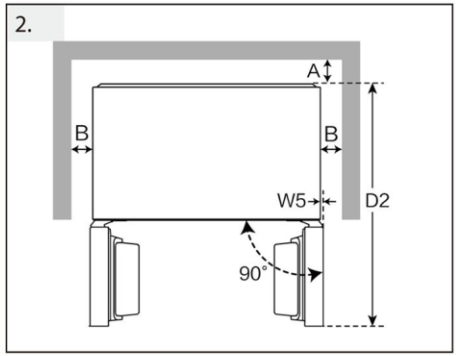

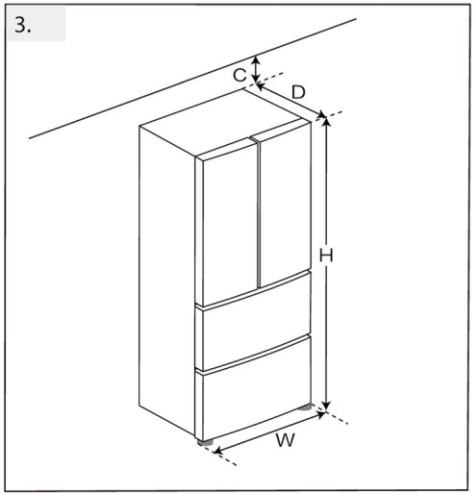

(Eenheid: mm)		HRF-585SFFGU1
Breedte	W1	830
	W2	130
	W3	191
	W4	1090
	W5	0
	W	830
Diepte	D1	1019
	D2	976
	D	594
Afstand tot achterwand	A	6
Afstand tot zijmuren	B	4
Afstand tot plafond	C	9

Doorsnede van ventilatie

Om voor de veiligheid voldoende ventilatie van het apparaat te bereiken, moet de informatie over de vereiste ventilatiedoorsneden in acht worden genomen.

Het apparaat uitlijnen

Plaats het apparaat op een vlakke en stevige ondergrond. Als het hoger moet worden geplaatst, moeten er stabiele, harde en onbrandbare blokken worden gekozen. Stel de voeten in op het gewenste niveau.

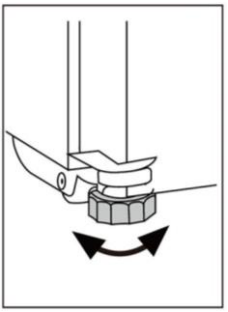

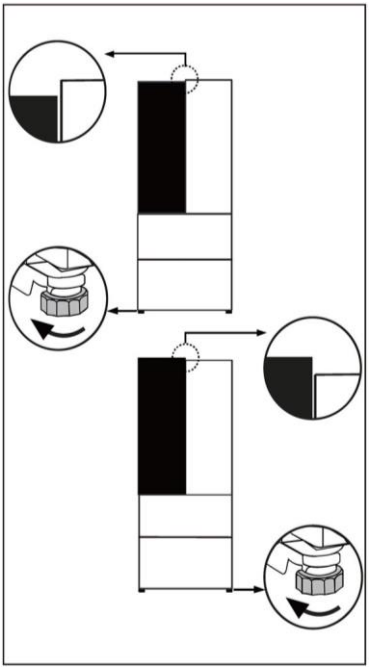

Fijnafstelling van de deuren

(A) Met verstelbare voetjes

Als het apparaat enigszins wankel staat of als de deuren niet even hoog zijn, kunnen de zwarte voetjes aan de voorkant van het apparaat worden aangepast.

- ▶ Draai met de klok mee om de hoogte te verhogen.
- ▶ Draai tegen de klok in om de hoogte te verlagen.

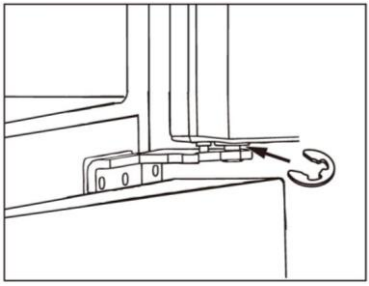

B) Met afstandstukken

Als de deuren van het koelgedeelte niet allemaal even hoog zijn, kunt u het afstandstuk (meegeleverd in het accessoirepakket) gebruiken.

- ▶ Open de deur van het koelgedeelte en til deze op.
- ▶ Bevestig het afstandstuk met een tang of soortgelijk gereedschap op de dikkere scharnieras.



(C) Met verstelbare knoppen

Als de deuren van het koelgedeelte in de lengterichting niet goed zijn uitgelijnd, kunt u dit corrigeren door de knoppen aan de bovenkant van de deuren te draaien.

Let op:

Bij toekomstig gebruik van het apparaat kan het gebeuren dat de deuren niet gelijk zitten door het gewicht van opgeslagen voedsel. Pas dit aan volgens de bovenstaande methodes.

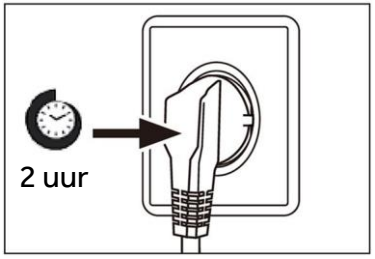

Wachttijd

De onderhoudsvrije smeerolie bevindt zich in de behuizing van de compressor. Deze olie kan door het gesloten buissysteem komen bij liggend transport. Voordat u het apparaat op de voeding aansluit, moet u ten minste 2 uur wachten zodat de olie weer in de behuizing loopt.

Elektrische aansluiting

Controleer vóór elke aansluiting of:

- ► voeding, stopcontact en zekering geschikt zijn volgens het typeplaatje;
- ► het stopcontact is geaard en er geen stekkerdoos of verlengsnoer is;
- ► de stekker en het stopcontact goed passen.

Sluit de stekker aan op een correct geïnstalleerd huishoudelijk stopcontact.

WAARSCHUWING!

Om risico's te vermijden moet een beschadigd netsnoer worden vervangen door de klantenservice (zie garantiekaart).

Merk	Haier
Modelnaam/identificatie	HFR5818DNGK
Categorie van het model	Koelvriescombinatie
Steraanduiding	****
Energie-efficiëntieklasse	D
Jaarlijks energieverbruik (kWh/jaar) (1)	236
Totaal volume (liter)	477
Volume koelkast (liter)	299
Volume vriezer (liter)	178
Vorstvrij systeem	Ja
Vriescapaciteit (kg/24 uur)	14
Klimaatklasse (1)	SN.N.ST.T
geluidsemissies via de lucht (dB(A) re 1pW)	35
Temperatuurstijgingstijd (uur)	13
Type apparaat	Vrijstaand

Technische gegevens

Uitleg:

(1) Klimaatklasse SN: Dit apparaat is bedoeld voor gebruik bij een omgevingstemperatuur tussen +10°C en +32°C
Klimaatklasse N: Dit apparaat is bedoeld voor gebruik bij een omgevingstemperatuur tussen +16°C en +32°C
Klimaatklasse ST: Dit apparaat is bedoeld voor gebruik bij een omgevingstemperatuur tussen +16°C en +38°C
Klimaatklasse T: Dit apparaat is bedoeld voor gebruik bij een omgevingstemperatuur tussen +16°C en +43°C

Spanning/frequentie	220–240 V~/50 HZ
Ingangsstroom (A)	1,5
Koelmiddel	R600a
Afmetingen (HxBxD in mm)	1850/ 830/ 594

KWALITEITSCERTIFICAAT

AANDUIDING: KWALITEITSCONTROLE
KOELKAST GOEDGEKEURD
Nr. CONTROLEUR QC01

Haier

0060545343
2026 VersieA

Haier



Felhasználói kézikönyv

Hűtő-fagyasztó

HFR5818DNGK

HU

Tartalom

4 Biztonsági információk
- Első használat előtt 5
- Telepítés 5
- Napi használat 6

9 Rendeltetésszerű használat

10 Termékleírás

11 Vezérlőpult

12 Használat
- Első használat előtt 12
- Hőmérséklet beállítása 12
- Quick Cooling funkció 13
- Quick Freeze funkció 13

14 Berendezés
- Többirányú légáramlás 14
- Állítható polcok 14
- Levehető palacktartó ajtó 15
- Kivehető felső fagyasztófiók 15
- Kivehető alsó fagyasztófiók 15
- A világítás 15

16 Energiatakarékossági tippek

17 Ápolás és tisztítás

19 Hibaelhárítás

23 Telepítés

27 Műszaki adatok

Köszönjük, hogy Haier terméket vásárolt.

A készülék használata előtt olvassa el figyelmesen ezeket az utasításokat. Az utasítások fontos információkat tartalmaznak, amelyek segítenek abban, hogy a lehető legtöbbet hozza ki a készülékből, és szavatolják a biztonságos és megfelelő telepítést, használatot és karbantartást.

Tartsa ezt a kézikönyvet könnyen elérhető helyen, hogy bármikor fellapozhassa a készülék biztonságos és megfelelő használatához.

Ha eladja a készüléket, elajándékozza, vagy a lakásban hagyja költözéskor, győződjön meg arról, hogy ezt a kézikönyvet is átadja, hogy az új tulajdonos megismerhesse a készüléket és a biztonsági figyelmeztetéseket.

FIGYELMEZTETÉS - Fontos biztonsági információk

MEGJEGYZÉS - Általános információk és tippek

Környezetvédelmi információk



Ártalmatlanítás

Járuljon hozzá a környezet és az emberi egészség védelméhez. Az újrahasznosítás érdekében a csomagolást a megfelelő hulladéktárolóba selejtezze ki. Járuljon hozzá az elektromos és elektronikus berendezések hulladékainak az újrahasznosításához. Ne a háztartási hulladékkal együtt dobja ki az ezzel a szimbólummal jelölt készülékeket. Vigye vissza a terméket a helyi újrahasznosító létesítménybe, vagy vegye fel a kapcsolatot a helyi hivatallal.



FIGYELMEZTETÉS: Tűzveszély/gyúlékony anyagok

A szimbólum a tűzveszélyről tájékoztat, ami a gyúlékony anyagok használatából adódik. Ügyeljen a tűz megelőzésére, mivel a gyúlékony anyag lángra kaphat.

FIGYELMEZTETÉS!

Sérülés vagy fulladás veszélye!

A hűtőközegeket és a gázokat szakszerűen kell ártalmatlanítani. Győződjön meg a hűtőkör csövének a sértetlenségéről, mielőtt megfelelően ártalmatlanítaná. Válassza le a készüléket a hálózati tápellátásról. Vágja el a hálózati kábelt és selejtezze ki. Távolítsa el a tálcákat és fiókokat, valamint az ajtóreteszt és a tömítéseket, hogy megakadályozza a gyermekek és háziállatok bezáródását a készülékbe.

A készülék első bekapcsolása előtt olvassa el a következő biztonsági tanácsokat:

FIGYELMEZTETÉS!

Első használat előtt

- Győződjön meg arról, hogy szállítás során a termék nem sérült.
- Távolítsa el az összes csomagolóanyagot, és tartsa gyermekektől elzárva.
- A készülék telepítése előtt várjon legalább két órát a hűtőkör teljes hatékonyságának biztosítása érdekében.
- Mivel a készülék nehéz, mindig legalább két személy szükséges a kezeléséhez vagy mozgatásához.

Telepítés

- A készüléket jól szellőző helyre telepítse. Biztosítson a készülék körül legalább 5 cm-es helyet a bal és a jobb oldalon, valamint legalább 10 cm-es helyet hátul és felül.
- Soha ne helyezze a készüléket nedves területre vagy olyan helyre, ahol víz fröccsenhet rá. A vízfröccsenéseket és a foltokat törölje le és szárazra puha, tiszta törlőkendővel.
- Ne telepítse a készüléket közvetlen napsugárzásnak kitett helyre vagy hőforrások (pl. kályhák, fűtőberendezések) közelébe.
- A méretének és felhasználásnak megfelelő helyre szerelje be és állítsa szintbe a készüléket.
- A berendezésen vagy a beépített szerkezetben a szellőzőnyílásokat ne takarja el.
- Bizonyosodjon meg arról, hogy az adattáblán olvasható elektromos jellemzők megfelelnek az elérhető tápellátás jellemzőinek. Ellenkező esetben forduljon villanyszerelőhöz.
- A készülék 220-240 V váltakozó áramú/50 Hz-es tápellátást igényel. A rendellenes feszültségingadozás nyomán előfordulhat, hogy a készülék nem indul be, károsodhat a hőmérséklet-vezérlő vagy a kompresszor, illetve működés során rendellenes zaj jelentkezhet. Hasonló esetben szereljen fel automatikus feszültségszabályozót.
- Ne használjon többdugós adaptereket és hosszabbítókábeleket.
- Ne helyezzen több hordozható csatlakozót vagy hordozható tápegységet a berendezés mögé.
- Ügyeljen arra, hogy a tápkábel ne szoruljon a készülék alá. Ne lépjen a tápkábelre.
- Ezt az eszközt csak akkor szabad használni, ha van földelő csatlakozás az épülethez, vagy egy RCD maradékáram impulzust adnak hozzá egy kettős aljzattal.

FIGYELMEZTETÉS!

- A tápellátáshoz külön földelt aljzatot használjon, amely könnyen hozzáférhető. A készülék mindenképpen földelésre szorul.
- Ne okozza a hűtőközeg kör sérülését.

Napi használat

- A berendezést 8 évnél idősebb gyermekek vagy csökkent fizikai, érzékszervi vagy mentális képességű, vagy tapasztalattal és ismerettel nem rendelkező személyek akkor használhatják, ha felügyelet alatt állnak vagy ha megfelelő utasításokkal látták el őket a berendezés biztonságos használatát illetően, és megértették a használatból eredő veszélyeket.
- A 3 és 8 év közötti gyermekek be- és kirakodhatják a hűtőkészülékeket, de a hűtőkészülékek tisztítását és szerelését nem végezhetik.
- Tartsa távol a 3 évesnél fiatalabb gyermekeket a készüléktől, kivéve, ha biztosítja a folyamatos felügyeletet.
- Gyermekek nem játszhatnak a berendezéssel.
- Ha hűtőgáz vagy más gyúlékony gáz szivárog a készülék közelében, zárja el a szivárgó gáz szelepét, nyissa ki az ajtókat és ablakokat, és ne húzza ki a készülék vagy más készülék tápkábelének a dugaszát.
- Vegye figyelembe, hogy a készülék 10 és 43 °C közötti környezeti hőmérsékletben való működésre készült. Előfordulhat, hogy a készülék nem működik megfelelően, ha hosszabb ideig a jelzett tartomány feletti vagy alatti hőmérsékleten üzemel.
- Ne helyezzen instabil cikkeket (nehéz tárgyakat, vízzel teli edényeket) a készülék tetejére, elkerülve így a személyi sérüléseket, amiket ezen tárgyak leesése vagy a vízzel való érintkezés nyomán bekövetkező áramütés okozhat.
- Ne húzza meg az ajtópolcokat. Az ajtó elferdülhet, kihúzhatja a helyéről a palacktartót, vagy a készülék felborulhat.
- Az ajtók nyitását vagy becsukását kizárólag a fogantyúkkal végezze. Az ajtók közötti, ill. az ajtó és a szekrény közötti rés nagyon szűk. Ne nyújtsa a kezét ezekre a területekre, mivel az ujjai becsípődhetnek. Csak akkor nyissa ki vagy csukja be a készülék ajtaját, ha nem állnak gyermekek az ajtó mozgási tartományán belül.



FIGYELMEZTETÉS!

- Ne tároljon, ill. használjon gyúlékony, robbanásveszélyes vagy maró hatású anyagokat a készülékben vagy a közelében.
- A készülékben ne tároljon gyógyszereket, baktériumokat vagy vegyszereket. Ez a készülék háztartási készülék. Nem javasoljuk olyan anyagok tárolását, amelyek szűk hőmérséklet-tartományban tárolhatók.
- Soha ne tároljon folyadékokat palackokban vagy kannákban (magas alkoholtartalmú italok kivételével), különösen szénsavas italokat a fagyasztóban, mert ezek szétrobbannak fagyasztás közben.
- Ellenőrizze az élelmiszer állapotát, ha a fagyasztóban felmelegedett a hőmérséklet.
- Ne állítson be szükségtelenül alacsony hőmérsékletet a hűtőtérben. Magas teljesítménybeállítások esetén mínusz fokok alakulhatnak ki. Figyelem: A palackok szétrobbanhatnak.
- Ne nyúljon fagyott tárgyakhoz nedves kézzel (viseljen kesztyűt). Különösen ne egyen jeges nyalókát közvetlenül a fagyasztóból való kivétel után. Fennáll a fagysérülések vagy a hólyagok kialakulásának veszélye. Elsősegélynyújtás: tartsa a sérülést azonnal folyó hideg víz alá. Ne húzza el!
- Működés közben ne érintse meg a fagyasztórekesz belső felületét, különösen nedves kézzel, mert a keze a felülethez fagyhat.
- Áramszünet esetén vagy tisztítás előtt húzza ki a készüléket az aljzatból. A készülék újraindítása előtt várjon legalább 7 percet, mivel a készülék gyakori indítása során károsodhat a kompresszor.
- Ne használjon elektromos készülékeket a berendezés élelmiszer tároló rekeszében, kivéve a gyártó által jóváhagyott típust. Karbantartás / tisztítás
- Gondoskodjon a gyermekek felügyeletéről, ha tisztítást vagy karbantartást végeznek.
- A rutinszerű karbantartás megkezdése előtt húzza ki a készüléket a villanyhálózatból. A készülék újraindítása előtt várjon legalább 7 percet, mivel a készülék gyakori indítása során károsodhat a kompresszor.

FIGYELMEZTETÉS!

- A készülék aljzatból való leválasztásakor ne a kábelt, hanem a csatlakozódugót húzza.
- Ne tisztítsa a készüléket keménysörtés kefékkel, drótkefékkel, mosóporral, benzinnel, amil-acetáttal, acetonnal és hasonló szerves oldatokkal, valamint savas vagy lúgos oldatokkal. A károsodások elkerülése érdekében a készülék tisztítását speciális, adott célra kialakított mosószerrel végezze.
- Ne kaparja le a fagyot és a jeget éles tárgyakkal. A műanyag alkatrészek károsodásának elkerülése érdekében ne használjon spray-t, elektromos hevítő berendezést, például fűtőberendezést, hajszárítót, gőztisztítót vagy más hőforrást.
- A kiolvasztási folyamat felgyorsításához csak a gyártó által javasolt mechanikai berendezéseket vagy egyéb eszközöket használja.
- Ha a tápkábel megsérül, a veszély elkerülése érdekében cseréltesse ki a gyártóval, a gyártó szervizközpontjával vagy más szakemberrel.
- Ne tegyen kísérletet a készülék saját kezű javítására, szétszerelésére vagy módosítására. Javítás szükségessége esetén vegye fel a kapcsolatot az ügyfélszolgálatunkkal.
- Évente legalább egyszer távolítsa el a port a készülék hátoldaláról, így elkerülve a tűzveszélyt, valamint a megnövekedett energiafogyasztást.
- Tisztítás közben ne permetezze vagy öblítse le a készüléket.
- Ne használjon vízpermetet vagy gőzt a készülék tisztításához.
- A hideg üvegpolcokat ne tisztítsa forró vízzel. A hirtelen hőmérséklet-változás nyomán az üveg megrepedhet.

Gázalapú hűtőközegre vonatkozó információk

FIGYELMEZTETÉS!

A készülék gyúlékony IZOBUTÁN (R600a) hűtőközeget tartalmaz. Győződjön meg arról, hogy a hűtőközeg köre nem sérült meg szállítás vagy beszerelés közben. A szivárgó hűtőközeg szemsérülést okozhat, vagy belobbanhat. Sérülés esetén tartsa távol a tűzforrásokat, szellőztesse ki alaposan a helyiséget, ne csatlakoztassa, vagy húzza ki a készülék vagy egyéb készülék tápkábelét. Tájékoztassa az ügyfélszolgálatot.

Ha a hűtőközeg szembe kerül, akkor azonnal öblítse ki folyó víz alatt, és azonnal forduljon szemész szakorvoshoz.

Rendeltetésszerű használat

Ez a készülék élelmiszerek hűtésére és fagyasztására szolgál. Kizárólag háztartási és hasonló alkalmazásokra tervezték, mint például az üzletek, irodák és egyéb munkakörnyezetek személyzeti konyháinak területei; tanyasi házakban és szállodák, motelek és egyéb lakókörnyezetben, valamint panziós és vendéglátóipari vállalkozásokban való használatra ügyfelek számára. Tervezéséből adódóan nem alkalmas kereskedelmi vagy ipari használatra.

A készüléken változtatások vagy módosítások végrehajtása nem megengedett. A nem rendeltetésszerű használat veszélyeket eredményezhet, illetve a szavatossági igények érvénytelenítésével járhat.

VIGYÁZAT!

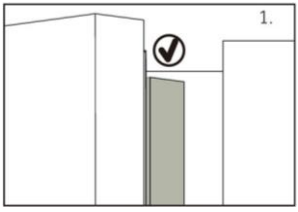

Amikor becsukja az ajtót, a bal oldali ajtó függőleges szalagjának belül be kell hajolnia (1).

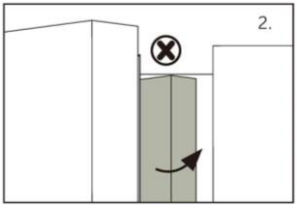

Ha megpróbálja becsukni a bal ajtót, és a függőleges ajtószalag nincs meghajolva (2), először hajlítsa meg, ellenkező esetben az ajtószalag a rögzítő tengelynek vagy a jobb ajtónak ütközik. Ez az ajtó csúszását vagy szivárgást eredményezhet.

A keretben található egy fűtőszál. A felület hőmérséklete egy kicsit emelkedni fog, ami normális, és nem befolyásolja a készülék működését.

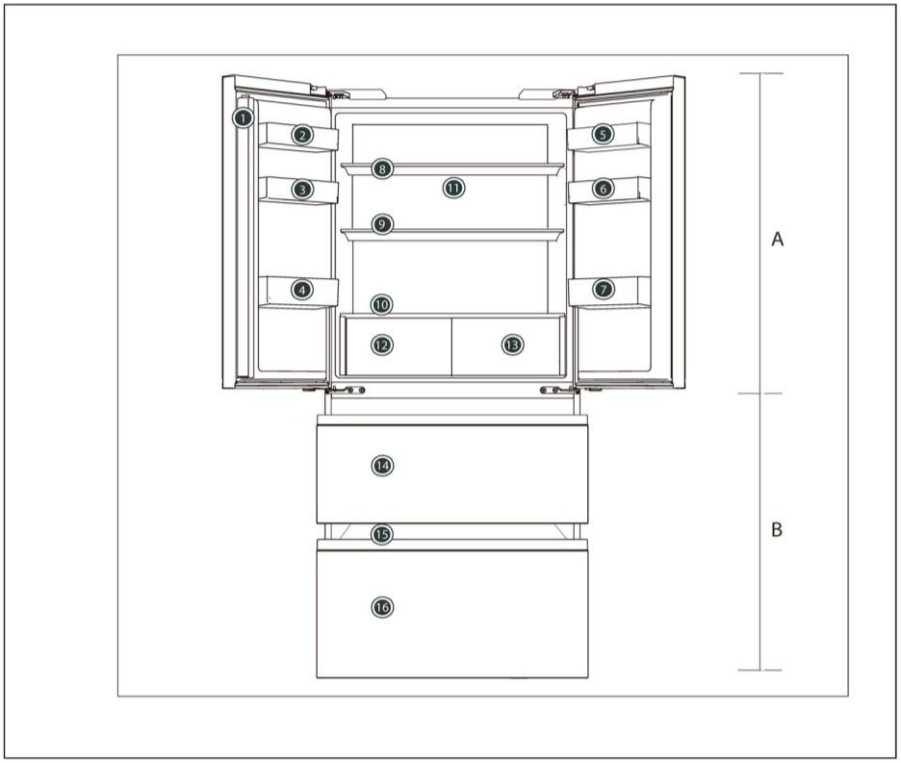

A: Hűtőtér

1 Ajtó tartószelvény
2 Palacktartó (bal felső)
3 Palacktartó (bal középső)
4 Palacktartó (bal alsó)
5 Palacktartó (jobb felső)
6 Palacktartó (jobb középső)
7 Palacktartó (jobb alsó)
8 Üvegpolc
9 Üvegpolc
10 Üvegfedél
11 Légnyílás
12 Hűtött fiók
13 Hűtött fiók

B: Fagyasztó rekesz

14 Felső fagyasztófiók
15 Csúszótálca
16 Alsó fagyasztófiók

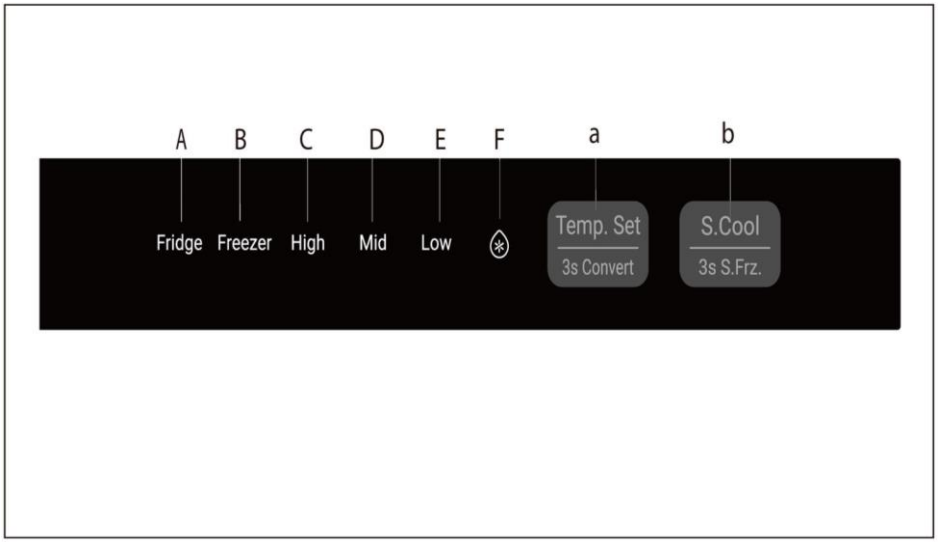

Jelzőfények:
A Hűtő hőmérséklete ikon
B Fagyasztó hőmérséklete ikon
C Hőmérséklet ikon
D Hőmérséklet ikon
E Hőmérséklet ikon
F Super Cool ikon

Gombok:
a Hőmérséklet-beállító és 3s Convert gomb
b Super Cooling és 3s Super Frz gomb

Első használat előtt

- ▶ Távolítson el minden csomagolóanyagot, tartsa azokat gyermekektől elzárva, kiselejtezésüket pedig környezetbarát módon végezze.
- ▶ Tisztítsa meg a készülék belsejét és külsejét vízzel és kíméletes tisztítószerrel, mielőtt bármilyen ételt tenne bele.
- ▶ A készülék szintbeállítását és tisztítását követően várjon legalább 2–5 órát, mielőtt csatlakoztatná a tápellátáshoz. Lásd a TELEPÍTÉS részt.
- ▶ Az étellel való feltöltés előtt hűtse le a rekeszeket magas beállítások alkalmazásával. A Power-Freeze funkció elősegíti a rekeszek gyors lehűtését.
- ▶ A hűtőrekesz, illetve a fagyasztó hőmérséklete gyári alapbeállítás szerint automatikusan Mid-Fridge, illetve Mid-Freezer. Ezek a javasolt beállítások. Ha kívánja, ezeket a hőmérsékleteket módosíthatja manuálisan. Lásd a HŐMÉRSÉKLET BEÁLLÍTÁSA c. részt.

Hőmérséklet beállítása

Hűtő hőmérsékletének a beállítása

Tartsa lenyomva a hőmérséklet-beállító gombot 3 másodpercig, válassza ki a Hűtés lehetőséget a hűtési hőmérséklet beállítási állapotának megnyitásához, majd nyomja meg a hőmérséklet-beállító gombot; a hűtési beállítás ekkor sorban vált a High, Medium és Low értékek között.

MEGJEGYZÉS

A hűtési hőmérséklet nem állítható be [Quick Cooling] állapotban.

Fagyasztó hőmérsékletének a beállítása

Tartsa lenyomva a [Temperature Adjustment] gombot 3 másodpercig, válassza ki a [Freezing] lehetőséget a [Freezing] hőmérséklet-beállítási állapotának megnyitásához, majd nyomja meg a [Temperature Adjustment] gombot; a fagyasztási beállítás ekkor sorban vált a High, Medium és Low értékek között.

MEGJEGYZÉS

[Quick Freeze] állapotban a fagyasztási hőmérséklet beállítása nem lehetséges

Quick Cooling funkció

Az alkalmazásban kattintson a <Quick Cool> funkcióra; ekkor a <Quick Cool> funkció ikonja kigyullad, és a hűtőszekrény a beállított idő letelte után automatikusan kilép a Quick Cool funkcióból.

Quick Freezer funkció

Kattintson az alkalmazásban a <Quick Freeze> funkcióra, ekkor a kijelzőpanelen a fagyasztó High, Mid és Low ikonja kigyullad, és a hűtőszekrény Quick Freeze állapotba lép.

Ha egyszerre nagy mennyiségű ételt kell lefagyasztania, ajánlott a Super Freeze funkciót 24 órával azelőtt bekapcsolni, hogy betenné az élelmiszert a fagyasztórekeszbe. Amikor a funkció bekapcsol, a hőmérséklet -24 °C-nál alacsonyabb.

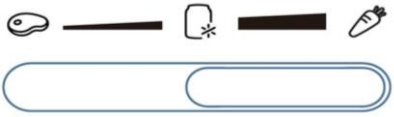

Friss élelmiszer-összetevők tárolására megfelelő, viszonylag független térrel, amely megfelelő hőmérsékletet és páratartalmat tart fenn, alkalmas friss vízi termékek, hús és egyéb hozzávalók tárolására

Független tér, megfelelő hűtött italok stb. tárolására.

Független hőmérséklet-szabályozási zóna, megfelelő friss zöldségek és gyümölcsök tárolására

MEGJEGYZÉS

Speciális funkcióval rendelkező hőmérséklet-szabályozási zóna, amelynek a hőmérsékletét az ajtónyitások és -zárások száma, az élelmiszerek mennyisége, valamint a hűtőtér hőmérséklete és egyéb tényezők befolyásolják, ezért kis mértékben ingadozik. Amikor a friss élelmiszer funkciót választja, a készülék optimális tárolási körülményeket biztosít a hozzávalók számára
Ha tárolási körülményeket kíván biztosítani, javasoljuk, állítsa a hűtőtér hőmérsékletét [High] szintre.

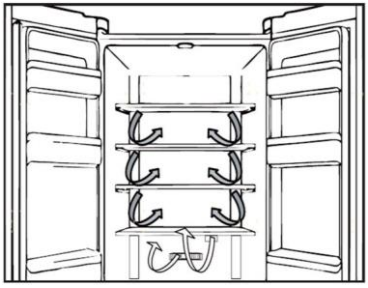

Többirányú légáramlás

1. A hűtőszekrény többirányú légáramlási rendszerrel van felszerelve, amely hűvös légárammal látja el az összes polcszintet. Ez segít az egységes hőmérséklet megőrzésében a készülékben, így az étel hosszabb ideig frissebb maradhat.

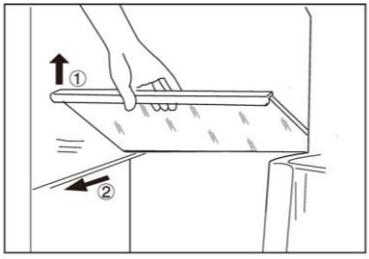

Állítható polcok

1. A polcok magasságát az Ön tárolási igényeihez igazíthatja.
2. A felső és középső polc áthelyezéséhez először emelje fel az elülső szélét ①, majd húzza ki a polcot ②.
3. Az alsó polc áthelyezéséhez először emelje fel a hátsó szélét ③, majd húzza ki a polcot ④.
4. A visszaszereléshez helyezze mindkét oldalon a fülekre, és tolja a leghátsó helyzetbe, amíg a polc hátulja nem rögzül az oldalsó nyílásokban

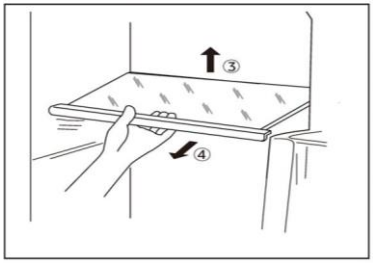

Levehető palacktartó ajtó

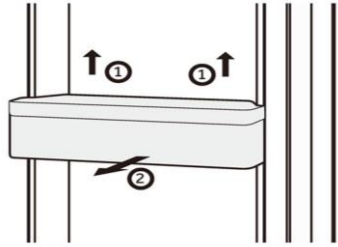

1. A palacktartó ajtó eltávolítható a tisztításhoz:
2. Tegye a kezét a palack két oldalára, emelje fel ①, majd húzza ki a palackot ②.
3. A palacktartó ajtó behelyezéséhez hajtsa végre a fenti lépéseket fordított sorrendben.

Kivehető felső fagyasztófiók

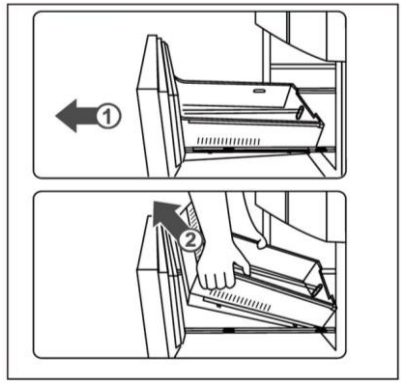

1. Húzza ki a fagyasztó felső fiókját a lehető legnagyobb mértékben.
2. Emelje fel a fiókot, amíg el nem válik a tartóblokktól, nyomja be a fagyasztóba, és döntse meg, hogy kivehesse.

A fiók behelyezéséhez hajtsa végre a fenti lépéseket fordított sorrendben.

Kivehető alsó fagyasztófiók

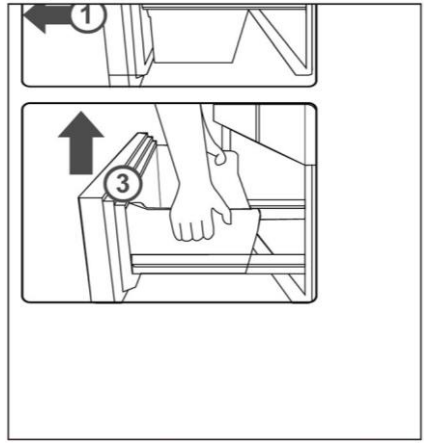

1. Húzza ki az alsó fagyasztófiókot a lehető legnagyobb mértékben.
2. Húzza ki a fagyasztótálcát ütközésig, emelje fel, és távolítsa el.
3. Emelje fel a fiókot, amíg el nem válik a tartóblokktól, nyomja be a fagyasztóba, és döntse meg, hogy kivehesse.

A fiók behelyezéséhez hajtsa végre a fenti lépéseket fordított sorrendben.

A világítás

A LED-es belső világítás bekapcsol az ajtó nyitásakor. A lámpák teljesítményét a készülék semmilyen egyéb beállítása nem befolyásolja.

Energiatakarékossági tippek

- Bizonyosodjon meg arról, hogy a készülék megfelelő szellőzéssel rendelkezik (lásd a TELEPÍTÉS részt).
- Ne telepítse a készüléket közvetlen napsugárzásnak kitett helyre vagy hőforrások (pl. kályhák, fűtőberendezések) közelébe.
- Kerülje a szükségtelenül alacsony hőmérsékletet a készülékben. Minél alacsonyabb hőmérsékletet állít be, annál jobban növekszik az energiafogyasztás.
- Mielőtt a készülékbe tenné, hagyja, hogy a meleg élelmiszer kihűljön.
- Minél kevésbé és minél rövidebb ideig nyissa ki a készülék ajtaját.
- Ne töltse túlságosan meg a készüléket, mivel ez akadályozza a légáramlást.
- Kerülje, hogy levegő legyen az élelmiszerek csomagolásában.
- Az ajtótömítéseket tartsa tisztán, hogy az ajtó mindig megfelelően becsukódhasson.
- A fagyasztott élelmiszert a hűtőtérben olvassza ki.
- Az energiatakarékosság szempontjából leghatékonyabb konfiguráció biztosításához a készüléknek gyári állapotú és tisztaságú fiókokra, élelmiszerdobozokra, polcokra van szüksége, és az élelmiszert úgy kell elhelyezni, hogy az a legkevésbé korlátozza a levegőáramlást a légcsatorna levegőkimeneteinél.

FIGYELMEZTETÉS!

Tisztítás előtt válassza le a hálózatról a készüléket.

Tisztítás

Akkor tisztítsa meg a készüléket, amikor kevés vagy semmilyen élelmiszer nem található benne.
A készüléket tisztítsa meg négyhetente a megfelelő karbantartás jegyében, illetve megelőzendő a kellemetlen élelmiszer illatok kialakulását.

FIGYELMEZTETÉS!

- Ne tisztítsa a készüléket keménysörtés kefékkel, drótkefékkel, mosóporral, benzinnel, amil-acetáttal, acetonnal és hasonló szerves oldatokkal, valamint savas vagy lúgos oldatokkal. A károsodások elkerülése érdekében a készülék tisztítását speciális, adott célra kialakított mosószerrel végezze.
- Tisztítás közben ne permetezze vagy öblítse le a készüléket.
- Ne használjon vízpermetet vagy gőzt a készülék tisztításához.
- A hideg üvegpolcokat ne tisztítsa forró vízzel. A hirtelen hőmérséklet-változás nyomán az üveg megrepedhet.
- Ne érintse meg a fagyasztórekesz belső felületét, különösen nedves kézzel, mert a keze a felülethez fagyhat.
- Felmelegítés esetén ellenőrizze a fagyasztott áruk állapotát.

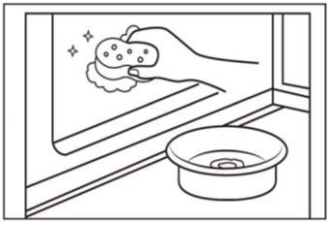

- Mindig tartsa tisztán az ajtótömítést.
- Tisztítsa meg a készülék belsejét és burkolatát meleg vízzel és semleges tisztítószerrel átnedvesített szivaccsal.
- 1. Tisztítsa meg a készülék belsejét és külsejét, beleértve az ajtótömítést, az ajtópolcot, az üvegpolcokat, a dobozokat és így tovább, puha törlőkendővel vagy meleg vízbe mártott szivaccsal (a művelethez a meleg vízbe elegyíthet semleges tisztítószert).
- 2. Ha folyadék ömlött ki, távolítsa el az összes szennyezett alkatrészt, öblítse át ezeket közvetlenül folyó víz alatt, majd szárítsa meg és tegye vissza az alkatrészeket a készülékbe.
- 3. Krémszerű termékek (például tejszín, olvadó jégkrém) kiömlése esetén, kérjük, távolítsa el az összes szennyezett alkatrészt, helyezze adott időtartamra meleg, kb. 40 °C-os vízbe, majd öblítse át folyó vízzel, szárítsa meg, és tegye vissza a készülékbe.
- 4. Abban az esetben, ha egy kisebb alkatrész vagy alkotóelem reked a készülék belsejébe (a polcok vagy fiókok közé), az eltávolításhoz kis puha kefét használjon. Ha az alkatrész nem elérhető, kérjük, vegye fel a kapcsolatot a Haier szervizzel.
- Öblítse le a felületeket, majd törölje szárazra egy puha törlőkendővel.
- A készülék egyetlen részét vagy tartozékát se tisztítsa mosogatógépben.
- A készülék újraindítása előtt várjon legalább 7 percet, mivel a készülék gyakori indítása során károsodhat a kompresszor.

Leolvasztás

A fagyasztórekeszek kiolvasztása automatikusan történik: nincs szükség felhasználói beavatkozásra.

A LED-es lámpák cseréje

FIGYELMEZTETÉS!

Ne tegyen kísérletet a LED-es lámpák saját kezű cseréjére, ezeket csak a gyártó vagy a hivatalos szerviz munkatársa cserélheti ki.

A lámpa fényforrása LED alapú, amely alacsony fogyasztást és hosszú élettartamot szavatol. Bármilyen rendellenesség esetén vegye fel a kapcsolatot az ügyfélszolgálattal. Lásd az ÜGYFÉLSZOLGÁLAT részt.

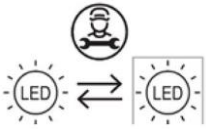

Csak szakember által cserélhető (csak LED-es fényforrással).

Hosszabb használaton kívüli időszak

Ha a készüléket nem használja hosszabb ideig:

- ► Vegye ki az ételt.
- ► Húzza ki a tápkábelt.
- ► Tisztítsa meg a készüléket a fent leírtak szerint.
- ► A kellemetlen szagok készüléken belüli megjelenésének elkerülése érdekében hagyja nyitva az ajtókat.

MEGJEGYZÉS

Csak akkor kapcsolja ki a készüléket, ha feltétlenül szükséges.

A készülék mozgatása

1. Távolítsa el az összes élelmiszert, és húzza ki a készülék csatlakozódugóját.
2. Rögzítse a polcokat és az egyéb mozgatható alkatrészeket a hűtőszekrényben és a fagyasztóban szigetelőszalaggal.
3. A hűtőrendszer károsodásának az elkerülése érdekében ne döntse meg a készüléket 45°-ot meghaladó szögben.

FIGYELMEZTETÉS!

- ► Ne emelje a készüléket a fogantyúitól.
- ► Soha ne fektesse a készüléket vízszintesen a földre.

Sok felmerülő problémát Ön is megoldhat különleges szakértelem nélkül. Probléma felmerülése esetén ellenőrizze az összes felsorolt lehetőséget, és kövesse az alábbi utasításokat, mielőtt felvenné a kapcsolatot egy ügyfélszolgálattal. Lásd az ÜGYFÉLSZOLGÁLAT részt.

FIGYELMEZTETÉS!

- ► Karbantartás előtt kapcsolja ki a készüléket, és húzza ki a hálózati dugaszt a hálózati aljzatból.
- ► Az elektromos berendezéseket csak szakképzett villamossági szakemberek szervizelhetik, mert a nem megfelelő javítások jelentős károkat okozhatnak.
- ► Sérült tápkábel esetén a veszély elkerülése érdekében cseréltesse ki azt a gyártóval, a gyártó szervizközpontjával vagy más szakemberrel.

Problémák	Lehetséges okok	Lehetséges megoldások
A kompresszor nem működik.	• A hálózati dugasz nem csatlakozik a hálózati aljzathoz.	• Csatlakoztassa a hálózati csatlakozódugót.
	• A készülék leolvasztási ciklust végez.	• Ez természetes jelenség automatikus leolvasztásnál.
A készülék gyakran bekapcsol vagy túlságosan hosszú ideig üzemel.	• A beltéri vagy kültéri hőmérséklet túl magas.	• Ebben az esetben természetes, hogy a készülék üzemideje megnövekedett.
	• A készülék hosszabb ideig kikapcsolt állapotban volt.	• Normál esetben 8 és 12 óra közötti időtartam szükséges a készülék teljes lehűléséhez.
	• Egy ajtó a készülékben nem záródik megfelelően.	• Csukja be az ajtót/fiókot, és bizonyosodjon meg arról, hogy a készülék egyenes felületen található, és hogy élelmiszer vagy tárolóedény nem akadályozza az ajtó záródását.
	• Az ajtót túlságosan gyakran nyitotta ki, vagy túlságosan sokáig tartotta nyitva.	• Ne nyissa ki az ajtót/fiókot túl gyakran.
	• A fagyasztórekesz hőmérsékletének a beállítása túl alacsony.	• Állítsa a hőmérsékletet magasabbra, amíg el nem éri a megfelelő készülékhőmérsékletet. A készülék hőmérsékletének a stabilizálódása 24 órát vesz igénybe.
	• Az ajtó tömítése szennyezett, kopott, repedt vagy nem megfelelő.	• Tisztítsa meg az ajtó/fiók tömítését, vagy cserélje ki ezt az ügyfélszolgálat bevonásával.
	• A szükséges szellőzés nem biztosított.	• Bizonyosodjon meg arról, hogy megfelelő a szellőzés.

Hibaelhárítás

Problémák	Lehetséges okok	Lehetséges megoldások
A készülék belső része szennyezett és/vagy kellemetlen szagú.	• A készülék belseje tisztításra szorul. • Erős illatú élelmiszert tárol a készülékben.	• Tisztítsa meg a hűtőszekrény belső részét. • Alaposan csomagolja be az élelmiszert.
Nincs elég hideg a készülék belsejében.	• A beállított hőmérséklet túl magas. • Túl meleg árukat helyezett a készülékbe. • Túl sok ételt helyezett egyszerre a készülékbe. • Az élelmiszert egymáshoz túl közel helyezte. • Egy ajtó/fiók a készülékben nem záródik megfelelően. • Az ajtót/fiókot túlságosan gyakran nyitotta ki, vagy túlságosan sokáig tartotta nyitva.	• Állítsa vissza a hőmérsékletet. • Tárolás előtt mindig hagyja lehűlni az élelmiszert. • Az élelmiszereket mindig kis mennyiségben helyezze be. • Hagyjon rést az élelmiszerek között, ami lehetővé teszi a levegő áramlását. • Csukja be az ajtót/fiókot. • Ne nyissa ki az ajtót/fiókot túl gyakran.
Túl hideg van a készülék belsejében.	• A beállított hőmérséklet túl alacsony. • A Deep freeze funkció aktív, vagy túl sokáig működik.	• Állítsa vissza a hőmérsékletet. • Kapcsolja ki a Deep Freeze funkciót.
Pára csapódik le a készülék belső részén.	• Az éghajlat túl meleg vagy túl nedves. • Egy ajtó/fiók a készülékben nem záródik megfelelően. • Az ajtót/fiókot túlságosan gyakran nyitotta ki, vagy túlságosan sokáig tartotta nyitva. • Étel- vagy folyadéktárolók nyitott állapotban maradtak a hűtőben.	• Növelje a hőmérsékletet. • Csukja be az ajtót/fiókot. • Ne nyissa ki az ajtót/fiókot túl gyakran. • A forró élelmiszereket hagyja szobahőmérsékletre hűlni, illetve fedje le az élelmiszereket és folyadékokat.
Nedvesség gyűlik fel a készülék külső felületén vagy az ajtó/ajtók és a fiók között	• Az éghajlat túl meleg vagy túl nedves. • Az ajtó nincs megfelelően becsukva. A készülékben lévő hideg levegő és az azon kívüli meleg levegő páralecsapódást eredményez.	• Ez természetes jelenség nedves éghajlati viszonyok között, és megszűnik, amint csökken a páratartalom. • Bizonyosodjon meg arról, hogy megfelelően becsukta az ajtót/fiókot.

Problémák	Lehetséges okok	Lehetséges megoldások
Vastag jég és zúzmara található a fagyasztórekeszben.	• Az élelmiszereket nem csomagolta be megfelelően. • Egy ajtó/fiók a készülékben nem záródik megfelelően. • Az ajtót/fiókot túlságosan gyakran nyitotta ki, vagy túlságosan sokáig tartotta nyitva. • Az ajtó/fiók tömítése szennyezett, kopott, repedt vagy nem megfelelő. • Valami belülről megakadályozza az ajtó/fiók megfelelő záródását.	• Mindig csomagolja be alaposan az élelmiszereket. • Csukja be az ajtót/fiókot. • Ne nyissa ki az ajtót/fiókot túl gyakran. • Tisztítsa meg az ajtó/fiók tömítését, vagy cserélje ki ezt újjal. • Helyezze vissza a polcokat, az ajtópolcokat vagy belső tartályokat, hogy az ajtó/fiók becsukódhasson.
A szekrény oldalai és az ajtótömítés felmelegedik.		• Ez természetes jelenség.
A készülék rendellenes hangokat ad ki.	• A készülék nem vízszintes talajon helyezkedik el. • A készülék hozzáér valamilyen körülötte lévő tárgyhoz.	• Állítsa be a lábakat a készülék szintbe állításához. • Távolítsa el a készülék mellett lévő tárgyakat.
Az áramló vízhez hasonló halk hang hallható.		• Ez természetes jelenség.
Riasztó hangjelzése hallható.	• A készülék tárolórekeszének ajtója nyitva maradt.	• Csukja be az ajtót.
Halk zümmögés hallható.	• A kondenzációgátló rendszer működik.	• Ez megakadályozza a páralecsapódást és normális.
A belső világítás vagy hűtőrendszer nem működik.	• A hálózati dugasz nem csatlakozik a hálózati aljzathoz. • Az áramellátás nem megfelelő. • A LED-es lámpa meghibásodott.	• Csatlakoztassa a hálózati csatlakozódugót. • Ellenőrizze a helyiség áramellátását. Vegye fel a kapcsolatot a helyi áramszolgáltatóval! • Vegye fel a kapcsolatot a szervizzel a lámpa kicseréléséhez.
A kijelző körkörösen világít, de nincs hűtés.	• Demo módban van.	• Amikor a kijelző fel van oldva, nyomja meg a „Zone" gombot, és kattintson a „Wi-Fi" gombra 5 alkalommal (5 másodpercen belül), hogy kilépjen ebből az üzemmódból.

Tápellátás megszakadása

Tápkimaradás esetén az élelmiszer biztonságos hidegben marad megközelítőleg 5 órán át. Hosszabb tápkimaradás esetén, különösen nyáron, kövesse az alábbi tippeket:

- Minél kevesebbszer nyissa ki az ajtót/fiókot.
- Tápkimaradás esetén ne tegyen további élelmiszereket a készülékbe.
- Ha a szolgáltató előzetesen tájékoztat a várható tápkimaradásról, és ha a tápkimaradás időtartama meghaladja az 5 órát, gyártson némi jeget, és helyezze a hűtőtér felső részébe.
- A megszakítást követően azonnal vizsgálja meg az élelmiszert.
- Mivel a készülékben a hőmérséklet áramkimaradás vagy egyéb meghibásodás esetén emelkedni fog, a tárolási időtartam és az élelmiszer fogyaszthatósági időtartama lecsökken. Röviddel a kimaradást követően a kiolvadt élelmiszert fogyassza el, vagy főzze meg, és fagyassza le ismét (ha lehetséges) az egészségügyi kockázatok elkerülése érdekében.

Memória funkció áramkimaradás esetén

Az áramellátás helyreállítása után a készülék az áramkimaradás előtt meghatározott beállításokkal folytatja a működést.

Kicsomagolás

FIGYELMEZTETÉS!

- ► A készülék nehéz. A készülék mozgatásához mindig legalább két személy szükséges.
- ► Tartson minden csomagolóanyagot gyermekektől elzárva, kiselejtezésüket pedig környezetbarát módon végezze.
- ► Vegye ki a készüléket a csomagolásból.
- ► Távolítsa el az összes csomagolóanyagot.

Környezeti körülmények

A szobahőmérsékletnek mindig 10 °C és 43 °C között kell lennie, mivel befolyásolhatja a készülék belsejének hőmérsékletét és energiafogyasztását. Szigetelés nélkül ne telepítse a készüléket egyéb hőkibocsátó készülékek közelébe.

Helyigényt illető javaslatok

Javasolt hely (mm) nyitott ajtó mellett:

1.

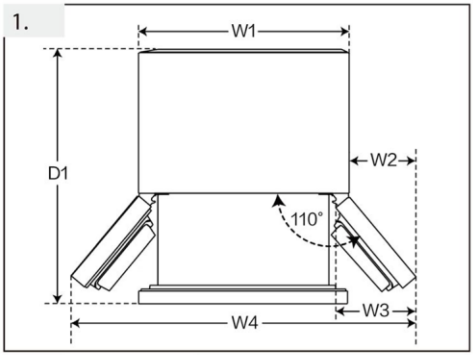

2.

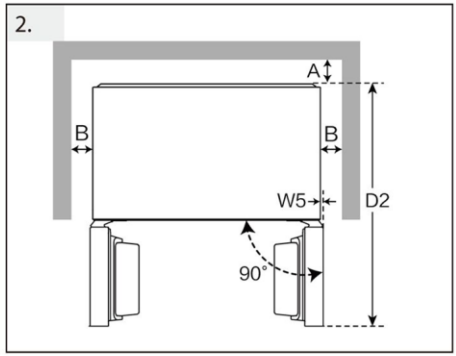

3.

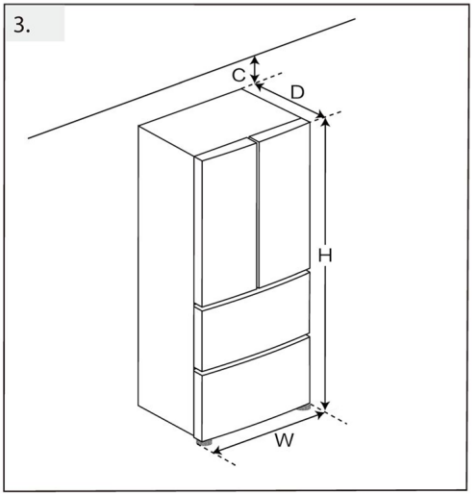

(mértékegység: mm)		HRF-585SFFGU1
Szélesség	W1	830
	W2	130
	W3	191
	W4	1090
	W5	0
	W	830
Mélység	D1	1019
	D2	976
	D	594
Távolság a hátsó faltól	A	6
Távolság az oldalfalaktól	B	4
Távolság a mennyezettől	C	9

Szellőzőnyílás keresztmetszete

A készülék számára biztonsági okokból szükséges szellőzése érdekében kötelezően vegye figyelembe a szellőzés keresztmetszetére vonatkozó tájékoztatást.

A készülék elhelyezése

A készüléket sík és szilárd felületre telepítse. Ha meg kell emelni, stabil, kemény és nem gyúlékony alátéteket kell használni. Állítsa a lábakat a kívánt szintre.

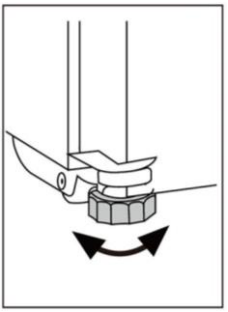

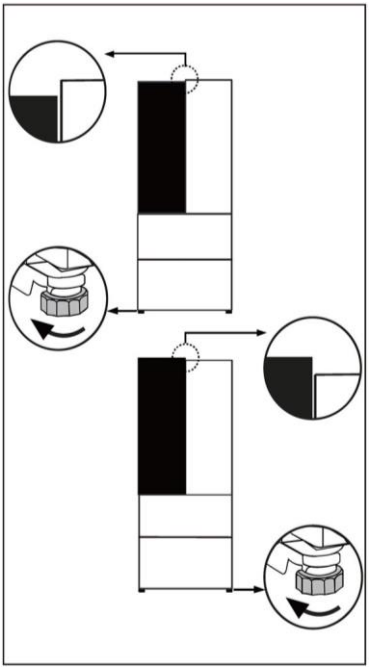

Az ajtók finomhangolása

(A) Állítható lábak használata

Ha a készülék kissé instabil, vagy az ajtók magassága nem egyforma, a készülék elején található fekete lábak beállíthatók.

- ► A magasság növeléséhez forgassa el az óramutató járásával megegyező irányba.
- ► A magasság csökkentéséhez forgassa el az óramutató járásával ellentétes irányba.

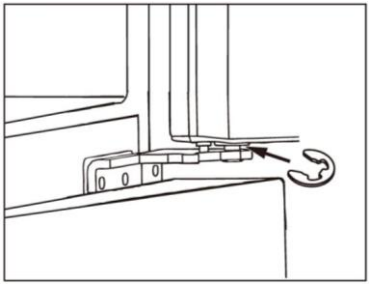

(B) Távtartók használata

Ha a hűtőtér ajtajai eltérő magasságban vannak, használható a távtartó (a tartozéktasakban található).

- ► Nyissa ki a hűtőtér ajtaját, és emelje fel.
- ► Rögzítse a távtartót a vastagabb zsanértengelyre fogóval vagy hasonló szerszámmal.



(C) Állítható gombok használata

Ha a hűtőtér ajtajai elölről hátrafelé nincsenek egy vonalban, az ajtók felső részén található állítógombok elforgatásával beállíthatók.

Megjegyzés:

A készülék jövőbeni használata során felmerülő, egyenetlenül elhelyezkedő ajtók jelensége a tárolt élelmiszerek tömegének köszönhetően merülhet fel. Ebben az esetben állítsa be az ajtót a fenti módszerekkel.

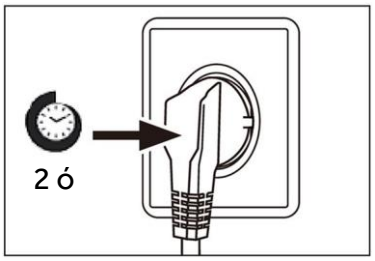

Várakozási idő

Karbantartásmentes kenőolaj található a kompresszorban kialakított gyűjtőedényben. Ferde szállítás esetén ez az olaj a zárt csőrendszerbe juthat. Mielőtt tápellátáshoz csatlakoztatná a készüléket, mindenképpen várjon legalább 2 órát, hogy az olaj visszajusson a gyűjtőedénybe.

Elektromos csatlakoztatás

Minden egyes csatlakoztatás előtt ellenőrizze az alábbiakat:

- ► tápellátás, aljzat és biztosíték megfelelősége az adattáblán szereplő adatoknak;
- ► a tápaljzat földeléssel rendelkezik, és nem használ többcsatlakozós hosszabbítót a tápellátáshoz;
- ► a tápdugasz és az aljzat teljes mértékben illeszkedik egymáshoz.

Csatlakoztassa a csatlakozódugót egy megfelelően beépített háztartási aljzathoz.

FIGYELMEZTETÉS!

A kockázatok elkerülése érdekében a sérült tápkábelt kötelezően ki kell cserélni, ezt pedig csak az ügyfélszolgálat munkatársa végezheti el (lásd a jótállási jegyet).

Márka	Haier
Modellnév/azonosító	HFR5818DNGK
Modellkategória	Hűtő-fagyasztó
Csillaggal történő megjelölés	****
Energiahatékonysági osztály	D
Éves energiafogyasztás (kWh/év) (1)	236
Össztérfogat (l)	477
Hűtőszekrény térfogata (l)	299
Fagyasztó térfogata (l)	178
Fagymentes rendszer	Igen
Fagyasztási kapacitás (kg/24 ó)	14
Éghajlati besorolás (1)	SN.N.ST.T
Levegőben terjedő akusztikus zajkibocsátás (dB(A) re 1pW)	35
Hőmérséklet-emelkedési idő (ó)	13
A berendezés típusa	önálló

Magyarázatok:

(1) SN éghajlati besorolás: A készüléket +10 °C és +32 °C közötti környezeti hőmérsékleten való használatra tervezték
N éghajlati besorolás: A készüléket +16 °C és +32 °C közötti környezeti hőmérsékleten való használatra tervezték
ST éghajlati besorolás: A készüléket +16 °C és +38 °C közötti környezeti hőmérsékleten való használatra tervezték
T éghajlati besorolás: A készüléket +16 °C és +43 °C közötti környezeti hőmérsékleten való használatra tervezték

Feszültség / Frekvencia	220–240 V váltóáram / 50 Hz
Bemeneti áramerősség (A)	1.5
Hűtőközeg	R600a
Méretek (Ma/Sz/Mé mm-ben)	1850/ 830/ 594

MINŐSÉGI TANÚSÍTVÁNY

MEGNEVEZÉS: HŰTŐBERENDEZÉS
MINŐSÉGELLENŐRZÉS MEGFELELŐ ELLENŐRZŐ száma QC01

Haier

0060545343
2026, A verzió

Haier



Manualul de utilizare

Combină frigorifică

HFR5818DNGK

RO

RO

Cuprins

4 Informații de siguranță
- Înainte de prima utilizare 5
- Instalare 5
- Utilizarea zilnică 6

9 Utilizarea prevăzută

10 Descrierea produsului

11 Panoul de comenzi

12 Utilizarea
- Înainte de prima utilizare 12
- Reglarea temperaturii 12
- Quick Cooling Function 13
- Funcția Quick Freeze 13

14 Echipament
- Flux de aer multiplu 14
- Rafturi ajustabile 14
- Suport pentru sticle detașabil pe ușă 15
- Sertar superior detașabil pentru congelator 15
- Sertar inferior detașabil pentru congelator 15
- Lumina 15

16 Sfaturi de economisire a energiei

17 Îngrijire și curățare

19 Depanare

23 Instalare

27 Date tehnice

Vă mulțumim că ați achiziționat un produs Haier.

Citiți aceste instrucțiuni cu atenție înainte de a utiliza acest aparat. Instrucțiunile conțin informații importante care vă vor ajuta să folosiți aparatul la capacitate maximă și să asigurați instalarea, utilizarea și întreținerea sigure și corespunzătoare.

Păstrați manualul de față la îndemână astfel încât să îl puteți consulta pentru utilizarea sigură și corectă a aparatului.

Dacă vindeți, oferiți sau lăsați aparatul în vechea locuință când vă mutați, asigurați-vă că lăsați și manualul de utilizare, astfel încât noul proprietar să se poată familiariza cu aparatul și cu avertismentele de siguranță.

AVERTISMENT - Informații importante legate de siguranță

OBSERVAȚIE - Informații și sfaturi generale

Informații legate de mediu



Eliminare

Ajutați la protejarea mediului și a sănătății omului. Puneți ambalajul în containerele corespunzătoare în vederea reciclării. Ajutați la reciclarea deșeurilor de aparate electrice și electronice. Nu aruncați electronicele marcate cu acest simbol în același loc cu deșeurile menajere. Returnați produsul la centrul local de reciclare sau contactați agenția municipală.



AVERTISMENT: Risc de incendiu/material inflamabil

Simbolul indică riscul de incendiu, deoarece se utilizează materiale inflamabile. Evitați cu atenție provocarea unui incendiu cauzat de materialele inflamabile.

AVERTISMENT!

Risc de vătămare sau sufocare!

Agenții frigorifici și gazele trebuie eliminate profesionist. Asigurați-vă că tubulatura circuitului de agent frigorific nu este deteriorată înainte de eliminarea corespunzătoare a acesteia. Deconectați aparatul de la rețeaua de curent. Decuplați cablul de alimentare de la rețeaua de curent și eliminați-l. Scoateți tăvile și sertarele, precum și opritorul și garniturile, pentru a preveni blocarea copiilor și a animalelor de companie în interiorul aparatului.

Înainte de pornirea aparatului pentru prima dată, citiți următoarele sfaturi legate de siguranță:

AVERTISMENT!

Înainte de prima utilizare

- Asigurați-vă că nu există deteriorări provocate de transport.
- Eliminați toate ambalajele și păstrați-le la distanță de copii.
- Așteptați cel puțin două ore înainte de a instala aparatul pentru a lăsa timp circuitului frigorific să devină perfect eficient.
- Manevrați întotdeauna dispozitivul cu cel puțin încă două persoane, pentru că este greu.

Instalare

- Aparatul trebuie amplasat într-un loc bine ventilat. În jurul aparatului, asigurați un spațiu minim de cel puțin 5 cm atât în partea stângă, cât și în partea dreaptă, și de cel puțin 10 cm în partea din spate și în partea de sus.
- Nu amplasați niciodată aparatul într-o zonă cu umezeală sau într-un loc în care acesta poate fi stropit cu apă. Curățați și uscați stropiturile de apă și petele cu o cârpă curată, moale.
- Nu instalați aparatul în lumina directă a razelor soarelui sau în apropierea surselor de căldură (de ex. cuptoare, radiatoare).
- Instalați și poziționați dispozitivul într-o zonă potrivită dimensiunilor și destinației sale.
- Mențineți fantele de aerisire ale aparatului sau pe cele încorporate în structură fără obstrucții.
- Asigurați-vă că informațiile electrice de pe plăcuța cu date tehnice se potrivesc cu sursa de electricitate. Dacă nu se potrivesc, contactați un electrician.
- Aparatul funcționează cu ajutorul unei surse de alimentare de 220-240 V c.a./ 50 Hz. Fluctuațiile anormale de tensiune pot face dispozitivul să nu pornească sau pot deteriora controlul temperaturii sau compresorul sau pot provoca un zgomot anormal în timpul utilizării. În acest caz, ar trebui să fie montat un regulator automat.
- Nu utilizați adaptoare cu ștecăre multiple și prelungitoare.
- Nu amplasați prizele portabile multiple sau alimentările portabile în spatele aparatului.
- Evitați prinderea cablului de alimentare în aparat. Nu călcați pe cablul de alimentare.
- Acest dispozitiv nu trebuie utilizat decât dacă există o conexiune la pământ la clădire sau dacă este adăugat un impuls de curent rezidual RCD cu o priză dublă.

AVERTISMENT!

- Folosiți o priză separată cu împământare pentru alimentarea cu energie electrică, care să fie ușor accesibilă. Aparatul trebuie legat la împământare.
- Nu deteriorați circuitul frigorific.

Utilizarea zilnică

- Acest aparat poate fi utilizat de către copiii cu vârste de minim 8 ani și de către persoanele cu abilități fizice, senzoriale sau mentale reduse sau cu lipsă de experiență sau cunoștințe, cu condiția să fie supravegheate sau instruite corespunzător privind modul de utilizare a acestui aparat în siguranță și să înțeleagă pericolele implicate.
- Copiii cu vârsta cuprinsă între 3 și 8 ani pot încărca și descărca aparate frigorifice, dar nu li se permite să curețe și să instaleze aparatele frigorifice.
- Țineți copiii mai mici de 3 ani la distanță de aparat, cu excepția cazului în care aceștia sunt supravegheați constant.
- Nu lăsați copiii să se joace cu aparatul.
- Dacă în apropierea aparatului se produce o scurgere de gaz de răcire sau de alt gaz inflamabil, închideți robinetul de la sursa de gaz din care se produce scurgerea, deschideți ușile și ferestrele și nu deconectați din priză cablul de alimentare al aparatului sau al oricărui alt aparat.
- Observați că aparatul este setat să funcționeze într-un interval de mediu specific, între 10 °C și 43 °C. Este posibil ca aparatul să nu funcționeze corect dacă este lăsat pentru o perioadă lungă de timp la o temperatură superioară sau inferioară intervalului indicat.
- Nu puneți articole instabile (obiecte grele, recipiente umplute cu apă) deasupra aparatului, pentru a evita vătămarea cauzată de cădere sau de electrocutarea cauzată de contactul cu apa.
- Nu trageți de rafturile de pe ușă. În caz contrar, ușa poate fi înclinată, raftul pentru sticle se poate desprinde sau aparatul se poate răsturna.
- Deschideți și închideți ușile numai cu ajutorul mânerelor. Spațiul liber dintre uși și dintre uși și dulap este foarte îngust. Nu întindeți mâinile în zonele respective, pentru a evita ciupirea degetelor. Deschideți sau închideți ușile aparatului numai atunci când nu se află niciun copil în raza de deplasare a ușii.

AVERTISMENT!

- Nu depozitați materiale inflamabile, explozive sau corozive în aparat sau în vecinătatea acestuia.
- Nu depozitați medicamente, bacterii sau agenți chimici în dispozitiv. Acest dispozitiv este un aparat electrocasnic. Nu este recomandat pentru depozitarea materialelor care necesită temperaturi stricte.
- Nu depozitați niciodată în congelator lichide în sticle sau doze (cu excepția băuturilor cu conținut ridicat de alcool), în special băuturi carbogazoase, deoarece acestea se vor sparge în timpul înghețării.
- Verificați starea alimentelor în cazul în care a avut loc încălzirea congelatorului.
- Nu setați o temperatură nenecesar de joasă în compartimentul frigiderului. În cazul setărilor ridicate, pot apărea temperaturi sub punctul de îngheț. Atenție: Sticlele se pot sparge
- Nu atingeți produsele înghețate cu mâinile ude (purtați mănuși). În special, nu consumați înghețată pe băț imediat după scoaterea din compartimentul congelatorului. Există riscul de îngheț sau de producere a leziunilor provocate de îngheț. Primul ajutor: puneți imediat sub jet de apă rece. Nu trageți!
- Nu atingeți suprafața interioară a compartimentului de depozitare al congelatorului atunci când este în funcțiune, în special cu mâinile ude, deoarece mâinile pot îngheța pe suprafață.
- Deconectați aparatul de la energia electrică în cazul unei pene de curent sau înainte de curățare. Așteptați cel puțin 7 minute înainte de repornirea aparatului, deoarece pornirea frecventă poate deteriora compresorul.
- Nu utilizați dispozitive electrice în interiorul compartimentelor de depozitare a alimentelor ale aparatului decât dacă acestea sunt de tipul recomandat de către producător. Întreținere/curățare
- Asigurați-vă că supravegheați copiii dacă aceștia se ocupă de curățare și întreținere.
- Deconectați aparatul de la rețeaua de alimentare înainte de efectuarea întreținerii de rutină. Așteptați cel puțin 7 minute înainte de repornirea aparatului, deoarece pornirea frecventă poate deteriora compresorul.

AVERTISMENT!

- Țineți de ștecăr, nu de cablu, atunci când deconectați aparatul.
- Nu curățați aparatul cu perii aspre, cu perii de sârmă, cu detergent pulbere, benzină, acetat de amil, acetonă sau soluții organice similare, soluții acide sau alcaline. Vă rugăm să curățați aparatul cu un detergent special pentru electrocasnice, pentru a evita deteriorarea acestuia.
- Nu răzuiți gheața cu obiecte ascuțite. Nu folosiți pulverizatoare, dispozitive electrice de încălzire precum radiatoare, uscătoare de păr, aparate de curățat cu abur sau alte surse de căldură, pentru a evita deteriorarea pieselor din plastic.
- Nu utilizați dispozitive mecanice sau alte mijloace de a accelera procesul de decongelare, în afara celor recomandate de producător.
- În cazul în care cablul de alimentare este deteriorat, acesta trebuie înlocuit de către producător, agentul său de service sau persoane calificate similare, pentru a evita orice pericol.
- Nu încercați să reparați, să dezasamblați sau să modificați dispozitivul pe cont propriu. În cazul în care este necesară o reparație, contactați serviciul de relații cu clienții.
- Eliminați praful din spatele unității cel puțin o dată pe an, pentru a evita riscul de incendiu, dar și consumul mărit de energie.
- Nu pulverizați și nu spălați aparatul în timpul curățării.
- Nu folosiți pulverizarea cu apă sau aburi de apă în timpul curățării aparatului.
- Nu curățați rafturile reci din sticlă cu apă fierbinte. Schimbarea bruscă de temperatură poate face ca sticla să se spargă.

Informații privind gazul refrigerant

AVERTISMENT!

Aparatul conține agentul frigorific inflamabil IZOBUTAN (R600a). Asigurați-vă că circuitul frigorific nu este deteriorat în timpul transportării sau instalării. Scurgerile de agent frigorific pot cauza vătămări ale ochilor sau se pot aprinde. Dacă s-a produs o deteriorare a aparatului, țineți la distanță de sursele de flăcări deschise, ventilați bine camera, nu conectați și nu deconectați cablurile de alimentare ale aparatului sau ale oricărui alt aparat. Informați serviciul de asistență pentru clienți.

În cazul în care agentul frigorific intră în contact cu ochii, spălați imediat în jet de apă și contactați imediat un specialist oftalmolog.

Utilizarea prevăzută

Acest aparat este proiectat pentru răcirea și congelarea alimentelor. Acesta a fost conceput exclusiv pentru utilizarea în aplicații casnice și similare, precum în zona de bucătărie pentru personalul din magazine, în birouri și în alte medii de lucru; ferme și clienți din hoteluri, moteluri și alte tipuri de medii rezidențiale, precum și în pensiunile de tip bed-and-breakfast și de catering. Nu este destinat utilizării comerciale sau industriale.

Nu este permisă aducerea schimbărilor sau modificărilor dispozitivului. Utilizarea necorespunzătoare poate duce la apariția pericolelor și la pierderea garanției.

ATENȚIE!

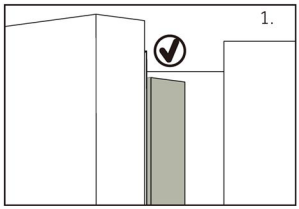

Atunci când închideți ușa, banda verticală a ușii din partea stângă trebuie să se îndoaie în interior (1).

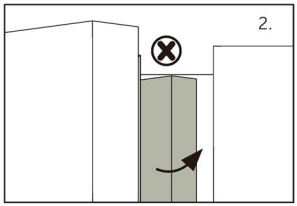

Dacă încercați să închideți ușa din stânga fără să îndoiți banda verticală a ușii (2), banda ușii va lovi arborele de prindere sau ușa din dreapta. Astfel, poate fi deteriorată garnitura ușii sau pot apărea scurgeri.

În interiorul cadrului există un fir de încălzire. Temperatura suprafeței va crește puțin, lucru care este normal și nu afectează funcționarea aparatului.

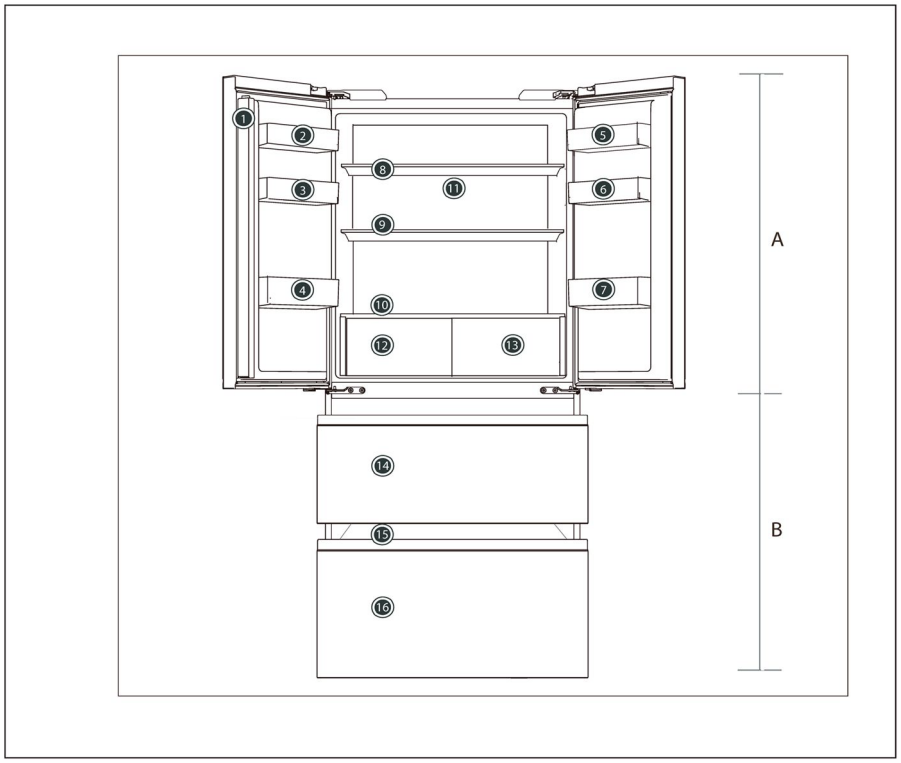

A: Compartiment frigider

1 Grindă ușă
2 Suport pentru sticle (stânga sus)
3 Suport pentru sticle (în mijloc, stânga)
4 Suport pentru sticle (stânga jos)
5 Suport pentru sticle (dreapta sus)
6 Suportul pentru sticle (în mijloc, dreapta)
7 Suport pentru sticle (dreapta jos)
8 Raft din sticlă
9 Raft din sticlă
10 Capac din sticlă
11 Aerisire
12 Sertar frigorific
13 Sertar frigorific

B: Compartiment congelator

14 Sertar superior congelator
15 Tavă glisantă
16 Sertar inferior congelator

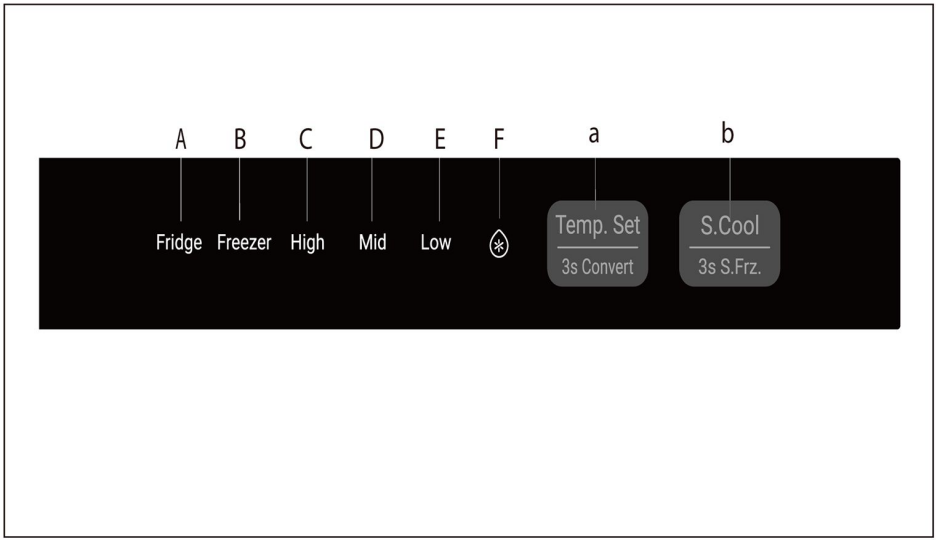

Indicatoare:
A Pictograma pentru temperatura frigiderului
B Pictogramă cu temperatura congelatorului
C Pictogramă de temperatură
D Pictogramă de temperatură
E Pictogramă de temperatură
F Pictograma Super Cool

Taste:
a Butonul pentru reglarea temperaturii și 3s Convert
b Butonul Super Cooling și butonul 3s Super Frz

Înainte de prima utilizare

- ▶ Scoateți toate materialele de ambalare, țineți-le departe de copii și eliminați-le într-un mod ecologic.
- ▶ Curățați interiorul și exteriorul aparatului cu apă și un detergent neutru înainte de a pune alimente în interior.
- ▶ După echilibrarea și curățarea aparatului, așteptați cel puțin 2-5 ore înainte de a-l conecta la rețeaua de alimentare. Consultați secțiunea INSTALARE.
- ▶ Răciți în prealabil compartimentele cu setări ridicate înainte de ale umple cu alimente. Funcția Power-Freeze ajută la răcirea rapidă a compartimentelor.
- ▶ Temperatura frigiderului și temperatura congelatorului sunt setate automat la Mid-Fridge și Mid-Freezer. Acestea sunt setările recomandate.
  Dacă doriți, puteți modifica manual aceste temperaturi. Consultați REGLARE TEMPERATURĂ.

Reglarea temperaturii

Reglarea temperaturii frigiderului

Apăsați lung butonul de reglare a temperaturii timp de 3 secunde, selectați Refrigerare pentru a intra în modul de reglare a temperaturii de refrigerare, apoi apăsați butonul de reglare a temperaturii, iar sistemul de refrigerare va parcurge succesiv setările High, Medium și Low.

OBSERVAȚIE

Ajustarea temperaturii de refrigerare nu poate fi efectuată în starea [Quick Cooling]

Ajustarea temperaturii congelatorului

Apăsați și mențineți apăsat butonul [Temperature Adjustment] timp de 3 secunde, selectați [Freezing], intrați în starea de ajustare a temperaturii [Freezing], apoi faceți clic pe butonul [Temperature Adjustment] și setarea de congelare va trece prin nivelurile High, Medium și Low în ordine.

OBSERVAȚIE

În starea [Quick Freeze], nu se poate efectua ajustarea temperaturii de congelare

Funcția Quick Cooling

Faceți clic pe funcția <Quick Cool> din aplicație; pictograma funcției <Quick Cool> se aprinde, iar frigiderul iese automat din funcția Quick Cool după ce se atinge timpul setat

Funcția Quick Freezer

Faceți clic pe funcția <Quick Freeze> din aplicație; panoul de afișare se blochează, pictogramele High, Mid și Low se aprind, iar frigiderul intră în starea de congelare rapidă

Dacă trebuie să congelați o cantitate mare de alimente pe loc, este recomandat să activați funcția Super Freeze cu 24 de ore înainte de utilizarea spațiului de congelare. Când este pornită funcția, temperatura este de sub -24°C.

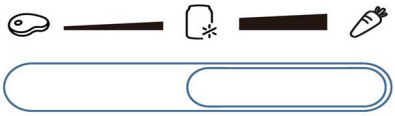

Potrivit pentru depozitarea ingredientelor alimentare proaspete, cu un spațiu relativ independent care menține temperatura și umiditatea corespunzătoare, potrivit pentru depozitarea produselor acvatice proaspete, a cărnii și a altor ingrediente

Spațiu independent, potrivit pentru depozitarea băuturilor reci etc.

Zonă cu control independent al temperaturii, potrivită pentru depozitarea legumelor și fructelor proaspete

OBSERVAȚIE

Zonă cu funcție specială cu temperatură variabilă, în care temperatura este influențată de numărul de deschideri și închideri ale ușii, de cantitatea de alimente, de temperatura compartimentului frigorific și de alți factori, aceasta prezentând ușoare fluctuații. Atunci când alegeți funcția Fresh food, veți păstra ingredientele în condiții optime de depozitare

Pentru mediul de depozitare, se recomandă setarea compartimentului frigiderului la nivelul de temperatură [High].

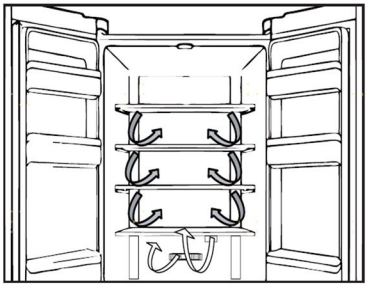

Flux de aer multiplu

1. Frigiderul este prevăzut cu un sistem cu flux de aer multiplu, prin care fluxurile de aer rece sunt asigurate la nivelul fiecărui raft. Acest lucru ajută la păstrarea unei temperaturi uniforme pentru a asigura faptul că alimentele dvs. sunt menținute proaspete pentru mai mult timp.

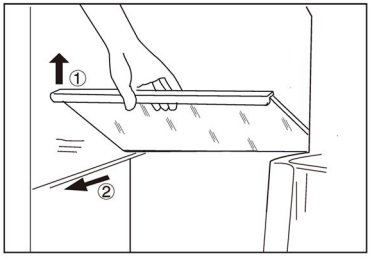

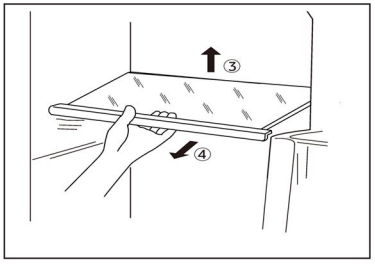

Rafturi ajustabile

1. Înălțimea rafturilor poate fi ajustată pentru a se potrivi nevoilor dvs. de depozitare.
2. Pentru a repoziționa raftul superior și cel din mijloc, scoateți-le mai întâi prin ridicarea marginii din față ① și tragerea în afară ②.
3. Pentru repoziționarea raftului de jos, scoateți-l mai întâi ridicând marginea din spate ① și tragându-l afară ②.
4. Pentru montarea la loc, așezați-l pe canalele de pe ambele părți și împingeți-l în cea mai din spate poziție, până când partea din spate a raftului este fixată în interiorul fantelor laterale

Suport detașabilă pentru sticle pe ușă

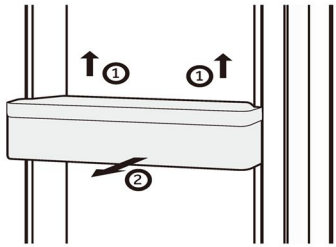

1. Recipientul de pe ușă poate fi scos pentru curățare:
2. Puneți mâinile pe fiecare parte a recipientului, ridicați-l ① și scoateți-l ②.
3. Pentru a introduce recipientul pe ușă, pașii de mai sus se efectuează în ordine inversă.

Sertar superior detașabil pentru congelator

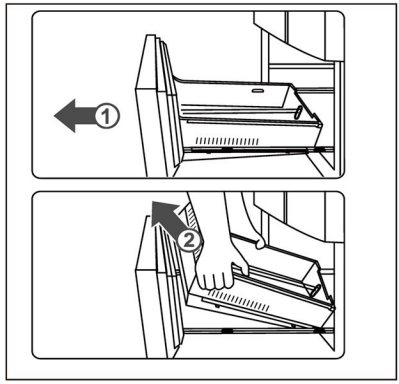

1. Trageți sertarul frigorific superior cât mai în afară posibil
2. Ridicați sertarul până când îl separați de suport, împingeți-l spre congelator și înclinați-l pentru a-l scoate.

Pentru introducerea sertarului urmați pașii de mai sus în ordine inversă.

Sertar inferior detașabil pentru congelator

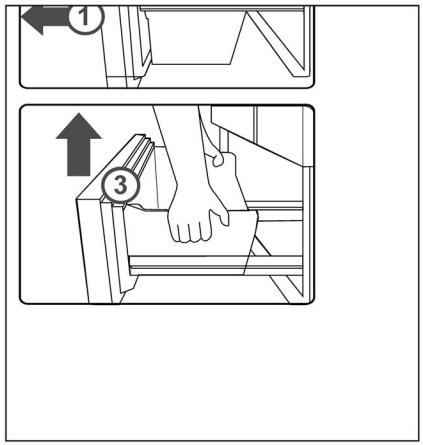

1. Scoateți sertarul frigorific inferior cât mai în afară posibil
2. Scoateți tava de congelare până când ajunge în poziția maximă, ridicați-o și scoateți-o.
3. Ridicați sertarul până când îl separați de suport, împingeți-l spre congelator și înclinați-l pentru a-l scoate.

Pentru introducerea sertarului urmați pașii de mai sus în ordine inversă.

Lumina

Becul interior cu LED se aprinde la deschiderea ușii. Performanța luminilor nu este afectată de nicio altă setare a aparatului.

Sfaturi de economisire a energiei

- Asigurați-vă că aparatul este ventilat corespunzător (consultați secțiunea INSTALARE).
- Nu instalați aparatul în lumina directă a razelor soarelui sau în apropierea surselor de căldură (de ex. cuptoare, radiatoare).
- Evitați setarea temperaturilor nenecesar de scăzute în aparat. Consumul de energie crește odată cu scăderea temperaturii setate în aparat.
- Lăsați alimentele calde să se răcească înainte de a le amplasa în aparat.
- Deschideți ușa aparatului cât mai puțin și pentru o perioadă cât mai scurtă posibil.
- Nu umpleți excesiv aparatul, pentru a evita obstrucționarea fluxului de aer.
- Evitați prezența aerului în ambalajul alimentelor.
- Mențineți garniturile ușii curate astfel încât ușa să se închidă corect întotdeauna.
- Decongelați alimentele congelate în compartimentul de depozitare al frigiderului.
- Configurația pentru economisirea cea mai mare de energie necesită păstrarea sertarelor, cutiilor de alimente și rafturilor etc. în starea lor din fabrică, iar alimentele trebuie plasate cât mai departe posibil, fără a bloca orificiile de ieșire a aerului de pe conducta de aer.

AVERTISMENT!

Deconectați aparatul de la rețeaua de alimentare înainte de curățare.

Curățare

Curățați aparatul atunci când sunt depozitate puține alimente sau când acesta este gol.

Aparatul trebuie curățat o dată la patru săptămâni pentru o întreținere corectă și pentru a preveni mirosurile neplăcute cauzate de mâncarea depozitată.

AVERTISMENT!

- Nu curățați aparatul cu perii aspre, cu perii de sârmă, cu detergent pulbere, benzină, acetat de amil, acetonă sau soluții organice similare, soluții acide sau alcaline. Vă rugăm să curățați aparatul cu un detergent special pentru electrocasnice, pentru a evita deteriorarea acestuia.
- Nu pulverizați și nu spălați aparatul în timpul curățării.
- Nu folosiți pulverizarea cu apă sau aburi de apă în timpul curățării aparatului.
- Nu curățați rafturile reci din sticlă cu apă fierbinte. Schimbarea bruscă de temperatură poate face ca sticla să se spargă.
- Nu atingeți suprafața interioară a compartimentului de depozitare al congelatorului, în special cu mâinile ude, deoarece mâinile pot îngheța pe suprafață.
- În cazul încălzirii, verificați starea produselor congelate.

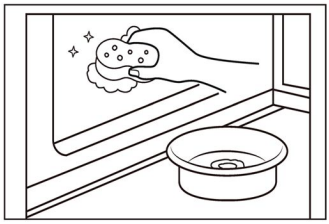

- Asigurați întotdeauna curățenia garniturii ușii.
- Curățați interiorul și carcasa aparatului cu un burete înmuiat în apă caldă și detergent neutru.
- 1. Este indicat să ștergeți interiorul și exteriorul aparatului, inclusiv garniturile ușilor, raftul de pe ușă, rafturile din sticlă, cutiile și celelalte elemente, cu un prosop moale sau cu un burete înmuiat în apă caldă (puteți adăuga detergent neutru în apa caldă).
- 2. Dacă se varsă lichid, îndepărtați toate părțile contaminate, clătiți direct cu jet de apă, uscați-le și puneți-le înapoi în aparat.
- 3. Dacă se varsă alimente cu consistență cremoasă (cum ar fi smântâna, înghețata topită), vă rugăm să îndepărtați toate părțile contaminate, puneți-le în apă caldă la aproximativ 40 °C pentru o perioadă de timp, apoi clătiți-le cu jet de apă, uscați-le și puneți-le înapoi în aparat.
- 4. În cazul în care o parte mică sau o componentă este blocată în interiorul aparatului (între rafturi sau sertare), utilizați o perie mică și moale pentru a o elibera. Dacă nu ați putut ajunge la piesa respectivă, contactați serviciul Haier
- Clătiți și uscați cu o cârpă moale.
- Nu curățați nicio parte a aparatului în mașina de spălat vase.
- Așteptați cel puțin 7 minute înainte de repornirea aparatului, deoarece pornirea frecventă poate deteriora compresorul.

Decongelarea

Decongelarea compartimentului congelatorului are loc automat, nefiind necesară intervenția manuală.

Înlocuirea becului LED

AVERTISMENT!

Nu înlocuiți becul LED de unul singur. Acesta trebuie înlocuit de producător sau de un agent de service autorizat.

Becul are un LED ca sursă de lumină a acestuia au un consum redus de energie și o durată mare de viață. În cazul în care există anormalități, contactați serviciul pentru clienți. Consultați secțiunea SERVICIU PENTRU CLIENȚI.

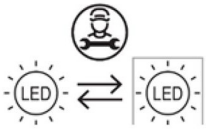

Sursă de lumină (numai cu LED) care poate fi înlocuită de către un profesionist.

Neutilizare pentru o perioadă lungă de timp

În cazul în care aparatul nu este utilizat pentru o perioadă mai lungă de timp:

- ► Scoateți alimentele.
- ► Deconectați cablul de alimentare.
- ► Curățați aparatul conform descrierii de mai sus.
- ► Țineți ușile congelatorului deschise pentru a preveni apariția mirosurilor neplăcute în interior.

OBSERVAȚIE

Opriți aparatul numai dacă este strict necesar.

Mutarea aparatului

1. Scoateți toate alimentele și deconectați aparatul.
2. Securizați rafturile și restul părților mobile din frigider și congelator cu bandă adezivă.
3. Nu înclinați aparatul la mai mult de 45°, pentru a evita deteriorarea sistemului frigorific.

AVERTISMENT!

- ► Nu ridicați aparatul de mânere.
- ► Nu poziționați niciodată aparatul orizontal pe sol.

Multe probleme care pot apărea pot fi rezolvate de dvs., fără cunoștințe specifice. În cazul unei probleme verificați toate posibilitățile afișate și urmați instrucțiunile de mai jos înainte de a apela la un serviciu post-vânzare. Consultați secțiunea SERVICIU PENTRU CLIENȚI.

AVERTISMENT!

- ► Înainte de întreținere, dezactivați aparatul și deconectați ștecărul de la rețeaua de alimentare.
- ► Echipamentele electrice trebuie depanate numai de către specialiști calificați în domeniul electric, deoarece reparațiile necorespunzătoare pot provoca daune indirecte considerabile.
- ► Un articol furnizat deteriorat trebuie înlocuit numai de către producător, agentul său de service sau persoane calificate similare, pentru a evita orice pericol.

Probleme	Cauze posibile	Soluții posibile
Compresorul nu funcționează.	• Ștecărul de alimentare nu este conectat la priza de alimentare.	• Conectați ștecărul de alimentare.
	• Aparatul este în ciclul de decongelare	• Acest lucru este normal în cazul unei decongelări automate
Aparatul pornește frecvent sau pentru o perioadă prea mare de timp.	• Temperatura interioară sau exterioară este prea ridicată.	• În acest caz, este normal ca aparatul să funcționeze mai mult timp.
	• Aparatul a fost deconectat de la energia electrică pentru o perioadă de timp.	• În mod normal, durează între 8 și 12 ore ca aparatul să se răcească complet.
	• O ușă a aparatului nu este închisă etanș.	• Închideți ușa/sertarul și asigurați-vă că aparatul este amplasat pe o suprafață dreaptă și că nu există vreun aliment sau recipient care să deranjeze ușa.
	• Ușa a fost deschisă prea des sau pentru o perioadă prea lungă de timp.	• Nu deschideți ușa/sertarul prea des.
	• Setarea temperaturii pentru compartimentul congelatorului este prea joasă.	• Setați temperatura la un valoare mai ridicată până când este obținută o temperatură satisfăcătoare a aparatului. Este nevoie de 24 de ore pentru ca temperatura aparatului să se stabilizeze.
	• Garnitura ușii este murdară, uzată, crăpată sau așezată incorect.	• Curățați garnitura ușii/sertarului sau înlocuiți-o prin serviciul pentru clienți.
	• Circulația necesară a aerului nu este garantată.	• Asigurați o ventilare adecvată.

Depanare

Probleme	Cauze posibile	Soluții posibile
Interiorul aparatului este murdar și/sau miroase.	• Interiorul aparatului trebuie curățat.	• Curățați interiorul frigiderului.
	• Sunt depozitate alimente cu miros puternic în aparat.	• Ambalați bine alimentele.
În interiorul aparatului nu este suficient de rece.	• Temperatura setată este prea ridicată.	• Resetați temperatura.
	• Au fost depozitate bunuri prea calde.	• Răciți întotdeauna produsele înainte de a le depozita.
	• Au fost depozitate prea multe alimente în același timp.	• Depozitați întotdeauna cantități mici de alimente.
	• Produsele sunt prea apropiate între ele.	• Lăsați un spațiu liber între mai multe alimente pentru a permite trecerea aerului.
	• O ușă/un sertar al aparatului nu este închis(ă) etanș.	• Închideți ușa/sertarul.
	• Ușa/sertarul a fost deschis prea des sau pentru o perioadă prea mare de timp.	• Nu deschideți ușa/sertarul prea des.
În interiorul aparatului este prea rece.	• Temperatura setată este prea joasă.	• Resetați temperatura.
	• Funcția deep freeze este activată sau este activă de prea mult timp.	• Dezactivați funcția de congelare rapidă.
Se formează umezeală în interiorul aparatului.	• Climatul este prea călduros și prea umed.	• Creșteți temperatura.
	• O ușă/un sertar al aparatului nu este închis(ă) etanș.	• Închideți ușa/sertarul.
	• Ușa/sertarul a fost deschis prea des sau pentru o perioadă prea mare de timp.	• Nu deschideți ușa/sertarul prea des.
	• Recipientele cu alimente sau lichide sunt lăsate deschise.	• Lăsați alimentele fierbinți să se răcească la temperatura camerei și acoperiți alimentele și lichidele.
Umezeala se acumulează pe suprafața exterioară a aparatului sau între uși/ ușă și sertar.	• Climatul este prea călduros și prea umed.	• Acest lucru este normal într-un climat umed și se va modifica atunci când umiditatea va scădea.
	• Ușa nu este închisă etanș. Aerul rece din aparat și aerul cald din exterior formează condens.	• Asigurați-vă că ușa/sertarul este închis etanș.

Probleme	Cauze posibile	Soluții posibile
Gheață solidă în compartimentul congelatorului.	• Produsele nu au fost ambalate corespunzător. • O ușă/un sertar al aparatului nu este închis(ă) etanș. • Ușa/sertarul a fost deschis prea des sau pentru o perioadă prea mare de timp. • Garnitura ușii/sertarului este murdară, uzată, crăpată sau așezată incorect. • Ceva din interior împiedică închiderea corespunzătoare a ușii/sertarului.	• Ambalați întotdeauna bine produsele. • Închideți ușa/sertarul. • Nu deschideți ușa/sertarul prea des. • Curățați garnitura ușii/sertarului sau înlocuiți-o cu una nouă. • Repoziționați rafturile, rafturile de ușă sau recipientele interne pentru a permite închiderea ușii/sertarului.
Lateralele dulapului și garnitura ușii se încălzesc.		• Acest lucru este normal.
Aparatul emite sunete anormale.	• Aparatul nu se află pe o suprafață dreaptă. • Aparatul atinge unele obiecte din jurul acestuia.	• Reglați suportul pentru a aduce aparatul la același nivel. • Îndepărtați obiectele din jurul aparatului.
Se aude un sunet similar cu cel al apei care curge.		• Acest lucru este normal.
Veți auzi o alarmă sonoră.	• Ușa compartimentului de depozitare al aparatului este deschisă.	• Închideți ușa.
Veți auzi un zumzet slab.	• Sistemul anti-condens este în funcțiune	• Acesta împiedică formarea condensului și este normal
Iluminarea interioară sau sistemul de răcire nu funcționează.	• Ștecărul de alimentare nu este conectat la priza de alimentare. • Sursa de alimentare nu este intactă. • Becul cu LED este defect.	• Conectați ștecărul de alimentare. • Verificați sursa de alimentare cu energie electrică din cameră. Contactați compania locală de electricitate! • Contactați serviciul de depanare pentru înlocuirea becului.
Afișajul se aprinde circular, dar nu se simte rece.	• Este în modul demo.	• Când ecranul de afișare este deblocat, apăsați „Zone" și faceți clic pe „Wi-Fi" de 5 ori (în decurs de 5 secunde) pentru a ieși din acest mod.

Pană de curent

În cazul unei pene de curent, alimentele ar trebui să rămână reci timp de aproximativ 5 ore. Urmați aceste sfaturi în cazul unei pene de curent prelungite, în special pe timpul verii:

- Deschideți ușa/sertarul de cât mai puține ori posibil.
- Nu puneți alimente adiționale în aparat în timpul unei pene de curent.
- În cazul în care știți că se va produce o pană de curent, iar durata acesteia va fi mai mare de 5 ore, faceți cuburi de gheață și puneți-le într-un recipient în partea de sus a compartimentului frigiderului.
- Imediat după întreruperea energiei electrice este necesară inspectarea produselor.
- Dat fiind faptul că temperatura din aparat va crește în timpul unei pene de curent sau în cazul alte defecțiuni, perioada de depozitare și calitatea alimentelor comestibile vor fi reduse. Alimentele care se decongelează trebuie consumate sau gătite și recongelate (unde este cazul) cât mai curând după aceea, pentru a preveni apariția riscurilor pentru sănătate.

Funcția de memorare în timpul penei de curent

După restabilirea alimentării cu energie electrică, aparatul continuă să funcționeze cu setările stabilite înaintea penei de curent.

Despachetare

AVERTISMENT!

- ► Aparatul este greu. Manevrați-l întotdeauna cu cel puțin două persoane.
- ► Țineți toate materialele de ambalare la distanță de copii și eliminați-le într-un mod ecologic.
- ► Scoateți aparatul din ambalaj.
- ► Îndepărtați toate materialele de ambalare.

Condiții ambientale

Temperatura camerei trebuie să fie cuprinsă întotdeauna între 10 °C și 43 °C, deoarece poate influența temperatura din interiorul aparatului și consumul de energie al acestuia. Nu instalați aparatul în apropierea altor aparate care emit căldură fără izolare.

Recomandare în ceea ce privește spațiul

Spațiul recomandat (mm) la deschiderea ușii:

1.

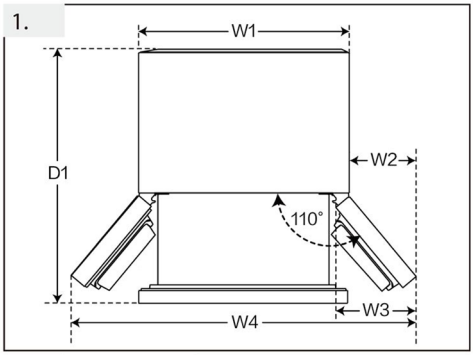

2.

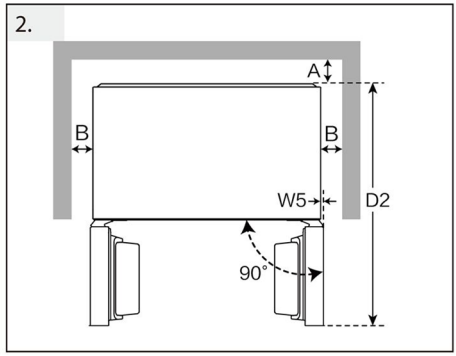

3.

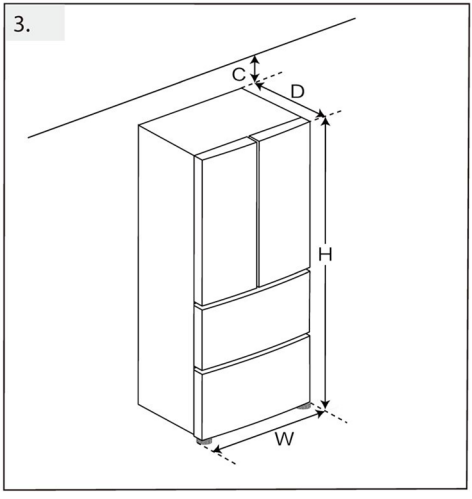

(Unitate: mm)	HRF-585SFFGU1	
Lățime	W1	830
	W2	130
	W3	191
	W4	1090
	W5	0
	W	830
Adâncime	D1	1019
	D2	976
	D	594
Distanța până la peretele din spate	A	6
Distanța față de pereții laterali	B	4
Distanța până la tavan	C	9

Secțiune transversală ventilare

Pentru a obține o ventilare suficientă a aparatului din motive de siguranță, trebuie respectate informațiile legate de secțiunile transversale ale ventilării necesare.

Alinierea aparatului

Aparatul trebuie amplasat pe o suprafață dreaptă și solidă. Dacă este necesar să fie ridicat, trebuie selectate blocuri stabile, dure și neinflamabile. Reglați picioarele la nivelul dorit.

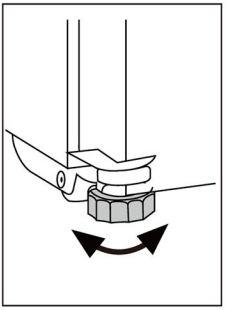

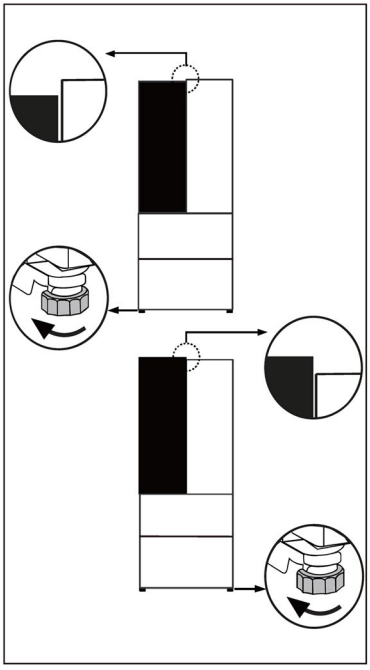

Reglarea fină a ușilor

(A) Utilizarea picioarelor reglabile

Dacă aparatul este ușor instabil sau dacă ușile au înălțimi diferite, picioarele negre din partea din față a aparatului pot fi reglate.

- ► Rotiți în sensul acelor de ceasornic pentru a crește înălțimea.
- ► Rotiți în sens invers acelor de ceasornic pentru a reduce înălțimea.

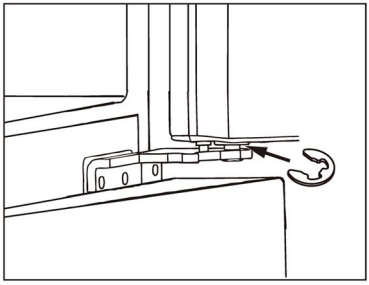

(B) Utilizarea distanțierelor

Dacă ușile compartimentului frigiderului sunt de înălțime diferită, se poate folosi distanțierul (inclus în punga cu accesorii).

- ▶ Deschideți ușa compartimentului frigiderului și ridicați-o.
- ▶ Fixați distanțierul pe axul mai gros al balamalei folosind clești sau unelte similare.



(C) Utilizarea butoanelor reglabile

Dacă ușile compartimentului frigorific nu sunt aliniate corect pe axa față-spate, acestea pot fi reglate prin rotirea butoanelor situate în partea superioară a ușilor.

Observație:

În timpul utilizării viitoare a aparatului, fenomenul de nealiniere a ușilor poate apărea ca urmare a greutății alimentelor depozitate. În acest caz, ajustați în consecință prin metodele de mai sus.

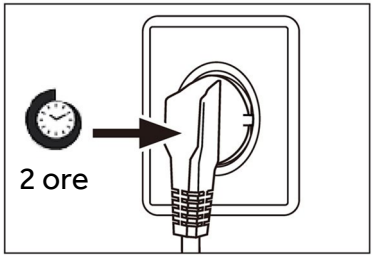

Timpul de așteptare

Uleiul de ungere fără întreținere este amplasat în capsula compresorului. Uleiul respectiv poate trece prin sistemul cu țevi închis în timpul transportării înclinate. Înainte de conectarea aparatului la sursa de alimentare, trebuie să așteptați cel puțin 2 ore pentru ca uleiul să curgă înapoi în capsulă.

Conexiunea electrică

Înainte de fiecare conexiune verificați dacă:

- ► sursa de alimentare, priza și siguranța sunt conforme cu plăcuța cu date tehnice.
- ► priza de alimentare este legată la împământare și nu este de tip prize multiple sau prelungitor.
- ► ștecărul și priza de alimentare sunt strict conforme.

Conectați ștecărul la o priză de la domiciliu instalată corespunzător.

AVERTISMENT!

Pentru evitarea riscurilor, cablul de alimentare deteriorat trebuie înlocuit prin serviciul pentru clienți (consultați fișa de garanție).

Marca	Haier
Numele/identificatorul modelului	HFR5818DNGK
Categoria modelului	Combină frigorifică
Clasificarea prin stele	****
Clasa de eficiență energetică	D
Consumul anual de energie (kWh/an) (1)	236
Volumul total (l)	477
Volum frigider (l)	299
Volum congelator (l)	178
Sistem fără îngheț	Da
Capacitatea de congelare (kg/24 h)	14
Evaluare temperatură (1)	SN.N.ST.T
emisii de zgomote acustice aeropurtate (dB(A) re 1pW)	35
Timpul necesar creșterii temperaturii (h)	13
Tipul aparatului	de sine stătător

Date tehnice

Explicații:

(1) Evaluare temperatură SN: Acest aparat este destinat utilizării la o temperatură ambientală cuprinsă între + 10 °C și +32 °C
Evaluare temperatură N: Acest aparat este destinat utilizării la o temperatură ambientală cuprinsă între + 16 °C și +32 °C
Evaluare temperatură ST: Acest aparat este destinat utilizării la o temperatură ambientală cuprinsă între + 16 °C și +38 °C
Evaluare temperatură T: Acest aparat este destinat utilizării la o temperatură ambientală cuprinsă între +16°C și +43°C

Tensiune/Frecvență	220-240 V~ /50 Hz
Curentul de intrare (A)	1,5
Răcire	R600a
Dimensiuni (Î/L/A în mm)	1850/ 830/ 594

CERTIFICAT DE CALITATE

DENUMIRE: CONTROLUL CALITĂȚII PENTRU FRIGIDERE TRECUT
Nr. VERIFICATOR QC01

Haier

0060545343
2026 Versiunea A

Haier



Ръководство за потребителя

Хладилник с фризер

HFR5818DNGK

BG

Съдържание

4 Информация за безопасност
- Преди първоначална употреба 5
- Монтаж 5
- Ежедневна употреба 6

9 Предназначение

10 Описание на продукта

11 Панел за управление

12 Употреба
- Преди първоначална употреба 12
- Регулиране на температурата 12
- Функция „Quick Cooling“ 13
- Функция „Quick Freeze“ 13

14 Оборудване
- Многоточков въздушен поток 14
- Регулируеми рафтове 14
- Подвижни поставки за бутилки на вратата 15
- Подвижно горно чекмедже на фризера 15
- Подвижно долно чекмедже на фризера 15
- Осветление 15

16 Съвети за пестене на енергия

17 Грижа и почистване

19 Отстраняване на неизправности

23 Монтаж

27 Технически данни

Благодарим ви, че закупихте продукт на Haier.

Моля, прочетете внимателно тези инструкции, преди да използвате този уред. Инструкциите съдържат важна информация, която ще ви помогне да използвате уреда по възможно най-пълноценен начин и да се уверите, че той ще бъде монтиран, използван, и поддържан правилно и безопасно.

Съхранявайте това ръководство на удобно място, за да можете по всяко време да направите справка относно безопасното и правилно използване на уреда.

Ако продадете, подарите или оставите уреда в старото си жилище, когато се преместите, моля, предайте това ръководство на новия собственик, за да може той да се запознае с уреда и с предупрежденията за безопасност.

ПРЕДУПРЕЖДЕНИЕ – Важна информация за безопасност

ЗАБЕЛЕЖКА – Обща информация и съвети

Информация за околната среда

Обезвреждане



Помогнете за опазването на околната среда и човешкото здраве. Поставете опаковъчните материали в подходящите контейнери, за да бъдат рециклирани. Помогнете за рециклирането на отпадъци от електрически и електронни уреди. Уреди, обозначени с този символ, не бива да бъдат изхвърляни заедно с битовите отпадъци. Върнете продукта в местното съоръжение за рециклиране или се свържете с общинската служба.



ПРЕДУПРЕЖДЕНИЕ: Опасност от пожар/запалим материал

Символът показва, че съществува опасност от пожар, тъй като се използват запалими материали. Внимавайте да не предизвикате пожар чрез подпалване на запалим материал.

ПРЕДУПРЕЖДЕНИЕ!

Опасност от нараняване или задушаване!

Хладилните агенти и газовете трябва да се обезвреждат по професионален начин. Уверете, че тръбите на охладителната верига не са повредени, преди да ги изхвърлите по подходящ начин. Изключете уреда от захранването. Отрежете захранващия кабел и го изхвърлете. Отстранете тавите и чекмеджетата, както и уплътненията на вратата и механизма за затварянето ѝ, за да предотвратите затварянето на деца и домашни любимци в уреда.

Преди да включите уреда за първи път, прочетете следните съвети за безопасност:

ПРЕДУПРЕЖДЕНИЕ!

Преди първоначална употреба

- Уверете се, че няма транспортни повреди.
- Отстранете всички опаковъчни материали и ги оставете на място, недостъпно за деца.
- Изчакайте поне два часа, преди да монтирате уреда, за да сте сигурни, че охладителната верига е напълно ефективна.
- За преместването на уреда са нужни поне двама души, защото е тежък.

Монтаж

- Уредът трябва да бъде поставен на място с добра вентилация. Осигурете минимално пространство от поне 5 см от лявата и от дясната страна около уреда и поне 10 см отзад и отгоре.
- Никога не поставяйте уреда на влажно място или на място, където има опасност да бъде напръскан с вода. Петна и пръски вода трябва да се почистват и подсушават с чиста мека кърпа.
- Не поставяйте уреда на пряка слънчева светлина или в близост до източници на топлина (напр. печки или нагреватели).
- Монтирайте и подравнете уреда на място, подходящо за неговия размер и употреба.
- Не запречвайте вентилационните отвори на уреда или на вградената конструкция.
- Уверете се, че електрическата информация на табелката с данни съответства на захранването. Ако не съответства, обърнете се към електротехник.
- Уредът работи при захранване 220 – 240 V AC/50 Hz. Необичайни колебания в електрическото напрежение могат да доведат до неуспешно стартиране на уреда, да повредят системата за управление на температурата или компресора или да причинят необичаен шум при работа. В такъв случай трябва да се монтира автоматичен регулатор.
- Не използвайте разклонители и удължители.
- Не разполагайте преносими разклонители или преносими източници на захранване в задната част на уреда.
- Уверете се, че захранващият кабел не е заклещен под уреда. Не стъпвайте върху захранващия кабел.
- Този уред не трябва да се използва, освен ако няма заземителна връзка към сградата или не е добавен RCD импулс на остатъчен ток с двоен контакт.

ПРЕДУПРЕЖДЕНИЕ!

- Използвайте отделен заземен контакт за захранването, който е лесно-достъпен. Уредът трябва да бъде заземен.
- Не причинявайте повреди на охладителната верига.

Ежедневна употреба

- Този уред може да се използва от деца над 8-годишна възраст и от лица с намалени физически, сетивни или умствени способности или липса на опит и познания, ако се наблюдават или са инструктирани за използването на уреда по безопасен начин и разбират свързаните с това опасности.
- Деца на възраст от 3 до 8 години могат да товарят и разтоварват, но не могат да почистват или монтират хладилни уреди.
- Деца под 3-годишна възраст трябва да се пазят далеч от уреда, с изключение на случаите, когато са под постоянен надзор.
- Децата не бива да използват уреда за игра.
- Ако в близост до уреда изтича охладителен газ или друг запалим газ, изключете вентила на изтичащия газ, отворете вратите и прозорците и не включвайте и не изключвайте захранващите кабели на уреда или на друг уред.
- Обърнете внимание, че уредът е настроен за работа в определен диапазон на температурата на околната среда между 10 и 43°C. Уредът може да не работи правилно, ако бъде оставен за дълъг период при температура над или под посочения диапазон.
- Не поставяйте нестабилни предмети (тежки предмети, съдове, пълни с вода) върху уреда, за да избегнете нараняване, причинено от падане или токов удар при контакт с вода.
- Не дърпайте рафтовете на вратата. Вратата може да бъде издърпана под наклон, поставката за бутилка може да бъде изтеглена или уредът може да се събори.
- Отваряйте и затваряйте вратите само посредством дръжките. Пролуката между вратите и между вратите и шкафа е много тясна. Не поставяйте ръцете си в тези зони, за да избегнете прищипване на пръстите. Отваряйте или затваряйте вратите на уреда само когато в обсега на движението на вратата няма деца.

ПРЕДУПРЕЖДЕНИЕ!

- Не съхранявайте и не използвайте запалими, експлозивни или корозивни материали в уреда или в близост до него.
- Не съхранявайте лекарства, бактерии или химически агенти в уреда. Това е домакински уред. Не се препоръчва за съхранение на материали със строги температурни изисквания.
- Никога във фризера не съхранявайте течности в бутилки или консерви (освен високоалкохолни спиртни напитки), особено газирани напитки, тъй като те ще се спукат по време на замразяването.
- Проверете състоянието на храната, ако във фризера е настъпило затопляне.
- Не задавайте излишно ниска температура в хладилното отделение. При високи настройки могат да възникнат минусови температури. Внимание: Бутилките могат да се пръснат.
- Не докосвайте замразени продукти с мокри ръце (носете ръкавици). В никакъв случай не яжте ледени близалки веднага след изваждането им от фризерното отделение. Съществува риск от измръзване или образуване на мехури. Първа помощ: незабавно поставете под течаща студена вода. Не дърпайте!
- Не докосвайте вътрешната повърхност на отделението за съхранение на фризера, когато уредът работи, особено с мокри ръце, тъй като ръцете ви могат да замръзнат върху повърхността.
- Изключете уреда от електрическата мрежа в случай на прекъсване на захранването или преди почистване. Изчакайте поне 7 минути, преди да включите отново уреда, тъй като честото стартиране може да повреди компресора.
- Не използвайте електрически уреди в отделенията за съхранение на храна на уреда, освен ако не са от вид, препоръчан от производителя. Поддръжка/почистване
- Ако почистване и поддръжка се извършва от деца, уверете се, че те са под надзор.
- Изключете уреда от електрическото захранване, преди да предприемете каквато и да е рутинна поддръжка. Изчакайте поне 7 минути, преди да включите отново уреда, тъй като честото стартиране може да повреди компресора.

ПРЕДУПРЕЖДЕНИЕ!

- При изключване на уреда хващайте щепсела, а не кабела.
- Не почиствайте уреда с твърди четки, телени четки, прахообразни препарати, бензин, амилацетат, ацетон или подобни органични разтвори, киселинни или алкални разтвори. Моля, почиствайте със специален препарат за хладилник, за да избегнете повреди.
- Не стържете скреж и лед с остри предмети. Не използвайте спрейове, електрически нагреватели като сешоари, парочистачки или други източници на топлина, за да се избегне повреда на пластмасовите части.
- Не използвайте механични устройства или други средства за ускоряване процеса на размразяване, различни от препоръчаните от производителя.
- Ако захранващият кабел се повреди, той трябва да бъде заменен от производителя, негов обслужващ представител или лице с подобна квалификация, за да се избегне потенциална опасност.
- Не се опитвайте сами да ремонтирате, разглобявате или модифицирате уреда. При необходимост от ремонт се свържете с нашия отдел за обслужване на клиенти.
- Отстранявайте прахта по гърба на уреда поне веднъж годишно, за да се избегне пожар, както и повишен разход на енергия.
- Не пръскайте и не плискайте уреда по време на почистване.
- Не използвайте водна струя или пара за почистване на уреда.
- Не почиствайте студените стъклени рафтове с гореща вода. Рязката промяна в температурата може да причини напукване на стъклото.

Информация за хладилния газ

ПРЕДУПРЕЖДЕНИЕ!

Уредът съдържа запалимия хладилен агент ИЗОБУТАН (R600a). Уверете се, че охладителната верига не е била повредена по време на транспортирането или монтажа. Течът на хладилен агент може да причини нараняване на очите или възпламеняване. При възникване на повреда се пазете от открити източниците на огън, проветрете добре помещението, не включвайте и не изключвайте захранващите кабели на уреда или на друг уред. Информирайте центъра за обслужване на клиенти.

В случай че хладилен агент попадне в очите, изплакнете веднага с течаща вода и незабавно се свържете с офталмолог.

Предназначение

Този уред е предназначен за охлаждане и замразяване на храни. Той е предназначен изключително за битова и подобна употреба, като кухненски помещения за персонала в магазини, офиси и други работни среди; ферми и гости в хотели, мотели и други жилищни сгради, както и в полупансиони и фирми за кетъринг. Не е предназначен за търговска или промишлена употреба.

Не е разрешено извършването на промени или модификации на устройството. Използването не по предназначение може да доведе до опасности и до загуба на гаранционно покритие.

ВНИМАНИЕ!

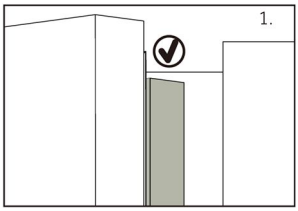

Когато затваряте вратата, вертикалната лента на лявата врата трябва да бъде сгъната навътре (1).

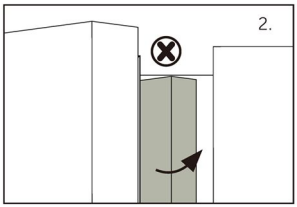

Ако се опитате да затворите лявата врата и вертикалната лента не е сгъната (2), първо трябва да я сгънете, в противен случай тя ще удари фиксиращия вал или дясната врата. Това ще повреди уплътнението на вратата или ще причини теч.

В рамката има нагревателна тръба. Температурата на повърхността ще се повиши малко, което е нормално и няма да повлияе на работата на уреда.

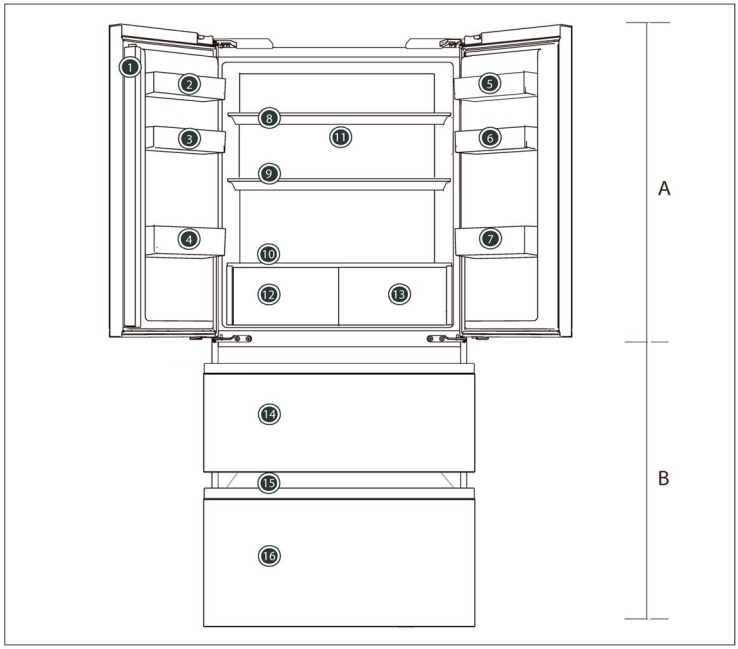

A: Хладилно отделение

1 Лента на вратата
2 Поставка за бутилки (горе вляво)
3 Поставка за бутилки (в средата вляво)
4 Поставка за бутилки (долу вляво)
5 Поставка за бутилки (горе вдясно)
6 Поставка за бутилка (в средата вдясно)
7 Поставка за бутилки (долу вдясно)
8 Стъклен рафт
9 Стъклен рафт
10 Стъклен капак
11 Въздушен отвор
12 Хладилно чекмедже
13 Хладилно чекмедже

B: Отделение на фризера

14 Горно чекмедже на фризера
15 Плъзгаща се тава
16 Долно чекмедже на фризера

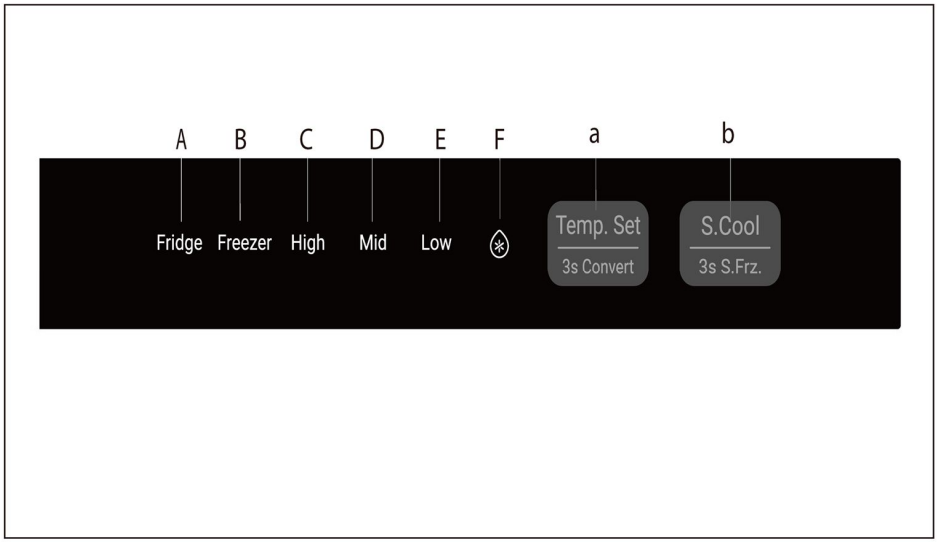

Индикатори:
A Икона за температурата на хладилника
B Икона на температурата на фризера
C Икона за температура
D Икона за температура
E Икона за температура
F Икона „Super-Cool"

Бутони:
a Бутон за регулиране на температурата и бутон „3s Convert"
b Бутон „Super Cooling" и бутон „3s Super Frz"

Преди първоначална употреба

- ▶ Отстранете всички опаковъчни материали, дръжте ги далеч от деца, и ги изхвърлете по природосъобразен начин.
- ▶ Почистете вътрешните и външните повърхности на уреда с вода и мек почистващ препарат, преди да поставите храна в него.
- ▶ След като уредът е бил подравнен и почистен, изчакайте поне 2 – 5 часа, преди да го свържете към захранването. Вижте раздел „МОНТАЖ".
- ▶ Преди да заредите с храна, предварително охладете отделенията при високи настройки. Функцията „Power-Freeze" помага за бързото охлаждане на отделенията.
- ▶ Температурата на хладилника и на фризера се задава автоматично съответно на „Mid-Fridge" и на „Mid-Freezer". Това са препоръчителните настройки. По желание може да промените тези температури ръчно. Моля вижте раздел „РЕГУЛИРАНЕ НА ТЕМПЕРАТУРАТА".

Регулиране на температурата

Регулиране на температурата на хладилника

Натиснете продължително бутона за регулиране на температурата за 3 секунди, изберете „Охлаждане", за да влезете в режима за регулиране на температурата на охлаждане, след което щракнете върху бутона за регулиране на температурата и охлаждането ще премине последователно през настройките за „High", „Medium" и „Low" температура.

ЗАБЕЛЕЖКА

Регулирането на температурата на охлаждане не може да се извърши в режим [Quick Cooling]

Регулиране на температурата на фризера

Натиснете и задръжте бутона [Temperature Adjustment] за 3 секунди, изберете [Freezing], въведете режим за регулиране на температурата за [Freezing], след което щракнете върху бутона [Temperature Adjustment] и настройката за замразяване ще премине последователно през „High", „Medium" и „Low" ниво на температурата.

ЗАБЕЛЕЖКА

В режим [Quick Freeze], не може да се извърши регулиране на температурата

Функция „Quick Cooling“

Щракнете върху функцията <Quick Cool> в приложението, иконата на функцията <Quick Cool> ще светне и хладилникът автоматично ще излезе от функцията „Quick Cool“ след изтичане на зададеното време

Функция „Quick Freezer“

Щракнете върху функцията <Quick Freeze> в приложението; на дисплея ще светнат иконите „High“, „Mid“ и „Low“ и хладилникът ще влезе в режим на бързо замразяване

Ако се налага да замразите едновременно голямо количество храна, препоръчително е да зададете функцията „Super Freeze“ 24 часа преди използването на пространството за замразяване. Когато функцията е стартирана, температурата е по-ниска от -24°C.

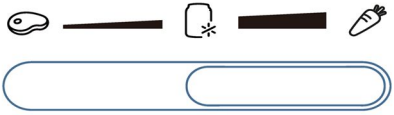

Подходящо за съхранение на пресни хранителни продукти, с относително независимо пространство, което поддържа подходяща температура и влажност, за пресни рибни продукти, месо и други съставки

Отделно пространство, подходящо за съхранение на охладени напитки и др.

Независима зона за контрол на температурата, подходяща за съхранение на пресни зеленчуци и плодове

ЗАБЕЛЕЖКА

Специална функция на зона с променлива температура, където температурата се влияе от броя на отварянията и затварянията на вратата, количеството храна и температурата на хладилното отделение и други фактори; температурата леко се колебае. Когато изберете да използвате функцията за свежи храни, за да съхранявате съставките си при оптимални условия

За съхранение се препоръчва да настроите температурата на хладилното отделение на ниво [High].

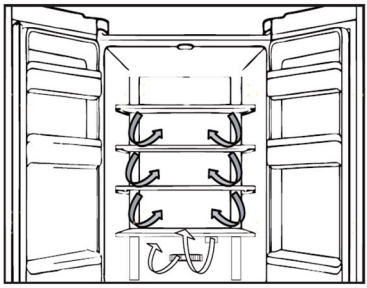

Многоточков въздушен поток

1. Хладилникът е оборудван със система за многоточков въздушен поток, което позволява студени въздушни струи да текат през всеки рафт. Това помага за поддържането на постоянна температура, за да може храната Ви да остане свежа за по-дълго.

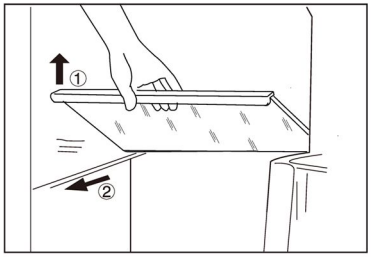

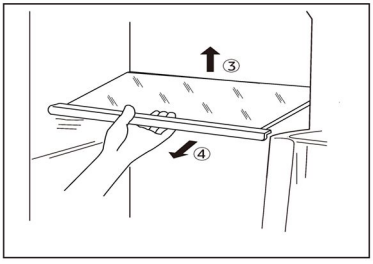

Регулируеми рафтове

1. Височината на рафтовете може да се регулира според вашите нужди за съхранение.
2. За да преместите горния и средния от рафтовете, първо ги извадете, като повдигнете предния ръб ① и ги издърпате навън ②..
3. За да преместите долния рафт, първо го извадете, като повдигнете задния му ръб ③ и го издърпате навън ④.
4. За да го поставите обратно, го сложете на релсите от двете страни и го избутайте до най-задното положение, докато задната част на рафта не се застопори в страничните отвори

Подвижни поставки за бутилки на вратата

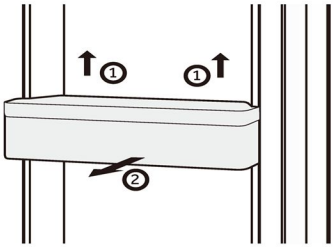

1. Контейнерът на вратата може да се сваля за почистване:
2. Хванете контейнера с ръце от двете страни, повдигнете го нагоре (1) и го извадете (2).
3. За да поставите контейнера на вратата обратно, следвайте горните стъпки в обратен ред.

Подвижно горно чекмедже на фризера

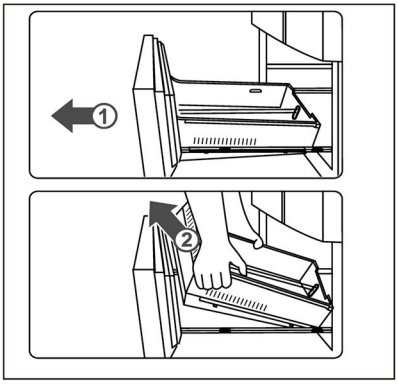

1. Издърпайте максимално горното чекмедже на фризера.
2. Повдигнете чекмеджето, докато се отдели от опорния блок. натиснете го към фризера и го наклонете, за да го извадите.

За да поставите чекмеджето обратно, следвайте горните стъпки в обратен ред.

Подвижно долно чекмедже на фризера

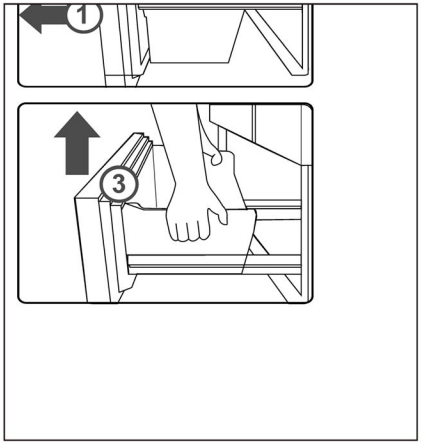

1. Издърпайте максимално долното чекмедже на фризера.
2. Издърпайте тавата за замразяване докато не спре, повдигнете и извадете.
3. Повдигнете чекмеджето, докато се отдели от опорния блок. натиснете го към фризера и го наклонете, за да го извадите.

За да поставите чекмеджето обратно, следвайте горните стъпки в обратен ред.

Осветление

При отваряне на вратата се включва вътрешното LED осветление. Работата на светлините не се влияе от никоя друга настройка на уреда.

Съвети за пестене на енергия

- Уверете се, че уредът е монтиран така, че да е осигурена добра вентилация (вижте раздел „МОНТАЖ").
- Не поставяйте уреда на пряка слънчева светлина или в близост до източници на топлина (напр. печки или нагреватели).
- Избягвайте ненужно ниска температура в уреда. Потреблението на енергия се увеличава, колкото по-ниска е температурата в уреда.
- Оставете топлата храна да се охлади, преди да я поставите в уреда.
- Отваряйте вратата на уреда възможно най-малко и за възможно най-кратко време.
- Не препълвайте уреда, за да не се нарушава циркулацията на въздуха.
- Избягвайте поставянето на хранителни опаковки, в които има въздух.
- Поддържайте уплътненията на вратата чисти, така че вратата винаги да се затваря добре.
- Размразявайте замразените храни в отделението за съхранение на хладилника.
- Най-енергоспестяващата конфигурация изисква чекмеджетата, кутиите за храна и рафтовете в уреда да се поддържат в състояние, възможно най-близко до фабричното, а храната да се поставя възможно най-далеч от въздухопроводите, за да не пречи на циркулацията на въздуха.

ПРЕДУПРЕЖДЕНИЕ!

Изключвайте уреда от захранването преди почистване.

Почистване

Почиствайте уреда, когато в него се съхранява малко или никаква храна.

Уредът трябва да бъде почистван на всеки четири седмици за добра поддръжка и за предотвратяване на лоши миризми от съхраняваните храни.

ПРЕДУПРЕЖДЕНИЕ!

- Не почиствайте уреда с твърди четки, телени четки, прахообразни препарати, бензин, амилацетат, ацетон или подобни органични разтвори, киселинни или алкални разтвори. Моля, почиствайте със специален препарат за хладилник, за да избегнете повреди.
- Не пръскайте и не плискайте уреда по време на почистване.
- Не използвайте водна струя или пара за почистване на уреда.
- Не почиствайте студените стъклени рафтове с гореща вода. Рязката промяна в температурата може да причини напукване на стъклото.
- Не докосвайте вътрешната повърхност на фризерното отделение за съхранение, особено с мокри ръце, тъй като ръцете ви може да замръзнат върху повърхността.
- В случай на повишаване на температурата проверете състоянието на замразените храни.

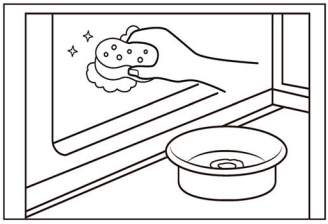

- Винаги поддържайте уплътнението на вратата чисто.
- Почиствайте вътрешността и корпуса на уреда с гъба, навлажнена с топла, вода и неутрален препарат.
- 1. Моля, търкайте вътрешната и външната част на уреда, включително уплътненията на вратата, рафтовете за врата, стъклените рафтове, кутиите и т.н., с мека кърпа или гъба, натопена в топла вода (може да добавите неутрален препарат към топлата вода).
- 2. Ако има разлята течност, отстранете всички замърсени части, изплакнете директно с течащата вода, подсушете и ги поставете обратно в уреда.
- 3. Ако има разлята гъста течност (като сметана или разтопен сладолед), моля, отстранете всички замърсени части, поставете ги за известно време в топла вода с температура около 40°C, след това изплакнете с течаща вода, подсушете и ги поставете обратно в уреда.
- 4. В случай че малка част или компонент заседне вътре в уреда (между рафтовете или чекмеджетата), използвайте малка мека четка, за да го отстраните. Ако не можете да достигнете частта, моля, свържете се с отдела за обслужване на клиенти на Haier.
- Изплакнете и подсушете с мека кърпа.

- ► Не почиствайте никоя от частите на уреда в съдомиялна машина.
- ► Изчакайте поне 7 минути, преди да включите отново уреда, тъй като честото стартиране може да повреди компресора.

Размразяване

Размразяването на фризерното отделение се извършва автоматично и не са необходими ръчни действия.

Смяна на LED лампите

ПРЕДУПРЕЖДЕНИЕ!

Не заменяйте LED лампите сами. Те трябва да бъдат заменяни единствено от производителя или от упълномощен сервизен представител.

Лампите използват LED технология, отличаваща се с ниско потребление на енергия и дълъг експлоатационен живот. В случай на аномалии, моля, свържете се с отдела за обслужване на клиенти. Вижте раздел „ОБСЛУЖВАНЕ НА КЛИЕНТИ".

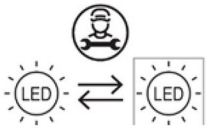

Източник на светлина (само LED), който може да бъде заменен от професионалист.

Неизползване за дълъг период от време

Ако уредът не се използва за продължителен период от време:

- ► Извадете храната.
- ► Изключете захранващия кабел от контакта.
- ► Почистете уреда, както е описано по-горе.
- ► Оставете вратите отворени, за да се предотврати появата на неприятни миризми вътре.

ЗАБЕЛЕЖКА

Изключете уреда само ако е абсолютно необходимо.

Преместване на уреда

1. Извадете всичката храна и изключете уреда от контакта.
2. Подсигурете срещу нежелано движение рафтовете и другите подвижни части в хладилника и във фризера с тиксо.
3. Не накланяйте уреда на повече от 45°, за да избегнете повреда на охладителната система.

ПРЕДУПРЕЖДЕНИЕ!

- ► Не хващайте уреда за дръжките при повдигане.
- ► Никога не поставяйте уреда в хоризонтално положение на земята.

Много от възникналите проблеми могат да бъдат решени от вас самите без нужда от специфични умения. В случай на проблем, моля, проверете всички показани възможности и последвайте инструкциите по-долу, преди да се свържете с отдела за следпродажбено обслужване. Вижте раздел „ОБСЛУЖВАНЕ НА КЛИЕНТИ".

ПРЕДУПРЕЖДЕНИЕ!

- ► Преди извършване на поддръжка изключете уреда и извадете щепсела от контакта.
- ► Електрическото оборудване трябва да се обслужва само от квалифицирани експерти, тъй като неправилният ремонт може да причини значителни последващи щети.
- ► Повреда в захранващия кабел може да бъде отстранена единствено от производителя, негов обслужващ представител или лице с подобна квалификация, за да се избегне потенциална опасност.

Проблеми	Възможни причини	Възможни решения
Компресорът не работи.	• Щепселът не е включен в контакта.	• Включете щепсела.
	• Уредът е в цикъл на размразяване.	• Това е нормално при автоматично размразяване.
Уредът се включва често или работи за прекалено дълги периоди от време.	• Вътрешната или външната температура е твърде висока.	• В такъв случай е нормално уредът да работи по-дълго.
	• Уредът е бил изключен за известно време.	• Обикновено са необходими от 8 до 12 часа за пълното охлаждане на уреда.
	• Една от вратите на уреда не е затворена плътно.	• Затворете вратата/чекмеджето и се уверете, че уредът се намира върху равна повърхност, както и че затварянето на вратата не е възпрепятствано от храна или контейнер.
	• Вратата е била отваряна твърде често или за прекалено дълго време.	• Не отваряйте вратата/чекмеджето твърде често.
	• Температурата, зададена за фризерното отделение, е твърде ниска.	• Задайте по-висока температура, докато се получи задоволителна температура на уреда. Отнема 24 часа, за да стане температурата в уреда стабилна.
	• Уплътнението на вратата е замърсено, износено, напукано или разместено.	• Почистете уплътненията на вратата/чекмеджето или ги сменете с помощта на отдела за обслужване на клиенти.
	• Необходимата циркулация на въздуха е възпрепятствана.	• Осигурете подходяща вентилация.

Отстраняване на неизправности

Проблеми	Възможни причини	Възможни решения
Вътрешността на уреда е мръсна и/или с лош мирис.	• Вътрешността на уреда трябва да бъде почистена. • В уреда се съхранява храна със силен мирис.	• Почистете вътрешността на хладилника. • Опаковайте добре храната.
В уреда не е достатъчно студено.	• Зададена е прекалено висока температура. • Съхранявани са твърде топли храни. • Съхранява се прекалено голямо количество храна наведнъж. • Артикулите са поставени прекалено близо един до друг. • Врата/чекмедже на уреда не е затворена/о плътно. • Вратите/чекмеджетата са били отваряни твърде често или за прекалено дълго време.	• Върнете първоначалната настройка на температурата. • Винаги оставяйте храните да изстинат, преди да ги приберете. • Винаги съхранявайте малки количества храна. • Оставяйте празно място между артикулите, за може въздухът да циркулира свободно. • Затворете вратата/чекмеджето. • Не отваряйте вратата/чекмеджето твърде често.
В уреда е твърде студено.	• Зададена е прекалено ниска температура. • Активирана е функцията „Deep Freeze" или работи прекалено дълго време.	• Върнете първоначалната настройка на температурата. • Изключете функцията „Deep Freeze".
Във вътрешността на уреда се формира конденз.	• Климатът е твърде топъл и твърде влажен. • Врата/чекмедже на уреда не е затворена/о плътно. • Вратите/чекмеджетата са били отваряни твърде често или за прекалено дълго време. • Контейнери, съдържащи течности или харни, са оставени отворени.	• Увеличете температурата. • Затворете вратата/чекмеджето. • Не отваряйте вратата/чекмеджето твърде често. • Оставете горещите храни да изстинат до стайна температура и покривайте храните и течностите.
По външната повърхност на уреда или между вратите/вратата и чекмеджето се образува кондензация.	• Климатът е твърде топъл и твърде влажен. • Вратата не е затворена плътно. Студеният въздух в уреда и топлият въздух извън него образуват кондензация.	• Това е нормално при влажен климат и ще се промени, когато влажността намалее. • Уверете се, че вратите/чекмеджетата са затворени плътно.

Проблеми	Възможни причини	Възможни решения
Много лед и скреж във фризерното отделение.	• Храните не са опаковани добре. • Врата/чекмедже на уреда не е затворена/о плътно. • Вратите/чекмеджетата са били отваряни твърде често или за прекалено дълго време. • Уплътнението на вратата/ чекмеджето е замърсено, износено, напукано или разместено. • Нещо от вътрешната страна пречи на вратата/чекмеджето да се затвори добре.	• Винаги опаковайте храните добре. • Затворете вратата/чекмеджето. • Не отваряйте вратата/чекмеджето твърде често. • Почистете уплътненията на вратата/чекмеджето или ги сменете с нови. • Разместете рафтовете, рафтовете за вратите или вътрешните контейнери, така, че да може вратата/чекмеджето да се затвори.
Страните на шкафа и лентата на вратата се затоплят.		• Това е нормално.
Уредът издава необичайни звуци.	• Уредът не е разположен върху равна повърхност. • Уредът се допира до близкостоящ предмет.	• Регулирайте крачетата, за да подравните уреда. • Отстранете близкостоящите предмети.
Чува се слаб звук, наподобяващ звука от течаща вода.		• Това е нормално.
Чува се звуков сигнал.	• Вратата на отделението за съхранение на уреда е отворена.	• Затворете вратата.
Чува се слабо бръмчене.	• Системата против кондензация работи.	• Това предотвратява кондензацията и е нормално.
Вътрешната осветителна система или охладителната система не работи.	• Щепселът не е включен в контакта. • Има проблем с електрозахранването. • LED лампата е повредена.	• Включете щепсела. • Проверете електрическото захранване на помещението. Свържете се с местната електрическа компания! • Моля, свържете се с центъра за обслужване на клиенти за смяна на лампата.
Дисплеят свети, но не се усеща изстудяване.	• Това е демо режим.	• Когато екранът на дисплея е отключен, натиснете „Zone" и натиснете „Wi-Fi" 5 пъти (в рамките на 5 секунди), за да излезете от този режим.

Прекъсване на електрозахранването

При прекъсване на електрозахранването храната би трябвало да остане студена в продължение на около 5 часа. Следвайте следните съвети по време на продължително прекъсване на електрозахранването, особено през лятото:

- ▶ Отваряйте вратата/чекмеджето възможно най-рядко.
- ▶ Не поставяйте друга храна в уреда по време не прекъсването на електрозахранването.
- ▶ Ако е дадено предварително известие за прекъсване на електрозахранването и продължителността на прекъсването надвишава 5 часа, направете малко лед и го поставете в съд в горната част на хладилното отделение.
- ▶ Необходима е проверка на храните веднага след прекъсването.
- ▶ Тъй като температурата в уреда ще се повиши по време на прекъсване на захранването или при друга повреда, периодът на съхранение и хранителната годност на храната ще бъдат намалени. Всички храни, които се размразят, трябва или да бъдат изконсумирани, или сготвени и замразени отново в най-кратък срок (ако това е възможно), за да се предотвратят възможни рискове за здравето.

Функция за запаметяване при прекъсване на електрозахранването

След възстановяване на захранването уредът продължава да работи с настройките, зададени преди спиране на тока.

Разопаковане

ПРЕДУПРЕЖДЕНИЕ!

- ► Уредът е тежък. При преместването му винаги трябва да участват поне двама души.
- ► Пазете всички опаковъчни материали на място, недостъпно за деца, и ги изхвърлете по природосъобразен начин.
- ► Разопаковайте уреда.
- ► Отстранете всички опаковъчни материали.

Условия на обкръжаващата среда

Температурата в помещението винаги трябва да бъде между 10°C и 43°C, тъй като това може да повлияе на температурата вътре в уреда и консумацията на енергия. Не поставяйте уреда близо до други излъчващи топлина уреди без изолация.

Препоръки за свободно пространство

Препоръчително свободно пространство (мм) при отворена врата.

1.

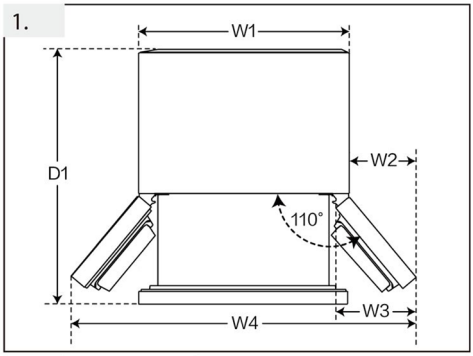

2.

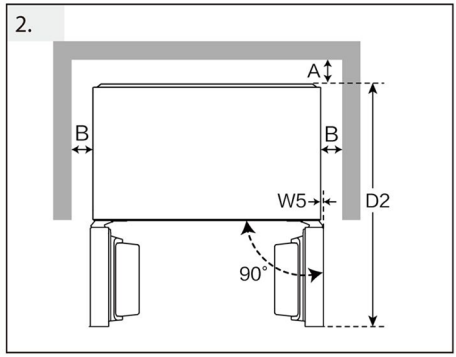

3.

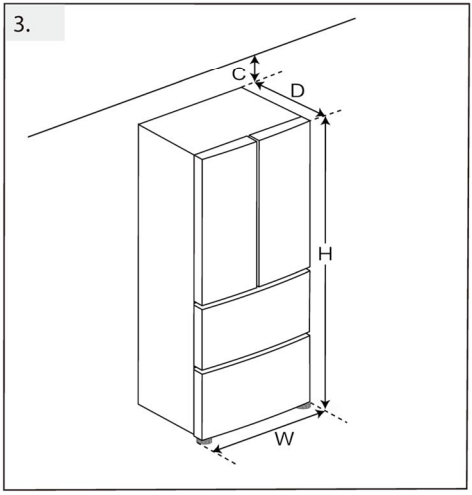

(Единица: mm)		HRF-585SFFGU1
Ширина	W1	830
	W2	130
	W3	191
	W4	1090
	W5	0
	W	830
Дълбочина	D1	1019
	D2	976
	D	594
Разстояние до задна стена	A	6
Разстояние до странични стени	B	4
Разстояние до тавана	C	9

Вентилационно сечение

За да се осигури на уреда достатъчно добро ниво на вентилация от съображения за безопасност, трябва да се спазват изискванията, показани във вентилационното напречно сечение.

Подравняване на уреда

Уредът трябва да бъде поставен на равна и твърда повърхност. Ако е необходимо да се повдигне, трябва да се изберат стабилни, твърди и незапалими блокове. Нагласете крачетата до желаното ниво.

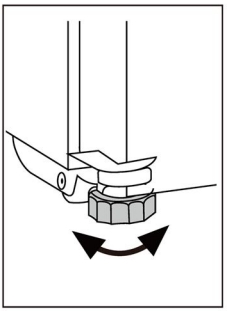

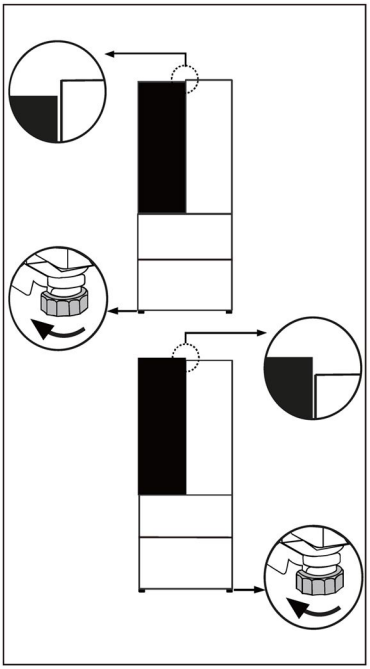

Фина настройка на вратите

(A) Използване на регулируемите крачета

Ако уредът е леко нестабилен или вратите са с неравномерна височина, черните крачета отпред на уреда могат да се регулират.

- ▶ Завъртете в посока на часовниковата стрелка, за да увеличите височината.
- ▶ Завъртете в посока, обратно на часовниковата стрелка, за да намалите височината.

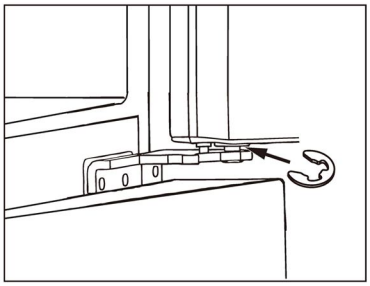

(B) Използване на разделители

Ако вратите на хладилното отделение са с неравномерна височина, може да се използва разделителя (включен в пакета с аксесоари).

- ▶ Отворете вратата на хладилното отделение и я повдигнете.
- ▶ Закрепете разделителя върху по-дебелия вал на пантата с помощта на клещи или подобни инструменти.



(C) Използване на регулируемите копчета

Ако вратите на хладилното отделение са неравномерни отпред назад, това може да се регулира чрез завъртане на копчетата, разположени в горната част на вратите.

Предупреждение:

При бъдещо използване на уреда денивелирането на вратите може да възникне в резултат на тежестта на съхраняваната храна. В такъв случай, моля, коригирайте според горните методи.

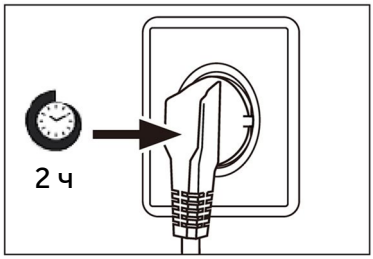

Време на изчакване

Смазочното масло, което не се нуждае от поддръжка, се намира в капсулата на компресора. Това масло може да се разнесе из затворената система от тръби, докато уредът се пренася в наклонено положение. Преди да свържете уреда към захранването, трябва да изчакате поне 2 часа, за да може маслото да се върне обратно в капсулата.

Свързване към електрозахранването

Преди всяко свързване проверявайте дали:

- ► захранването, контактът и предпазителите са подходящи според табелката с данни.
- ► електрическият контакт е заземен и няма включен разклонител или удължител.
- ► щепселът и контактът са в пълно съответствие.

Свържете щепсела към правилно инсталиран контакт за битова употреба.

ПРЕДУПРЕЖДЕНИЕ!

За да се избегнат рискове, при повреда на захранващия кабел той трябва да бъде заменен от отдела за обслужване на клиенти (вижте гаранционната карта).

Марка	Haier
Наименование на модела/идентификатор	HFR5818DNGK
Категория на модела	Хладилник с фризер
Оценка със звезди	****
Клас на енергийна ефективност	D
Годишно потребление на енергия (kWh/година) (1)	236
Общ обем (l)	477
Обем на хладилника (l)	299
Обем на фризера (l)	178
Система против заскрежаване	Да
Капацитет на замразяване (кг/24 ч)	14
Клас на климатизация (1)	SN.N.ST.T
Въздушни шумови емисии (dB(A) re 1pW)	35
Време на покачване на температурата (ч)	13
Вид на уреда	свободно стоящ

Технически данни

Обяснения:

(1) Клас на климатизация SN: Уредът е предназначен за използване при температура на околната среда между +10°C и +32°C
Клас на климатизация N: Уредът е предназначен за използване при температура на околната среда между +16°C и +32°C
Клас на климатизация ST: Уредът е предназначен за използване при температура на околната среда между +16°C и +38°C
Клас на климатизация T: Уредът е предназначен за използване при температура на околната среда между +16°C и +43°C

Напрежение/Честота	220 – 240 V~/50 Hz
Входящ ток (A)	1,5
Хладилен агент	R600a
Размери (В/Ш/Д в мм)	1850/830/594

СЕРТИФИКАТ ЗА КАЧЕСТВО

ОБОЗНАЧЕНИЕ: ХЛАДИЛНИК
КАЧЕСТВЕН КОНТРОЛ
ПРЕМИНАТ
ПРОВЕРКА № QC01

Haier

0060545343
2026 г. Версия A

Haier



Uživatelská příručka

Chladnička-mraznička

HFR5818DNGK

CS

Obsah

4 Bezpečnostní informace
- Před prvním použitím 5
- Instalace 5
- Každodenní používání 6

9 Určené použití

10 Popis výrobku

11 Ovládací panel

12 Používání
- Před prvním použitím 12
- Nastavování teploty 12
- Funkce Quick Cooling 13
- Funkce Quick Freeze 13

14 Vybavení
- Vícecestný průtok vzduchu 14
- Nastavitelné police 14
- Odnímatelný držák na láhve ve dvířkách 15
- Vyjímatelná horní zásuvka mrazničky 15
- Vyjímatelná dolní zásuvka mrazničky 15
- Světlo 15

16 Tipy pro úsporu energie

17 Čištění a údržba

19 Řešení problémů

23 Instalace

27 Technické údaje

Děkujeme vám, že jste si koupili výrobek značky Haier.

Před použitím spotřebiče si pozorně přečtěte tyto pokyny. Obsahují důležité informace, které vám pomohou co nejlépe využít spotřebič a zajistit jeho bezpečnou a správnou instalaci, používání a údržbu.

Uschovejte tuto příručku na praktickém místě, abyste do ní mohli kdykoli nahlédnout ohledně bezpečného a správného používání spotřebiče.

Pokud spotřebič prodáváte, věnujete nebo necháváte ve starém domě, předejte společně s ním také tuto příručku, aby se mohl nový vlastník seznámit se spotřebičem a přečísti si bezpečnostní varování.

VAROVÁNÍ – Důležité bezpečnostní informace

UPOZORNĚNÍ – Všeobecné informace a tipy

Informace týkající se životního prostředí



Likvidace

Pomáhejte chránit životní prostředí a lidské zdraví. Vložte obalový materiál do vhodných kontejnerů pro recyklaci. Pomáhejte recyklovat odpadní elektrické a elektronické spotřebiče. Spotřebiče označené tímto symbolem nevyhazujte do domovního odpadu. Zašlete výrobek do místního recyklačního závodu, nebo se obraťte na váš obecní úřad.



VAROVÁNÍ: Nebezpečí požáru / hořlavý materiál

Tento symbol signalizuje, že hrozí nebezpečí požáru kvůli použití hořlavých materiálů. Dejte pozor, abyste zamezili způsobení požáru zapálením hořlavého materiálu.

VAROVÁNÍ!

Nebezpečí poranění nebo udušení!

Chladiva a plyny vyžadují profesionální likvidaci. Zajistěte, aby se potrubí chladicího okruhu nepoškodilo, než bude náležitě zlikvidováno. Odpojte spotřebič od síťového napájení. Odstřihněte síťový kabel a zlikvidujte ho. Odstraňte police a přihrádky, stejně jako západku a těsnění dvířek, aby nedošlo k uvíznutí dětí a domácích zvířat uvnitř spotřebiče.

Před prvním zapnutím spotřebiče si přečtěte následující rady týkající se bezpečnosti:

VAROVÁNÍ!

Před prvním použitím

- Ujistěte se, že při přepravě nedošlo k žádnému poškození.
- Odstraňte veškerý obalový materiál a uschovejte ho mimo dosah dětí.
- Před instalací spotřebiče počkejte alespoň dvě hodiny, aby byla zaručena plná účinnost okruhu chladiva.
- Se spotřebičem vždy manipulujte alespoň ve dvou osobách, protože je těžký.

Instalace

- Spotřebič by se měl umístit do dobře větrané místnosti. Kolem spotřebiče ponechte minimálně 5 cm volného prostoru po levé i pravé straně a alespoň 10 cm za spotřebičem a nad ním.
- Nikdy neumisťujte spotřebič do vlhkého prostoru nebo na místo, kde by na něj mohla stříkat voda. Vodu a skvrny odstraňte a vysušte měkkou, čistou látkou.
- Neinstalujte spotřebič na přímé sluneční světlo ani do blízkosti zdrojů tepla (např. sporáků nebo ohřívačů).
- Nainstalujte spotřebič na místo odpovídající jeho velikost a používání a vyrovnejte ho.
- Zajistěte, aby nic nezakrývalo větrací otvory ve spotřebiči nebo v konstrukci pro vestavění.
- Ujistěte se, že parametry elektrického napájení se shodují s údaji na výrobním štítku. V opačném případě kontaktujte elektrikáře.
- Spotřebič pracuje s napájením 220–240 VAC/50 Hz. Abnormální kolísání napětí může způsobit, že spotřebič se nespustí nebo se poškodí regulátor teploty či kompresor, případně se může za chodu ozývat neobvyklý hluk. V takovém případě by se měl nainstalovat automatický regulátor.
- Nepoužívejte rozbočovací adaptéry ani prodlužovací kabely.
- Neumisťujte za spotřebič přenosné rozbočovací zásuvky ani prodlužovací kabely.
- Ujistěte se, že napájecí kabel není zachycen spotřebičem. Nešlapejte na napájecí kabel.
- Tento spotřebič se nesmí používat bez připojení k uzemnění v budově nebo dvojité zásuvky, která je doplněna o proudový chránič proti impulsnímu zbytkovému proudu.

VAROVÁNÍ!

- K napájení použijte samostatnou, snadno přístupnou uzemněnou zásuvku. Tento spotřebič musí být uzemněný.
- Nepoškoďte okruh chladiva.

Každodenní používání

- Tento spotřebič mohou používat děti starší 8 let a osoby s omezenými fyzickými, smyslovými nebo duševními schopnostmi nebo osoby nezkušené a neznalé za předpokladu, že mají zajištěný dohled nebo byly poučeny o bezpečném používání spotřebiče a chápou související rizika.
- Děti ve věku od 3 do 8 let mohou spotřebič plnit a vyprazdňovat, ale nesmějí jej čistit ani instalovat.
- Zabraňte dětem mladším 3 let v přístupu ke spotřebiči, pokud nejsou pod nepřetržitým dozorem.
- Děti si se spotřebičem nesmějí hrát.
- Jestliže v blízkosti spotřebiče uniká chladný plyn nebo jiný hořlavý plyn, vypněte ventil unikajícího plynu, otevřete dveře a okna a neodpojujte zástrčku napájecího kabelu tohoto spotřebiče nebo jakéhokoli jiného spotřebiče od zásuvky.
- Upozorňujeme, že spotřebič je nastaven na provoz při určitém rozsahu teplot mezi 10 a 43 °C. Pokud je spotřebič delší dobu ponechán při teplotě nad nebo pod uvedeným rozsahem, nemusí správně fungovat.
- Nepokládejte na horní stranu spotřebiče nestabilní předměty (těžké předměty, nádoby naplněné vodou), aby se předešlo zranění způsobenému pádem nebo elektrickým proudem v důsledku styku s vodou.
- Netahejte za police ve dvířkách. Dvířka by se mohla vychýlit, mohla by se vytáhnout police na láhve nebo by se spotřebič mohl převrhnout.
- Otvírejte a zavírejte dvířka pouze pomocí madel. Mezera mezi dvířky a mezi dvířky a skříní je velmi úzká. Nedávejte do těchto míst ruce, abyste si nepřiskřípli prsty. Dvířka spotřebiče otvírejte nebo zavírejte pouze v případě, že v dosahu jejich pohybu nestojí žádné děti.

VAROVÁNÍ!

- Ve spotřebiči nebo v jeho blízkosti neskladujte ani nepoužívejte hořlavé, výbušné nebo korozivní látky.
- Ve spotřebiči neskladujte léky, bakterie ani chemické látky. Tento spotřebič je určen k použití v domácnosti. Nedoporučuje se skladovat materiály, které vyžadují přesně stanovené teploty.
- Do mrazničky nikdy neukládejte tekutiny v láhvích nebo plechovkách (kromě vysokoprocentních lihovin), a zejména nápoje sycené oxidem uhličitým, protože by během mrazení praskly.
- Pokud se v mrazničce zvýší teplota, zkontrolujte stav potravin.
- Nenastavujte zbytečně nízkou teplotu ve vnitřním prostoru chladničky. Při vysokém nastavení může teplota klesnout do záporných hodnot. Pozor: Láhve mohou prasknout.
- Nedotýkejte se mražených potravin mokrýma rukama (noste rukavice). Zejména nejezte nanuky bezprostředně po vyjmutí z prostoru mrazničky. Hrozí nebezpečí přimrznutí nebo vzniku omrzlin. První pomoc: ihned vložte zasažené místo pod tekoucí studenou vodu. Neodtrhujte!
- Za provozu se nedotýkejte vnitřního povrchu úložného prostoru mrazničky, zejména ne mokrýma rukama, protože by mohly přimrznout k povrchu.
- V případě výpadku napájení nebo před čištěním odpojte spotřebič od napájení. Před opětovným spuštěním spotřebiče počkejte alespoň 7 minut, protože časté spouštění by mohlo poškodit kompresor.
- Uvnitř prostoru pro skladování potravin ve spotřebiči nepoužívejte elektrická zařízení, pokud se nejedná o zařízení doporučené výrobcem. Údržba/čištění
- Jestliže jsou čištění a údržba prováděny dětmi, je nutné na ně dohlížet.
- Před zahájením jakékoli pravidelné údržby odpojte spotřebič od elektrického napájení. Před opětovným spuštěním spotřebiče počkejte alespoň 7 minut, protože časté spouštění by mohlo poškodit kompresor.

VAROVÁNÍ!

- Při odpojování spotřebiče od napájení držte zástrčku, nikoli kabel.
- Nečistěte spotřebič tvrdými kartáči, drátěnými kartáči, práškovými čisticími prostředky, benzínem, amylacetátem, acetonem a podobnými organickými roztoky a kyselými nebo zásaditými roztoky. K čištění použijte speciální čisticí prostředek na spotřebiče, aby se zamezilo poškození.
- Neseškrabávejte námrazu a led ostrými předměty. Nepoužívejte spreje, elektrické ohřívače jako fén na vlasy, parní čističe ani jiné zdroje tepla, aby nedošlo k poškození plastových součástí.
- K rozmrazování nepoužívejte mechanické nástroje ani jiné prostředky. Používejte pouze prostředky doporučené výrobcem.
- Pokud se poškodí napájecí kabel, výměnu musí provést výrobce, jeho servisní zástupce nebo osoba s podobnou kvalifikací, aby se vyloučilo riziko.
- Nepokoušejte se opravovat, rozebírat nebo upravovat spotřebič vlastními silami. Je-li nutná oprava, obraťte se na náš zákaznický servis.
- Alespoň jednou za rok odstraňte prach ze zadní strany spotřebiče, aby se předešlo nebezpečí požáru a nezvyšovala se spotřeba energie.
- Během čištění na spotřebič nestříkejte ani jej neoplachujte.
- K čištění spotřebiče nepoužívejte vodní postřik ani proud vody.
- Nečistěte chladné skleněné police horkou vodou. Náhlá změna teploty by mohla způsobit, že sklo praskne.

Informace o plynném chladivu

VAROVÁNÍ!

Spotřebič obsahuje hořlavé chladivo ISOBUTAN (R600a). Ujistěte se, že během přepravy nebo instalace nedošlo k poškození okruhu chladiva. Unikající chladivo by mohlo způsobit zranění očí, nebo by se mohlo vznítit. Pokud dojde k poškození, nepřibližujte se s otevřeným plamenem, důkladně vyvětrejte místnost a nezapojujte ani neodpojujte napájecí kabely tohoto či jiných spotřebičů. Informujte zákaznický servis.

V případě zasažení očí chladivem důkladně vypláchněte oči pod tekoucí vodou a ihned zavolejte očnímu lékaři.

Určené použití

Tento spotřebič je určen k chlazení a mrazení potravin. Je určen výhradně k používání v domácnostech a podobných oblastech, jako jsou kuchyňky pro personál v obchodech, kancelářích a na dalších pracovištích, chalupy a hotely, motely a další obytné objekty, kde je používají zákazníci, stejně jako ubytovací zařízení typu penzionu se snídaní a cateringové služby. Není určen k používání v komerčním nebo průmyslovém prostředí.

Na spotřebiči neprovádějte žádné změny nebo úpravy. Používání k jinému než určenému účelu může představovat nebezpečí a vést ke ztrátě platnosti záruky.

POZOR!

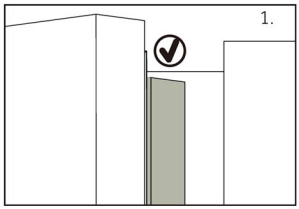

Když zavřete dvířka, svislá dveřní lišta na levých dvířkách by se měla ohnout dovnitř (1).

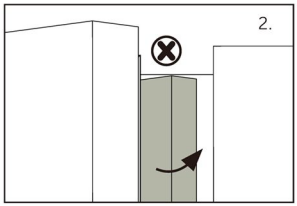

Jestliže se pokusíte zavřít levá dvířka a svislá dveřní lišta není ohnutá (2), nejprve byste ji měli ohnout, jinak dveřní lišta narazí do upevňovací osy nebo pravých dvířek. Pak by mohlo dojít k poškození dvířek nebo k netěsnosti.

Uvnitř rámu je topné vlákno. Teplota povrchu mírně vzroste, což je normální a nebude to mít vliv na fungování spotřebiče.

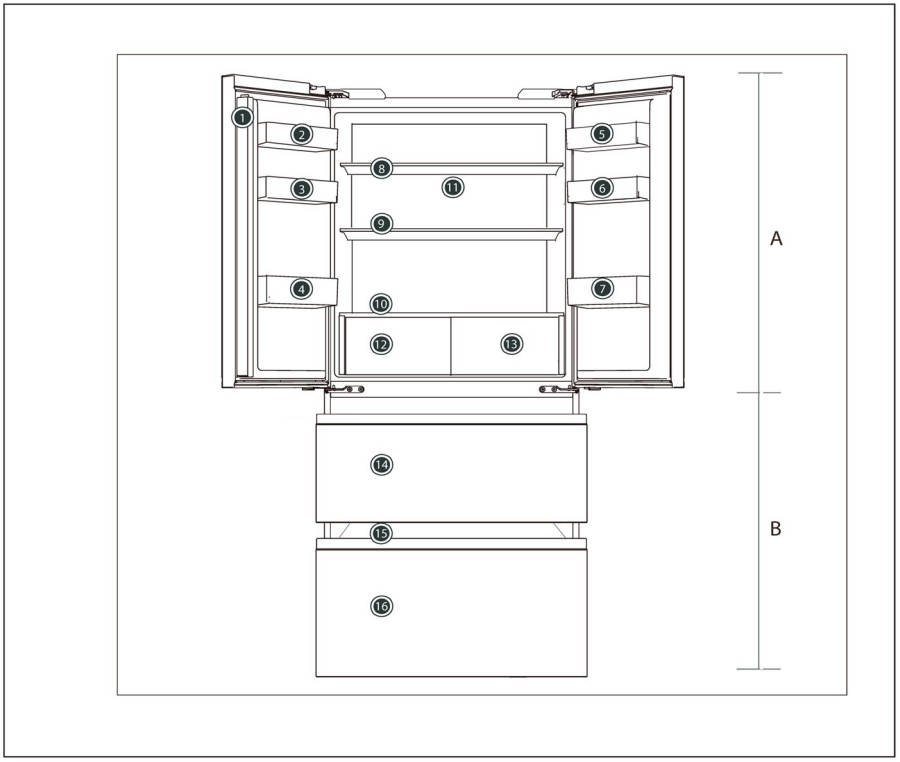

A: Prostor chladničky

1 Vzpěra dvířek
2 Držák lahví (nahoře vlevo)
3 Držák lahví (uprostřed vlevo)
4 Držák lahví (dole vlevo)
5 Držák lahví (nahoře vpravo)
6 Držák lahví (uprostřed vpravo)
7 Držák lahví (dole vpravo)
8 Skleněná police
9 Skleněná police
10 Skleněný kryt
11 Ventilace
12 Chlazená zásuvka
13 Chlazená zásuvka

B: Prostor mrazničky

14 Horní zásuvka mrazničky
15 Výsuvná přihrádka
16 Spodní zásuvka mrazničky

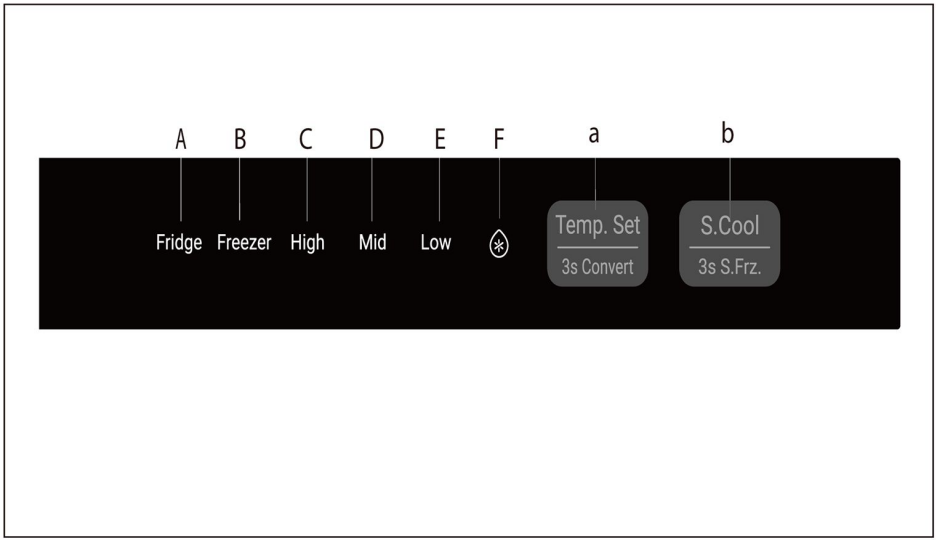

Indikátory:
A Ikona teploty chladničky
B Ikona teploty mrazničky
C Ikona teploty
D Ikona teploty
E Ikona teploty
F Ikona „Super Cool"

Tlačítka:
a Tlačítko Nastavení teploty a 3s Convert
b Tlačítko Super Cooling a 3s Super Frz

Před prvním použitím

- ▶ Odstraňte veškerý obalový materiál, uschovejte ho mimo dosah dětí a zlikvidujte ho způsobem šetrným k životnímu prostředí.
- ▶ Než do spotřebiče vložíte jakékoli potraviny, vyčistěte jeho vnitřní i vnější povrchy vodou a slabým saponátem.
- ▶ Po vyrovnání a vyčištění počkejte alespoň 2–5 hodin, než spotřebič připojíte k napájení. Viz část INSTALACE.
- ▶ Než naplníte prostory potravinami, nejprve je nechte ochladit na vysoké nastavení. Funkce Power-Freeze pomůže rychle ochladit prostory.
- ▶ Teplota v chladničce a teplota v mrazničce se automaticky nastaví na „Mid-Fridge" a „Mid-Freezer". Jedná se o doporučené nastavení.
  V případě potřeby můžete tyto teploty změnit ručně. Viz NASTAVENÍ TEPLOTY.

Nastavování teploty

Nastavení teploty v chladničce

Stisknutím a podržením tlačítka Nastavení teploty po dobu 3 sekund vyberte možnost Chlazení a přejděte do režimu nastavení teploty chladicího oddílu, poté opakovaným stisknutím tlačítka Nastavení teploty postupně přepínejte mezi nastaveními „High", „Medium" a „Low".

UPOZORNĚNÍ

NasTeplotu chladicího oddílu nelze nastavovat, pokud je aktivní režim Rychlé chlazení [Quick Cooling]

Nastavení teploty v mrazničce

Stiskněte a podržte tlačítko Nastavení teploty [Temperature Adjustment] po dobu 3 sekund, vyberte možnost Mrazení [Freezing] a přejděte do režimu nastavení teploty mrazicího [Freezing] oddílu. Poté opakovaným stisknutím tlačítka Nastavení teploty [Temperature Adjustment] postupně přepínejte mezi nastaveními „High", „Medium" a „Low".

UPOZORNĚNÍ

Ve stavu [Quick Freeze] nelze nastavovat teplotu mrazničky.

Funkce Quick Cooling

Klikněte na funkci <Quick Cool> v aplikaci. Rozsvítí se ikona funkce ´<Quick Cool> a po uplynutí nastavené doby chladnička funkci Quick Cool automaticky ukončí

Funkce Quick Freezer

Klikněte v aplikaci na funkci <Quick Freeze>. Na displeji se rozsvítí ikony „High“, „Mid“ a „Low“ a chladnička přejde do režimu rychlého mrazení

Pokud potřebujete najednou zmrazit velké množství potravin, doporučuje se nastavit funkci Super Freeze 24 h před použitím mrazicího prostoru. Po spuštění této funkce bude teplota nižší než -24 °C.

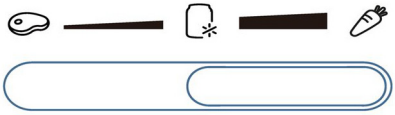

Vhodné pro skladování čerstvých potravin v poměrně nezávislém prostoru, který udržuje vhodnou teplotu a vlhkost; vhodné pro skladování čerstvých mořských plodů, masa a dalších potravin

Nezávislý prostor, vhodný pro skladování chlazených nápojů atd.

Zóna s nezávislou regulací teploty, vhodná pro skladování čerstvého ovoce a zeleniny.

UPOZORNĚNÍ

Jedná se o speciální zónu s proměnlivou teplotou, v níž teplota mírně kolísá v závislosti na četnosti otvírání a zavírání dvířek, množství potravin, teplotě v prostoru chladničky a dalších faktorech, a proto může mírně kolísat. Funkci pro čerstvé potraviny zvolte v případě, že je chcete uchovávat v optimálních podmínkách.
Pokud jde o prostředí pro ukládání, doporučuje se nastavit teplotu v prostoru chladničky na [High] úroveň.

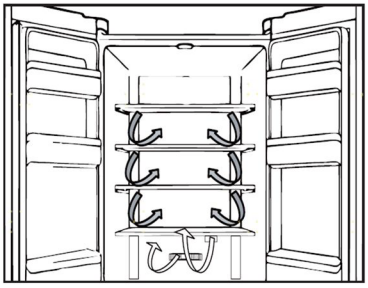

Vícecestný průtok vzduchu

1. Chladnička je vybavena systémem vícecestného průtoku vzduchu, který zajišťuje proudění chladného vzduchu v každé úrovni polic. Pomáhá to udržovat jednotnou teplotu, která zaručí, že potraviny vydrží déle v čerstvém stavu.

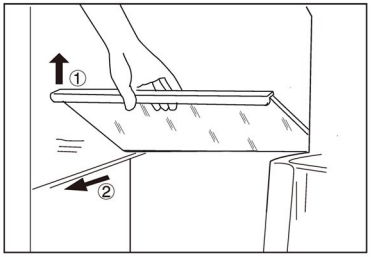

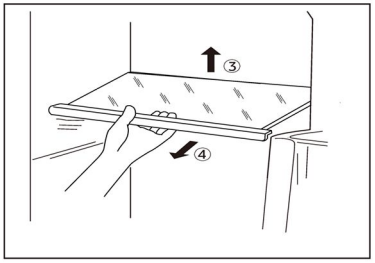

Nastavitelné police

1. Výšku polic lze upravovat tak, aby vyhovovala vašim požadavkům na ukládání.
2. Chcete-li přemístit horní a střední polici, vyjměte ji tak, že nejprve nadzdvihnete přední okraj ① a potom ji vytáhnete ven ②.
3. Chcete-li přemístit spodní polici, vyjměte ji tak, že nejprve nadzdvihnete zadní okraj ③ a potom ji vytáhnete ven ④.
4. Při instalaci ji položte na výstupky na obou stranách a zatlačte ji až dozadu tak, aby se zadní strana police usadila uvnitř drážek v bočních stranách

Odnímatelný držák na láhve ve dvířkách

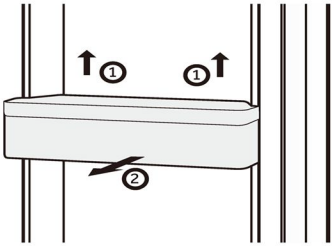

1. Láhev ve dvířkách lze vyjímat za účelem čištění:
2. Uchopte rukama obě strany láhve, zdvihněte ji nahoru ① a vytáhněte ji ven ②.
3. Při vkládání láhví do dvířek proveďte výše popsané kroky v opačném pořadí.

Vyjímatelná horní zásuvka mrazničky

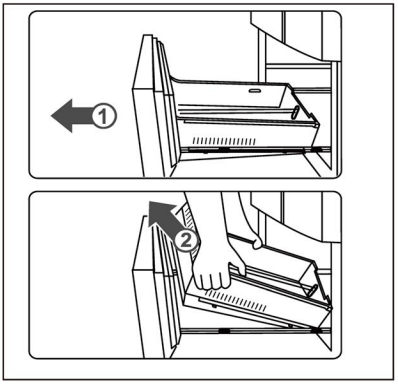

1. Vytáhněte horní zásuvku mrazničky až na doraz.
2. Zdvihejte zásuvku, dokud se neoddělí od opěrného bloku, zatlačte ji do mrazničky a nakloňte ji, abyste ji mohli vyjmout.

Při vkládání zásuvky proveďte výše popsané kroky v opačném pořadí.

Vyjímatelná dolní zásuvka mrazničky

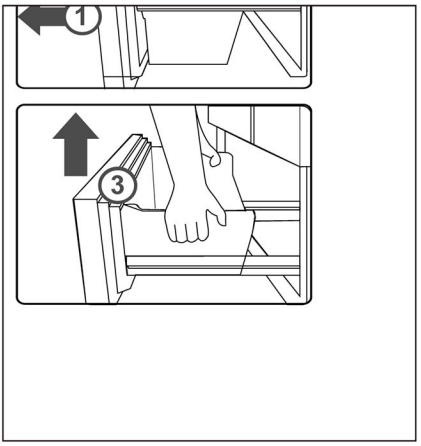

1. Vytáhněte dolní zásuvku mrazničky až na doraz.
2. Vytáhněte mrazicí přihrádku do krajní polohy, zdvihněte ji a vyjměte.
3. Zdvihejte zásuvku, dokud se neoddělí od opěrného bloku, zatlačte ji do mrazničky a nakloňte ji, abyste ji mohli vyjmout.

Při vkládání zásuvky proveďte výše popsané kroky v opačném pořadí.

Světlo

Po otevření dvířek se rozsvítí světlo LED osvětlující interiér. Fungování světel není ovlivňováno žádným z nastavení spotřebiče.

Tipy pro úsporu energie

- Zajistěte, aby měl spotřebič náležité větrání (viz INSTALACE).
- Neinstalujte spotřebič na přímé sluneční světlo ani do blízkosti zdrojů tepla (např. sporáků nebo ohřívačů).
- Vyhýbejte se zbytečně nízké teplotě uvnitř spotřebiče. Čím nižší je nastavená teplota ve spotřebiči, tím vyšší je spotřeba energie.
- Teplé jídlo nechte před vložením do spotřebiče vychladnout.
- Otvírejte dvířka spotřebiče co nejméně a na co nejkratší dobu.
- Nepřeplňujte spotřebič, aby se nenarušilo proudění vzduchu.
- Zamezte přítomnosti vzduchu v obalech potravin.
- Udržujte těsnění dvířek v čistém stavu, aby se dvířka vždy správně zavírala.
- Rozmrazujte zmrazené potraviny v úložném prostoru chladničky.
- Energeticky nejúspornější konfigurace vyžaduje, aby byly ve spotřebiči nainstalovány přihrádky, schránka na potraviny a police ve stavu jako z výroby a aby potraviny byly uloženy co nejvíce vzadu, aniž by zakrývaly výstup vzduchového kanálu.

VAROVÁNÍ!

Před čištěním odpojte spotřebič od napájení.

Čištění

Spotřebič čistěte pouze tehdy, když je v něm uloženo jen málo potravin, nebo je prázdný.

Spotřebič by se měl čistit každé čtyři týdny, aby byl dobře udržovaný a zamezilo se zápachu z uložených potravin.

VAROVÁNÍ!

- Nečistěte spotřebič tvrdými kartáči, drátěnými kartáči, práškovými čisticími prostředky, benzínem, amylacetátem, acetonem a podobnými organickými roztoky a kyselými nebo zásaditými roztoky. K čištění použijte speciální čisticí prostředek na spotřebiče, aby se zamezilo poškození.
- Během čištění na spotřebič nestříkejte ani jej neoplachujte.
- K čištění spotřebiče nepoužívejte vodní postřik ani proud vody.
- Nečistěte chladné skleněné police horkou vodou. Náhlá změna teploty by mohla způsobit, že sklo praskne.
- Nedotýkejte se vnitřního povrchu úložného prostoru mrazničky, zejména ne mokrýma rukama, protože by mohly přimrznout k povrchu.
- V případě ohřátí zkontrolujte stav mražených potravin.

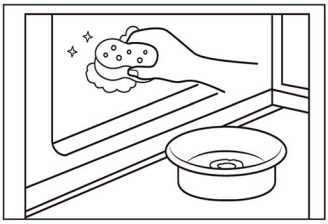

- Vždy udržujte těsnění dvířek v čistém stavu.
- Očistěte vnitřek a skříň spotřebiče houbou navlhčenou v teplé vodě s neutrálním čisticím prostředkem.
- 1. Vydrhněte vnitřní a vnější povrchy spotřebiče včetně těsnění dvířek, polic ve dvířkách, skleněných polic, přihrádek apod. měkkou utěrkou nebo houbou namočenou v teplé vodě (do teplé vody můžete přidat neutrální saponát).
- 2. Pokud se rozlije nějaká tekutina, vyjměte všechny zasažené součásti, opláchněte je přímo pod tekoucí vodou, osušte a vraťte zpět do spotřebiče.
- 3. Pokud se rozlije smetana (například šlehačka nebo roztátá zmrzlina), vyjměte všechny zasažené součásti, na nějakou dobu je vložte do teplé vody o teplotě asi 40 °C, potom je opláchněte pod tekoucí vodou, osušte a vraťte zpět do spotřebiče.
- 4. V případě, že uvnitř spotřebiče uvíznou nějaké malé díly nebo součásti (mezi policemi nebo zásuvkami), uvolněte je měkkým kartáčkem. Pokud na nějakou součást nedosáhnete, obraťte se na servis společnosti Haier.
- Opláchněte povrch a vysušte ho měkkou látkou.
- Nemyjte žádné součásti spotřebiče v myčce.
- Před opětovným spuštěním spotřebiče počkejte alespoň 7 minut, protože časté spouštění by mohlo poškodit kompresor.

Odmrazování

Prostor mrazničky se odmrazuje automaticky; není nutný žádný ruční zásah.

Výměna žárovek LED

VAROVÁNÍ!

Nevyměňujte žárovku LED vlastními silami, její výměnu musí provést buď výrobce, nebo autorizovaný servisní zástupce.

Jako zdroj světla v žárovce se využívají diody LED, které se vyznačují nízkou spotřebou energie a dlouhou životností. Pokud se vyskytne nějaký neobvyklý stav, kontaktujte zákaznický servis. Viz ZÁKAZNICKÝ SERVIS.

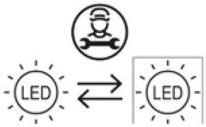

Výměnu světelného zdroje (pouze LED) smí provádět pouze odborník.

Když se spotřebič delší dobu nepoužívá

Jestliže se spotřebič nebude delší dobu používat:

- ► Vyjměte potraviny.
- ► Vytáhněte napájecí kabel ze zásuvky.
- ► Vyčistěte spotřebič podle výše uvedeného popisu.
- ► Nechte dvířka otevřená, aby se uvnitř nevytvořil zápach.

UPOZORNĚNÍ

Spotřebič vypínejte pouze v nezbytně nutných případech.

Přemisťování spotřebiče

1. Vyjměte všechny potraviny a odpojte spotřebič od napájení.
2. Připevněte police a ostatní pohyblivé součásti v chladničce a mrazničce lepicí páskou.
3. Nenaklánějte spotřebič v úhlu větším než 45°, aby se předešlo poškození chladicího systému.

VAROVÁNÍ!

- ► Nezdvihejte spotřebič za madla.
- ► Nikdy nepokládejte spotřebič vodorovně na zem.

Mnoho problémů můžete vyřešit sami bez konkrétních odborných znalostí. V případě problému zkontrolujte všechny možnosti a řiďte se níže uvedenými pokyny, než se obrátíte na poprodejní servis. Viz ZÁKAZNICKÝ SERVIS.

VAROVÁNÍ!

- ► Před zahájením údržby vypněte spotřebič a vytáhněte zástrčku napájecího kabelu ze zásuvky.
- ► Servis elektrického zařízení by měli provádět pouze kvalifikovaní elektrikáři, protože nepatřičné opravy mohou vést k vážným následným škodám.
- ► Poškozený napájecí kabel by měl vyměnit pouze výrobce, jeho servisní zástupce nebo osoby s podobnou kvalifikací, aby se vyloučilo riziko.

Problémy	Možné příčiny	Možná řešení
Kompresor nepracuje.	• Síťová zástrčka není zapojena do síťové zásuvky.	• Zapojte síťovou zástrčku.
	• Spotřebič provádí cyklus odmrazování.	• Jedná se o normální jev při automatickém odmrazování.
Spotřebič se spouští často nebo běží příliš dlouho.	• Vnitřní nebo venkovní teplota je příliš vysoká.	• V tomto případě je normální, že spotřebič běží déle.
	• Spotřebič byl určitou dobu vypnutý.	• Normálně trvá 8 až 12 hodin, než se spotřebič úplně ochladí.
	• Dvířka spotřebiče nejsou těsně zavřená.	• Zavřete dvířka/zásuvku a ujistěte se, že spotřebič je umístěn na rovné zemi a dvířkům nepřekáží žádné potraviny nebo nádoby.
	• Dvířka se otvírala příliš často, nebo byla příliš dlouho otevřená.	• Neotvírejte dvířka/zásuvku příliš často.
	• Nastavená teplota pro prostor mrazničky je příliš nízká.	• Nastavujte vyšší teplotu, dokud nedosáhnete uspokojivé teploty spotřebiče. Trvá 24 hodiny, než se teplota spotřebiče ustálí.
	• Těsnění dvířek je znečištěné, opotřebené, popraskané nebo nesprávně nainstalované.	• Vyčistěte těsnění dvířek/zásuvky, nebo ho nechte vyměnit zákaznickým servisem.
	• Není zaručena požadovaná cirkulace vzduchu.	• Zajistěte odpovídající větrání.

Řešení problémů

Problémy	Možné příčiny	Možná řešení
Vnitřek spotřebiče je znečištěný a/nebo zapáchá.	• Vnitřek spotřebiče je třeba vyčistit. • Ve spotřebiči je uloženo nějaké jídlo se silným zápachem.	• Vyčistěte vnitřek chladničky. • Jídlo důkladně zabalte.
Uvnitř spotřebiče není dostatečně chladno.	• Je nastavena příliš vysoká teplota. • Byly uloženy příliš teplé potraviny. • Bylo uloženo příliš mnoho potravin najednou. • Potraviny jsou příliš blízko sebe. • Dvířka/zásuvka spotřebiče nejsou těsně zavřené. • Dvířka/zásuvka se otvírala příliš často, nebo byla příliš dlouho otevřená.	• Znovu nastavte teplotu. • Před uložením vždy nechte jídlo vychladnout. • Vždy ukládejte menší množství potravin. • Nechte mezi potravinami mezery umožňující proudění vzduchu. • Zavřete dvířka/zásuvku. • Neotvírejte dvířka/zásuvku příliš často.
Uvnitř spotřebiče je příliš chladno.	• Je nastavena příliš nízká teplota. • Je aktivována funkce hlubokého mražení nebo běží příliš dlouho.	• Znovu nastavte teplotu. • Vypněte funkci hlubokého mražení.
Tvoření vlhkosti na vnitřním povrchu spotřebiče.	• Prostředí je příliš teplé a vlhké. • Dvířka/zásuvka spotřebiče nejsou těsně zavřené. • Dvířka/zásuvka se otvírala příliš často, nebo byla příliš dlouho otevřená. • Nádoby na potraviny nebo tekutiny zůstaly otevřené.	• Zvyšte teplotu. • Zavřete dvířka/zásuvku. • Neotvírejte dvířka/zásuvku příliš často. • Nechte horké potraviny vychladnout na pokojovou teplotu a potraviny a tekutiny zakryjte.
Na vnějším povrchu spotřebiče nebo mezi dvířky / dvířky a zásuvkou se hromadí vlhkost.	• Prostředí je příliš teplé a vlhké. • Dvířka nejsou těsně zavřená. Chladný vzduch ve spotřebiči a teplý vnější vzduch, dochází ke kondenzaci.	• Jedná se o normální jev ve vlhkém prostředí; až se sníží vlhkost, situace se změní. • Ujistěte se, že dvířka/zásuvka jsou těsně zavřené.

Problémy	Možné příčiny	Možná řešení
V prostoru mrazničky je silná vrstva ledu a námrazy.	• Potraviny nebyly náležitě zabalené. • Dvířka/zásuvka spotřebiče nejsou těsně zavřené. • Dvířka/zásuvka se otvírala příliš často, nebo byla příliš dlouho otevřená. • Těsnění dvířek/zásuvky je znečištěné, opotřebené, popraskané nebo nesprávně nainstalované. • Něco uvnitř brání správnému zavření dvířek/zásuvky.	• Vždy dobře zabalte potraviny. • Zavřete dvířka/zásuvku. • Neotvírejte dvířka/zásuvku příliš často. • Vyčistěte těsnění dvířek/zásuvky nebo ho vyměňte za nové. • Přemístěte vnitřní police, police na dvířkách nebo vnitřní nádoby, aby se mohla dvířka/zásuvka zavřít.
Boční strany skříně a lišta na dvířkách jsou teplé.		• Toto je normální.
Spotřebič vydává neobvyklé zvuky.	• Spotřebič nestojí na rovné zemi. • Spotřebič se dotýká nějakého předmětu ve svém okolí.	• Seřiďte nožky, aby stál spotřebič rovně. • Odstraňte předměty z okolí spotřebiče.
Ozývá se slabý zvuk podobný proudění vody.		• Toto je normální.
Ozývá se pípání alarmu.	• Dvířka úložného prostoru spotřebiče jsou otevřená.	• Zavřete dvířka.
Ozývá se slabé hučení.	• Protikondenzační systém je v chodu.	• Zabraňuje kondenzaci, jedná se o normální jev.
Nefunguje osvětlení interiéru nebo chladicí systém.	• Síťová zástrčka není zapojena do síťové zásuvky. • Napájení nemá správné parametry. • Žárovka LED je vadná.	• Zapojte síťovou zástrčku. • Zkontrolujte přívod elektrického napájení do místnosti. Zavolejte místnímu dodavateli elektřiny! • Zavolejte servis se žádostí o výměnu žárovky.
Displej se postupně rozsvěcuje, ale není cítit chlad.	• Jedná se o režim Demo.	• Když je obrazovka displeje odemčená, stiskněte tlačítko „Zone“ a pětkrát (během 5 sekund) klepněte na tlačítko „Wi-Fi“, abyste tento režim ukončili.

Výpadek napájení

V případě výpadku napájení by měly potraviny zůstat bezpečně v chladu po dobu asi 5 hodin. Během delšího výpadku napájení se řiďte těmito tipy, zejména v létě:

- Otvírejte dvířka/zásuvku co nejméně často.
- Během výpadku napájení nevkládejte do spotřebiče další potraviny.
- Pokud je výpadek napájení oznámen předem a jeho délka překračuje 5 hodin, vyrobte trochu ledu a umístěte ho do nádoby v horní části prostoru chladničky.
- Ihned po výpadku napájení je nutné zkontrolovat potraviny.
- Vzhledem k tomu, že během výpadku napájení nebo jiné závady teplota ve spotřebiči vzroste, doba skladování a poživatelnost potravin se zkrátí. Jakékoli potraviny, které se rozmrazí, by se měly buď zkonzumovat, nebo tepelně upravit a znovu zmrazit (je-li to vhodné), aby se předešlo zdravotním rizikům.

Funkce paměti během výpadku napájení

Po obnovení napájení bude spotřebič pokračovat v činnosti s parametry, které byly nastaveny před výpadkem.

Vybalení

VAROVÁNÍ!

- ► Spotřebič je těžký. Vždy s ním manipulujte alespoň ve dvou osobách.
- ► Uchovávejte všechny obalové materiály mimo dosah dětí a zlikvidujte je způsobem šetrným k životnímu prostředí.
- ► Vyjměte spotřebič z obalu.
- ► Odstraňte všechny obalové materiály.

Podmínky prostředí

Pokojová teplota by měla být vždy mezi 10 °C a 43 °C, protože může ovlivňovat teplotu uvnitř spotřebiče a jeho spotřebu energie. Neinstalujte spotřebič do blízkosti jiných spotřebičů vytvářejících teplo bez izolace.

Doporučení ohledně prostoru

Doporučený prostor (mm) s otevřenými dvířky:

1.

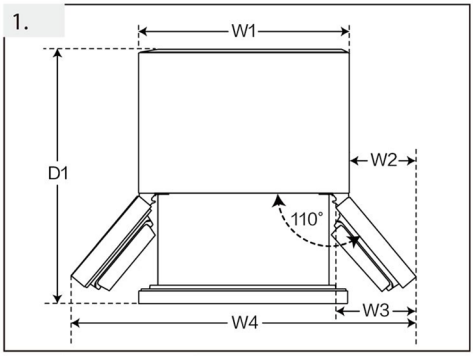

2.

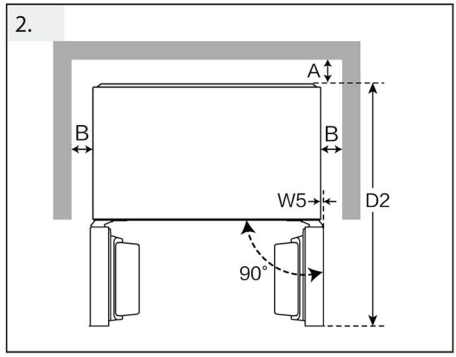

3.

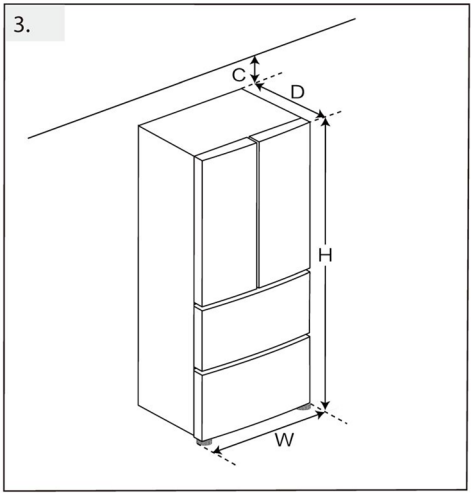

(Jednotky: mm)		HRF-585SFFGU1
Šířka	W1	830
	W2	130
	W3	191
	W4	1090
	W5	0
	W	830
Hloubka	D1	1019
	D2	976
	D	594
Vzdálenost od zadní stěny	A	6
Vzdálenost od bočních stěn	B	4
Vzdálenost od stropu	C	9

Prostor pro větrání

Z bezpečnostních důvodů je nutné dodržet informace o požadovaném prostoru pro větrání, aby byl spotřebič dostatečně větraný.

Vyrovnání spotřebiče

Spotřebič by se měl postavit na rovný a pevný povrch. Pokud je třeba podložku zvýšit, je třeba zvolit stabilní, pevné a nehořlavé bloky.
Nastavte nohy na požadovanou výšku.

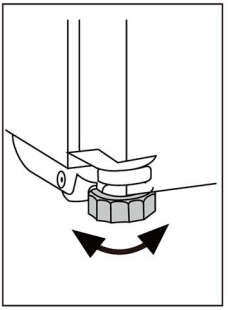

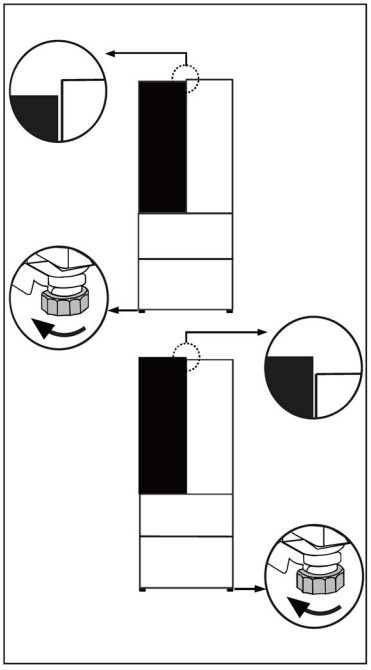

Jemné nastavení dvířek

(A) Používání nastavitelných noh

Pokud je spotřebič mírně nestabilní nebo jsou dvířka nerovnoměrné co do výšky, lze nastavit černé nožičky v přední části spotřebiče.

- ▶ Otočte ve směru hodinových ručiček, abyste zvýšili výšku.
- ▶ Otočením proti směru hodinových ručiček snížíte výšku.

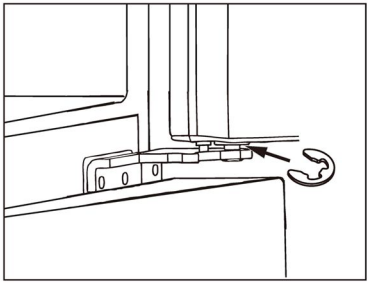

(B) Pomocí rozpěrek

Pokud mají dvířka chladicího prostoru různou výšku, lze použít rozpěrku (součást balení s příslušenstvím).

- ▶ Otevřete dvířka chladicího prostoru a nadzvedněte je.
- ▶ Distanční vložku upevněte na silnější hřídel pantu pomocí kleští nebo podobného nářadí.



(C) Použití nastavovacích knoflíků

Pokud nejsou dvířka chladicího prostoru správně vyrovnány v podélném směru, lze je seřídit otáčením knoflíků umístěných v horní části dvířek.

Upozornění:

V průběhu používání spotřebiče může dojít k vychýlení dvířek způsobenému hmotností uložených potravin. V takovém případě je vyrovnejte výše popsanými metodami.

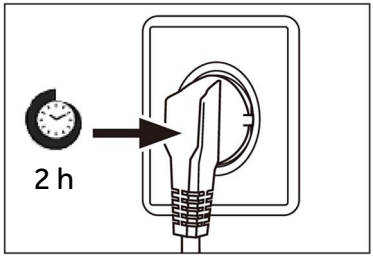

Doba čekání

V kapsli kompresoru se nachází bezúdržbový mazací olej. V případě naklonění během přepravy se olej může dostat do uzavřeného hadicového systému. Před připojením spotřebiče k napájení musíte počkat 2 hodiny, aby všechen olej natekl zpět do kapsle.

Připojení k elektrickému napájení

Před každým připojením zkontrolujte:

- ► zda napájení, zásuvka a jištění odpovídají údajům na výrobním štítku.
- ► zda je síťová zásuvka uzemněná a nepoužívá se rozbočovací adaptér ani prodlužovací kabel.
- ► zda zástrčka přesně pasuje do zásuvky.

Zapojte zástrčku do náležitě nainstalované domácí zásuvky.

VAROVÁNÍ!

Aby se zamezilo rizikům, výměnu poškozeného napájecího kabelu musí provést zákaznický servis (viz záruční list).

Značka	Haier
Název/označení modelu	HFR5818DNGK
Kategorie modelu	Chladnička – mraznička
Hodnocení hvězdičkami	****
Třída energetické účinnosti	D
Roční spotřeba energie (kWh/rok) (1)	236
Celkový objem (l)	477
Objem chladničky (l)	299
Objem mrazničky (l)	178
Beznámrazový systém	Ano
Mrazicí výkon (kg/24 h)	14
Klimatická třída (1)	SN.N.ST.T
Emise hluku šířeného vzduchem (dB(A) re 1 pW)	35
Doba náběhu teploty (h)	13
Typ spotřebiče	volně stojící

Vysvětlení:

(1) Klimatická třída SN: Tento spotřebič je určen k používání při teplotě okolí mezi +10 °C a +32°C
Klimatická třída N: Tento spotřebič je určen k používání při teplotě okolí mezi +16 °C a +32 °C
Klimatická třída ST: Tento spotřebič je určen k používání při teplotě okolí mezi +16 °C a +38 °C
Klimatická třída T: Tento spotřebič je určen k používání při teplotě okolí mezi +16 °C a +43 °C

Napětí/frekvence	220–240 V~/50 Hz
Vstupní proud (A)	1.5
Chladivo	R600a
Rozměry (V/Š/H v mm)	1850/ 830/ 594

CERTIFIKÁT KVALITY

OZNAČENÍ: REFRIGERATOR
Q.C. SPLNĚNO
KONTROLOR č. QC01

Haier

0060545343
Verze A 2026

Haier



Instrukcja obsługi

Chłodziarko-zamrażarka

HFR5818DNGK

PL

PL

Spis treści

4 Informacje dotyczące bezpieczeństwa
- Przed pierwszym użyciem 5
- Instalacja 5
- Codzienne użytkowanie 6

9 Przeznaczenie

10 Opis produktu

11 Panel sterowania

12 Użytkowanie
- Przed pierwszym użyciem 12
- Regulacja temperatury 12
- Funkcja Quick Cooling 13
- Funkcja Quick Freeze 13

14 Wyposażenie
- System obiegu powietrza 14
- Regulowane półki 14
- Wyjmowany uchwyt na butelkę w drzwiach 15
- Wyjmowana górna szuflada zamrażarki 15
- Wyjmowana dolna szuflada zamrażarki. 15
- Światło 15

16 Wskazówki dotyczące oszczędzania energii

17 Pielęgnacja i czyszczenie

19 Rozwiązywanie problemów

23 Instalacja

27 Dane techniczne

Dziękujemy za zakup produktu firmy Haier.

Przed użyciem urządzenia należy dokładnie przeczytać niniejsze instrukcje. Instrukcje zawierają ważne informacje, które pomogą możliwie najlepiej wykorzystać funkcje urządzenia, bezpiecznie i prawidłowo je zainstalować, eksploatować oraz konserwować.

Niniejszą instrukcję obsługi należy przechowywać w dostępnym miejscu, aby móc z niej zawsze skorzystać w celu bezpiecznego i właściwego użytkowania urządzenia.

Przy sprzedaży urządzenia należy do niego dołączyć niniejszą instrukcję obsługi, a w przypadku przeprowadzki przekazać ją nowemu właścicielowi, aby mógł się zapoznać z urządzeniem i ostrzeżeniami dotyczącymi bezpieczeństwa.

OSTRZEŻENIE - Ważne informacje dotyczące bezpieczeństwa

UWAGA - Ogólne informacje i wskazówki

Informacje dotyczące ochrony środowiska



Utylizacja

Pomóż chronić środowisko i ludzkie zdrowie. Wyrzuć opakowanie do odpowiednich pojemników do recyklingu. Pomóż w recyklingu odpadów z urządzeń elektrycznych i elektronicznych. Nie wyrzucaj urządzeń oznaczonych tym symbolem razem z odpadami domowymi. Oddaj produkt do miejscowego zakładu recyklingu lub skontaktuj się z urzędem miejskim.



OSTRZEŻENIE: Ryzyko pożaru / materiał łatwopalny

Ten symbol wskazuje na zagrożenie pożarowe, ponieważ urządzenie zawiera materiały łatwopalne. Uważaj, aby nie spowodować pożaru w wyniku podpalenia łatwopalnego materiału.

OSTRZEŻENIE!

Ryzyko obrażeń lub uduszenia!

Czynniki chłodnicze i gazy muszą być utylizowane w profesjonalny sposób. Przed utylizacją upewnij się, że przewody układu chłodniczego nie są uszkodzone. Odłącz urządzenie od zasilania sieciowego. Odetnij przewód zasilający i zutylizuj go. Wyjmij półki, szuflady, balkoniki drzwiowe oraz uszczelki drzwi, aby zapobiec zatrzaśnięciu się dzieci lub zwierząt wewnątrz urządzenia.

Przed włączeniem urządzenia po raz pierwszy, przeczytaj poniższe wskazówki dotyczące bezpieczeństwa:

OSTRZEŻENIE!

Przed pierwszym użyciem

- Upewnij się, że nie ma uszkodzeń powstałych podczas transportu.
- Usuń wszystkie opakowania i przechowuj w miejscu niedostępnym dla dzieci.
- Odczekaj co najmniej dwie godziny przed zainstalowaniem urządzenia, aby upewnić się, że obwód czynnika chłodniczego jest w pełni efektywny.
- Zawsze przenoś urządzenie z pomocą co najmniej dwóch osób, ponieważ jest ono ciężkie.

Instalacja

- Urządzenie powinno być umieszczone w dobrze wentylowanym miejscu. Należy zapewnić wokół urządzenia minimalną przestrzeń wynoszącą co najmniej 5 cm po obu stronach oraz co najmniej 10 cm z tyłu i u góry.
- Nigdy nie umieszczaj urządzenia w wilgotnym miejscu lub w takim, w którym może być ochlapane wodą. Zetrzyj plamy i zachlapania do sucha miękką i czystą ściereczką.
- Nie instaluj urządzenia w miejscu, w którym będzie narażone na bezpośrednie działanie słońca lub w pobliżu źródeł ciepła (np. pieców, grzejników).
- Zainstaluj i wypoziomuj urządzenie w miejscu odpowiednim dla jego wielkości i przeznaczenia.
- Dbaj o drożność otworów wentylacyjnych w obudowie urządzenia wolnostojącego lub w konstrukcji do zabudowy.
- Upewnij się, że informacje dotyczące elektryki na tabliczce znamionowej są zgodne z parametrami zasilania. Jeśli tak nie jest, skontaktuj się z elektrykiem.
- Urządzenie jest zasilane prądem o napięciu 220-240 V AC 50 Hz. Odbiegające od normy wahania napięcia mogą spowodować niewłączenie się urządzenia albo uszkodzenie regulatora temperatury lub sprężarki. Mogą też być przyczyną nietypowego hałasu podczas pracy. W takim przypadku powinien zostać zamontowany automatyczny regulator.
- Nie używaj adapterów wtyczek i przedłużaczy.
- Za urządzeniem nie należy umieszczać kilku listew zasilających ani przenośnych zasilaczy.
- Upewnij się, że przewód zasilający nie jest przygnieciony przez urządzenie. Nie stawaj na przewodzie zasilającym.
- Urządzenia tego nie należy używać, chyba że budynek jest uziemiony lub w gnieździe podwójnym zastosowano wyłącznik różnicowoprądowy RCD.

OSTRZEŻENIE!

- Używaj oddzielnego, łatwo dostępnego i uziemionego gniazdka. Urządzenie musi być uziemione.
- Uważaj, aby nie uszkodzić obwodu chłodniczego.

Codzienne użytkowanie

- Urządzenie może być obsługiwane przez dzieci powyżej 8 roku życia i przez osoby o ograniczonych możliwościach fizycznych, sensorycznych lub umysłowych lub osoby nieposiadające doświadczenia ani wiedzy pod warunkiem, że są one pod odpowiednim nadzorem lub zostały poinstruowane, jak bezpiecznie obsługiwać urządzenie i rozumieją związane z nim zagrożenia.
- Dzieciom w wieku od 3 do 8 lat wolno wkładać i wyjmować produkty z urządzeń chłodniczych, ale nie wolno ich czyścić ani instalować.
- Trzymaj z dala od urządzenia dzieci poniżej 3 roku życia, chyba że są pod stałym nadzorem.
- Dzieci nie powinny bawić się urządzeniem.
- Jeśli w pobliżu urządzenia ulatnia się czynnik chłodniczy lub inny łatwopalny gaz, zamknij zawór dopływu gazu, otwórz drzwi i okna oraz nie odłączaj od zasilania urządzenia ani żadnego innego urządzenia poprzez wyjmowanie wtyczki z gniazdka.
- Zwróć uwagę, że urządzenie jest ustawione do pracy w określonym zakresie temperatur pomiędzy 10 a 43°C. Chłodziarka może nie pracować prawidłowo, jeśli pozostanie na dłuższy czas w temperaturze powyżej lub poniżej podanego zakresu.
- Na urządzeniu nie należy umieszczać niestabilnych przedmiotów (ciężkich przedmiotów, pojemników wypełnionych wodą), aby uniknąć obrażeń ciała spowodowanych upadkiem lub porażeniem prądem elektrycznym w wyniku kontaktu z wodą.
- Nie ciągnij za półki drzwiowe. Drzwi mogą być pochylone, stojak na butelki może zostać wyciągnięty lub urządzenie może się przewrócić.
- Otwieraj i zamykaj drzwi tylko za pomocą klamek. Szczelina między drzwiami a obudową jest bardzo wąska. Nie trzymaj rąk w tych obszarach, aby uniknąć przycięcia palców. Otwieraj i zamykaj drzwi urządzenia tylko wtedy, gdy nie ma dzieci stojących w obrębie ruchu drzwi.



OSTRZEŻENIE!

- Nie przechowuj ani nie używaj materiałów łatwopalnych, wybuchowych ani żrących wewnątrz urządzenia ani w jego pobliżu.
- Nie przechowuj w urządzeniu leków, bakterii lub substancji chemicznych. To urządzenie jest urządzeniem gospodarstwa domowego. Nie zaleca się przechowywania materiałów, które wymagają ściśle określonej temperatury.
- Nigdy nie przechowuj płynów w butelkach lub puszkach (oprócz alkoholi wysokoprocentowych), zwłaszcza napojów gazowanych w zamrażarce, ponieważ mogą one pęknąć podczas zamrażania.
- Sprawdź stan żywności, jeśli w zamrażarce miało miejsce zwiększenie temperatury.
- Nie ustawiaj niepotrzebnie niskiej temperatury w komorze chłodziarki. Ujemne temperatury mogą wystąpić przy wysokich ustawieniach. Uwaga: Butelki mogą wybuchnąć.
- Nie dotykaj zamrożonych towarów mokrymi rękami (załóż rękawiczki). Szczególnie nie należy jeść lizaków lodowych bezpośrednio po wyjęciu z komory zamrażarki. Istnieje ryzyko przymarznięcia naskórka lub powstania pęcherzy. Pierwsza pomoc: Natychmiast włożyć pod bieżącą zimną wodę. Nie odrywaj!
- Nie dotykaj wnętrza komory zamrażarki podczas pracy, zwłaszcza mokrymi rękami, ponieważ mogą one przymarznąć do jej powierzchni.
- Odłącz urządzenie w przypadku przerwy w zasilaniu lub przed czyszczeniem. Nie uruchamiaj ponownie urządzenia przez co najmniej 7 minut, ponieważ szybkie włączenie może doprowadzić do uszkodzenia sprężarki.
- Nie używaj urządzeń elektrycznych wewnątrz komór do przechowywania żywności, chyba że są to urządzenia typu zalecanego przez producenta. Konserwacja / czyszczenie
- Upewnij się, że dzieci są nadzorowane podczas czyszczenia i konserwacji urządzenia.
- Przed przystąpieniem do rutynowej konserwacji należy odłączyć urządzenie od zasilania elektrycznego. Nie uruchamiaj ponownie urządzenia przez co najmniej 7 minut, ponieważ szybkie włączenie może doprowadzić do uszkodzenia sprężarki.

OSTRZEŻENIE!

- Podczas odłączania urządzenia trzymaj za wtyczkę, a nie za przewód.
- Nie czyść urządzenia za pomocą twardych szczotek, szczotek drucianych, detergentów proszkowych, benzyny, octanu amylu, acetonu i podobnych roztworów organicznych, kwasów lub roztworów alkalicznych. Do czyszczenia urządzenia używaj wyłącznie specjalnych środków przeznaczonych do czyszczenia urządzeń AGD, aby zapobiec jego uszkodzeniu.
- Nie zeskrobuj szronu i lodu ostrymi przedmiotami. Nie używaj rozpylaczy, grzejników elektrycznych, takich jak suszarka do włosów, myjek parowych lub innych źródeł ciepła, aby uniknąć uszkodzenia plastikowych części.
- Nie używaj urządzeń mechanicznych ani innych środków do przyspieszania procesu rozmrażania, chyba że są one zalecane przez producenta.
- Jeśli kabel zasilający ulegnie uszkodzeniu, dla bezpieczeństwa należy zlecić jego wymianę producentowi, autoryzowanemu serwisowi lub osobom o podobnych kwalifikacjach.
- Nie należy próbować samodzielnie naprawiać, demontować ani modyfikować urządzenia. W przypadku konieczności naprawy prosimy o kontakt z naszym działem obsługi klienta.
- Usuń kurz z tyłu urządzenia co najmniej raz w roku, aby uniknąć zagrożenia ogniem, a także zwiększonego zużycia energii.
- Nie używaj aerozolu ani nie przepłukuj urządzenia podczas czyszczenia.
- Nie używaj wody lub pary do czyszczenia urządzenia.
- Nie czyść zimnych szklanych półek gorącą wodą. Nagła zmiana temperatury może spowodować pęknięcie szkła.

Informacje dotyczące czynnika chłodniczego

OSTRZEŻENIE!

Urządzenie zawiera łatwopalny czynnik chłodniczy IZOBUTAN (R600a). Upewnij się, że układ chłodniczy nie został uszkodzony podczas transportu lub instalacji. Wyciek czynnika może spowodować uszkodzenie wzroku lub zapalenie. Jeśli wystąpiło uszkodzenie, trzymaj urządzenie z dala od otwartych źródeł ognia, dokładnie przewietrz pomieszczenie, nie podłączaj ani nie odłączaj kabli zasilających tego lub innego urządzenia. Poinformuj obsługę klienta.

W przypadku kontaktu czynnika chłodniczego z oczami natychmiast przepłucz je pod bieżącą wodą i natychmiast skontaktuj się z okulistą.

Przeznaczenie

To urządzenie jest przeznaczone do chłodzenia i zamrażania żywności. Został zaprojektowany wyłącznie do użytku w gospodarstwach domowych i podobnych zastosowaniach, takich jak pomieszczenia kuchenne dla personelu w sklepach, biurach i innych środowiskach pracy; w gospodarstwach rolnych oraz przez klientów w hotelach, motelach i innych obiektach mieszkalnych, a także w pensjonatach i gastronomii. Nie jest przeznaczone do użytku komercyjnego ani przemysłowego.

Zmiany lub modyfikacje urządzenia są niedozwolone. Użycie niezgodne z przeznaczeniem może spowodować zagrożenie i utratę roszczeń gwarancyjnych.

OSTRZEŻENIE!

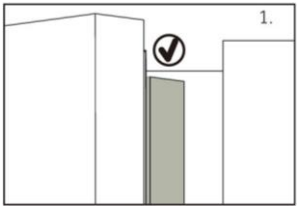

Po zamknięciu drzwi pionowa listwa drzwi na lewych drzwiach powinna być wygięta wewnątrz (1).

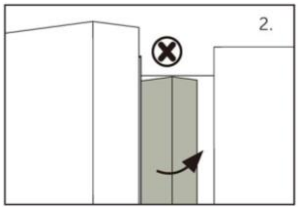

Jeśli próbujesz zamknąć lewe drzwi, a pionowa listwa drzwiowa jest niezapięta (2), należy ją najpierw zgiąć, w przeciwnym razie listwa drzwiowa uderzy w wał mocujący lub prawe drzwi. W ten sposób może dojść do uszkodzenia drzwi lub wycieku.

W ramie znajduje się gwint grzewczy. Temperatura powierzchni nieco wzrośnie, co jest normalne i nie wpłynie na działanie urządzenia.

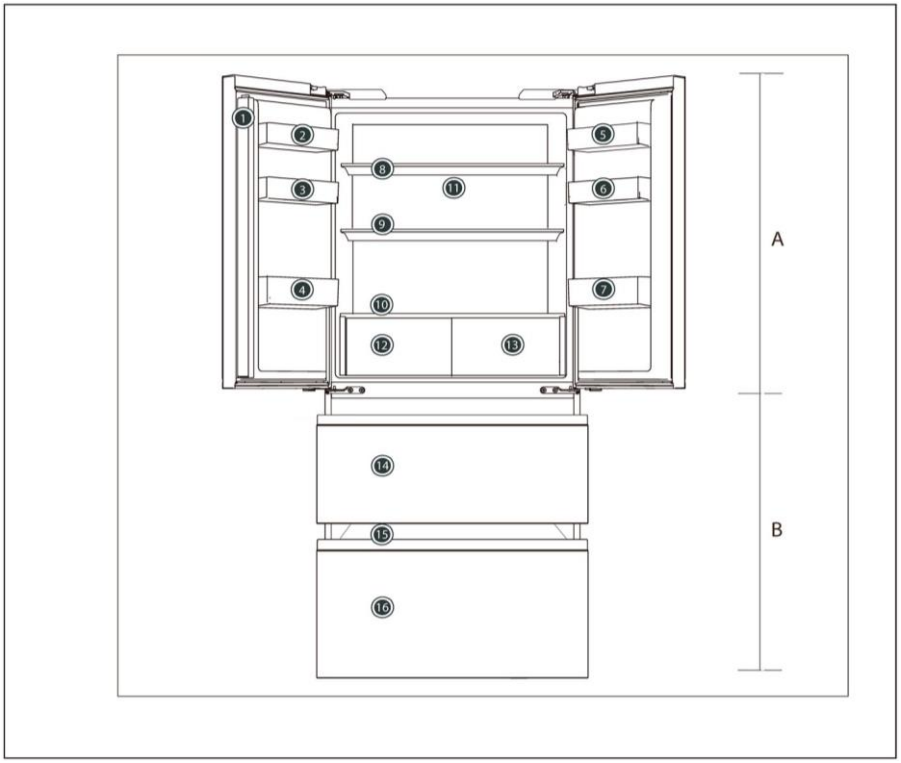

A: Komora chłodziarki

1 Belka drzwiowa
2 Uchwyt na butelkę (góra, lewa strona)
3 Uchwyt na butelkę (środek, lewa strona)
4 Uchwyt na butelkę (dół, lewa strona)
5 Uchwyt na butelkę (prawy górny)
6 Uchwyt na butelkę (środkowy, prawy)
7 Uchwyt na butelkę (prawy dolny róg)
8 Szklana półka
9 Szklana półka
10 Osłona szklana
11 Odpowietrznik
12 Szuflada chłodząca
13 Szuflada chłodząca

B: Komora zamrażarki

14 Górna szuflada zamrażarki
15 Taca przesuwna
16 Dolna szuflada zamrażarki

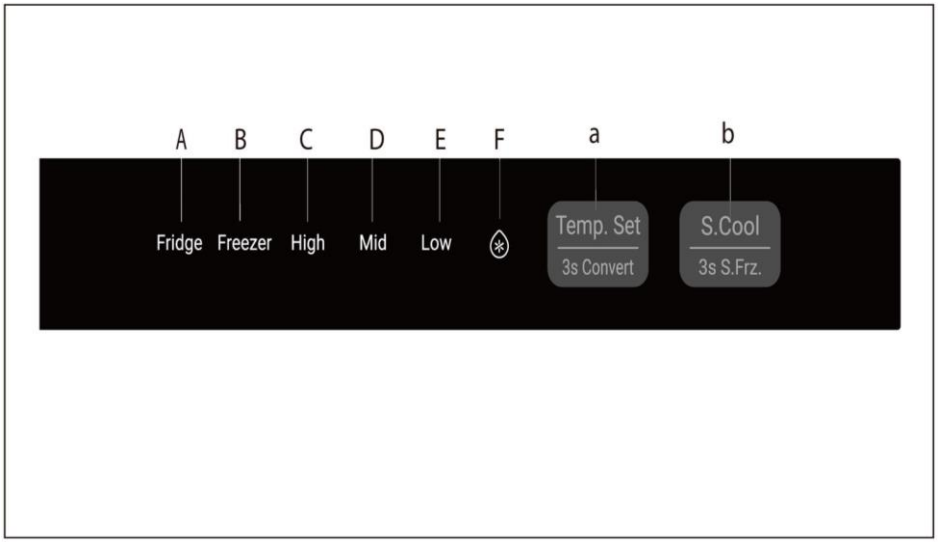

Wskaźniki:
A Ikona temperatury chłodziarki
B Ikona temperatury zamrażarki
C Ikona temperatury
D Ikona temperatury
E Ikona temperatury
F Ikona Super Cool

Przyciski:
a Przycisk regulacji temperatury i przycisk 3s Convert
b Przycisk Super Cooling i 3s Super Frz

Przed pierwszym użyciem

- Usuń wszelkie opakowania, trzymaj je w miejscu niedostępnym dla dzieci i zutylizuj w sposób przyjazny dla środowiska.
- Przed włożeniem żywności wyczyść wnętrze i obudowę urządzenia wodą z dodatkiem łagodnego detergentu.
- Po wypoziomowaniu i wyczyszczeniu urządzenia odczekaj co najmniej 2-5 godzin przed podłączeniem go do zasilania. Zob. rozdział INSTALACJA.
- Przed załadowaniem żywności należy wstępnie schłodzić komory z wysokimi ustawieniami. Funkcja Power-Freeze pomaga szybko schłodzić komory.
- Temperatura chłodziarki i temperatura zamrażarki są domyślnie ustawione odpowiednio na poziomy Mid-Fridge i Mid-Freezer. Są to zalecane ustawienia. W razie potrzeby można ręcznie zmienić ustawioną temperaturę. Zob. rozdział REGULACJA TEMPERATURY.

Regulacja temperatury

Regulacja temperatury chłodziarki

Naciśnij i przytrzymaj przycisk regulacji temperatury przez 3 sekundy, aby wybrać tryb chłodziarki i przejść do ustawiania temperatury chłodziarki. Następnie naciskaj przycisk regulacji temperatury, aby kolejno wybierać ustawienia High, Medium i Low.

UWAGA

Regulacja temperatury chłodziarki nie jest dostępna w trybie [Quick Cooling].

Regulacja temperatury zamrażarki

Naciśnij i przytrzymaj przycisk [Temperature Adjustment] przez 3 sekundy, aby wybrać tryb [Freezing] i przejść do ustawiania temperatury [Freezing]. Następnie naciskaj przycisk [Temperature Adjustment], aby kolejno wybierać ustawienia High, Medium i Low.

UWAGA

W trybie [Quick Freeze] nie można dokonać regulacji temperatury zamrażania

Funkcja Quick Cooling

Kliknij funkcję <Quick Cool> w aplikacji. Zaświeci się ikona funkcji <Quick Cool>, a po upływie ustawionego czasu chłodziarka automatycznie wyłączy funkcję Quick Cool.

Funkcja Quick Freezer

Kliknij funkcję <Quick Freeze> w aplikacji. Na panelu wyświetlacza zaświecą się ikony High, Mid i Low komory zamrażarki, a urządzenie przejdzie do trybu szybkiego zamrażania.

Jeśli chcesz jednorazowo zamrozić dużą ilość żywności, zaleca się włączenie funkcji Super Freeze na 24 godziny przed umieszczeniem produktów w komorze zamrażarki. Po włączeniu tej funkcji temperatura zostanie obniżona do wartości poniżej -24°C.

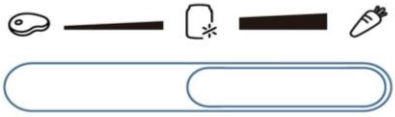

Przeznaczona do przechowywania świeżych produktów spożywczych. Zapewnia względnie niezależną przestrzeń z odpowiednio utrzymywaną temperaturą i wilgotnością, dzięki czemu doskonale nadaje się do przechowywania świeżych ryb i owoców morza, mięsa oraz innych produktów spożywczych.

Niezależna komora przeznaczona do przechowywania schłodzonych napojów i innych produktów.

Strefa z niezależną regulacją temperatury, przeznaczona do przechowywania świeżych warzyw i owoców.

UWAGA

Strefa z funkcją regulacji temperatury. Temperatura w tej strefie może nieznacznie się wahać pod wpływem takich czynników, jak częstotliwość otwierania i zamykania drzwi, ilość przechowywanej żywności, temperatura w komorze chłodziarki oraz inne czynniki. Wybierając tryb świeżej żywności, możesz optymalnie przechowywać swoje składniki
W przypadku przechowywania zaleca się ustawienie temperatury w komorze lodówki na poziom [High].

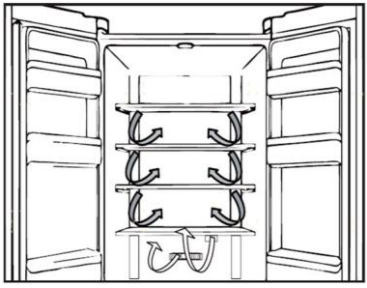

System obiegu powietrza

1. Chłodziarka jest wyposażona w system obiegu powietrza, dzięki któremu chłodne strumienie powietrza znajdują się na każdym poziomie półki. Pomaga to utrzymać jednolitą temperaturę, dzięki czemu żywność jest dłużej świeża.

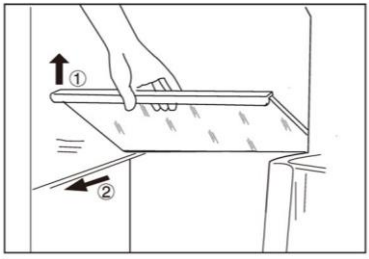

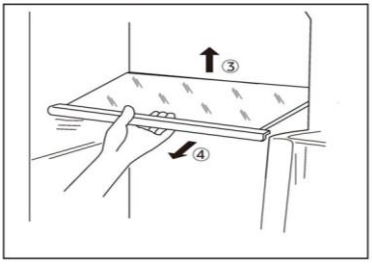

Regulowane półki

1. Wysokość półek można dostosować do potrzeb przechowywania.
2. Aby zmienić położenie górnej lub środkowej półki, najpierw wyjmij ją, unosząc jej przednią krawędź ① i następnie wysuwając ją na zewnątrz ②..
3. Aby zmienić położenie dolnej półki, najpierw wyjmij ją, unosząc jej tylną krawędź ① wysuwając ją na zewnątrz ②.
4. Aby ponownie zamontować półkę, należy nałożyć ją na uchwyty po obu stronach i przesunąć do pozycji najbardziej wysuniętej do tyłu, aż tylna część półki znajdzie się w szczelinach po bokach

Wyjmowany balkonik drzwiowy na butelki

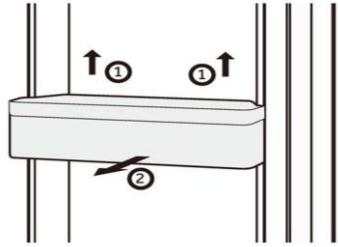

1. Balkonik drzwiowy można wyjąć w celu wyczyszczenia:
2. Chwyć balkonik drzwiowy po obu stronach, unieś go do góry① i następnie wyjmij ②.
3. Aby zamontować balkonik drzwiowy, wykonaj powyższe czynności w odwrotnej kolejności.

Wyjmowana górna szuflada zamrażarki

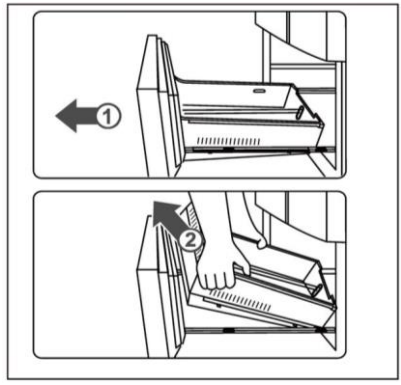

1. Wysuń maksymalnie do górnej szuflady zamrażarki.
2. Podnieś szufladę, aż zostanie oddzielona od bloku wspornika, wepchnij ją do zamrażarki i przechyl, aby ją wyjąć.

W celu ponownego włożenia szuflady powyższe czynności wykonuje się w odwrotnej kolejności.

Wyjmowana dolna szuflada zamrażarki

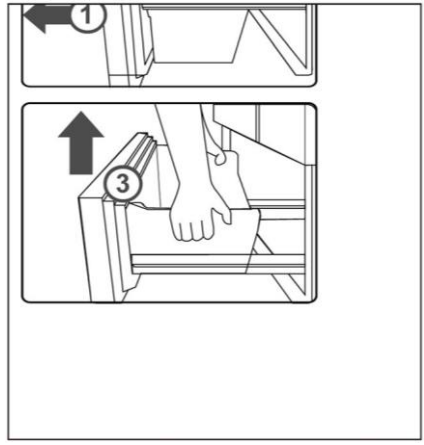

1. Wysuń maksymalnie do dolnej szuflady zamrażarki
2. Wyciągnij tacę do zamrażania do pozycji zatrzymania, podnieś i wyjmij.
3. Podnieś szufladę, aż zostanie oddzielona od bloku wspornika, wepchnij ją do zamrażarki i przechyl, aby ją wyjąć.

W celu ponownego włożenia szuflady powyższe czynności wykonuje się w odwrotnej kolejności.

Światło

Po otwarciu drzwi zapala się wewnętrzne oświetlenie LED. Na działanie świateł nie ma wpływu żadne z pozostałych ustawień urządzenia.

Wskazówki dotyczące oszczędzania energii

- Upewnij się, że urządzenie jest właściwie wentylowane (patrz INSTALACJA).
- Nie instaluj urządzenia w miejscu, w którym będzie narażone na bezpośrednie działanie słońca lub w pobliżu źródeł ciepła (np. pieców, grzejników).
- Unikaj niepotrzebnie niskiej temperatury w urządzeniu. Zużycie energii zwiększa się wraz z ustawieniem niższej temperatury w urządzeniu.
- Przed włożeniem ciepłej żywności do urządzenia należy poczekać, aż ostygnie.
- Otwieraj drzwi możliwie rzadko i na krótko.
- Nie przepełniaj urządzenia, aby nie blokować przepływu powietrza.
- Unikaj powietrza w opakowaniu z żywnością.
- Utrzymuj w czystości uszczelki drzwi, aby zapewnić ich prawidłowe zamykanie.
- Rozmrażaj zamrożoną żywność w komorze chłodziarki.
- Najbardziej energooszczędna konfiguracja wymaga, aby pojemniki i półki były umieszczone w urządzeniu jak w stanie fabrycznym, a żywność powinna być rozmieszczona w taki sposób, aby nie blokowała wylotu kanału wentylacyjnego.

OSTRZEŻENIE!

Przed czyszczeniem odłącz urządzenie od zasilania sieciowego.

Czyszczenie

Urządzenie należy czyścić, gdy przechowywana jest niewielka ilość żywności lub nie ma jej wcale.

Urządzenie powinno być czyszczone co cztery tygodnie, aby zapewnić dobrą konserwację i zapobiec nieprzyjemnym zapachom przechowywanej żywności.

OSTRZEŻENIE!

- Nie czyść urządzenia za pomocą twardych szczotek, szczotek drucianych, detergentów proszkowych, benzyny, octanu amylu, acetonu i podobnych roztworów organicznych, kwasów lub roztworów alkalicznych. Do czyszczenia urządzenia używaj wyłącznie specjalnych środków przeznaczonych do czyszczenia urządzeń AGD, aby zapobiec jego uszkodzeniu.
- Nie używaj aerozolu ani nie przepłukuj urządzenia podczas czyszczenia.
- Nie używaj wody lub pary do czyszczenia urządzenia.
- Nie czyść zimnych szklanych półek gorącą wodą. Nagła zmiana temperatury może spowodować pęknięcie szkła.
- Nie dotykaj wnętrza komory, zwłaszcza mokrymi rękami, ponieważ mogą one przymarznąć do jej powierzchni.
- W przypadku zwiększenia temperatury sprawdzić stan zamrożonych produktów.

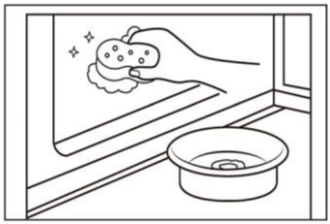

- Uszczelka drzwi powinna być zawsze utrzymywana w czystości.
- Czyść wnętrze i obudowę urządzenia gąbką zanurzoną w ciepłej wodzie i neutralnym detergentem.
- 1. Wnętrze i zewnętrzną powierzchnię urządzenia, w tym uszczelki drzwi, balkoniki drzwiowe, szklane półki, szuflady i pozostałe elementy, należy czyścić miękką ściereczką lub gąbką zwilżoną ciepłą wodą (do wody można dodać neutralny detergent).
- 2. Jeśli dojdzie do rozlania płynu, wyjmij wszystkie zabrudzone elementy, opłucz je pod bieżącą wodą, dokładnie osusz, a następnie włóż z powrotem do urządzenia.
- 3. Jeśli dojdzie do rozlania kremowych produktów (np. śmietany lub roztopionych lodów), wyjmij wszystkie zabrudzone elementy i zanurz je na pewien czas w ciepłej wodzie o temperaturze około 40°C. Następnie opłucz je pod bieżącą wodą, dokładnie osusz i włóż z powrotem do urządzenia.
- 4. Jeśli niewielki element lub przedmiot utknie wewnątrz urządzenia (między półkami lub szufladami), użyj małej miękkiej szczoteczki, aby go ostrożnie usunąć. Jeśli nie udało się dotrzeć do tego elementu, prosimy o kontakt z serwisem Haier.
- Spłucz i wysusz miękką ściereczką.

- ► Nie należy myć żadnych części urządzenia w zmywarce do naczyń.
- ► Odczekaj co najmniej 7 minut przed ponownym uruchomieniem urządzenia, ponieważ częste uruchamianie może uszkodzić sprężarkę.

Rozmrażanie

Rozmrażanie komory zamrażarki przebiega automatycznie; nie jest wymagana ręczna obsługa.

Wymiana lampek LED

OSTRZEŻENIE!

Nie wolno samodzielnie wymieniać lampy LED, może to zrobić tylko producent lub autoryzowany serwis.

Jako źródło światła lampy wykorzystują diody LED, charakteryzujące się niskim zużyciem energii i długą żywotnością. W przypadku wystąpienia jakichkolwiek nieprawidłowości prosimy o kontakt z działem obsługi klienta. Zob. OBSŁUGA KLIENTA.

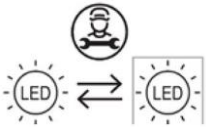

Wymienne (tylko LED) źródło światła przez profesjonalistę.

Dłuższa przerwa w użytkowaniu

Jeśli urządzenie nie jest używane przez dłuższy czas:

- ► Wyjmij żywność.
- ► Odłącz przewód zasilający.
- ► Wyczyść urządzenie jak opisano powyżej.
- ► Zostaw drzwi otwarte, aby zapobiec tworzeniu się wewnątrz nieprzyjemnych zapachów.

UWAGA

Wyłącz urządzenie tylko wtedy, gdy jest to absolutnie konieczne.

Przenoszenie urządzenia

1. Wyjmij wszystkie produkty spożywcze i odłącz urządzenie od zasilania.
2. Zabezpiecz taśmą klejącą półki i inne ruchome części w lodówce.
3. Nie przechylaj urządzenia pod kątem większym niż 45°, aby nie uszkodzić układu chłodniczego.

OSTRZEŻENIE!

- ► Nie podnoś urządzenia za klamki.
- ► Nigdy nie należy ustawiać urządzenia poziomo na ziemi.

Wiele problemów można rozwiązać samodzielnie, bez specjalistycznej wiedzy. W przypadku problemów prosimy sprawdzić wszystkie pokazane możliwości i postępować zgodnie z poniższymi instrukcjami przed skontaktowaniem się z obsługą posprzedażową. Zob. OBSŁUGA KLIENTA.

OSTRZEŻENIE!

- ► Przed przystąpieniem do konserwacji wyłącz urządzenie i wyjmij wtyczkę z gniazdka sieciowego.
- ► Urządzenie elektryczne powinno być serwisowane tylko przez wykwalifikowanych ekspertów, ponieważ niewłaściwe naprawy mogą spowodować znaczne szkody.
- ► Jeśli kabel zasilania jest uszkodzony, musi on zostać wymieniony przez producenta, serwisanta lub inną wykwalifikowaną osobę w celu uniknięcia niebezpieczeństwa.

Problemy	Potencjalne przyczyny	Możliwe rozwiązanie
Sprężarka nie działa.	• Wtyczka sieciowa nie jest podłączona do gniazdka.	• Włącz wtyczkę sieciową.
	• Urządzenie znajduje się w cyklu rozmrażania.	• Jest to normalne w przypadku automatycznego odszraniania.
Urządzenie działa często lub przez zbyt długi okres czasu.	• Temperatura wewnątrz i na zewnątrz urządzenia jest za wysoka.	• W tym przypadku to normalne, że urządzenie będzie pracować dłużej.
	• Urządzenie było odłączone od zasilania przez określony czasu.	• Całkowite schłodzenie urządzenia trwa zazwyczaj od 8 do 12 godzin.
	• Drzwi urządzenia nie są szczelnie zamknięte.	• Zamknij drzwi i upewnij się, że urządzenie jest ustawione na płaskiej powierzchni i jedzenie lub pojemniki nie blokują drzwi.
	• Drzwi były za często otwierane lub pozostawały długo otwarte.	• Nie otwieraj drzwi/szuflad zbyt często.
	• Ustawienie temperatury w komorze zamrażarki jest zbyt niskie.	• Ustaw wyższą temperaturę, aż do uzyskania odpowiedniej temperatury wewnątrz urządzenia. Ustabilizowanie się temperatury wewnątrz urządzenia trwa około 24 godzin.
	• Uszczelki drzwi są zabrudzone zużyte, pęknięte lub niedopasowane.	• Wyczyść uszczelki drzwi/szuflady lub wymień je z pomocą serwisu obsługi klienta.
	• Wymagany przepływ powietrza nie jest gwarantowany.	• Zapewnij odpowiednią wentylację.

Rozwiązywanie problemów

Problemy	Potencjalne przyczyny	Możliwe rozwiązanie
Wnętrze urządzenia jest zabrudzone i/lub wydziela nieprzyjemny zapach.	• Wnętrze urządzenia wymaga wyczyszczenia. • W urządzeniu przechowywana jest żywność o intensywnym zapachu.	• Wyczyść wnętrze chłodziarki. • Dokładnie owiń żywność.
Wewnątrz urządzenia nie jest wystarczająco zimno.	• Ustawiona temperatura jest za wysoka. • Do urządzenia włożono zbyt ciepłe produkty spożywcze. • W chłodziarce umieszczono zbyt dużą ilość żywności. • Żywność jest zbyt blisko siebie. • Drzwi/szuflada urządzenia nie są szczelnie zamknięte. • Drzwi/szuflad były za często otwierane lub pozostawały długo otwarte.	• Ponownie ustaw temperaturę. • Zawsze schładzaj żywność przed jej włożeniem do urządzenia. • Zawsze przechowuj małe ilości żywności. • Pozostaw przestrzeń między produktami spożywczymi, umożliwiając przepływ powietrza. • Zamknij drzwi/szufladę. • Nie otwieraj drzwi/szuflad zbyt często.
Wnętrze urządzenia jest za zimne.	• Temperatura jest za niska. • Funkcja Deep Freeze jest włączona lub działa zbyt długo.	• Ponownie ustaw temperaturę. • Wyłącz funkcję Deep Freeze.
Skraplanie się wilgoci wewnątrz urządzenia.	• Klimat jest zbyt ciepły i wilgotny. • Drzwi/szuflada urządzenia nie są szczelnie zamknięte. • Drzwi/szuflad były za często otwierane lub pozostawały długo otwarte. • Pojemniki na żywność lub płyny są otwarte.	• Zwiększ temperaturę. • Zamknij drzwi/szufladę. • Nie otwieraj drzwi/szuflad zbyt często. • Pozostaw gorącą żywność do ostygnięcia do temperatury pokojowej i przykryj żywność oraz płyny.
Wilgoć gromadzi się na zewnętrznej powierzchni urządzenia lub między drzwiami bądź między drzwiami a szufladą.	• Klimat jest zbyt ciepły i wilgotny. • Drzwi nie są szczelnie zamknięte. Zimne powietrze skrapla się wewnątrz urządzenia, a ciepłe powietrze na zewnątrz.	• Jest to normalne zjawisko w wilgotnym klimacie i zmieni się, gdy wilgotność spadnie. • Upewnij się, że drzwi/szuflada są szczelnie zamknięte.

Problemy	Potencjalne przyczyny	Możliwe rozwiązanie
Nadmierny lód i szron w komorze zamrażarki.	• Artykuły spożywcze nie zostały odpowiednio zapakowane. • Drzwi/szuflada urządzenia nie są szczelnie zamknięte. • Drzwi/szuflad były za często otwierane lub pozostawały długo otwarte. • Uszczelki drzwi/szuflady są brudne, zużyte, pęknięte lub niedopasowane. • Coś wewnątrz uniemożliwia prawidłowe zamknięcie drzwi/szuflady.	• Zawsze właściwie zapakuj artykuły spożywcze. • Zamknij drzwi/szufladę. • Nie otwieraj drzwi/szuflad zbyt często. • Wyczyść uszczelki drzwi lub wymień je na nowe. • Ponownie umieść półki, półki na drzwi lub pojemniki wewnętrzne, aby umożliwić zamknięcie drzwi/szuflady.
Boki obudowy i listwa drzwiowa nagrzewają się.		• To normalne.
Urządzenie wydaje dziwne dźwięki.	• Urządzenie nie znajduje się na wypoziomowanym podłożu. • Urządzenie dotyka jakiegoś przedmiotu.	• Wyreguluj nóżki, aby wypoziomować urządzenie. • Usuń obiekty znajdujące się w pobliżu urządzenia.
Słychać delikatny szum podobny do płynącej wody.		• To normalne.
Usłyszysz sygnał alarmowy.	• Drzwi komory urządzenia są otwarte.	• Zamknij drzwi.
Usłyszysz słaby szum.	• Układ antykondensacyjny działa.	• Zapobiega to kondensacji i jest normalne.
Oświetlenie wnętrza lub układ chłodzenia nie działa.	• Wtyczka sieciowa nie jest podłączona do gniazdka. • Zasilanie nie jest w dobrym stanie. • Lampa LED nie działa.	• Włącz wtyczkę sieciową. • Sprawdź zasilanie elektryczne w pomieszczeniu. Skontaktuj się z lokalnym dostawcą energii elektrycznej! • Wezwij serwis w celu wymiany lampki.
Wyświetlacz świeci w sposób cyrkularny, ale nie jest chłodny.	• Urządzenie jest w trybie demonstracyjnym.	• Gdy ekran wyświetlacza jest odblokowany, naciśnij przycisk „Zone", a następnie naciśnij przycisk „Wi-Fi" 5 razy (w ciągu 5 sekund), aby wyjść z tego trybu.

Przerwa w zasilaniu

W przypadku przerwy w dostawie prądu żywność powinna zachować bezpieczną temperaturę przez około 5 godzin. Podczas dłuższej przerwy w dostawie prądu, zwłaszcza latem, należy stosować się do poniższych wskazówek:

- Unikaj częstego otwierania drzwi/szuflady.
- Nie wkładaj do urządzenia dodatkowej żywności podczas przerwy w dostawie prądu.
- Jeśli przerwa w dostawie prądu została zgłoszona z wyprzedzeniem i trwa dłużej niż 5 godzin, należy przygotować trochę lodu i umieścić go w pojemniku w górnej części komory chłodziarki.
- Kontrola towaru jest wymagana niezwłocznie po przerwie.
- Podczas przerwy w zasilaniu lub innej awarii temperatura wewnątrz urządzenia wzrośnie, co spowoduje skrócenie okresu przechowywania żywności oraz pogorszenie jej jakości. Każda żywność, która się rozmraża, powinna zostać spożyta lub ugotowana i ponownie zamrożona (w stosownych przypadkach) wkrótce po tym, aby zapobiec zagrożeniom dla zdrowia.

Funkcja pamięci podczas przerwy w zasilaniu

Po przywróceniu zasilania urządzenie kontynuuje ustawienia ustawione przed awarią zasilania.

Rozpakowanie

OSTRZEŻENIE!

- ► Urządzenie jest ciężkie. Prace powinny być wykonywane przez co najmniej dwie osoby.
- ► Wszystkie materiały opakowaniowe należy przechowywać poza zasięgiem dzieci i utylizować w sposób przyjazny dla środowiska.
- ► Wyjmij urządzenie z opakowania.
- ► Usuń całe opakowanie.

Warunki środowiskowe

Temperatura w pomieszczeniu powinna zawsze wynosić od 10°C do 43°C, ponieważ może wpływać na temperaturę wewnątrz urządzenia i zużycie energii. Nie instaluj urządzenia w pobliżu innych urządzeń emitujących ciepło bez zastosowania odpowiedniej izolacji.

Zalecenia dotyczące przestrzeni

Zalecana przestrzeń (mm) po otwarciu drzwi:

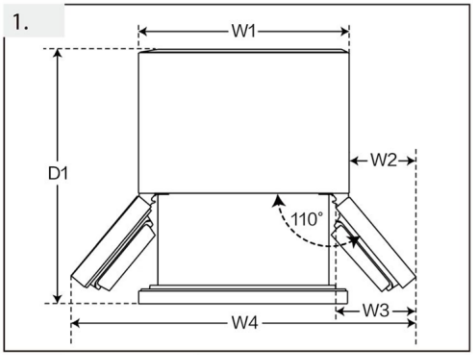

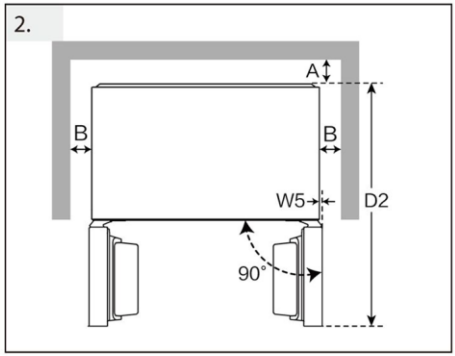

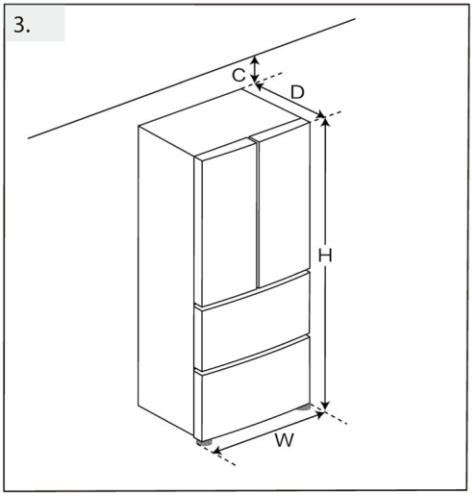

(Jednostka: mm)		HRF-585SFFGU1
Szerokość	W1	830
	W2	130
	W3	191
	W4	1090
	W5	0
	W	830
Głębokość	D1	1019
	D2	976
	D	594
Odległość do tylnej ściany	A	6
Odległość do ścian bocznych	B	4
Odległość do sufitu	C	9

Przekrój przewodu wentylacyjnego

Aby zapewnić wystarczającą wentylację urządzenia ze względów bezpieczeństwa, należy przestrzegać informacji o wymaganych przekrojach wentylacji.

Ustawianie urządzenia

Urządzenie powinno być umieszczone na płaskiej i stabilnej powierzchni. Jeśli konieczne jest podwyższenie urządzenia, należy zastosować stabilne, twarde i niepalne podkładki. Ustaw nóżki na żądanym poziomie.

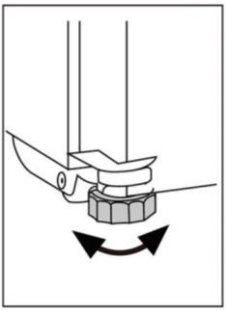

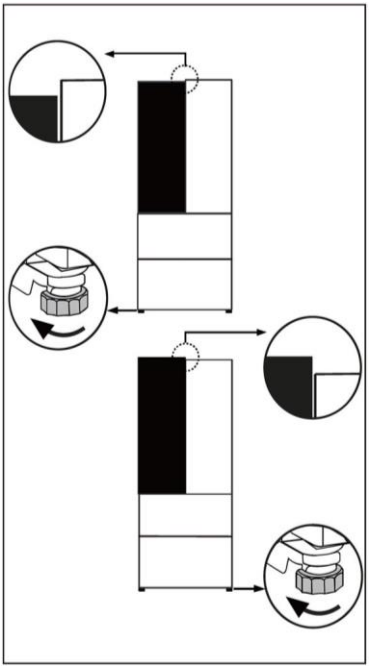

Regulowanie drzwi

(A) Z użyciem regulowanych nóżek

Jeśli urządzenie jest lekko niestabilne lub drzwi nie są ustawione na tej samej wysokości, można wyregulować czarne przednie nóżki urządzenia.

- ► Obróć zgodnie z ruchem wskazówek zegara, aby podnieść wysokość.
- ► Obróć przeciwnie do ruchu wskazówek zegara, aby obniżyć wysokość.

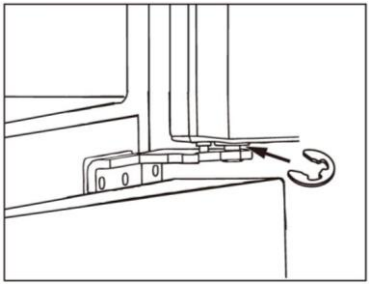

(B) Z użyciem elementów dystansowych

Jeśli drzwi komory chłodziarki nie są ustawione na tej samej wysokości, można użyć elementu dystansowego (dołączonego do worka z akcesoriami).

- ► Otwórz drzwi komory chłodziarki i unieś je.
- ► Za pomocą szczypiec lub podobnego narzędzia załóż element dystansowy na grubszy trzpień zawiasu.



(C) Z użyciem pokręteł regulacyjnych

Jeśli drzwi komory chłodziarki nie są wyrównane w płaszczyźnie przód–tył, można je wyregulować, obracając pokrętła regulacyjne znajdujące się w górnej części drzwi.

Uwaga:

Podczas użytkowania urządzenia, na skutek ciężaru przechowywanej żywności, może dojść do nierównomiernego ustawienia drzwi. Należy je wyregulować zgodnie z powyższymi metodami.

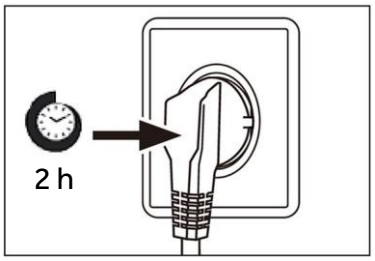

Czas oczekiwania

W zbiorniku sprężarki znajduje się olej bezobsługowy. Olej ten może przedostać się poprzez zamknięty system rur podczas transportu w pozycji przechylonej. Przed podłączeniem urządzenia do zasilania trzeba odczekać co najmniej 2 godziny, aby olej spłynął z powrotem do zbiornika.

Podłączenie do prądu

Przed każdym podłączeniem sprawdź, czy:

- ► zasilacz, gniazdo i bezpieczniki odpowiadają parametrom podanym na tabliczce znamionowej.
- ► gniazdko jest uziemione i nie zastosowano rozgałęźnika lub przedłużacza.
- ► wtyczka i gniazdko są ściśle zgodne.

Podłącz wtyczkę do prawidłowo zainstalowanego gniazdka domowego.

OSTRZEŻENIE!

Aby uniknąć ryzyka, uszkodzony przewód zasilający musi być wymieniony przez serwis (zob. karta gwarancyjna).

Marka	Haier
Nazwa modelu / identyfikator	HFR5818DNGK
Kategoria modelu	Chłodziarko-zamrażarka
Oznakowanie gwiazdkami	****
Klasa efektywności energetycznej	D
Roczne zużycie energii (kWh/rok) (1)	236
Całkowita pojemność (L)	477
Pojemność chłodziarki (L)	299
Pojemność zamrażarki (L)	178
System bez szronu	Tak
Wydajność zamrażania (kg/24h)	14
Klasyfikacja klimatyczna (1)	SN.N.ST.T
Poziom emitowanego hałasu (dB(A) re 1pW)	35
Czas wzrostu temperatury (h)	13
Typ urządzenia	wolnostojąca

Dane techniczne

Objaśnienie:

(1) Klasa klimatyczna SN: To urządzenie jest przeznaczone do użytku w temperaturze otoczenia od +10°C do +32°C
Klasa klimatyczna N: To urządzenie jest przeznaczone do użytku w temperaturze otoczenia od +16°C do +32°C
Klasa klimatyczna ST: To urządzenie jest przeznaczone do użytku w temperaturze otoczenia od +16°C do +38°C
Klasa klimatyczna T: Urządzenie jest przeznaczone do użytkowania w temperaturze otoczenia od +16°C do +43°C.

Napięcie / Częstotliwość	220-240V~/50Hz
Natężenie wejściowe (A)	1,5
Płyn chłodzący	R600a
Wymiary (wys./szer./gł. w mm)	1850/ 830/ 594

CERTYFIKAT JAKOŚCI

OZNACZENIE: QUICK COOLING
CHŁODZIARKI ZATWIERDZONO
Nr KONTROLERA QC01

Haier

0060545343
2026 Wersja A

Haier



Εγχειρίδιο χρήστη

Ψυγειοκαταψύκτης

HFR5818DNGK

EL

EL

Περιεχόμενα

4 Πληροφορίες ασφάλειας
- Πριν από την πρώτη χρήση 5
- Εγκατάσταση 5
- Καθημερινή χρήση 6

9 Προβλεπόμενη χρήση

10 Περιγραφή προϊόντος

11 Πίνακας ελέγχου

12 Χρήση
- Πριν από την πρώτη χρήση 12
- Ρύθμιση θερμοκρασίας 12
- Λειτουργία Quick Cooling 13
- Λειτουργία Quick Freeze 13

14 Εξοπλισμός
- Πολλαπλή ροή αέρα 14
- Ρυθμιζόμενα ράφια 14
- Αφαιρούμενη μπουκαλοθήκη πόρτας 15
- Αφαιρούμενο επάνω συρτάρι καταψύκτη 15
- Αφαιρούμενο κάτω συρτάρι καταψύκτη 15
- Το φως 15

16 Συμβουλές εξοικονόμησης ενέργειας

17 Φροντίδα και καθαρισμός

19 Αντιμετώπιση προβλημάτων

23 Εγκατάσταση

27 Τεχνικά δεδομένα

Ευχαριστούμε που αγοράσατε ένα προϊόν Haier.

Παρακαλούμε διαβάστε προσεκτικά αυτές τις οδηγίες πριν από την χρήση αυτής της συσκευής. Οι οδηγίες περιέχουν σημαντικές πληροφορίες που θα σας βοηθήσουν να αξιοποιήσετε στο έπακρο τη συσκευή και να εξασφαλίσετε την ασφαλή και σωστή εγκατάσταση, χρήση και συντήρηση.

Φυλάξτε αυτό το εγχειρίδιο σε μια προσβάσιμη θέση, ώστε να μπορείτε πάντα να ανατρέξετε σε αυτό για την ασφαλή και σωστή χρήση της συσκευής.

Εάν πουλήσετε τη συσκευή, την χαρίσετε ή την αφήσετε πίσω όταν μετακομίσετε από το σπίτι, βεβαιωθείτε ότι έχετε αφήσει επίσης και αυτό το εγχειρίδιο, ώστε ο νέος ιδιοκτήτης να εξοικειωθεί με τη συσκευή και τις προειδοποιήσεις ασφαλείας.

ΠΡΟΕΙΔΟΠΟΙΗΣΗ - Σημαντικές πληροφορίες ασφάλειας

ΣΗΜΕΙΩΣΗ - Γενικές πληροφορίες και συμβουλές

Περιβαλλοντικές πληροφορίες

Απόρριψη



Βοήθεια και συμβολή στην προστασία του περιβάλλοντος και της ανθρώπινης υγείας. Τοποθετήστε τη συσκευασία σε κατάλληλα δοχεία για την ανακύκλωση της. Συμβολή στην ανακύκλωση των αποβλήτων ηλεκτρικών και ηλεκτρονικών συσκευών. Συσκευές που φέρουν αυτό το σύμβολο μην τις απορρίπτετε μαζί με τα οικιακά απορρίμματα. Επιστρέψτε το προϊόν στην τοπική μονάδα ανακύκλωσης ή επικοινωνήστε με το αρμόδιο δημοτικό γραφείο του Δήμου σας.



ΠΡΟΕΙΔΟΠΟΙΗΣΗ: Κίνδυνος πυρκαγιάς/ εύφλεκτα υλικά

Το σύμβολο υποδεικνύει ότι υπάρχει κίνδυνος πυρκαγιάς, καθώς χρησιμοποιούνται εύφλεκτα υλικά. Επιδείξτε προσοχή για την αποτροπή της πρόκλησης πυρκαγιάς εξαιτίας της ανάφλεξης εύφλεκτου υλικού.

ΠΡΟΕΙΔΟΠΟΙΗΣΗ!

Κίνδυνος τραυματισμού ή ασφυξίας!

Τα ψυκτικά μέσα και τα αέρια πρέπει να απορρίπτονται επαγγελματικά. Βεβαιωθείτε ότι η σωλήνωση του κυκλώματος ψυκτικού δεν έχει υποστεί ζημιά πριν απορριφθεί σωστά. Αποσυνδέστε τη συσκευή από την πρίζα παροχής ρεύματος. Κόψτε το καλώδιο τροφοδοσίας και απορρίψτε το. Αφαιρέστε τους δίσκους και τα συρτάρια, καθώς και το μάνδαλο και τις τσιμούχες της πόρτας, για να αποτρέψετε την παγίδευση των παιδιών και των κατοικίδιων στη συσκευή.

Διαβάστε τις παρακάτω υποδείξεις ασφαλείας πριν ενεργοποιήσετε τη συσκευή για πρώτη φορά:

⚠ ΠΡΟΕΙΔΟΠΟΙΗΣΗ!

Πριν από την πρώτη χρήση

- Βεβαιωθείτε ότι δεν υπάρχει ζημιά εξαιτίας της μεταφοράς.
- Αφαιρέστε όλες τις συσκευασίες και κρατήστε τις μακριά από τα παιδιά.
- Περιμένετε τουλάχιστον δύο ώρες πριν τοποθετήσετε τη συσκευή για να βεβαιωθείτε ότι το κύκλωμα του ψυκτικού είναι πλήρως αποτελεσματικό.
- Χειριστείτε τη συσκευή πάντοτε με δύο άτομα τουλάχιστον, διότι είναι βαριά.

Εγκατάσταση

- Η συσκευή πρέπει να τοποθετηθεί σε καλά αεριζόμενο μέρος. Γύρω από τη συσκευή, εξασφαλίστε ελάχιστο χώρο τουλάχιστον 5 cm τόσο στην αριστερή όσο και στη δεξιά πλευρά και τουλάχιστον 10 cm στο πίσω και στο επάνω μέρος.
- Μην τοποθετείτε ποτέ τη συσκευή σε υγρή περιοχή ή θέση όπου μπορεί να πιτσιλιστεί ή βραχεί με νερό. Καθαρίστε και στεγνώστε πιτσιλιές νερού και λεκέδες με ένα μαλακό καθαρό πανί.
- Μην εγκαθιστάτε τη συσκευή σε σημείο με άμεσο ηλιακό φως ή κοντά σε πηγές θερμότητας (π.χ. σόμπες, θερμαντήρες).
- Εγκαταστήστε και τοποθετήστε τη συσκευή σε μια περιοχή κατάλληλη για το μέγεθος και τη χρήση της.
- Διατηρείτε τα ανοίγματα εξαερισμού στη συσκευή ή την ενσωματωμένη δομή ελεύθερα εμποδίων.
- Βεβαιωθείτε ότι οι ηλεκτρολογικές πληροφορίες στην πινακίδα τύπου συμφωνούν με την αντίστοιχη παροχή ρεύματος. Εάν όχι, επικοινωνήστε με έναν ηλεκτρολόγο.
- Η συσκευή λειτουργεί με τροφοδοσία 220-240V AC/50 Hz. Η μη φυσιολογική διακύμανση της τάσης μπορεί να προκαλέσει την αποτυχία εκκίνησης της συσκευής ή ζημιά στον έλεγχο θερμοκρασίας ή τον συμπιεστή ή μπορεί να υπάρχει ανώμαλος θόρυβος κατά τη λειτουργία. Στην περίπτωση αυτή, πρέπει να τοποθετηθεί ένας αυτόματος ρυθμιστής.
- Μη χρησιμοποιείτε προσαρμογείς πολλαπλών θέσεων (πολύπριζα) και καλώδια επέκτασης / προέκτασης.
- Μην τοποθετείτε πολλαπλές φορητές πρίζες ή φορητά τροφοδοτικά στο πίσω μέρος της συσκευής.
- Βεβαιωθείτε ότι το καλώδιο τροφοδοσίας δεν έχει παγιδευτεί από τη συσκευή. Μην πατάτε το καλώδιο τροφοδοσίας.
- Αυτή η συσκευή δεν πρέπει να χρησιμοποιείται παρά μόνον εάν υπάρχει σύνδεση γείωσης με το κτίριο ή εάν προστεθεί μία διάταξη παραμένοντος ρεύματος RCD με διπλή πρίζα.

ΠΡΟΕΙΔΟΠΟΙΗΣΗ!

- Χρησιμοποιήστε μια ξεχωριστή γειωμένη πρίζα για την παροχή ηλεκτρικής ισχύος, η οποία να είναι εύκολα προσβάσιμη. Αυτή η συσκευή πρέπει να είναι γειωμένη.
- Αποφύγετε την πρόκληση ζημιών στο κύκλωμα ψύξης.

Καθημερινή χρήση

- Η συσκευή αυτή μπορεί να χρησιμοποιηθεί από παιδιά ηλικίας 8 ετών και άνω και από άτομα με μειωμένες σωματικές, αισθητηριακές ή διανοητικές ικανότητες ή έλλειψη εμπειρίας και γνώσης, εφόσον βρίσκονται υπό εποπτεία ή εάν τους έχουν δοθεί σαφείς οδηγίες σχετικά με τη χρήση της συσκευής με ασφαλή τρόπο και έχουν κατανοήσει επακριβώς τους σχετικούς κινδύνους.
- Τα παιδιά ηλικίας 3 έως 8 ετών επιτρέπεται να τοποθετούν και να βγάζουν (αντικείμενα) από τις ψυκτικές συσκευές, αλλά δεν επιτρέπεται να τις καθαρίζουν ή να τις εγκαθιστούν.
- Κρατήστε μακριά τα παιδιά κάτω των 3 ετών από τη συσκευή, εκτός εάν επιβλέπονται συνεχώς.
- Τα παιδιά δεν επιτρέπεται να παίζουν με τη συσκευή.
- Εάν το ψυκτικό αέριο ή άλλο εύφλεκτο αέριο διαρρέει κοντά στη συσκευή, απενεργοποιήστε τη βαλβίδα του αερίου που διαρρέει, ανοίξτε τις πόρτες και τα παράθυρα και μην αποσυνδέσετε το φις του καλωδίου τροφοδοσίας της συσκευής ή οποιασδήποτε άλλης συσκευής.
- Σημειώστε ότι η συσκευή έχει ρυθμιστεί για λειτουργία σε συγκεκριμένο εύρος θερμοκρασίας περιβάλλοντος μεταξύ 10 και 43°C. Η συσκευή ενδέχεται να μην λειτουργεί σωστά εάν αφεθεί για μεγάλο χρονικό διάστημα σε θερμοκρασία υψηλότερη ή χαμηλότερη από το υποδεικνυόμενο εύρος τιμών.
- Μην τοποθετείτε ασταθή αντικείμενα (βαριά αντικείμενα, δοχεία γεμάτα με νερό) στο πάνω μέρος της συσκευής, για να αποφύγετε τραυματισμούς που προκαλούνται από πτώση ή ηλεκτροπληξία που μπορεί να προκληθεί από την επαφή με το νερό.
- Μην τραβάτε τα ράφια της πόρτας. Η πόρτα μπορεί να βγει από τη θέση της, η σχάρα για τα μπουκάλια μπορεί να τραβηχτεί μακριά ή η συσκευή μπορεί να ανατραπεί.
- Ανοίγετε και κλείνετε την πόρτα μόνο από τις λαβές. Το κενό ανάμεσα στις πόρτες και ανάμεσα στις πόρτες και το ντουλάπι είναι πολύ στενό. Μην βάζετε τα χέρια σας σε αυτές τις περιοχές για να αποφύγετε να πιαστούν (μαγκωθούν) τα δάκτυλά σας. Ανοίξτε ή κλείστε τις πόρτες της συσκευής μόνο όταν δεν υπάρχουν παιδιά που να στέκονται εντός του εύρους κίνησης της πόρτας.

ΠΡΟΕΙΔΟΠΟΙΗΣΗ!

- Μην αποθηκεύετε και μη χρησιμοποιείτε εύφλεκτα, εκρηκτικά ή διαβρωτικά υλικά εντός ή πλησίον της συσκευής.
- Μην αποθηκεύετε φάρμακα, βακτήρια ή χημικούς παράγοντες στη συσκευή. Αυτή η συσκευή είναι μια οικιακή συσκευή. Δεν συνιστάται η αποθήκευση υλικών που απαιτούν αυστηρές θερμοκρασίες.
- Ποτέ μην αποθηκεύετε υγρά σε μπουκάλια ή κουτιά (πέραν των αλκοολούχων υψηλού βαθμού), ιδιαίτερα ανθρακούχα αναψυκτικά στον καταψύκτη, καθώς θα σκάσουν κατά το πάγωμα.
- Ελέγξτε την κατάσταση των τροφίμων εάν έχουν προηγηθεί συνθήκες θέρμανσης στον καταψύκτη.
- Μην ορίσετε άσκοπα χαμηλή θερμοκρασία στον θάλαμο του ψυγείου. Οι αρνητικές θερμοκρασίες μπορεί να εμφανιστούν σε υψηλές ρυθμίσεις. Προσοχή: Τα μπουκάλια μπορούν να σκάσουν
- Μην αγγίζετε κατεψυγμένα προϊόντα με βρεγμένα χέρια (φοράτε γάντια). Ειδικά μην πιείτε (τρώτε) γρανίτες αμέσως μετά την αφαίρεση από τον θάλαμο κατάψυξης. Υπάρχει ο κίνδυνος κατάψυξης ή σχηματισμός φουσκαλών παγετού. Πρώτες βοήθειες: κρατήστε αμέσως κάτω από τρεχούμενο κρύο νερό. Μην τις τραβάτε μακριά!
- Μην αγγίζετε την εσωτερική επιφάνεια του χώρου αποθήκευσης του καταψύκτη όταν λειτουργείτε, ειδικά με βρεγμένα χέρια, καθώς τα χέρια σας μπορεί να παγώσουν στην επιφάνεια.
- Αποσυνδέστε τη συσκευή από την πρίζα σε περίπτωση διακοπής ρεύματος ή πριν από τον καθαρισμό. Αφήστε τουλάχιστον 7 λεπτά πριν από την επανεκκίνηση της συσκευής, καθώς η συχνή εκκίνηση μπορεί να προκαλέσει ζημιά στον συμπιεστή.
- Μη χρησιμοποιείτε ηλεκτρικές συσκευές στο εσωτερικό των θαλάμων αποθήκευσης τροφίμων της συσκευής, εκτός αν είναι συσκευές που συνιστά ο κατασκευαστής. Συντήρηση / καθαρισμός
- Βεβαιωθείτε ότι τα παιδιά επιβλέπονται εάν πραγματοποιούν καθαρισμό και συντήρηση.
- Αποσυνδέστε τη συσκευή από την ηλεκτρική τροφοδοσία πριν πραγματοποιήσετε οποιαδήποτε συντήρηση ρουτίνας. Αφήστε τουλάχιστον 7 λεπτά πριν από την επανεκκίνηση της συσκευής, καθώς η συχνή εκκίνηση μπορεί να προκαλέσει ζημιά στον συμπιεστή.

ΠΡΟΕΙΔΟΠΟΙΗΣΗ!

- Κρατήστε το φις, όχι το καλώδιο, όταν αποσυνδέετε τη συσκευή.
- Μην καθαρίζετε τη συσκευή με σκληρές βούρτσες, συρμάτινες βούρτσες, σκόνη απορρυπαντικού, βενζίνη, οξικό αμύλιο, ακετόνη και παρόμοια οργανικά διαλύματα, όξινα ή αλκαλικά διαλύματα. Καθαρίστε με ειδικό απορρυπαντικό συσκευών για να αποφύγετε ζημιές.
- Μην ξύσετε τον δροσοπάγο και τον πάγο με αιχμηρά αντικείμενα. Μη χρησιμοποιείτε σπρέι, ηλεκτρικούς θερμαντήρες όπως θερμαντήρα, στεγνωτήρα μαλλιών, ατμοκαθαριστές ή άλλες πηγές θερμότητας για να αποφύγετε ζημιές στα πλαστικά μέρη.
- Μην χρησιμοποιείτε μηχανικές συσκευές ή άλλα μέσα για να επιταχύνετε τη διαδικασία απόψυξης, παρά μόνο όσα συνιστώνται από τον κατασκευαστή.
- Αν το καλώδιο παροχής ρεύματος έχει φθαρεί πρέπει να αντικατασταθεί από τον κατασκευαστή ή τον αντιπρόσωπο του σέρβις ή παρόμοια εξουσιοδοτημένα πρόσωπα, προς αποφυγή του κινδύνου.
- Μην προσπαθήσετε να επισκευάσετε, να αποσυναρμολογήσετε ή να τροποποιήσετε τη συσκευή μόνοι σας. Σε περίπτωση επισκευής επικοινωνήστε με την εξυπηρέτηση πελατών μας.
- Εξαλείψτε τη σκόνη στο πίσω μέρος της μονάδας τουλάχιστον μία φορά τον χρόνο για να αποφύγετε τον κίνδυνο από πυρκαγιά, καθώς και την αυξημένη κατανάλωση ενέργειας.
- Μην ψεκάζετε ή ξεπλένετε τη συσκευή κατά τον καθαρισμό.
- Μην χρησιμοποιείτε σπρέι νερού ή ατμό για να καθαρίσετε τη συσκευή.
- Μην καθαρίζετε τα κρύα γυάλινα ράφια με ζεστό νερό. Η απότομη αλλαγή θερμοκρασίας μπορεί να προκαλέσει το σπάσιμο του γυαλιού.

Πληροφορίες για τα ψυκτικά αέρια

ΠΡΟΕΙΔΟΠΟΙΗΣΗ!

Η συσκευή περιέχει το εύφλεκτο ψυκτικό μέσο ΙΣΟΒΟΥΤΑΝΙΟ (R600a). Βεβαιωθείτε ότι το κύκλωμα ψυκτικού δεν έχει υποστεί ζημιά κατά τη μεταφορά ή την εγκατάσταση. Η διαρροή ψυκτικού μπορεί να προκαλέσει τραυματισμούς στα μάτια ή ανάφλεξη. Εάν έχει προκληθεί ζημιά, κρατήστε το μακριά από ακάλυπτες πηγές φωτιάς, αερίστε καλά το δωμάτιο, μην συνδέσετε ή αποσυνδέσετε τα καλώδια τροφοδοσίας της συσκευής ή οποιασδήποτε άλλης συσκευής. Ενημερώστε την εξυπηρέτηση πελατών.

Σε περίπτωση που τα μάτια έρθουν σε επαφή με το ψυκτικό μέσο, ξεπλύνετε τα αμέσως κάτω από τρεχούμενο νερό και καλέστε αμέσως τον οφθαλμίατρο.

Προβλεπόμενη χρήση

Αυτή η συσκευή προορίζεται για ψύξη και κατάψυξη τροφίμων. Έχει σχεδιαστεί αποκλειστικά για χρήση σε οικιακές και παρόμοιες εφαρμογές, όπως χώρους κουζίνας προσωπικού σε καταστήματα, γραφεία και άλλα εργασιακά περιβάλλοντα. αγροικίες και από πελάτες σε ξενοδοχεία, μοτέλ και άλλα περιβάλλοντα οικιστικού τύπου, καθώς και σε ξενοδοχειακές επιχειρήσεις bed-and-breakfast και catering. Δεν προορίζεται για εμπορική ή βιομηχανική χρήση.

Δεν επιτρέπονται αλλαγές ή τροποποιήσεις στη συσκευή. Η μη προβλεπόμενη χρήση μπορεί να προκαλέσει κινδύνους και απώλεια αξιώσεων εγγύησης.

ΠΡΟΣΟΧΗ!

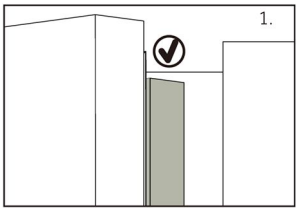

Όταν κλείνετε την πόρτα, η κάθετη λωρίδα της πόρτας στην αριστερή πόρτα πρέπει να λυγίσει μέσα (1).

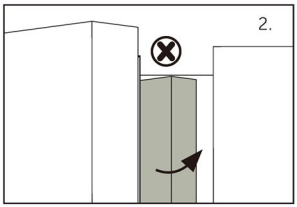

Εάν προσπαθήσετε να κλείσετε την αριστερή πόρτα και η κάθετη λωρίδα της πόρτας δεν είναι λυγισμένη (2), θα πρέπει να την λυγίσετε πρώτα, διαφορετικά η λωρίδα της πόρτας θα χτυπήσει τον άξονα στερέωσης ή τη δεξιά πόρτα. Έτσι θα προκληθεί ζημιά στο ολίσθημα της πόρτας ή διαρροή.

Υπάρχει ένα νήμα θέρμανσης μέσα στο πλαίσιο. Η θερμοκρασία της επιφάνειας θα αυξηθεί λίγο, κάτι που είναι φυσιολογικό και δεν θα επηρεάσει τη λειτουργία της συσκευής.

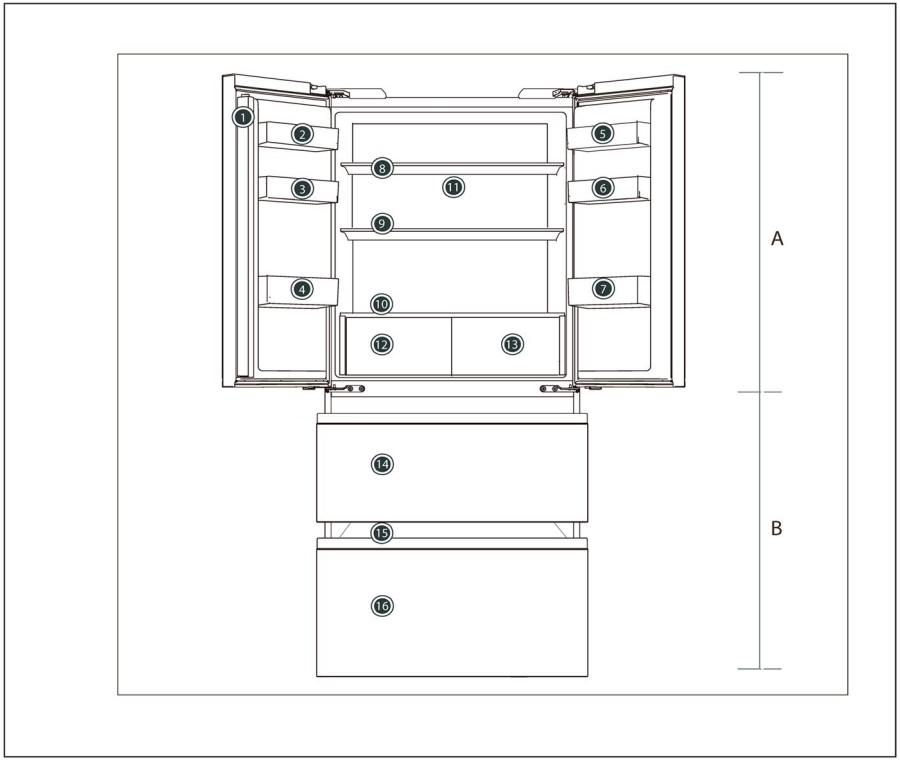

A: Διαμέρισμα ψυγείου

1 Δοκός πόρτας
2 Μπουκαλοθήκη (πάνω αριστερά)
3 Μπουκαλοθήκη (μέσο αριστερά)
4 Μπουκαλοθήκη (κάτω αριστερά)
5 Μπουκαλοθήκη (πάνω δεξιά)
6 Μπουκαλοθήκη (μέσο δεξιά)
7 Μπουκαλοθήκη (κάτω δεξιά)
8 Γυάλινο ράφι
9 Γυάλινο ράφι
10 Γυάλινο κάλυμμα
11 Εξαεριστήρας
12 Ψυχόμενο συρτάρι
13 Ψυχόμενο συρτάρι

B: Θάλαμος καταψύκτη

14 Επάνω συρτάρι καταψύκτη
15 Συρόμενος δίσκος
16 Κάτω συρτάρι καταψύκτη

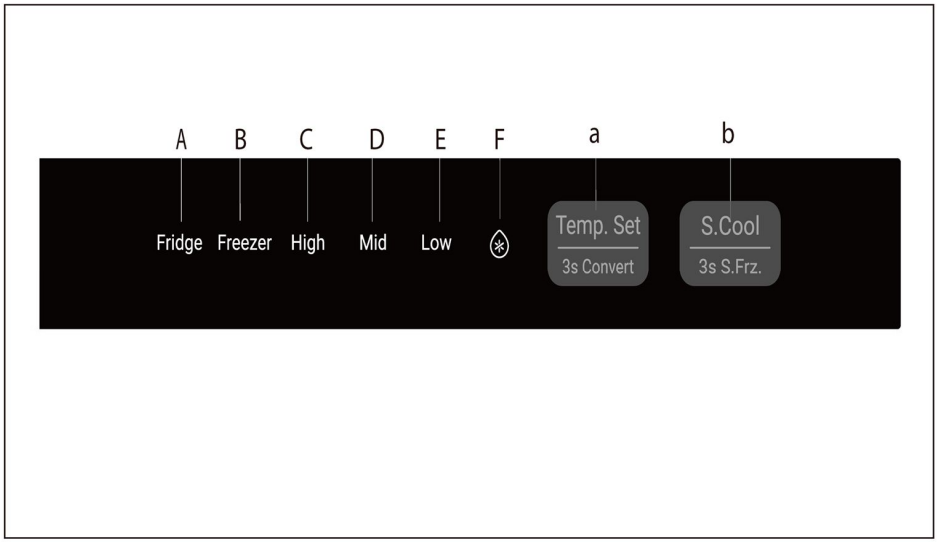

Ενδείξεις:
A Εικονίδιο θερμοκρασίας ψυγείου
B Εικονίδιο θερμοκρασίας καταψύκτη
C Εικονίδιο θερμοκρασίας
D Εικονίδιο θερμοκρασίας
E Εικονίδιο θερμοκρασίας
F Εικονίδιο Super Cool

Πλήκτρα:
a Ρύθμιση θερμοκρασίας και κουμπί 3s Convert
b Κουμπί Super Cooling και 3s Super Frz

Πριν από την πρώτη χρήση

- ► Αφαιρέστε όλα τα υλικά συσκευασίας, κρατήστε τα μακριά από τα παιδιά και απορρίψτε τα με φιλικό προς το περιβάλλον τρόπο.
- ► Καθαρίστε το εσωτερικό και το εξωτερικό της συσκευής με νερό και ένα ήπιο απορρυπαντικό πριν βάλετε οποιοδήποτε φαγητό σε αυτό.
- ► Αφού η συσκευή τοποθετηθεί απολύτως ίσια στο δάπεδο και καθαριστεί, περιμένετε τουλάχιστον 2-5 ώρες πριν τη συνδέσετε στην παροχή ρεύματος. Ανατρέξτε στην ενότητα ΕΓΚΑΤΑΣΤΑΣΗ.
- ► Προψύξτε τους θαλάμους σε υψηλές ρυθμίσεις πριν τοποθετήσετε τρόφιμα. Η λειτουργία Power-Freeze βοηθά στην γρήγορη ψύξη των θαλάμων.
- ► Η θερμοκρασία του ψυγείου και η θερμοκρασία του καταψύκτη ρυθμίζονται αυτόματα σε Mid-Fridge και Mid-Freezer αντίστοιχα. Αυτές είναι οι προτεινόμενες ρυθμίσεις.
  Εάν θέλετε, μπορείτε να αλλάξετε αυτές τις θερμοκρασίες χειροκίνητα. Ανατρέξτε στην ενότητα ΡΥΘΜΙΣΗ ΘΕΡΜΟΚΡΑΣΙΑΣ.

Ρύθμιση της θερμοκρασίας

Ρύθμιση θερμοκρασίας του ψυγείου

Πατήστε παρατεταμένα το κουμπί ρύθμισης θερμοκρασίας για 3 δευτερόλεπτα, επιλέξτε «Ψύξη» για να εισέλθετε στην κατάσταση ρύθμισης θερμοκρασίας ψύξης, στη συνέχεια κάντε κλικ στο κουμπί ρύθμισης θερμοκρασίας και η ψύξη θα εναλλάσσεται διαδοχικά μεταξύ των ρυθμίσεων «High», «Medium» και «Χαμηλή».

ΕΙΔΟΠΟΙΗΣΗ

Η ρύθμιση θερμοκρασίας ψύξης δεν μπορεί να εκτελεστεί στην κατάσταση [Quick Cooling]

Ρύθμιση θερμοκρασίας του καταψύκτη

Πατήστε και κρατήστε πατημένο το κουμπί [Temperature Adjustment] για 3 δευτερόλεπτα, επιλέξτε [Freezing], εισέρχεστε στην κατάσταση ρύθμισης θερμοκρασίας [Freezing], στη συνέχεια κάντε κλικ στο κουμπί [Temperature Adjustment] και η ρύθμιση κατάψυξης θα εναλλάσσεται διαδοχικά μεταξύ των επιπέδων «High», «Medium» και «Low».

ΕΙΔΟΠΟΙΗΣΗ

Στην κατάσταση [Quick Freeze], δεν είναι δυνατή η ρύθμιση της θερμοκρασίας κατάψυξης

Λειτουργία Quick Cooling

Κάντε κλικ στη λειτουργία <Quick Cool> στην εφαρμογή, το εικονίδιο λειτουργίας <Quick Cool> ανάβει και το ψυγείο εξέρχεται αυτόματα από τη λειτουργία Quick Cool μόλις επιτευχθεί ο καθορισμένος χρόνος

Λειτουργία Quick Freezer

Κάντε κλικ στη λειτουργία <Quick Freeze> στην εφαρμογή, η οθόνη ενδείξεων σταθεροποιείται, ανάβουν τα εικονίδια «High», «Mid» και «Low» και το ψυγείο εισέρχεται σε κατάσταση ταχείας κατάψυξης

Εάν πρέπει να καταψύξετε μια μεγάλη ποσότητα τροφίμων άμεσα, συνιστάται να ρυθμίσετε τη λειτουργία Super Freeze 24 ώρες νωρίτερα από τη χρήση του χώρου κατάψυξης. Όταν ξεκινά η λειτουργία, η θερμοκρασία είναι χαμηλότερη από -24°C.

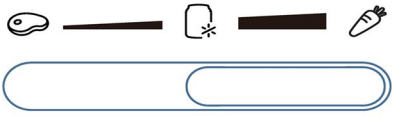

Κατάλληλο για αποθήκευση φρέσκων συστατικών τροφίμων, με σχετικά ανεξάρτητο χώρο που διατηρεί την κατάλληλη θερμοκρασία και υγρασία, κατάλληλο για την αποθήκευση φρέσκων υδρόβιων προϊόντων, κρέατος και άλλων συστατικών

Ανεξάρτητος χώρος, κατάλληλος για αποθήκευση κρύων ποτών κ.λπ.

Ανεξάρτητη ζώνη ελέγχου θερμοκρασίας, κατάλληλη για την αποθήκευση φρέσκων λαχανικών και φρούτων

ΕΙΔΟΠΟΙΗΣΗ

Ζώνη ειδικής λειτουργίας με μεταβαλλόμενη θερμοκρασία, όπου η θερμοκρασία επηρεάζεται από τον αριθμό ανοιγμάτων και κλεισιμάτων της πόρτας, την ποσότητα των τροφίμων και τη θερμοκρασία του θαλάμου ψυγείου και άλλων παραγόντων και αυξομειώνεται ελαφρώς. Όταν επιλέγετε τη λειτουργία για φρέσκα τρόφιμα, ώστε να διατηρείτε τα συστατικά σας στην καλύτερη δυνατή κατάσταση

Για το περιβάλλον αποθήκευσης, συνιστάται να οριστεί το επίπεδο θερμοκρασίας του θαλάμου ψυγείου στο επίπεδο [High].

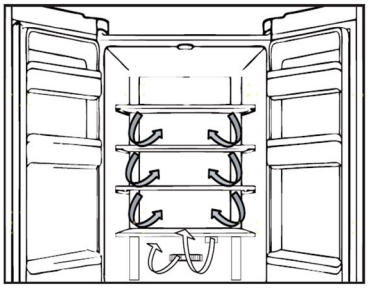

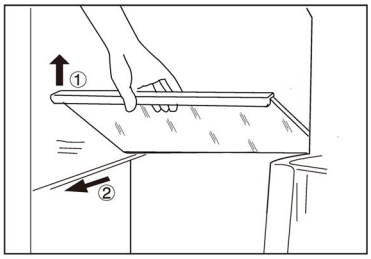

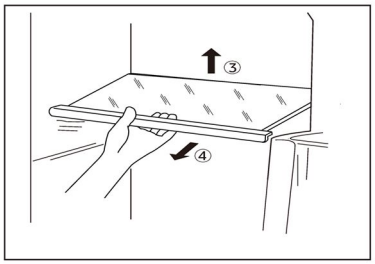

Πολλαπλή ροή αέρα

1. Το ψυγείο είναι εξοπλισμένο με σύστημα πολλαπλών ροών αέρα, το οποίο παρέχει ροή κρύου αέρα σε κάθε επίπεδο στα ράφια. Αυτό βοηθά στη διατήρηση μιας ομοιόμορφης θερμοκρασίας για να διασφαλιστεί ότι τα τρόφιμά σας διατηρούνται πιο φρέσκα για μεγαλύτερο χρονικό διάστημα.

Ρυθμιζόμενα ράφια

1. Το ύψος των ραφιών μπορεί να ρυθμιστεί ώστε να ταιριάζει στις ανάγκες αποθήκευσης.
2. Για να μετακινήσετε το επάνω και το μεσαίο ράφι, αφαιρέστε το πρώτα ανυψώνοντας την μπροστινή άκρη του ① και τραβώντας το έξω ②.
3. Για να μετακινήσετε το κάτω ράφι, αφαιρέστε το πρώτα ανυψώνοντας την πίσω άκρη του ③ και τραβώντας το έξω ④.
4. Για να το επανατοποθετήσετε, τοποθετήστε το στις υποδοχές και στις δύο πλευρές και σπρώξτε το στην πίσω θέση μέχρι το πίσω μέρος του ραφιού να στερεωθεί στις πλαϊνές σχισμές

Αφαιρούμενη μπουκαλοθήκη πόρτας

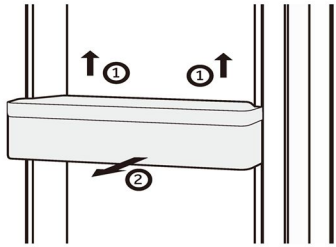

1. Η μπουκαλοθήκη πόρτας μπορεί να αφαιρεθεί για καθαρισμό:
2. Τοποθετήστε τα χέρια σε κάθε πλευρά της μπουκαλοθήκης, σηκώστε την προς τα πάνω ① και τραβήξτε την προς τα έξω ②.
3. Για την τοποθέτηση της μπουκαλοθήκης, τα παραπάνω βήματα γίνονται με αντίστροφη σειρά.

Αφαιρούμενο επάνω συρτάρι καταψύκτη

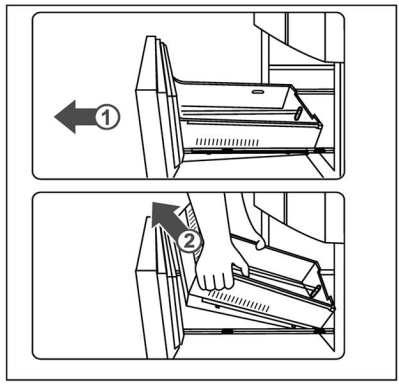

1. Τραβήξτε το επάνω συρτάρι του καταψύκτη στο μέγιστο βαθμό
2. Ανασηκώστε το συρτάρι μέχρι να διαχωριστεί από το μπλοκ στήριξης, το ωθείτε μέσα στον καταψύκτη και το γέρνετε για να το βγάλετε.

Για την τοποθέτηση του συρταριού, τα παραπάνω βήματα γίνονται με αντίστροφη σειρά.

Αφαιρούμενο κάτω συρτάρι καταψύκτη

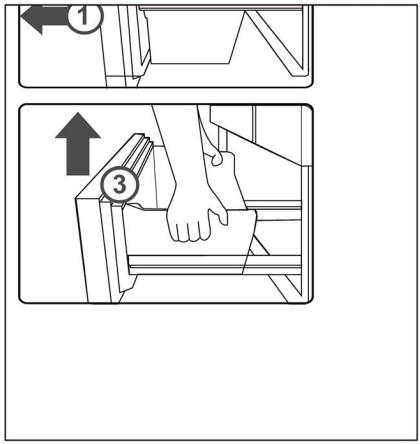

1. Τραβήξτε το κάτω συρτάρι του καταψύκτη στο μέγιστο βαθμό
2. Τραβήξτε τον δίσκο κατάψυξης προς τη θέση στοπ, ανασηκώστε και αφαιρέστε.
3. Ανασηκώστε το συρτάρι μέχρι να διαχωριστεί από το μπλοκ στήριξης, το ωθείτε μέσα στον καταψύκτη και το γέρνετε για να το βγάλετε.

Για την τοποθέτηση του συρταριού, τα παραπάνω βήματα γίνονται με αντίστροφη σειρά.

Το φως

Το εσωτερικό φως LED ανάβει όταν ανοίγει η πόρτα. Η απόδοση των φώτων δεν επηρεάζεται από καμία από τις άλλες ρυθμίσεις της συσκευής.

Συμβουλές εξοικονόμησης ενέργειας

- Βεβαιωθείτε ότι η συσκευή αερίζεται σωστά (δείτε ΕΓΚΑΤΑΣΤΑΣΗ).
- Μην εγκαθιστάτε τη συσκευή σε σημείο με άμεσο ηλιακό φως ή κοντά σε πηγές θερμότητας (π.χ. σόμπες, θερμαντήρες).
- Αποφύγετε την άσκοπα χαμηλή θερμοκρασία στη συσκευή. Η κατανάλωση ενέργειας αυξάνεται όσο χαμηλότερη είναι η θερμοκρασία στη συσκευή.
- Αφήστε το ζεστό φαγητό να κρυώσει πριν το τοποθετήσετε μέσα στη συσκευή.
- Να ανοίγετε την πόρτα της συσκευής όσο το δυνατόν λιγότερες φορές και για όσο πιο σύντομα γίνεται.
- Μην γεμίζετε και φορτώνετε υπερβολικά τη συσκευή για να αποφύγετε τη φραγή του αέρα χαμηλά.
- Αποφύγετε το να υπάρχει αέρας μέσα στη συσκευασία των τροφίμων.
- Διατηρείτε τα λάστιχα της πόρτας καθαρά, ώστε η πόρτα να κλείνει πάντα σωστά.
- Αποψύχετε τα κατεψυγμένα τρόφιμα στον θάλαμο αποθήκευσης του ψυγείου.
- Η διαμόρφωση εξοικονόμησης ενέργειας απαιτεί τη διατήρηση του συρταριού, του κουτιού τροφίμων και των ραφιών όπως ακριβώς είναι, δηλαδή στην εργοστασιακή τους κατάσταση, και την τοποθέτηση των τροφίμων με τέτοιο τρόπο, ώστε να μην εμποδίζεται η έξοδος αεραγωγού.

ΠΡΟΕΙΔΟΠΟΙΗΣΗ!

Αποσυνδέστε τη συσκευή από την τροφοδοσία πριν από τον καθαρισμό.

Καθαρισμός

Καθαρίστε τη συσκευή μόνο όταν υπάρχουν αποθηκευμένα λίγα ή καθόλου τρόφιμα.
Η συσκευή πρέπει να καθαρίζεται κάθε τέσσερις εβδομάδες για καλή συντήρηση και για την αποφυγή αποθηκευμένων τροφίμων με δυσάρεστες οσμές.

ΠΡΟΕΙΔΟΠΟΙΗΣΗ!

- Μην καθαρίζετε τη συσκευή με σκληρές βούρτσες, συρμάτινες βούρτσες, σκόνη απορρυπαντικού, βενζίνη, οξικό αμύλιο, ακετόνη και παρόμοια οργανικά διαλύματα, όξινα ή αλκαλικά διαλύματα. Καθαρίστε με ειδικό απορρυπαντικό συσκευών για να αποφύγετε ζημιές.
- Μην ψεκάζετε ή ξεπλένετε τη συσκευή κατά τον καθαρισμό.
- Μην χρησιμοποιείτε σπρέι νερού ή ατμό για να καθαρίσετε τη συσκευή.
- Μην καθαρίζετε τα κρύα γυάλινα ράφια με ζεστό νερό. Η απότομη αλλαγή θερμοκρασίας μπορεί να προκαλέσει το σπάσιμο του γυαλιού.
- Μην αγγίζετε την εσωτερική επιφάνεια του χώρου αποθήκευσης του καταψύκτη, ειδικά με βρεγμένα χέρια, καθώς τα χέρια σας μπορεί να παγώσουν στην επιφάνεια.
- Σε περίπτωση θέρμανσης ελέγξτε την κατάσταση των κατεψυγμένων αγαθών.

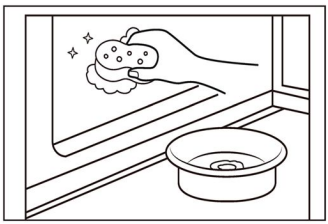

- Διατηρείτε πάντα το λάστιχο της πόρτας καθαρό.
- Καθαρίστε το εσωτερικό και το περίβλημα της συσκευής με ένα σφουγγάρι βρεγμένο σε ζεστό νερό και ουδέτερο απορρυπαντικό.
- 1. Τρίψτε το εσωτερικό και το εξωτερικό της συσκευής, συμπεριλαμβανομένων των λάστιχων της πόρτας, της σχάρας της πόρτας, των γυάλινων ραφιών, των κουτιών και ούτω καθεξής, με μια μαλακή πετσέτα ή ένα σφουγγάρι βουτηγμένο σε ζεστό νερό (μπορείτε να προσθέσετε ουδέτερο απορρυπαντικό στο ζεστό νερό).
- 2. Εάν χυθεί υγρό, αφαιρέστε όλα τα μολυσμένα μέρη, ξεπλύνετε απευθείας με τρεχούμενο νερό, στεγνώστε και τοποθετήστε το πίσω στη συσκευή.
- 3. Εάν υπάρχει χυμένη κρέμα (όπως η κρέμα γάλακτος, το παγωτό που λιώνει), αφαιρέστε όλα τα μολυσμένα μέρη, βάλτε στο ζεστό νερό με περίπου 40 °C για κάποιο χρονικό διάστημα, στη συνέχεια ξεπλύνετε με τρεχούμενο νερό, στεγνώστε και τοποθετήστε το ξανά στη συσκευή.
- 4. Σε περίπτωση που κάποιο μικρό μέρος ή εξάρτημα κολλήσει μέσα στη συσκευή ψυγείο (ανάμεσα σε ράφια ή συρτάρια), χρησιμοποιήστε μια μικρή μαλακή βούρτσα για να το απελευθερώσετε. Εάν δεν μπορέσετε να φτάσετε το εξάρτημα, επικοινωνήστε με την εξυπηρέτηση Haier
- Ξεπλύνετε και στεγνώστε με μαλακό πανί.

- ► Μην καθαρίζετε κανένα από τα μέρη της συσκευής σε πλυντήριο πιάτων.
- ► Αφήστε να περάσουν τουλάχιστον 7 λεπτά πριν θέσετε ξανά σε λειτουργία τη συσκευή, καθώς η συχνή ενεργοποίηση μπορεί να προκαλέσει ζημιά στον συμπιεστή.

Απόψυξη

Η απόψυξη του θαλάμου καταψύκτη γίνεται αυτόματα, δεν απαιτείται χειροκίνητη λειτουργία.

Αντικατάσταση των λαμπτήρων LED

ΠΡΟΕΙΔΟΠΟΙΗΣΗ!

Μην αντικαθιστάτε μόνοι σας τον λαμπτήρα LED, πρέπει να αντικατασταθεί μόνον από τον κατασκευαστή ή από τον εξουσιοδοτημένο αντιπρόσωπο σέρβις.

Ο λαμπτήρας υιοθετεί το LED ως πηγή φωτός του, που χαρακτηρίζεται για τη χαμηλή κατανάλωση ενέργειας και τη μακριά διάρκεια ζωής. Εάν υπάρχει κάποια ανωμαλία, επικοινωνήστε με την εξυπηρέτηση πελατών. Δείτε την ενότητα ΕΞΥΠΗΡΕΤΗΣΗ ΠΕΛΑΤΩΝ.

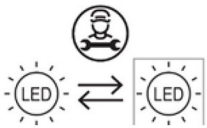

Αντικαταστάσιμη (μόνο λυχνία LED) πηγή φωτός από επαγγελματία.

Μη χρήση για παρατεταμένο χρονικό διάστημα

Εάν η συσκευή δεν χρησιμοποιείται για μεγάλο χρονικό διάστημα:

- ► Αφαιρέστε τα τρόφιμα.
- ► Αποσυνδέστε το καλώδιο τροφοδοσίας.
- ► Καθαρίστε τη συσκευή, όπως περιγράφεται παραπάνω.
- ► Διατηρήσετε τις πόρτες ανοικτές για να αποτρέψετε τη δημιουργία δυσοσμίας στο εσωτερικό.

ΕΙΔΟΠΟΙΗΣΗ

Απενεργοποιήστε τη συσκευή μόνο εάν είναι απολύτως απαραίτητο.

Μετακίνηση της συσκευής

1. Αφαιρέστε όλα τα τρόφιμα και αποσυνδέστε τη συσκευή.
2. Ασφαλίστε τα ράφια και τα άλλα κινητά μέρη στο ψυγείο και στον καταψύκτη με κολλητική ταινία.
3. Μη γέρνετε τη συσκευή περισσότερο από 45° ώστε να αποφύγετε ζημιά στο ψυκτικό σύστημα.

ΠΡΟΕΙΔΟΠΟΙΗΣΗ!

- ► Μην σηκώνετε τη συσκευή από τις λαβές της.
- ► Μην τοποθετείτε ποτέ τη συσκευή οριζόντια στο έδαφος.

Πολλά προβλήματα που παρουσιάζονται μπορείτε να τα λύσετε μόνοι σας χωρίς ειδικές γνώσεις. Σε περίπτωση προβλήματος, ελέγξτε όλες τις εμφανιζόμενες δυνατότητες και ακολουθήστε τις παρακάτω οδηγίες προτού επικοινωνήσετε με το τμήμα εξυπηρέτησης πελατών μετά την πώληση. Δείτε την ενότητα ΕΞΥΠΗΡΕΤΗΣΗ ΠΕΛΑΤΩΝ.

ΠΡΟΕΙΔΟΠΟΙΗΣΗ!

- Πριν από τη συντήρηση, απενεργοποιήστε τη συσκευή και αποσυνδέστε το φις από την πρίζα.
- Ο ηλεκτρικός εξοπλισμός πρέπει να συντηρείται μόνο από εξειδικευμένους ηλεκτρολόγους, επειδή οι ακατάλληλες επισκευές μπορούν να προκαλέσουν σημαντικές επακόλουθες ζημιές.
- Μια κατεστραμμένη τροφοδοσία θα πρέπει να αντικατασταθεί από τον κατασκευαστή ή τον αντιπρόσωπο του σέρβις ή παρόμοια εξουσιοδοτημένα πρόσωπα, προς αποφυγή του κινδύνου.

Προβλήματα	Πιθανά αίτια	Πιθανές λύσεις
Ο συμπιεστής δεν λειτουργεί.	• Το βύσμα δικτύου δεν είναι συνδεδεμένο στην πρίζα.	• Συνδέστε την πρίζα.
	• Η συσκευή βρίσκεται στον κύκλο απόψυξης	• Αυτό είναι φυσιολογικό για αυτόματη απόψυξη
Η συσκευή λειτουργεί συχνά ή λειτουργεί για πολύ μεγάλο χρονικό διάστημα.	• Η εσωτερική και η εξωτερική θερμοκρασία είναι πολύ υψηλή.	• Είναι φυσιολογικό η συσκευή να λειτουργεί περισσότερο.
	• Η συσκευή απενεργοποιήθηκε για ένα χρονικό διάστημα.	• Κανονικά, χρειάζονται 8 έως 12 ώρες για να κρυώσει εντελώς η συσκευή.
	• Η πόρτα της συσκευής δεν είναι καλά κλειστή.	• Κλείστε την πόρτα / συρτάρι και βεβαιωθείτε ότι η συσκευή βρίσκεται σε επίπεδη επιφάνεια και ότι δεν υπάρχει τροφή ή δοχείο που να «χτυπά» πάνω στην πόρτα.
	• Η πόρτα ανοίγει πολύ συχνά ή για μεγάλα χρονικά διαστήματα.	• Μην ανοίγετε την πόρτα/το συρτάρι πολύ συχνά.
	• Η ρύθμιση θερμοκρασίας για την κατάψυξη είναι πολύ χαμηλή.	• Ρυθμίστε τη θερμοκρασία ψηλότερα μέχρι να επιτευχθεί μια ικανοποιητική θερμοκρασία στη συσκευή. Χρειάζονται 24 ώρες για να σταθεροποιηθεί η θερμοκρασία στη συσκευή.
	• Το λάστιχο της πόρτας είναι βρώμικο, έχει φθαρεί, έχει ρωγμές ή δεν ταιριάζει.	• Καθαρίστε την πόρτα/το φλάουτο του συρταριού ή αντικαταστήστε τα από την εξυπηρέτηση πελατών.
	• Η απαιτούμενη κυκλοφορία του αέρα δεν είναι εγγυημένη.	• Εξασφαλίστε επαρκή αερισμό.

Αντιμετώπιση προβλημάτων

Προβλήματα	Πιθανά αίτια	Πιθανές λύσεις
Το εσωτερικό της συσκευής είναι βρώμικο ή/και μυρίζει.	• Το εσωτερικό της συσκευής χρειάζεται καθάρισμα. • Έχουν αποθηκευτεί στη συσκευή τρόφιμα με έντονη οσμή.	• Καθαρίστε το εσωτερικό του ψυγείου. • Τυλίξτε καλά το φαγητό.
Δεν υπάρχει αρκετή ψύξη στο εσωτερικό της συσκευής.	• Η θερμοκρασία είναι πολύ υψηλή. • Έχουν αποθηκευτεί πολύ ζεστά τρόφιμα. • Πάρα πολύ φαγητό έχει αποθηκευτεί ταυτόχρονα. • Τα αγαθά είναι πολύ κοντά το ένα στο άλλο. • Κάποια πόρτα/συρτάρι της συσκευής δεν έχει κλείσει καλά. • Η πόρτα/το συρτάρι ανοίγει πολύ συχνά ή για μεγάλα χρονικά διαστήματα.	• Επαναφέρετε τη θερμοκρασία. • Πάντα να ψύχετε τα αγαθά πριν τα αποθηκεύετε. • Να αποθηκεύετε πάντα μικρές ποσότητες τροφίμων. • Αφήστε ένα κενό μεταξύ πολλών τροφίμων που επιτρέπουν τη ροή του αέρα. • Κλείστε την πόρτα/το συρτάρι. • Μην ανοίγετε την πόρτα/το συρτάρι πολύ συχνά.
Υπάρχει αρκετή ψύξη στο εσωτερικό της συσκευής.	• Η θερμοκρασία είναι πολύ χαμηλή. • Η λειτουργία deep freeze είναι ενεργοποιημένη ή διαρκεί πολύ.	• Επαναφέρετε τη θερμοκρασία. • Απενεργοποιήστε τη λειτουργία deep freeze.
Σχηματισμός υγρασίας στο εσωτερικό της συσκευής.	• Το κλίμα είναι πολύ ζεστό και πολύ υγρό. • Κάποια πόρτα/συρτάρι της συσκευής δεν έχει κλείσει καλά. • Η πόρτα/το συρτάρι ανοίγει πολύ συχνά ή για μεγάλα χρονικά διαστήματα. • Τα δοχεία τροφίμων ή τα υγρά παραμένουν ανοιχτά.	• Αυξήστε τη θερμοκρασία. • Κλείστε την πόρτα/το συρτάρι. • Μην ανοίγετε την πόρτα/το συρτάρι πολύ συχνά. • Αφήστε τα ζεστά τρόφιμα να κρυώσουν σε θερμοκρασία δωματίου και καλύψτε τα τρόφιμα και τα υγρά.
Η υγρασία συσσωρεύεται στην εξωτερική επιφάνεια ή ανάμεσα στις πόρτες / την πόρτα και τα συρτάρια της συσκευής.	• Το κλίμα είναι πολύ ζεστό και πολύ υγρό. • Η πόρτα δεν είναι ερμητικά κλειστή. Ο κρύος αέρας στη συσκευή και ο ζεστός αέρας έξω από αυτήν συμπυκνώνονται.	• Αυτό είναι φυσιολογικό σε υγρό κλίμα και θα αλλάξει όταν μειώνεται η υγρασία. • Βεβαιωθείτε ότι η πόρτα/το συρτάρι είναι καλά κλειστά.

Προβλήματα	Πιθανά αίτια	Πιθανές λύσεις
Ισχυρός πάγος και παγετός στο διαμέρισμα του καταψύκτη.	• Τα εμπορεύματα δεν είχαν συσκευαστεί επαρκώς. • Κάποια πόρτα/συρτάρι της συσκευής δεν έχει κλείσει καλά. • Η πόρτα/το συρτάρι ανοίγει πολύ συχνά ή για μεγάλα χρονικά διαστήματα. • Η φλάντζα πόρτας/συρταριού είναι βρώμικη, φθαρμένη, ραγισμένη ή αταίριαστη. • Κάτι στο εσωτερικό εμποδίζει την πόρτα / συρτάρι να κλείσει σωστά.	• Πάντα να συσκευάζετε καλά τα προϊόντα. • Κλείστε την πόρτα/το συρτάρι. • Μην ανοίγετε την πόρτα/το συρτάρι πολύ συχνά. • Καθαρίστε την τσιμούχα πόρτας/συρταριού ή αντικαταστήστε την με νέα. • Επανατοποθετήστε τα ράφια, τα ράφια των θυρών ή τα εσωτερικά δοχεία για να επιτρέψετε στο κλείσιμο της πόρτας / συρταριού.
Οι πλευρές του ντουλαπιού και του λάστιχου της πόρτας θερμαίνονται.		• Αυτό είναι φυσιολογικό.
Η συσκευή κάνει αφύσικους ήχους.	• Η συσκευή δεν βρίσκεται σε επίπεδο έδαφος. • Η συσκευή αγγίζει κάποιο αντικείμενο γύρω της.	• Ρυθμίστε τα πόδια για να ισιώσετε τη συσκευή. • Αφαιρέστε τα αντικείμενα γύρω από τη συσκευή.
Ένας ελαφρύς ήχος πρέπει να ακούγεται παρόμοιος με αυτόν του ρέοντος νερού.		• Αυτό είναι φυσιολογικό.
Θα ακούσετε ένα ηχητικό σήμα συναγερμού.	• Η πόρτα του θαλάμου αποθήκευσης της συσκευής είναι ανοιχτή.	• Κλείστε την πόρτα.
Θα ακούσετε ένα αχνό βουητό.	• Το σύστημα κατά της συμπύκνωσης λειτουργεί	• Αυτό αποτρέπει τη συμπύκνωση και είναι φυσιολογικό
Το σύστημα εσωτερικού φωτισμού ή ψύξης δεν λειτουργεί.	• Το βύσμα δικτύου δεν είναι συνδεδεμένο στην πρίζα. • Η παροχή ρεύματος δεν είναι άθικτη. • Η λυχνία LED είναι εκτός λειτουργίας.	• Συνδέστε την πρίζα. • Ελέγξτε την παροχή ηλεκτρικού ρεύματος στο δωμάτιο. Καλέστε την τοπική εταιρεία ηλεκτρισμού! • Καλέστε την υπηρεσία για αλλαγή της λυχνίας.
Η οθόνη ανάβει κυκλικά, αλλά δεν γίνεται αισθητή η ψύξη.	• Είναι στη λειτουργία demo.	• Όταν η οθόνη ενδείξεων είναι ξεκλείδωτη, πατήστε το "Zone" και κάντε κλικ στο "Wi-Fi" 5 φορές (εντός 5 δευτερολέπτων) για έξοδο από αυτή την κατάσταση.

Διακοπή ρεύματος

Σε περίπτωση διακοπής ρεύματος, τα τρόφιμα πρέπει να παραμένουν με ασφάλεια κρύα και σε συνθήκες ψύξης για περίπου 5 ώρες. Ακολουθήστε αυτές τις συμβουλές κατά τη διάρκεια παρατεταμένης διακοπής ρεύματος, ειδικά το καλοκαίρι:

- Ανοίγετε την πόρτα / συρτάρια όσο το δυνατόν λιγότερες φορές.
- Μη βάζετε επιπλέον τρόφιμα στη συσκευή κατά τη διάρκεια διακοπής ρεύματος.
- Εάν δοθεί προηγούμενη ειδοποίηση για διακοπή ρεύματος και η διάρκεια διακοπής είναι μεγαλύτερη από 5 ώρες, φτιάξτε λίγο πάγο και τοποθετήστε τον σε ένα δοχείο στο πάνω μέρος του ψυγείου.
- Ο έλεγχος των εμπορευμάτων απαιτείται αμέσως μετά τη διακοπή.
- Καθώς η θερμοκρασία στη συσκευή θα αυξηθεί κατά τη διάρκεια της διακοπής ρεύματος ή άλλης βλάβης, η περίοδος αποθήκευσης και η βρώσιμη ποιότητα των τροφίμων θα μειωθούν. Οποιοδήποτε φαγητό αποψύχεται πρέπει να καταναλώνεται ή να μαγειρεύεται και να καταψύχεται (όταν επιτρέπεται αυτή η διαδικασία) λίγο μετά για την αποφυγή κινδύνων για την υγεία.

Λειτουργία μνήμης κατά τη διακοπή ρεύματος

Μετά την αποκατάσταση του ρεύματος, η συσκευή συνεχίζει με τις ρυθμίσεις που είχαν ρυθμιστεί πριν από την διακοπή ρεύματος.

Αποσυσκευασία

ΠΡΟΕΙΔΟΠΟΙΗΣΗ!

- ► Η συσκευή είναι βαριά. Πάντοτε θα πρέπει να χειρίζονται τη συσκευή δύο άτομα τουλάχιστον.
- ► Κρατήστε όλα τα υλικά συσκευασίας μακριά από τα παιδιά και απορρίψτε τα με φιλικό προς το περιβάλλον τρόπο.
- ► Βγάλε τη συσκευή από τη συσκευασία.
- ► Αφαιρέστε όλα τα υλικά συσκευασίας.

Περιβαλλοντικές συνθήκες

Η θερμοκρασία δωματίου πρέπει να είναι πάντα μεταξύ 10°C και 43°C, καθώς μπορεί να επηρεάσει τη θερμοκρασία στο εσωτερικό της συσκευής και την κατανάλωση ενέργειας της. Μην εγκαθιστάτε τη συσκευή κοντά σε άλλες συσκευές, που εκπέμπουν θερμότητα, χωρίς μόνωση.

Σύσταση για τον χώρο

Συνιστώμενος χώρος (mm) όταν η πόρτα είναι ανοικτή:

1.

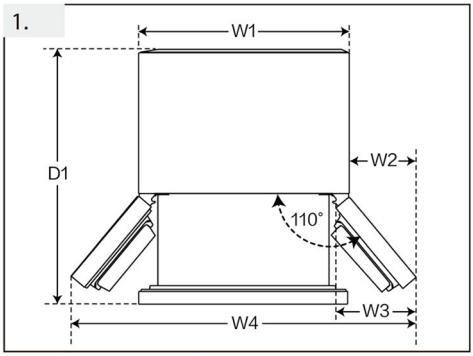

2.

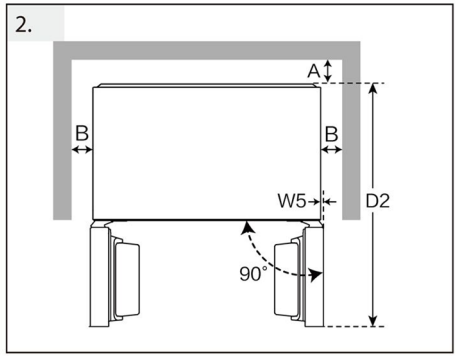

3.

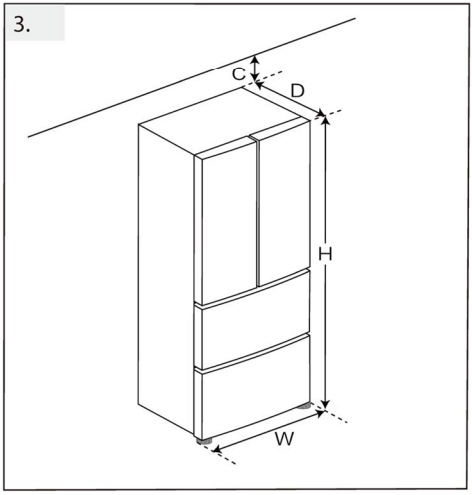

(Μονάδα: mm)	HRF-585SFFGU1	
Πλάτος	W1	830
	W2	130
	W3	191
	W4	1090
	W5	0
	W	830
Βάθος	D1	1019
	D2	976
	D	594
Απόσταση από πίσω τοίχο	A	6
Απόσταση πλευρικούς τοίχους	B	4
Απόσταση από οροφή	C	9

Διατομή εξαερισμού

Για να επιτευχθεί επαρκής αερισμός της συσκευής για λόγους ασφαλείας, πρέπει να τηρούνται οι πληροφορίες των απαιτούμενων διατομών εξαερισμού.

Ευθυγράμμιση της συσκευής

Η συσκευή πρέπει να τοποθετηθεί σε επίπεδη και συμπαγή επιφάνεια. Εάν χρειάζεται να υπερυψωθεί, θα πρέπει να επιλεγούν σταθερά, σκληρά και άφλεκτα στηρίγματα. Ρυθμίστε τα πόδια στο επιθυμητό επίπεδο.

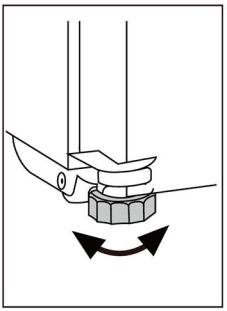

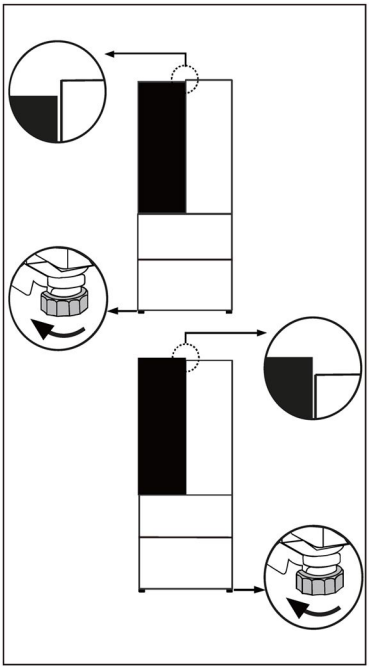

Ρύθμιση ακριβείας των πορτών

(A) Χρήση ρυθμιζόμενων ποδιών

Εάν η συσκευή είναι ελαφρώς ασταθής ή οι πόρτες έχουν διαφορετικό ύψος, μπορείτε να ρυθμίσετε τα μαύρα πόδια στο μπροστινό μέρος της συσκευής.

- ▶ Περιστρέψτε δεξιόστροφα για να αυξήσετε το ύψος.
- ▶ Περιστρέψτε αριστερόστροφα για να μειώσετε το ύψος.

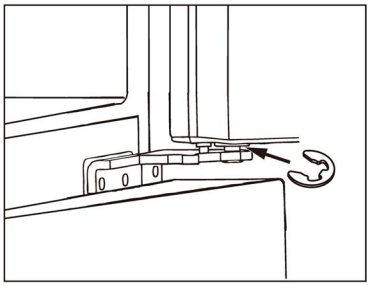

(B) Χρήση αποστατών

Εάν οι πόρτες του θαλάμου ψυγείου έχουν διαφορετικό ύψος, μπορεί να χρησιμοποιηθεί ο αποστάτης (που περιλαμβάνεται στην τσάντα εξαρτημάτων).

- ► Ανοίξτε την πόρτα του θαλάμου ψυγείου και ανασηκώστε την.
- ► Στερεώστε τον αποστάτη στον παχύτερο άξονα μεντεσέ χρησιμοποιώντας πένσα ή παρόμοια εργαλεία.



(C) Χρήση ρυθμιζόμενων πόμολων

Εάν οι πόρτες του θαλάμου ψυγείου δεν είναι ευθυγραμμισμένες από μπροστά προς πίσω, μπορείτε να τις ρυθμίσετε περιστρέφοντας τα πόμολα που βρίσκονται στο επάνω τμήμα των πορτών.

Σημείωση:

Κατά τη μελλοντική χρήση της συσκευής, μπορεί να εμφανιστεί το φαινόμενο ανομοιομορφίας στις πόρτες ανάλογα με το βάρος των αποθηκευμένων τροφίμων. Στη συνέχεια, προσαρμόστε σύμφωνα με τις παραπάνω μεθόδους.

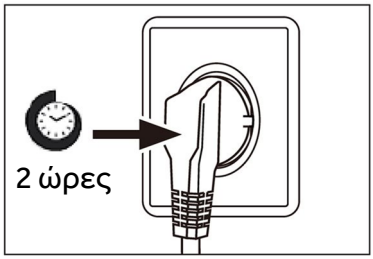

Χρόνος αναμονής

Το λάδι λίπανσης χωρίς συντήρηση βρίσκεται στην κάψουλα του συμπιεστή. Αυτό το λάδι μπορεί να περάσει από το κλειστό σύστημα σωλήνων κατά τη διάρκεια της κεκλιμένης μεταφοράς. Πριν συνδέσετε τη συσκευή στην παροχή ρεύματος θα πρέπει να περιμένετε τουλάχιστον 2 ώρες, ώστε το λάδι να επιστρέψει στην κάψουλα.

Ηλεκτρική σύνδεση

Πριν από κάθε σύνδεση ελέγξτε αν:

- η τροφοδοσία ρεύματος, η πρίζα και η ασφάλεια είναι κατάλληλα σύμφωνα με την πινακίδα ονομαστικών στοιχείων.
- η πρίζα είναι γειωμένη και δεν υπάρχει πολλαπλή πρίζα ή επέκταση.
- το βύσμα τροφοδοσίας και η πρίζα είναι σύμφωνα με.

Συνδέστε το βύσμα σε μια σωστά εγκατεστημένη οικιακή πρίζα.

ΠΡΟΕΙΔΟΠΟΙΗΣΗ!

Για να αποφύγετε τους κινδύνους, ένα κατεστραμμένο καλώδιο τροφοδοσίας πρέπει να αντικατασταθεί από την εξυπηρέτηση πελατών (βλ. κάρτα εγγύησης).

Μάρκα	Haier
Όνομα μοντέλου / αναγνωριστικό	HFR5818DNGK
Κατηγορία του μοντέλου	Ψυγειοκαταψύκτης
Αξιολόγηση με αστέρια	****
Κατηγορία ενεργειακής απόδοσης	D
Ετήσια κατανάλωση ενέργειας (kWh/έτος) (1)	236
Συνολικός όγκος (L)	477
Όγκος ψυγείου (L)	299
Όγκος καταψύκτη (L)	178
Σύστημα χωρίς πάγο	Ναι
Χωρητικότητα κατάψυξης (κιλά/24 ώρες)	14
Κλιματική κατάταξη (1)	SN.N.ST.T
Εκπομπές αερομεταφερόμενου ακουστικού θορύβου (db(A) re 1pW)	35
Χρόνος αύξησης θερμοκρασίας (ώρες)	13
Τύπος συσκευής	Αυτόνομη ελεύθερη τοποθέτηση

Επεξηγήσεις:

(1) Κλιματική κατάταξη SN: Αυτή η συσκευή προορίζεται για χρήση σε θερμοκρασία περιβάλλοντος μεταξύ + 10 °C και +32 °C
Κλιματική κατάταξη N: Αυτή η συσκευή προορίζεται για χρήση σε θερμοκρασία περιβάλλοντος μεταξύ + 16 °C και +32 °C
Κλιματική κατάταξη ST: Αυτή η συσκευή προορίζεται για χρήση σε θερμοκρασία περιβάλλοντος μεταξύ + 16 °C και +38 °C
Κλιματική κατάταξη T: Αυτή η συσκευή προορίζεται για χρήση σε θερμοκρασία περιβάλλοντος μεταξύ + 16 °C και +43 °C

Τάση / Συχνότητα	220-240V~ /50Hz
Ρεύμα εισόδου (A)	1.5
Ψυκτικό	R600a
Διαστάσεις (Υ/Π/Β σε mm)	1850/ 830/ 594

ΠΙΣΤΟΠΟΙΗΤΙΚΟ ΠΟΙΟΤΗΤΑΣ

ΟΝΟΜΑΣΙΑ: ΨΥΓΕΙΟ ΕΠΙΤΥΧΗΣ
ΕΛ. ΠΟΙΟΤ.
ΕΛΕΓΚΤΗΣ Αριθ. QC01

Haier

0060545343
2026 Έκδοση Α

Haier



Manual do utilizador

Frigorífico-Congelador

HFR5818DNGK

PT

PT

Índice

4 Informações de segurança
- Antes da primeira utilização 5
- Instalação 5
- Utilização diária 6

9 Utilização prevista

10 Descrição do produto

11 Painel de controlo

12 Utilização
- Antes da primeira utilização 12
- Ajustar a temperatura 12
- Função Quick Cooling 13
- Função Quick Freeze 13

14 Equipamento
- Fluxo de ar múltiplo 14
- Prateleiras ajustáveis 14
- Suporte para garrafas da porta amovível 15
- Gaveta superior amovível para o congelador 15
- Gaveta inferior do congelador amovível 15
- A Luz 15

16 Dicas de poupança de energia

17 Cuidados e limpeza

19 Resolução de problemas

23 Instalação

27 Dados técnicos

Obrigado por comprar um produto Haier.

Leia atentamente estas instruções antes de utilizar este aparelho. As instruções contêm informações importantes que irão ajudá-lo a obter o melhor proveito do aparelho e garantir a instalação, o uso e a manutenção seguros e adequados.

Mantenha este manual num local conveniente para que o possa sempre consultar para uma utilização segura e adequada do aparelho.

Se vender, oferecer ou deixar o aparelho para trás, caso mude de casa, certifique-se de que entrega também este manual para que o novo proprietário se possa familiarizar com o aparelho e os avisos de segurança.

AVISO - Informação importante de segurança

NOTA - Informações gerais e dicas

Informação ambiental



Eliminação

Ajude a proteger o ambiente e a saúde humana. Coloque a embalagem em recipientes adequados para reciclagem. Ajude a reciclar resíduos de aparelhos elétricos e eletrónicos. Não elimine os aparelhos identificados com este símbolo com o lixo doméstico. Entregue o produto na sua unidade de reciclagem local ou entre em contacto com seu gabinete municipal.



AVISO: Risco de incêndio/material inflamável

O símbolo indica que existe um risco de incêndio, uma vez que são utilizados materiais inflamáveis. Tenha cuidado para evitar provocar um incêndio acendendo material inflamável.

AVISO!

Risco de lesão ou sufocação!

Os refrigerantes e os gases devem ser eliminados de forma profissional. Certifique-se de que os tubos do circuito refrigerante não estão danificados antes de serem devidamente eliminados. Desligue o aparelho da alimentação elétrica. Corte o cabo de alimentação de rede e elimine-o. Remova as bandejas e gavetas, bem como a pega e vedantes da porta, para evitar que crianças e animais de estimação fiquem presos no interior do aparelho.

Antes de ligar o aparelho pela primeira vez, leia as seguintes dicas de segurança:

AVISO!

Antes da primeira utilização

- Certifique-se de que não há danos provocados pelo transporte.
- Remova todas as embalagens e mantenha-as fora do alcance das crianças.
- Aguarde no mínimo duas horas antes de instalar o aparelho, de forma a garantir que o circuito refrigerante está com eficiência total.
- Manuseie o aparelho sempre com pelo menos duas pessoas porque é pesado.

Instalação

- O aparelho deve ser colocado num local bem ventilado. À volta do aparelho, certifique-se de que existe um espaço mínimo de, pelo menos, 5 cm nos lados esquerdo e direito e de, pelo menos, 10 cm na parte traseira e superior.
- Nunca coloque o aparelho numa área húmida ou num local onde possa ser salpicado com água. Limpe e seque as salpicos de água e manchas com um pano macio limpo.
- Não instale o aparelho sob luz solar direta ou na proximidade de fontes de calor (por exemplo, fogões, aquecedores).
- Instale e nivele o aparelho numa área adequada para o seu tamanho e utilização.
- Mantenha as aberturas de ventilação no aparelho ou na estrutura embutida livres de obstruções.
- Certifique-se de que as informações elétricas na placa de classificação correspondem à rede elétrica. Caso contrário, entre em contacto com um eletricista.
- O aparelho é operado por uma fonte de alimentação 220-240V AC/50 Hz. Uma flutuação anormal da tensão pode fazer com que o aparelho não ligue ou danifique o controlo da temperatura ou o compressor, ou provocar um ruído anormal durante o funcionamento. Nesse caso, deve ser montado um regulador automático.
- Não use adaptadores de fichas múltiplas nem cabos de extensão.
- Não coloque tomadas triplas múltiplas portáteis ou fontes de alimentação portáteis na parte traseira do aparelho.
- Certifique-se de que o cabo de alimentação não está preso pelo aparelho. Não pise o cabo de alimentação.
- Este dispositivo só deve ser utilizado se existir uma ligação à terra no edifício ou se for adicionado um impulso de corrente residual RCD com uma tomada dupla.

AVISO!

- Use uma tomada de terra separada para a fonte de alimentação que seja fácil de aceder. Este aparelho deve ser ligado à terra.
- Não danifique o circuito refrigerante.

Utilização diária

- Este aparelho pode ser utilizado por crianças de idade igual ou superior a 8 anos e por pessoas com capacidades físicas, sensoriais ou mentais reduzidas ou falta de experiência e conhecimento, caso lhes tenha sido fornecida supervisão ou instruções relativas à utilização do aparelho de forma segura e desde que compreendam os perigos envolvidos.
- As crianças de 3 a 8 anos são autorizadas a carregar e descarregar, mas não podem limpar e instalar os aparelhos de refrigeração.
- Mantenha as crianças com menos de 3 anos de idade afastadas do aparelho, a menos que estejam constantemente sob supervisão.
- As crianças não devem brincar com o aparelho.
- Se o gás refrigerante ou outro gás inflamável verter para a proximidade do aparelho, desligue a válvula do gás de fuga, abra as portas e janelas e não desligue uma ficha no cabo de alimentação do aparelho ou de qualquer outro aparelho.
- Notar que o aparelho está definido para funcionar num intervalo de temperatura ambiente específico entre 10 °C e 43 °C. O aparelho não pode funcionar corretamente se for deixado por um longo período a uma temperatura acima ou abaixo do intervalo indicado.
- Não coloque artigos instáveis (objetos pesados, recipientes cheios de água) em cima do aparelho, para evitar lesões pessoais causadas por queda ou choque elétrico causado pelo contacto com a água.
- Não puxe pelas prateleiras da porta. A porta pode inclinar-se, o suporte de garrafas pode sair para fora ou o aparelho pode tombar.
- Abra e feche as portas apenas pelas pegas. O espaço entre as portas e entre as portas e o armário é muito estreito. Não ponha as mãos nessas áreas para evitar entalar os dedos. Abra ou feche as portas do aparelho apenas quando não houver crianças que se encontrem dentro do alcance do movimento das portas.



AVISO!

- Não guarde nem use materiais inflamáveis, explosivos ou corrosivos no aparelho ou nas proximidades.
- Não guarde medicamentos, bactérias ou agentes químicos no aparelho. Este aparelho é um eletrodoméstico. Não é recomendado armazenar materiais que necessitem de temperaturas rigorosas.
- Nunca guarde líquidos em garrafas ou latas (exceto bebidas alcoólicas) especialmente bebidas gaseificadas no congelador, porque estas rebentam quando congeladas.
- Verifique o estado dos alimentos caso ocorra aquecimento no congelador.
- Não ajuste uma temperatura desnecessariamente baixa no frigorífico. Podem ocorrer temperaturas negativas com altas definições. Atenção: As garrafas podem rebentar.
- Não toque em artigos congelados com as mãos húmidas (use luvas). Especialmente não coma gelados de gelo imediatamente depois de os retirar do congelador. Existe o risco de congelar ou de se formarem bolhas de queimadura por gelo. Primeiros socorros: passar imediatamente por água fria corrente. Não puxe!
- Não toque na superfície interna do compartimento do congelador, quando em funcionamento, especialmente com as mãos molhadas, pois as mãos podem congelar na superfície.
- Desligue o aparelho em caso de interrupção da energia ou antes da limpeza. Deixe passar pelo menos 7 minutos antes de reiniciar o aparelho, pois o arranque frequente pode danificar o compressor.
- Não utilize dispositivos elétricos no interior dos compartimentos para armazenamento de comida do aparelho, a não ser que sejam do tipo recomendado pelo fabricante. Manutenção/limpeza
- Certifique-se de que as crianças estão vigiadas caso estejam a realizar a limpeza e manutenção.
- Desligue o aparelho da alimentação elétrica antes de realizar qualquer manutenção de rotina. Deixe passar pelo menos 7 minutos antes de reiniciar o aparelho, pois o arranque frequente pode danificar o compressor.

AVISO!

- Segure a ficha, não o cabo, ao desligar o aparelho.
- Não limpe o aparelho com escovas duras, escovas de arame, detergente em pó, gasolina, acetato de amilo, acetona e soluções orgânicas semelhantes, soluções ácidas ou alcalinas. Limpe com detergente especial para aparelhos para evitar danos.
- Não raspe o gelo com objetos afiados. Não use sprays, aquecedores elétricos, como secadores de cabelo, dispositivos de limpeza a vapor ou outras fontes de calor, de forma a evitar danos às peças plásticas.
- Não utilize dispositivos mecânicos ou outros meios para acelerar o processo de descongelação, que não os recomendados pelo fabricante.
- Se o cabo de alimentação estiver danificado, tem de ser substituído pelo fabricante, pelo agente de serviço ou por pessoas igualmente qualificadas de forma a evitar o perigo.
- Não tente reparar, desmontar ou modificar o aparelho sozinho. Em caso de reparação, entre em contato com a nossa assistência ao cliente.
- Elimine o pó na parte de trás da unidade pelo menos uma vez no ano para evitar perigo de incêndio, bem como o aumento do consumo de energia.
- Não pulverize ou lave o aparelho durante a limpeza.
- Não use spray de água ou vapor para limpar o aparelho.
- Não lave prateleiras de vidro frias com água quente. A mudança súbita de temperatura pode fazer com que o vidro se quebre.

Informações sobre gases refrigerantes

AVISO!

O aparelho contém o refrigerante inflamável ISOBUTANO (R600a). Certifique-se de que o circuito refrigerante não fica danificado durante o transporte ou instalação. A fuga de refrigerante pode causar lesões oculares ou inflamações. Se ocorrer um dano, mantenha afastadas fontes de chama aberta, ventile completamente a sala, não ligue ou desligue os cabos de alimentação do eletrodoméstico ou de qualquer outro aparelho. Informe a assistência ao cliente.

No caso de os olhos entrarem em contacto com o fluido refrigerante, lave-os imediatamente sob água corrente e contacte imediatamente um oftalmologista.

Utilização prevista

Este aparelho destina-se a arrefecer e congelar alimentos. Foi desenhado exclusivamente para uso em aplicações domésticas e semelhantes, como áreas de cozinha para pessoal em lojas, escritórios e outros ambientes de trabalho; casas agrícolas e por clientes em hotéis, motéis e outros ambientes de tipo residencial, bem como atividades de alojamento e pequeno-almoço. Não se destina a utilização comercial ou industrial.

Não são permitidas alterações ou modificações no aparelho. Uma utilização indevida pode causar riscos e perda de reivindicações de garantia.

CUIDADO!

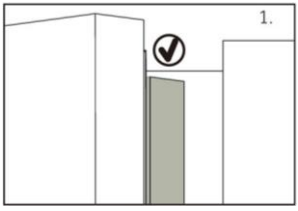

Ao fechar a porta, a tira vertical da porta esquerda deve ser dobrada para dentro (1).

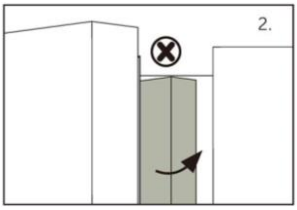

Se tentar fechar a porta esquerda e a tira vertical da porta não estiver dobrada (2), dobre-a primeiro, caso contrário, a tira da porta irá bater no eixo de fixação ou na porta direita. Isto pode danificar a tira da porta ou provocar uma fuga.

Há um piso de aquecimento dentro da estrutura.
A temperatura da superfície subirá um pouco, o que é normal e não afetará a função do aparelho.

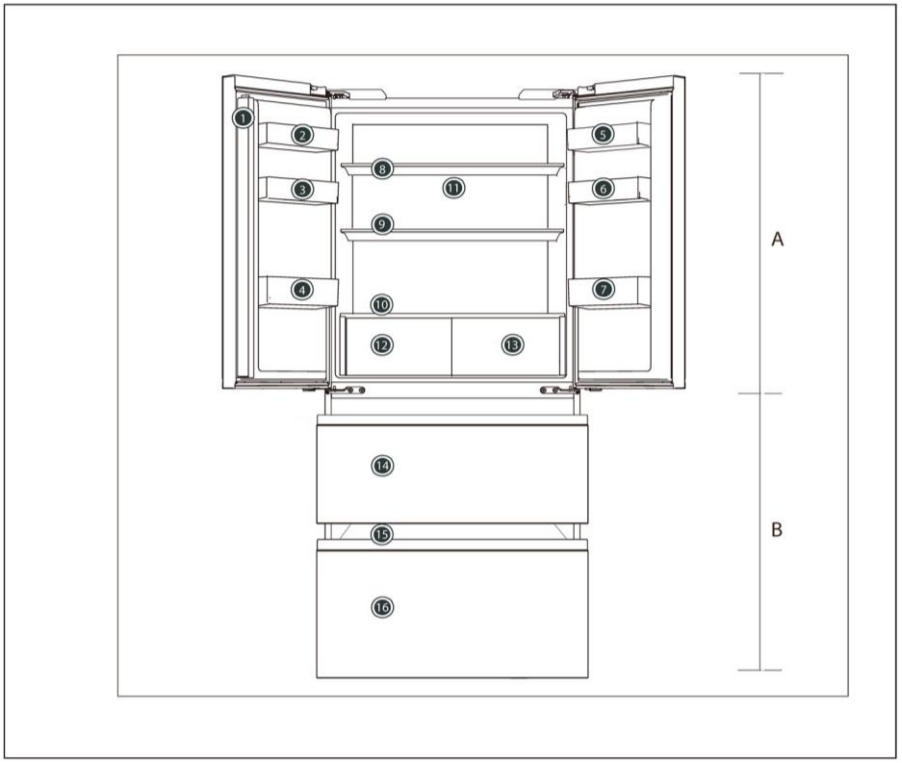

A: Compartimento do frigorífico

1 Viga da porta
2 Suporte para garrafas (em cima à esquerda)
3 Suporte para garrafas (no meio à esquerda)
4 Suporte para garrafas (em baixo à esquerda)
5 Suporte para garrafas (em cima à direita)
6 Suporte para garrafas (no meio à direita)
7 Suporte para garrafas (em baixo à direita)
8 Prateleira de vidro
9 Prateleira de vidro
10 Tampa de vidro
11 Ventilação de ar
12 Gaveta refrigerada
13 Gaveta refrigerada

B: Compartimento do congelador

14 Gaveta do congelador superior
15 Bandeja deslizante
16 Gaveta do congelador inferior

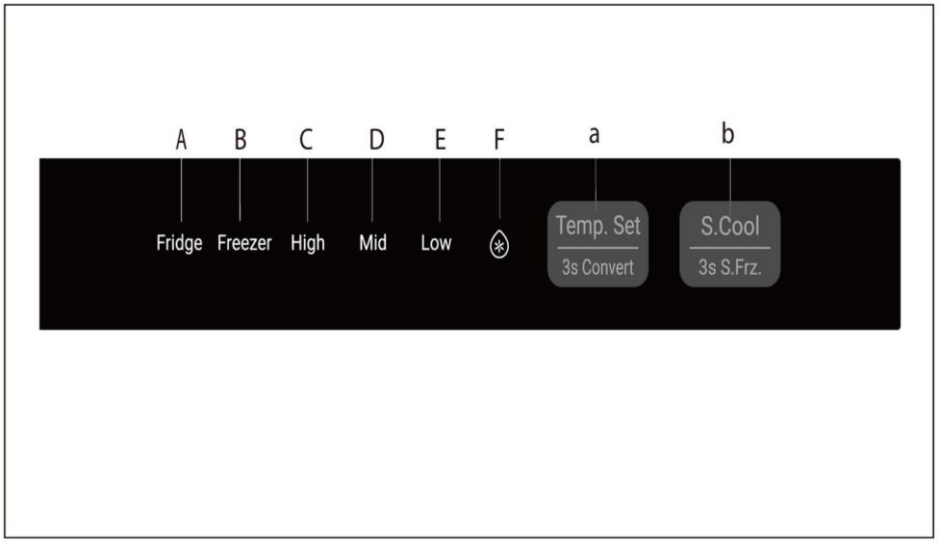

Indicadores:
A Ícone de temperatura do frigorífico
B Ícone da temperatura do congelador
C Ícone de temperatura
D Ícone de temperatura
E Ícone de temperatura
F Ícone Super Cool

Teclas:
a Botão de ajuste da temperatura e 3s Convert
b Botão Super Cooling e 3s Super Frz

Antes da primeira utilização

- Remova todos os materiais de embalagem e mantenha fora do alcance das crianças e elimine-os de forma ecológica.
- Limpe o interior e o exterior do aparelho com água e um detergente suave antes de colocar qualquer alimento no seu interior.
- Após o aparelho ter sido nivelado e limpo, aguarde pelo menos 2 a 5 horas antes de o ligar à rede elétrica. Consulte a secção INSTALAÇÃO.
- Pré-arrefeça os compartimentos em definições elevadas antes de carregar com alimentos. A função Power-Freeze ajuda a arrefecer rapidamente os compartimentos.
- A temperatura do frigorífico e a temperatura do congelador são definidas automaticamente para Mid-Fridge e Mid-Freezer, respetivamente. Estas são as definições recomendadas.
  Se desejar, pode alterar estas temperaturas manualmente. Ver AJUSTAR A TEMPERATURA.

Ajustar a temperatura

Ajustar a temperatura do frigorífico

Mantenha premido o botão de ajuste de temperatura durante 3 segundos, selecione Refrigeração para aceder ao modo de ajuste da temperatura de refrigeração e, em seguida, prima o botão de ajuste de temperatura; a refrigeração irá alternar sequencialmente entre as configurações High, Medium e Low.

AVISO

Não é possível ajustar a temperatura de refrigeração no estado [Quick Cooling]

Ajustar a temperatura do congelador

Mantenha premido o botão [Temperature Adjustment] durante 3 segundos, selecione [Freezing], aceda ao modo de ajuste da temperatura de [Freezing] e, em seguida, clique no botão [Temperature Adjustment]; a configuração de congelação irá alternar sequencialmente entre os níveis High, Medium e Low.

AVISO

No estado [Quick Freeze], não é possível ajustar a temperatura de congelação

Função Quick Cooling

Clique na função <Quick Cool> na aplicação; o ícone da função <Quick Cool> acende-se e o frigorífico sai automaticamente da função Quick Cool após atingir o tempo definido

Função Quick Freezer

Clique na função <Quick Freeze> na aplicação; o painel do visor congela, os ícones High, Mid e Low acendem-se e o frigorífico entra no modo de congelação rápida

Se precisar de congelar uma grande quantidade de alimentos de uma vez, recomenda-se definir a função Super Freeze atempadamente 24h antes da utilização do congelador. Quando a função é iniciada, a temperatura é inferior a -24 °C.

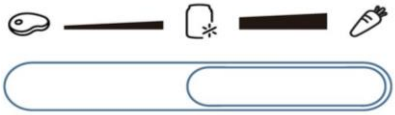

Adequado para armazenar alimentos frescos, com um espaço relativamente independente que mantém a temperatura e a humidade adequadas, adequado para produtos aquáticos frescos, carne e outros ingredientes

Espaço independente, adequado para armazenar bebidas refrigeradas, etc.

Zona de controlo de temperatura independente, adequada para armazenar legumes e frutas frescos

AVISO

Zona com função especial de temperatura variável, em que a temperatura é afetada pelo número de aberturas e fechos da porta, pela quantidade de alimentos e pela temperatura do compartimento do frigorífico e outros fatores, flutua ligeiramente. Quando optar por utilizar a função de alimentos frescos, para manter os seus ingredientes em condições ótimas de conservação

Para armazenamento, recomenda-se definir o nível de temperatura do compartimento do frigorífico para o nível [High].

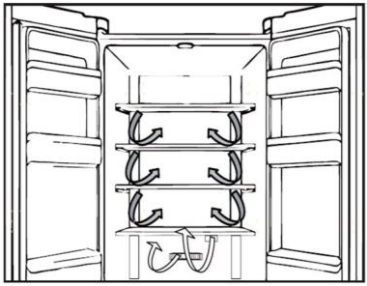

Fluxo de ar múltiplo

1. O frigorífico está equipado com um sistema de fluxo de ar múltiplo que oferece fluxos de ar frio em cada nível de prateleira. Isso ajuda a manter uma temperatura uniforme para garantir que a sua comida é mantida mais fresca durante mais tempo.

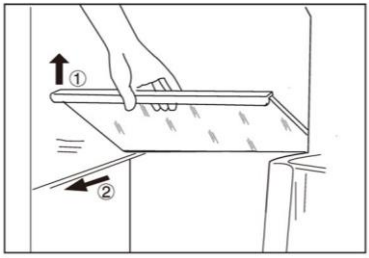

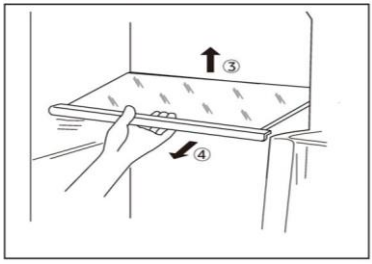

Prateleiras ajustáveis

1. A altura das prateleiras pode ser ajustada para se adaptar às suas necessidades de armazenamento.
2. Para recolocar a prateleira superior e intermédia, remova-a primeiro levantando a sua extremidade dianteira ① e puxando-a para fora ②.
3. Para transferir a prateleira inferior, remova-a primeiro levantando a sua extremidade traseira ① e puxando-a para fora ②.
4. Para a reinstalar, coloque-a sobre as patilhas dos dois lados e empurre-a para a posição mais para trás até que a parte traseira da prateleira fique fixa no interior das ranhuras nos lados

Suporte de porta para garrafas removível

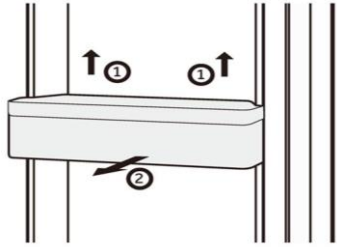

1. A garrafa da porta pode ser retirada para limpeza:
2. Coloque as mãos de cada lado da garrafa, levante-a para cima ① e puxe-a para fora ②.
3. Para inserir a garrafa da porta, os passos acima são executados em ordem inversa.

Gaveta superior amovível para o congelador

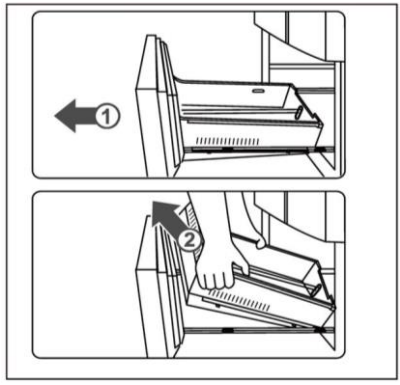

1. Puxar a gaveta superior do congelador até ao limite máximo.
2. Levante a gaveta até a separar do bloco de suporte. empurre-a para dentro do congelador e incline-a para a retirar.

Para inserir a gaveta, os passos acima são executados em ordem inversa.

Gaveta inferior do congelador amovível

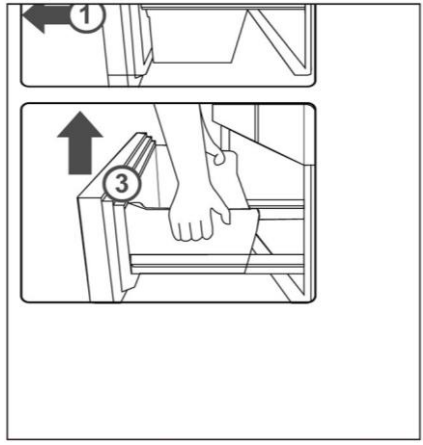

1. Puxe a gaveta inferior do congelador até ao limite máximo.
2. Puxe o tabuleiro de congelação para a posição de paragem, levante-o e retire-o.
3. Levante a gaveta até a separar do bloco de suporte. empurre-a para dentro do congelador e incline-a para a retirar.

Para inserir a gaveta, os passos acima são executados em ordem inversa.

A Luz

A luz interior LED acende-se quando a porta é aberta. O desempenho das luzes não é afetado por nenhuma das outras definições de aparelhos.



Dicas de poupança de energia

- Certifique-se de que o aparelho está devidamente ventilado (ver INSTALAÇÃO).
- Não instale o aparelho sob luz solar direta ou na proximidade de fontes de calor (por exemplo, fogões, aquecedores).
- Evite temperaturas desnecessariamente baixas no aparelho. O consumo de energia aumenta quanto menor for a temperatura do aparelho.
- Deixe os alimentos arrefecer antes de os colocar no aparelho.
- Abra a porta do aparelho o mínimo e tão brevemente quanto possível.
- Não encha demasiado o aparelho para evitar obstruir o fluxo de ar.
- Evite ar dentro das embalagens de alimentos.
- Mantenha os vedantes da porta limpos para que a porta feche sempre corretamente.
- Descongele alimentos congelados no frigorífico.
- A configuração mais economizadora de energia requer que o aparelho mantenha as gavetas, caixa de comida e prateleiras em condições de frescura de fábrica, e os alimentos devem ser colocados tanto quanto possível, sem bloquear a saída de ar da conduta.

AVISO!

Desligue o aparelho da rede elétrica antes de limpar.

Limpeza

Limpe o aparelho quando apenas tiver armazenado pouca ou nenhuma comida.

O aparelho deve ser limpo a cada quatro semanas para uma boa manutenção e para evitar maus odores de alimentos armazenados.

AVISO!

- Não limpe o aparelho com escovas duras, escovas de arame, detergente em pó, gasolina, acetato de amilo, acetona e soluções orgânicas semelhantes, soluções ácidas ou alcalinas. Limpe com detergente especial para aparelhos para evitar danos.
- Não pulverize ou lave o aparelho durante a limpeza.
- Não use spray de água ou vapor para limpar o aparelho.
- Não lave prateleiras de vidro frias com água quente. A mudança súbita de temperatura pode fazer com que o vidro se quebre.
- Não toque na superfície interna do compartimento do congelador, especialmente com as mãos molhadas, pois as mãos podem congelar na superfície.
- No caso de aquecimento, verificar a condição das mercadorias congeladas.

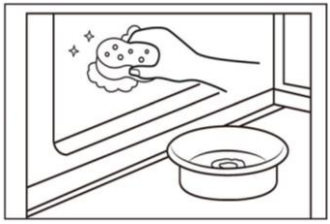

- Mantenha a junta de vedação da porta sempre limpa.
- Limpe o interior e a caixa do aparelho com uma esponja molhada em água morna e detergente neutro.
- 1. Esfregue o interior e o exterior do aparelho, incluindo junta do vedante da porta, prateleira da porta, prateleiras de vidro, caixas e assim por diante, com uma toalha macia ou esponja embebida em água morna (pode adicionar-se detergente neutro).
- 2. Se houver líquido derramado, remova todas as partes contaminadas, lave-as diretamente com água corrente, seque e coloque novamente no aparelho.
- 3. Se houver derramamento de produtos cremosos (como natas, gelado derretido), remova todas as peças contaminadas, coloque-as em água morna a cerca de 40 °C durante algum tempo, passe por água corrente, seque e volte a colocar no aparelho.
- 4. Caso alguma peça ou componente pequeno entre no interior do aparelho (entre as prateleiras ou gavetas), use uma pequena escova macia para a liberar. Se não conseguir alcançar a peça, entre em contato com a assistência da Haier.
- Enxaguar e secar com um pano macio.
- Não limpe nenhuma das peças do aparelho numa máquina de lavar loiça.
- Deixe passar pelo menos 7 minutos antes de voltar a ligar o aparelho pois o arranque frequente pode danificar o compressor.

Descongelação

O descongelamento do congelador é feito automaticamente; sem necessidade de operação manual.

Substituir as lâmpadas LED

AVISO!

Não substitua a luz LED sozinho, esta apenas deve ser substituída pelo fabricante ou por um agente de serviço autorizado.

A lâmpada é do tipo LED com um baixo consumo de energia e longa vida útil. Se houver alguma anomalia, entre em contacto com a assistência ao cliente. Consulte a ASSISTÊNCIA AO CLIENTE.

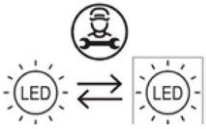

Fonte de luz substituível (LED apenas) por um profissional.

Não utilizar durante um período prolongado

Se o aparelho não for utilizado durante um longo período de tempo:

- ► Retire os alimentos.
- ► Desligue o cabo de alimentação.
- ► Limpe o aparelho conforme descrito acima.
- ► Mantenha as portas abertas para evitar a criação de maus odores no interior.

AVISO

Desligue o aparelho apenas se estritamente necessário.

Mover o aparelho

1. Remova todos os alimentos e desligue o aparelho.
2. Fixe as prateleiras e outras peças móveis no frigorífico e no congelador com fita adesiva.
3. Não incline o aparelho mais de 45° para evitar danificar o sistema de refrigeração.

AVISO!

- ► Não levante o aparelho pelas suas pegas.
- ► Nunca coloque o aparelho na horizontal no chão.

Muitos problemas que ocorrem podem ser resolvidos por si mesmo sem experiência específica. Em caso de problema, por favor verifique todas as possibilidades apresentadas e siga as instruções abaixo antes de contactar um serviço pós-venda. Consulte a ASSISTÊNCIA AO CLIENTE.

AVISO!

- Antes da manutenção, desative o aparelho e desligue a ficha da tomada.
- Os equipamentos elétricos devem ser reparados apenas por eletricistas qualificados, uma vez que reparações inadequadas podem causar danos consequenciais consideráveis.
- Se o cabo de alimentação estiver danificado, este apenas pode ser substituído pelo fabricante, pelo agente de serviço ou por pessoas igualmente qualificadas de forma a evitar o perigo.

Problemas	Causas Possíveis	Soluções possíveis
O compressor não funciona.	• A ficha de alimentação não está ligada na tomada de alimentação.	• Ligue a ficha de alimentação.
	• O aparelho está no ciclo de descongelação.	• Isto é normal para uma descongelação automática.
O aparelho funciona frequentemente ou funciona por um período de tempo demasiado longo.	• A temperatura interior ou exterior é muito alta.	• Neste caso, é normal que o aparelho funcione mais tempo.
	• O aparelho foi desligado da alimentação por um período de tempo.	• Normalmente, demora 8 a 12 horas até o aparelho arrefecer completamente.
	• Uma porta do aparelho não está bem fechada.	• Feche a porta/gaveta e certifique-se de que o aparelho está localizado num piso plano e de que não existe qualquer alimento ou recipiente a obstruir a porta.
	• A porta foi aberta com muita frequência ou por muito tempo.	• Não abra a porta/gaveta com muita frequência.
	• A regulação da temperatura para o congelador é muito baixa.	• Regule uma temperatura mais elevada até obter uma temperatura satisfatória do aparelho. Demora 24 horas até a temperatura do aparelho se tornar estável.
	• A junta de vedação da porta está suja, gasta, partida ou desalinhada.	• Limpe a junta de vedação da porta/gaveta ou peça à assistência ao cliente que a substitua.
	• A circulação de ar necessária não é garantida.	• Assegure uma ventilação adequada.

Resolução de problemas

Problemas	Causas Possíveis	Soluções possíveis
O interior do aparelho está sujo e/ou cheira mal.	• O interior do aparelho precisa de ser limpo. • Alimentos com forte odor estão armazenados no aparelho.	• Limpe o interior do frigorífico. • Embrulhe os alimentos completamente.
Não está frio o suficiente dentro do aparelho.	• A temperatura definida é demasiado alta. • Foram guardados alimentos demasiado quentes. • Foram armazenados demasiados alimentos de uma vez. • Os produtos estão demasiado próximos uns dos outros. • Uma porta/gaveta do aparelho não está bem fechada. • A porta/gaveta foi aberta com muita frequência ou durante muito tempo.	• Repor a temperatura. • Arrefeça os alimentos antes de os guardar. • Guarde sempre pequenas quantidades de alimentos. • Deixe um intervalo entre os vários alimentos permitindo o fluxo de ar. • Feche a porta/gaveta. • Não abra a porta/gaveta com muita frequência.
Está demasiado frio no interior do aparelho.	• A temperatura está definida para demasiado baixa. • A função Deep-Freeze é ativada ou está a funcionar há demasiado tempo.	• Repor a temperatura. • Desligue a função de ultra congelamento.
Formação de humidade no interior do aparelho.	• O clima é demasiado quente e demasiado húmido. • Uma porta/gaveta do aparelho não está bem fechada. • A porta/gaveta foi aberta com muita frequência ou durante muito tempo. • Recipientes para alimentos ou líquidos foram deixados abertos.	• Aumente a temperatura. • Feche a porta/gaveta. • Não abra a porta/gaveta com muita frequência. • Deixe os alimentos quentes arrefecerem até à temperatura ambiente e cubra os alimentos e líquidos.
A humidade acumula-se nos aparelhos fora da superfície ou entre as portas/porta e gaveta.	• O clima é demasiado quente e demasiado húmido. • A porta não está totalmente fechada. O ar frio no aparelho e o ar quente no exterior condensam.	• Isso é normal num clima húmido e mudará quando a humidade diminuir. • Certifique-se de que a porta/gaveta está bem fechada.
Gelo forte e geada no compartimento do congelador.	• Os alimentos não foram devidamente embalados. • Uma porta/gaveta do aparelho não está bem fechada.	• Embale sempre bem os alimentos. • Feche a porta/gaveta.

Problemas	Causas Possíveis	Soluções possíveis
	• A porta/gaveta foi aberta com muita frequência ou durante muito tempo. • A junta de vedação da porta/gaveta está suja, gasta, fissurada ou não é adequada. • Algo no interior está a impedir que a porta/gaveta feche corretamente.	• Não abra a porta/gaveta com muita frequência. • Limpe a junta de vedação da porta/gaveta ou substitua por novas. • Reposicione as prateleiras, prateleiras das portas ou recipientes internos para permitir que a porta/gaveta feche.
Os lados do armário e a tira da porta ficam quentes.		• Isto é normal.
O aparelho faz ruídos fora do normal.	• O aparelho não está colocado sobre um piso nivelado. • O aparelho toca em algum objeto em seu redor.	• Ajuste os pés para nivelar o aparelho. • Remova objetos em redor do aparelho.
Deve ouvir-se um som leve semelhante ao de água a correr.		• Isto é normal.
Irá ouvir um sinal sonoro de alarme.	• A porta do compartimento de arrumação do aparelho está aberta.	• Feche a porta.
Irá ouvir um som abafado.	• O sistema anti condensação está a funcionar.	• Isto impede a condensação e é normal.
O sistema de iluminação interior ou de arrefecimento não funciona.	• A ficha de alimentação não está ligada na tomada de alimentação. • A fonte de alimentação não está intacta. • A lâmpada LED está avariada.	• Ligue a ficha de alimentação. • Verifique a alimentação elétrica da divisão. Ligue para a companhia de eletricidade local! • Por favor, ligue para a assistência para substituir a lâmpada.
O ecrã ilumina-se circularmente, mas não se sente frio.	• Está no modo de demonstração.	• Quando o ecrã do visor estiver desbloqueado, prima "Zone" e clique em "Wi-Fi" 5 vezes (no espaço de 5 segundos) para sair deste modo.

Falha de energia

Em caso de falha de energia, os alimentos permanecem arrefecidos de forma segura durante cerca de 5 horas. Siga estas dicas durante uma falha de energia prolongada, especialmente no verão:

- Abra a porta/gaveta o mínimo de vezes possível.
- Não coloque mais alimentos no aparelho durante uma falha de energia.
- Se for dada uma notificação prévia de interrupção da energia e a duração da interrupção for superior a 5 horas, faça algum gelo e coloque-o num recipiente na parte superior do compartimento do frigorífico.
- É necessária uma inspeção dos alimentos imediatamente após a interrupção.
- Como a temperatura no aparelho irá subir durante uma interrupção da energia ou outra falha, o período de armazenamento e a qualidade dos alimentos serão reduzidos. Qualquer alimento que descongele deve ser consumido, cozido e novamente congelado (se for caso disso) imediatamente, a fim de evitar riscos para a saúde.

Função de memória durante a falha de energia

Depois de restabelecida a energia elétrica, o aparelho continua com as configurações definidas antes da falha de energia.

Desembalar

AVISO!

- ► O aparelho é pesado. Deve ser manuseado sempre por, pelo menos, duas pessoas.
- ► Mantenha todos os materiais de embalagem fora do alcance das crianças e elimine-os de forma ecológica.
- ► Retire o aparelho da embalagem.
- ► Remova todos os materiais de embalagem.

Condições ambientais

A temperatura ambiente deve estar sempre entre 10 °C e 43 °C, uma vez que pode influenciar a temperatura no interior do aparelho e o seu consumo de energia. Não instale o aparelho perto de outros aparelhos que emitem calor sem isolamento.

Recomendação de espaço

Espaço recomendado (mm) quando a porta está aberta:

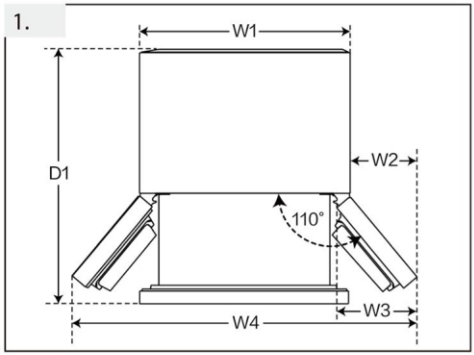

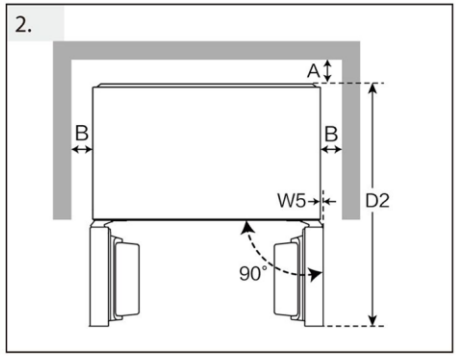

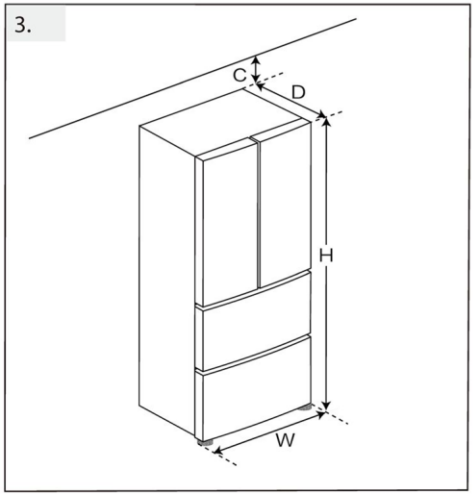

(Unidade: mm)		HRF-585SFFGU1
Largura	W1	830
	W2	130
	W3	191
	W4	1090
	W5	0
	W	830
Profundidade	D1	1019
	D2	976
	D	594
Distância até à parede traseira	A	6
Distância às paredes laterais	B	4
Distância até ao teto	C	9

Ventilação transversal

Para obter uma ventilação suficiente do aparelho por motivos de segurança, deve observar-se a informação das secções de ventilação transversal necessárias.

Alinhar o aparelho

O aparelho deve ser colocado sobre uma superfície plana e sólida. Caso seja necessário elevar a estrutura, devem ser escolhidos blocos estáveis, rígidos e não inflamáveis. Ajuste os pés para a altura desejada.

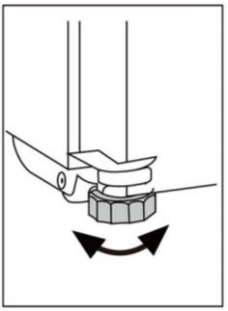

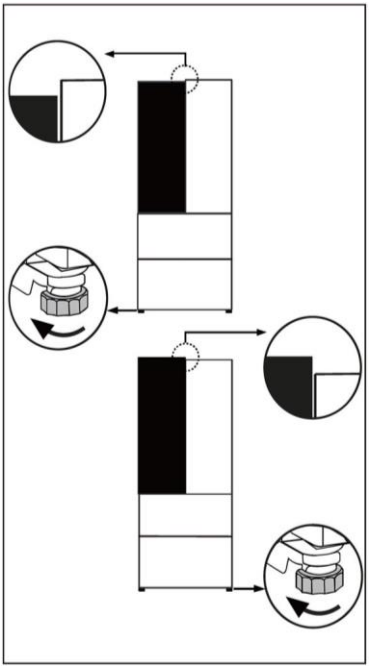

Ajuste fino das portas

(A) Utilizar os pés ajustáveis

Se o aparelho estiver ligeiramente instável ou se as portas tiverem alturas diferentes, é possível ajustar os pés pretos na parte da frente do aparelho.

- ► Rode para a direita para aumentar a altura.
- ► Rode para a esquerda para diminuir a altura.

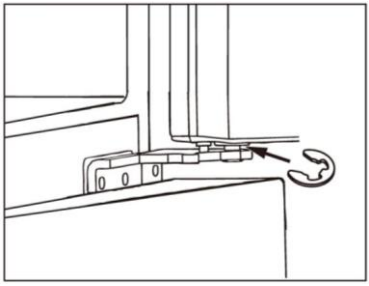

(B) Utilizando espaçadores

Se as portas do compartimento do frigorífico tiverem alturas diferentes, pode utilizar-se o espaçador (incluído no saco de acessórios).

- ▶ Abra a porta do compartimento do frigorífico e levante-a.
- ▶ Fixe o espaçador no eixo mais grosso da dobradiça utilizando um alicate ou ferramentas semelhantes.



(C) Utilização de botões ajustáveis

Se as portas do compartimento do frigorífico estiverem desalinhadas na direção da frente para trás, é possível ajustá-las rodando os botões localizados na secção superior das portas.

Aviso:

Quando voltar a utilizar o aparelho, pode ocorrer um fenómeno de portas desiguais devido ao peso dos alimentos armazenados. Se for esse o caso, ajuste de acordo com os métodos acima.

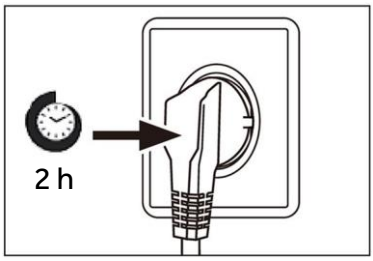

Tempo de espera

O óleo de lubrificação sem manutenção está localizado na cápsula do compressor. Este óleo pode atravessar o sistema de tubagem fechada durante o transporte inclinado. Antes de ligar o aparelho à rede elétrica, tem de esperar pelo menos 2 horas para que o óleo volte à cápsula.

Ligação elétrica

Antes de cada conexão verificar se:

- ► a rede elétrica, tomada e fusíveis são adequados à placa de classificação.
- ► a tomada de alimentação está ligada à terra sem fichas múltiplas nem extensão.
- ► a ficha de alimentação e a tomada estão de acordo com as especificações.

Ligue a ficha a uma tomada doméstica instalada corretamente.

AVISO!

Para evitar riscos, um cabo de alimentação danificado deve ser substituído pela assistência ao cliente (ver cartão de garantia).

Marca	Haier
Nome do modelo / identificador	HFR5818DNGK
Categoria do modelo	Frigorífico-congelador
Classificação em estrelas	****
Classe de eficiência energética	D
Consumo de energia anual (kWh/ano) (1)	236
Volume total (L)	477
Volume do frigorífico (L)	299
Volume do congelador (L)	178
Sistema Frost-free	Sim
Capacidade de congelação (kg/24h)	14
Classificação climática (1)	SN.N.ST.T
emissões de ruído aéreo (dB(A) re 1pW)	35
Tempo de subida da temperatura (h)	13
Tipo de aparelho	instalação independente

Explicações:

(1) Classificação climática SN: Este aparelho destina-se a ser utilizado a uma temperatura ambiente compreendida entre + 10°C e +32°C
Classificação climática N: Este aparelho destina-se a ser utilizado a uma temperatura ambiente compreendida entre + 16°C e +32°C
Classificação climática ST: Este aparelho destina-se a ser utilizado a uma temperatura ambiente compreendida entre + 16°C e +38°C
Classificação climática T: Este aparelho destina-se a ser utilizado a uma temperatura ambiente compreendida entre +16 °C e +43°C

Tensão/Frequência	220-240V~/50Hz
Corrente de entrada (A)	1,5
Líquido de refrigeração	R600a
Dimensões (A/L/P em mm)	1850/ 830/ 594

CERTIFICADO DE QUALIDADE

DESIGNAÇÃO: FRIGORÍFICO
Q. C. APROVADO
VERIFICADOR N.º. QC01

Haier

0060545343
2026 Versão A

Haier



Príručka používateľa

Chladnička s mrazničkou

HFR5818DNGK

SK

Obsah

4 Bezpečnostné informácie
- Pred prvým použitím 5
- Inštalácia 5
- Každodenné používanie 6

9 Určené použitie

10 Opis produktu

11 Ovládací panel

12 Použitie
- Pred prvým použitím 12
- Nastavenie teploty 12
- Funkcia Quick Cooling 13
- Funkcia Quick Freeze 13

14 Vybavenie
- Viacnásobné prúdenie vzduchu 14
- Nastaviteľné police 14
- Vyberateľný držiak na fľaše vo dvierkach 15
- Vyberateľná horná zásuvka mrazničky 15
- Vyberateľná spodná zásuvka mrazničky 15
- Osvetlenie 15

16 Tipy na úsporu energie

17 Starostlivosť a čistenie

19 Riešenie problémov

23 Inštalácia

27 Technické údaje

Ďakujeme za zakúpenie produktu Haier.

Pred použitím tohto spotrebiča si pozorne prečítajte tieto pokyny. Pokyny obsahujú dôležité informácie, ktoré vám pomôžu vyťažiť zo spotrebiča maximum a zaistia bezpečnú a správnu inštaláciu, používanie a údržbu.

Túto príručku uschovajte na vhodnom mieste, aby ste si mohli kedykoľvek prečítať pokyny na bezpečné a správne používanie spotrebiča.

Ak spotrebič predávate, darujete alebo ho nechávate v domácnosti po odsťahovaní, nezabudnite s ním novému vlastníkovi odovzdať aj túto príručku, aby sa mohol oboznámiť so spotrebičom a bezpečnostnými upozorneniami.

VAROVANIE – Dôležité bezpečnostné informácie

OZNÁMENIE – Všeobecné informácie a tipy

Informácie o životnom prostredí



Likvidácia

Pomáhajte chrániť životné prostredie a zdravie ľudí. Obal vyhoďte do vhodných nádob na recykláciu. Pomáhajte recyklovať odpad z elektrických a elektronických prístrojov. Spotrebiče označené týmto symbolom nelikvidujte s domácim odpadom. Výrobok odneste do miestneho recyklačného strediska alebo kontaktujte mestský úrad.



VAROVANIE: Nebezpečenstvo požiaru/horľavý materiál

Symbol označuje nebezpečenstvo požiaru, pretože sa používajú horľavé materiály. Dávajte pozor, aby ste predišli vzniku požiaru vznietením horľavého materiálu.

VAROVANIE!

Nebezpečenstvo poranenia alebo zadusenia!

Chladivá a plyny sa musia likvidovať profesionálnym spôsobom. Pred správnou likvidáciou sa uistite, že nie je poškodené potrubie okruhu chladiva. Spotrebič odpojte od elektrickej siete. Odrežte a zlikvidujte napájací kábel. Vyberte podnosy a zásuvky, ako aj západku a tesnenie dvierok, aby ste zabránili zachyteniu detí a domácich zvierat vnútri spotrebiča.

Pred prvým zapnutím spotrebiča si prečítajte nasledujúce bezpečnostné pokyny:

VAROVANIE!

Pred prvým použitím

- Uistite sa, že sa spotrebič pri preprave nepoškodil.
- Odstráňte všetky obaly a uložte ich mimo dosahu detí.
- Pred inštaláciou spotrebiča počkajte najmenej dve hodiny, aby sa zabezpečila plná účinnosť chladiaceho okruhu.
- Spotrebič musia prenášať minimálne dve osoby, pretože je ťažký.

Inštalácia

- Spotrebič musí byť umiestnený na dobre vetranom mieste. Okolo spotrebiča zabezpečte minimálny priestor aspoň 5 cm na ľavej aj pravej strane a aspoň 10 cm vzadu a hore.
- Spotrebič nikdy neumiestňujte na vlhké miesto ani na miesto, kde by mohla striekať voda. Postriekania vodou a škvrny vyčistite a osušte mäkkou čistou handričkou.
- Spotrebič neinštalujte na priame slnečné svetlo ani do blízkosti zdrojov tepla (napr. kachle, ohrievače).
- Spotrebič nainštalujte a vyrovnajte na mieste, ktoré je vhodné svojou veľkosťou a využitím.
- Vetracie otvory v spotrebiči alebo v zabudovanej konštrukcii udržujte bez prekážok.
- Uistite sa, že elektrické údaje na typovom štítku sa zhodujú s údajmi pre vašu sieť. V opačnom prípade kontaktujte elektrikára.
- Spotrebič sa napája zo zdroja napájania 220 – 240 VAC/50 Hz. Abnormálne kolísanie napätia môže spôsobiť, že sa spotrebič nezapne, poškodí sa regulátor teploty alebo kompresor alebo sa môže pri prevádzke vyskytnúť neobvyklý hluk. V takom prípade musíte namontovať automatický regulátor.
- Nepoužívajte adaptéry s viacerými zásuvkami ani predlžovacie káble.
- Na zadnú stranu spotrebiča neumiestňujte rozvodné prenosné zásuvky ani prenosné zdroje napájania.
- Uistite sa, že napájací kábel nie je zachytený v spotrebiči. Na napájací kábel nestúpajte.
- Tento spotrebič by sa nemal používať, pokiaľ nie je v budove k dispozícii uzemnenie alebo ak nie je pridaný istič zvyškového prúdu RCD s dvojitou zásuvkou.



VAROVANIE!

- Na elektrické napájanie použite samostatnú uzemnenú zásuvku, aby k nej bol zabezpečený jednoduchý prístup. Spotrebič musí byť uzemnený.
- Nepoškoďte chladiaci okruh.

Každodenné používanie

- Deti staršie ako 8 rokov a osoby s obmedzenými fyzickými, zmyslovými alebo duševnými schopnosťami alebo nedostatkom skúseností či vedomostí môžu tento spotrebič používať pod dohľadom, resp. po poučení a oboznámení sa s bezpečným spôsobom používania a porozumení možným nebezpečenstvám.
- Deti vo veku od 3 do 8 rokov môžu do chladiacich spotrebičov nakladať a vykladať potraviny, nesmú ich však čistiť ani inštalovať.
- Deťom do 3 rokov nedovoľte, aby sa priblížili ku spotrebiču, pokiaľ nie sú pod neustálym dohľadom.
- Deti sa so spotrebičom nesmú hrať.
- Ak do blízkosti spotrebiča uniká studený plyn alebo iný horľavý plyn, zatvorte ventil unikajúceho plynu, otvorte dvere a okná a neodpájajte zástrčku napájacieho kábla spotrebiča ani iného zariadenia.
- Všimnite si, že spotrebič je nastavený na prevádzku v špecifickom klimatickom pásme 10 až 43 °C. Spotrebič možno nebude fungovať správne, ak sa ponechá dlho v prostredí s teplotou, ktorá je vyššia alebo nižšia než uvedený rozsah.
- Na zariadenie neumiestňujte nestabilné predmety (ťažké predmety, nádoby naplnené vodou), aby nedošlo k zraneniu osôb pádom alebo úrazu elektrickým prúdom po kontakte s vodou.
- Neťahajte za police vo dvierkach. Dvierka by sa mohli skriviť, stojan na fľaše odtrhnúť alebo by sa spotrebič mohol prevrátiť.
- Dvierka otvárajte a zatvárajte iba pomocou rukovätí. Medzera medzi dvierkami a medzi dvierkami a skrinkou je veľmi úzka. Do týchto priestorov nesiahajte, aby nedošlo k pricviknutiu prstov. Dvierka spotrebiča otvárajte alebo zatvárajte iba vtedy, ak v rozsahu pohybu dvierok nestoja žiadne deti.



VAROVANIE!

- V spotrebiči ani v jeho blízkosti neskladujte ani nepoužívajte horľavé, výbušné ani korozívne materiály.
- V spotrebiči neskladujte lieky, baktérie ani chemické látky. Tento spotrebič je spotrebič pre domácnosť. Neodporúča sa skladovať materiály, ktoré vyžadujú presné teploty.
- V mrazničke nikdy neskladujte kvapaliny vo fľašiach ani v plechovkách (okrem liehovín s vysokým obsahom alkoholu), najmä sýtené nápoje, pretože tieto počas mrazenia prasknú.
- Ak došlo v mrazničke k ohrevu, skontrolujte stav potravín.
- V chladiacom priestore nenastavujte zbytočne nízku teplotu. Pri vysokých nastaveniach sa môžu vyskytnúť mínusové teploty. Pozor: Fľaše môžu prasknúť.
- Zmrazených potravín sa nedotýkajte mokrými rukami (nasaďte si rukavice). Najmä nekonzumujte nanuky ihneď po vybratí z mrazničky. Existuje riziko primrznutia alebo vytvorenia pľuzgierov z mrazu. Prvá pomoc: ihneď umiestnite pod studenú tečúcu vodu. Neodstraňujte ťahaním!
- Počas prevádzky sa nedotýkajte vnútorného povrchu priestoru mrazničky, najmä nie mokrými rukami, pretože by vám mohli ruky primrznúť k povrchu.
- V prípade prerušenia napájania alebo pred čistením odpojte spotrebič zo zásuvky. Pred opätovným zapnutím spotrebiča počkajte najmenej 7 minút, pretože časté spúšťanie môže poškodiť kompresor.
- Vo vnútri boxov spotrebiča, ktoré slúžia na skladovanie potravín, nepoužívajte elektrické zariadenia, pokiaľ ich používanie neschválil výrobca. Údržba/čistenie
- Keď čistenie a údržbu vykonávajú deti, nenechávajte ich bez dozoru.
- Pred vykonávaním akejkoľvek bežnej údržby odpojte spotrebič od elektrickej siete. Pred opätovným zapnutím spotrebiča počkajte najmenej 7 minút, pretože časté spúšťanie môže poškodiť kompresor.

VAROVANIE!

- Pri odpájaní spotrebiča chyťte zástrčku, nie kábel.
- Spotrebič nečistite tvrdými kefami, drôtenými kefami, čistiacim práškom, benzínom, amylacetátom, acetónom ani podobnými organickými roztokmi, kyselinami ani zásadami. Čistite pomocou špeciálneho čistiaceho prostriedku na zariadenia, aby ste zabránili poškodeniu.
- Námrazu a ľad nezoškrabávajte ostrými predmetmi. Nepoužívajte spreje, elektrické ohrievače ako ohrievač, sušič vlasov, parné čističe alebo iné zdroje tepla, aby nedošlo k poškodeniu plastových častí.
- Na urýchlenie odmrazovania nepoužívajte mechanické nástroje ani iné prostriedky s výnimkou tých, ktoré odporúča výrobca.
- Ak je poškodený vonkajší napájací kábel, v záujme eliminácie akéhokoľvek rizika ho musí vymeniť výrobca, jeho servisný zástupca alebo rovnako kvalifikovaná osoba.
- Spotrebič sa nepokúšajte sami opravovať, rozoberať alebo upravovať. V prípade opravy kontaktujte náš zákaznícky servis.
- Aspoň raz za rok odstráňte prach zo zadnej strany jednotky, aby ste predišli nebezpečenstvu požiaru a zvýšenej spotrebe energie.
- Počas čistenia na spotrebič nestriekajte ani ho neoplachujte.
- Na čistenie spotrebiča nepoužívajte prúd vody ani paru.
- Studené sklenené poličky neumývajte horúcou vodou. Náhla zmena teploty môže spôsobiť rozbitie skla.

Informácie o chladiacom plyne

VAROVANIE!

Spotrebič obsahuje horľavé chladivo IZOBUTÁN (R600a). Uistite sa, že sa počas prepravy alebo inštalácie nepoškodil chladiaci okruh. Unikajúce chladivo môže spôsobiť poranenie očí alebo vznietenie. Ak došlo k poškodeniu, udržujte zdroje otvoreného ohňa mimo dosahu, dôkladne vyvetrajte miestnosť a nepripájajte ani neodpájajte napájacie káble spotrebiča alebo akéhokoľvek iného spotrebiča. Informujte zákaznícky servis.

V prípade, že sa dostane chladivo do kontaktu s očami, ihneď ich vypláchnite pod tečúcou vodou a okamžite kontaktujte očného lekára.

Určené použitie

Tento spotrebič je určený na chladenie a mrazenie potravín. Bol navrhnutý výhradne na použitie v domácnostiach a podobných aplikáciách, ako sú kuchynské priestory pre zamestnancov v obchodoch, kanceláriách a iných pracovných prostrediach; vo farmárskych domoch, pre zákazníkov v hoteloch, moteloch a iných obytných priestoroch, ako aj pre zákazníkov ubytovacích a stravovacích služieb. Nie je určený na komerčné ani priemyselné použitie.

Zmeny alebo úpravy spotrebiča nie sú povolené. Neúmyselné použitie môže spôsobiť nebezpečenstvo a stratu nárokov na záruku.

POZOR!

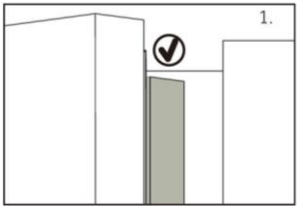

Keď zatvoríte dvierka, zvislá lišta na ľavých dvierkach by mala byť ohnutá dovnútra (1).

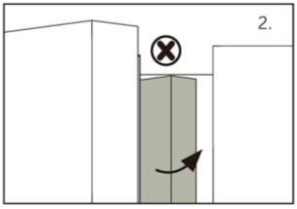

Ak sa pokúsite zatvoriť ľavé dvierka a zvislá lišta dvierok nie je ohnutá (2), mali by ste ju najprv ohnúť, inak lišta dvierok narazí do upevňovacieho hriadeľa alebo pravých dvierkach. Mohla by sa tak poškodiť lišta alebo by mohlo dochádzať k únikom.

Vnútri rámu je ohrevné vlákno. Teplota povrchu sa trochu zvýši, čo je normálne a neovplyvní to funkciu spotrebiča.

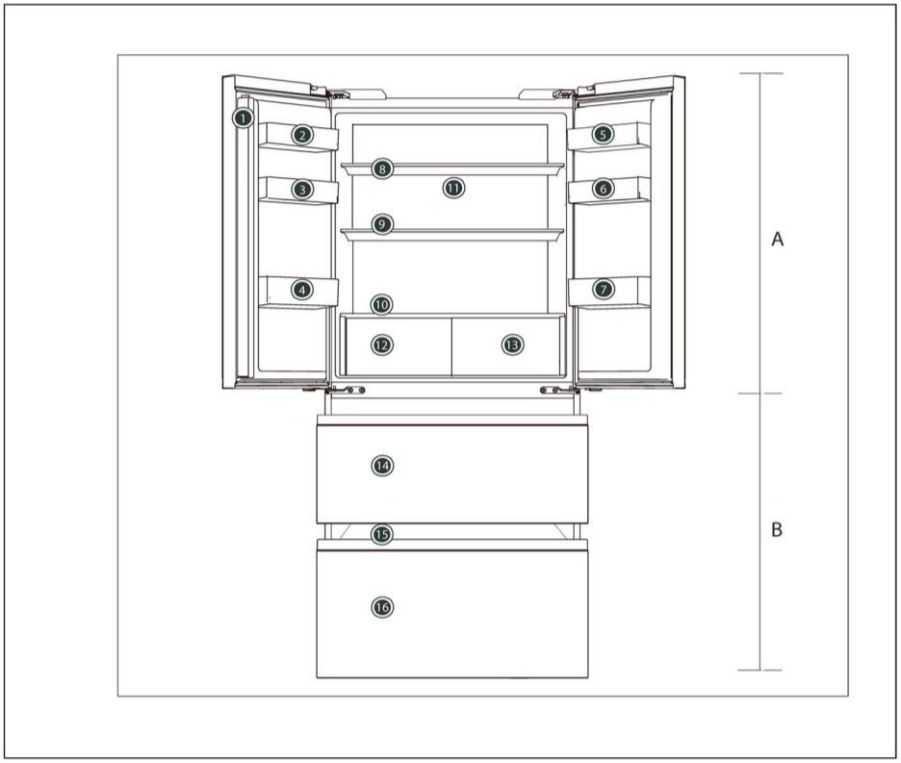

A: Chladiaci priestor

1 Lišta dvierok
2 Držiak na fľaše (vľavo hore)
3 Držiak na fľaše (vľavo v strede)
4 Držiak na fľaše (vľavo dole)
5 Držiak na fľaše (vpravo hore)
6 Držiak na fľaše (vpravo v strede)
7 Držiak na fľaše (vpravo dole)
8 Sklenená polica
9 Sklenená polica
10 Sklenený kryt
11 Otvor na prívod vzduchu
12 Chladená zásuvka
13 Chladená zásuvka

B: Mraziaci priestor

14 Horná zásuvka mrazničky
15 Posuvný podnos
16 Spodná zásuvka mrazničky

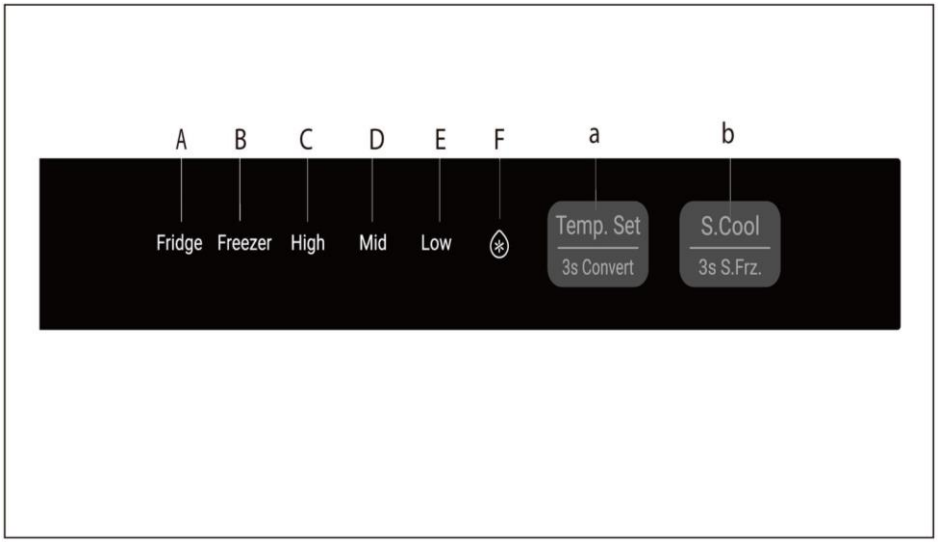

Indikátory:
A Ikona teploty chladničky
B Ikona teploty mrazničky
C Ikona teploty
D Ikona teploty
E Ikona teploty
F Ikona Super Cool

Tlačidlá:
a Tlačidlo na nastavenie teploty a 3s Convert tlačidlo
b Tlačidlo Super Cooling a tlačidlo 3-sekundové tlačidlo Super Frz

Pred prvým použitím

- ▶ Odstráňte všetky obalové materiály a odložte ich mimo dosahu detí. Zlikvidujte ich s ohľadom na životné prostredie.
- ▶ Pred vložením potravín spotrebič umyte vodou a jemným čistiacim prostriedkom zvnútra aj zvonka.
- ▶ Po vyrovnaní a vyčistení spotrebiča počkajte pred pripojením k elektrickej sieti minimálne 2 – 5 hodín. Pozrite časť INŠTALÁCIA.
- ▶ Pred vložením potravín nechajte priehradky vychladiť pri vysokých nastaveniach. Funkcia Power- Freeze pomáha pri rýchlom vychladení priehradiek.
- ▶ Teploty chladničky a mrazničky sa automaticky nastavia na Mid-Fridge a Mid-Freezer. Sú to odporúčané nastavenia.
  Ak je to potrebné, tieto teploty môžete manuálne zmeniť. Pozrite časť NASTAVENIE TEPLOTY.

Nastavenie teploty

Úprava teploty chladničky

Dlhým stlačením tlačidla Nastavenie teploty na 3 sekundy vyberte Chladenie a otvorte stav nastavenia teploty chladenia, potom kliknite na tlačidlo Nastavenie teploty a chladenie sa bude postupne prepínať medzi High, Medium a Low úrovňou.

POZNÁMKA

Nastavenie teploty chladenia nie je možné vykonať v stav [Quick Cooling]

Úprava teploty mrazničky

Stlačte a podržte tlačidlo [Temperature Adjustment] na 3 sekundy, vyberte [Freezing], prejdite do stavu nastavenia teploty [Freezing] a potom kliknite na tlačidlo [Temperature Adjustment] a nastavenie mrazenia sa bude postupne prepínať medzi High, Medium a Low úrovňou.

POZNÁMKA

V stave [Quick Freeze] nie je možné upraviť teplotu mrazenia.

Funkcia Quick Cooling

Kliknite na funkciu <Quick Cool> v aplikácii, ikona funkcie <Quick Cool> sa rozsvieti a chladnička automaticky ukončí funkciu Quick Cool po uplynutí nastaveného času.

Funkcia Quick Freezer

Kliknite na funkciu <Quick Freeze> v aplikácii, na paneli displeja sa rozsvietia ikony High, Mid a Low a chladnička prejde do stavu rýchleho mrazenia.

Ak potrebujete naraz zmraziť veľké množstvo potravín, odporúča sa nastaviť funkciu Super Freeze na 24 hodín dopredu pred použitím mrazeného priestoru. Keď sa funkcia spustí, teplota je nižšia ako -24 °C.

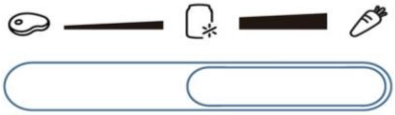

Vhodné na skladovanie čerstvých potravín s relatívne nezávislým priestorom, ktorý udržiava vhodnú teplotu a vlhkosť, vhodné na skladovanie čerstvých vodných produktov, mäsa a iných surovín

Nezávislý priestor, vhodný na skladovanie chladených nápojov a pod.

Nezávislá zóna s reguláciou teploty, vhodná na skladovanie čerstvej zeleniny a ovocia

POZNÁMKA

Špeciálna funkcia zóny s premenlivou teplotou, ktorá je ovplyvnená počtom otváraní a zatváraní dvierok, množstvom potravín a teplotou chladiaceho priestoru, ako aj inými faktormi, sa mierne mení. Keď sa rozhodnete použiť funkciu pre čerstvé potraviny, aby ste udržali svoje suroviny v optimálnych skladovacích podmienkach. Pre skladovacie prostredie sa odporúča nastaviť teplotu chladiaceho priestoru na úroveň [High].

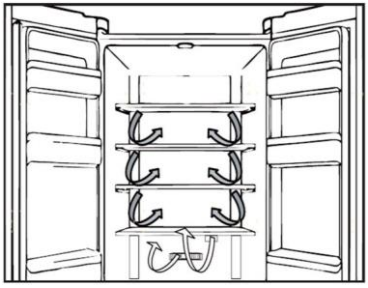

Viacnásobné prúdenie vzduchu

1. Chladnička je vybavená systémom s viacnásobným prúdením vzduchu, v ktorom sú prívody chladného vzduchu umiestnené na každej úrovni police. To pomáha udržiavať rovnomernú teplotu, aby sa vaše jedlo udržalo dlhšie čerstvé.

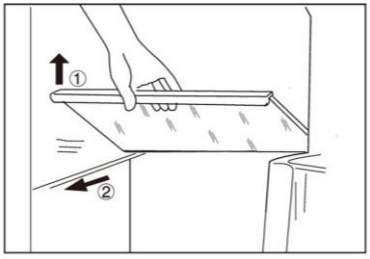

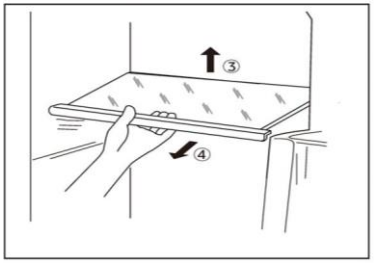

Nastaviteľné police

1. Výška políc sa môže nastaviť tak, aby vyhovovala vašim potrebám skladovania.
2. Ak chcete premiestniť hornú a strednú policu, najprv zdvihnite jej predný okraj ① a vytiahnite ju von ②.
3. Ak chcete premiestniť spodnú policu, najprv nadvihnite jej zadný okraj ③ a vytiahnite ju von ④.
4. Ak ju chcete znovu nainštalovať, položte ju na výstupky na obidvoch stranách a zatlačte do najzadnejšej polohy, kým nezapadne do drážok na bokoch

Vyberateľný držiak na fľaše vo dvierkach

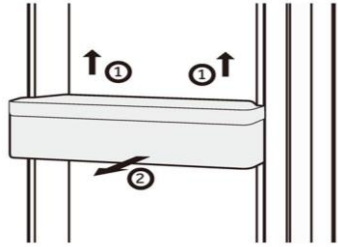

1. Držiak na fľaše vo dvierkach je možné vybrať za účelom čistenia:
2. Ruky položte na boky držiaka na fľaše, zdvihnite ho ① a vytiahnite von ②.
3. Ak chcete držiak na fľaše vo dvierkach znovu vsunúť, vykonajte vyššie uvedené kroky v opačnom poradí.

Vyberateľná horná zásuvka mrazničky

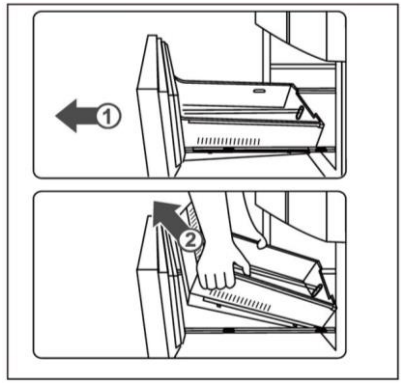

1. Hornú zásuvku mrazničky úplne vytiahnite.
2. Zdvihnite zásuvku, kým sa neoddelí od nosného bloku, zatlačte ju do mrazničky a nakloňte ju, aby ste ju vybrali.

Ak chcete poličku znovu vsunúť, vykonajte vyššie uvedené kroky v opačnom poradí.

Vyberateľná spodná zásuvka mrazničky

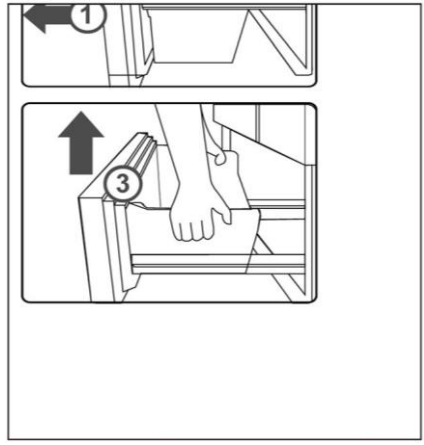

1. Spodnú zásuvku mrazničky úplne vytiahnite.
2. Vytiahnite mraziaci podnos po zarážku, nadvihnite a vyberte.
3. Zdvihnite zásuvku, kým sa neoddelí od nosného bloku, zatlačte ju do mrazničky a nakloňte ju, aby ste ju vybrali.

Ak chcete poličku znovu vsunúť, vykonajte vyššie uvedené kroky v opačnom poradí.

Osvetlenie

Interiérové LED osvetlenie sa rozsvieti po otvorení dvierok. Výkon svetiel nie je ovplyvnený žiadnym iným nastavením spotrebiča.

Tipy na úsporu energie

- Uistite sa, že je spotrebič správne vetraný (pozrite časť INŠTALÁCIA).
- Spotrebič neinštalujte na priame slnečné svetlo ani do blízkosti zdrojov tepla (napr. kachle, ohrievače).
- Zabráňte zbytočne nízkej teplote v spotrebiči. Čím je nižšia nastavená teplota v spotrebiči, tým vyššia bude spotreba energie.
- Pred vložením do spotrebiča nechajte teplé jedlo vychladnúť.
- Dvierka spotrebiča otvárajte čo najmenej a na čo najkratšie.
- Spotrebič nepreplňujte, aby ste nebránili prúdeniu vzduchu.
- Vyhýbajte sa vzduchu v obale potravín.
- Tesnenia dvierok udržiavajte čisté, aby boli dvierka vždy správne zatvorené.
- Zmrazené potraviny rozmrazujte v úložnom priestore chladničky.
- Konfigurácia s najväčšou úsporou energie si vyžaduje, aby sa zásuvky, nádoby na potraviny a police udržiavali v stave ako na novom spotrebiči, pričom potraviny treba ukladať tak, aby nebránili prúdeniu vzduchu a neupchávali prívod vzduchu z potrubia.

VAROVANIE!

Spotrebič pred čistením odpojte od elektrickej siete.

Čistenie

Spotrebič čistite, keď je v ňom uskladnené len malé množstvo alebo žiadne potraviny.

Spotrebič by ste mali čistiť každé štyri týždne, aby sa zaistila dobrá starostlivosť a zabránilo pachu z nesprávne uskladnených potravín.

VAROVANIE!

- Spotrebič nečistite tvrdými kefami, drôtenými kefami, čistiacim práškom, benzínom, amylacetátom, acetónom ani podobnými organickými roztokmi, kyselinami ani zásadami. Čistite pomocou špeciálneho čistiaceho prostriedku na spotrebič, aby ste zabránili poškodeniu.
- Počas čistenia na spotrebič nestriekajte ani ho neoplachujte.
- Na čistenie spotrebiča nepoužívajte prúd vody ani paru.
- Studené sklenené poličky neumývajte horúcou vodou. Náhla zmena teploty môže spôsobiť rozbitie skla.
- Nedotýkajte sa vnútorného povrchu priestoru mrazničky, najmä nie mokrými rukami, pretože by vám mohli k povrchu primrznúť.
- Ak dôjde k zahriatiu, skontrolujte stav zmrazených potravín.

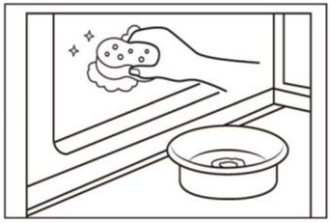

- Tesnenie na dvierkach musí byť vždy čisté.
- Vnútro a plášť spotrebiča čistite špongiou navlhčenou v teplej vode s prídavkom neutrálneho saponátu.
- 1. Mäkkou handričkou alebo špongiou namočenou v teplej vode utrite interiér a exteriér spotrebiča vrátane tesnenia dvierok, dverovej poličky, sklenených políc, boxov atď. (do teplej vody môžete pridať neutrálny čistiaci prostriedok).
- 2. Ak sa rozleje nejaká kvapalina, vyberte všetky znečistené diely, opláchnite ich prúdom vody, vysušte a vložte späť do spotrebiča.
- 3. Ak dôjde k rozliatiu krému (napríklad smotana, roztopená zmrzlina), odstráňte všetky znečistené diely, vložte ich na nejaký čas do teplej vody s teplotou približne 40 °C, potom ich opláchnite prúdom vody, vysušte a vložte späť do spotrebiča.
- 4. V prípade, že v spotrebiči (medzi policami alebo zásuvkami) ostane nejaká malá časť alebo zložka, na uvoľnenie použite mäkkú kefku. Ak sa k tejto časti nedostanete, kontaktujte servis Haier.
- Opláchnite a osušte mäkkou handričkou.
- Žiadne časti spotrebiča nečistite v umývačke riadu.
- Pred opätovným zapnutím spotrebiča počkajte najmenej 7 minút, pretože časté spúšťanie môže poškodiť kompresor.

Odmrazovanie

Odmrazovanie mrazničky sa vykonáva automaticky: nie je potrebná žiadna manuálna činnosť.

Výmena LED žiaroviek

VAROVANIE!

LED žiarovku nevymieňajte sami, musí ju vymeniť iba výrobca alebo autorizovaný servisný pracovník.

Osvetlenie využíva ako zdroj svetla LED, ktoré sa vyznačujú nízkou spotrebou energie a dlhou životnosťou. Ak sa vyskytnú nejaké abnormality, kontaktujte zákaznícky servis. Pozrite časť ZÁKAZNÍCKY SERVIS.

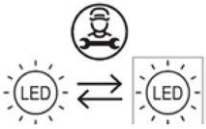

Zdroj svetla (len LED) smie vymeniť iba odborník.

Dlhodobé vyradenie z prevádzky

Ak nebudete spotrebič dlhší čas používať:

- ► Vyberte potraviny.
- ► Odpojte napájací kábel.
- ► Spotrebič vyčistite podľa vyššie uvedeného návodu.
- ► Dvierka nechajte otvorené, aby sa vo vnútri nevytvárali nepríjemné pachy.

POZNÁMKA

Spotrebič vypnite, len ak je to nevyhnutne potrebné.

Premiestňovanie spotrebiča

1. Vyberte všetky potraviny a odpojte spotrebič od elektrickej siete.
2. Police a všetky pohyblivé diely chladničky a mrazničky zaistite lepiacou páskou.
3. Spotrebič nenakláňajte o viac ako 45°, aby ste predišli poškodeniu chladiaceho systému.

VAROVANIE!

- ► Spotrebič nezdvíhajte za rukoväti dvierok.
- ► Spotrebič nikdy neukladajte na podlahu v horizontálnej polohe.

Mnoho vyskytujúcich sa problémov môžete vyriešiť sami bez odborných znalostí. V prípade problému skontrolujte všetky zobrazené možnosti a pred kontaktovaním zákazníckeho servisu postupujte podľa nasledujúcich pokynov. Pozrite časť ZÁKAZNÍCKY SERVIS.

VAROVANIE!

- ► Pred údržbou spotrebič vypnite a vytiahnite zástrčku zo zásuvky.
- ► Údržbu elektrického zariadenia môže vykonávať iba kvalifikovaný elektrikár, pretože neodborné opravy môžu spôsobiť značné následné škody.
- ► Poškodený prívod môže v záujme eliminácie akéhokoľvek rizika vymeniť len výrobca, jeho servisný zástupca alebo rovnako kvalifikovaná osoba.

Problémy	Možné príčiny	Možné riešenie
Kompresor nefunguje.	• Zástrčka nie je vsunutá do zásuvky.	• Vsuňte zástrčku do zásuvky elektrickej siete.
	• Spotrebič je v cykle odmrazovania.	• To je normálne pri automatickom odmrazovaní.
Spotrebič sa zapína často alebo ostáva zapnutý príliš dlho.	• Príliš vysoká vnútorná alebo vonkajšia teplota.	• V takom prípade je normálne, že kompresor spotrebiča ostane zapnutý dlhšie.
	• Spotrebič bol dlhšie vypnutý.	• Zvyčajne trvá 8 až 12 hodín, kým spotrebič úplne ochladne.
	• Zatvorené dvierka spotrebiča netesnia dobre.	• Zatvorte dvierka/zásuvku a uistite sa, že je spotrebič umiestnený na rovnom povrchu a že sa v ňom nenachádzajú potraviny alebo nádoba, ktoré by blokovali dvierka.
	• Dvierka boli otvorené príliš často alebo príliš dlho.	• Neotvárajte dvierka/zásuvku príliš často.
	• Nastavenie teploty mraziacej časti je príliš nízke.	• Nastavujte vyššiu teplotu, kým nedosiahnete uspokojivú teplotu spotrebiča. Ustálenie teploty v spotrebiči trvá 24 hodín.
	• Tesnenie dvierok je špinavé, opotrebované, popraskané alebo nevhodné.	• Vyčistite tesnenie dvierok/zásuvky alebo ich dajte vymeniť v servise.
	• Nie je zabezpečené požadované prúdenie vzduchu.	• Zaistite dostatočnú ventiláciu.

Riešenie problémov

Problémy	Možné príčiny	Možné riešenie
Vnútro spotrebiča je znečistené a/alebo zapácha.	• Vnútro spotrebiča je potrebné očistiť. • V spotrebiči sú uložené potraviny so silnou arómou.	• Očistite vnútro chladničky. • Potraviny dôkladne zabaľte.
V spotrebiči nie je dostatočne nízka teplota.	• Nastavená teplota je príliš vysoká. • Vložili ste príliš teplé potraviny. • Vložili ste príliš veľa potravín naraz. • Potraviny sú príliš blízko seba. • Netesne zatvorené dvierka/zásuvka spotrebiča. • Dvierka/zásuvka boli otvorené príliš často alebo príliš dlho.	• Resetujte teplotu. • Pred uložením potraviny vždy ochlaďte. • Vždy vkladajte malé množstvo potravín. • Medzi potravinami nechávajte medzeru, aby mohol vzduch voľne prúdiť. • Zatvorte dvierka/zásuvku. • Neotvárajte dvierka/zásuvku príliš často.
V spotrebiči je príliš nízka teplota.	• Nastavená teplota je príliš nízka. • Funkcia hlbokého zmrazenia je aktivovaná alebo je zapnutá príliš dlho.	• Resetujte teplotu. • Vypnite funkciu hlbokého zmrazenia.
Tvorba vlhkosti vo vnútri spotrebiča.	• Ovzdušie je príliš teplé a príliš vlhké. • Netesne zatvorené dvierka/zásuvka spotrebiča. • Dvierka/zásuvka boli otvorené príliš často alebo príliš dlho. • Otvorené nádoby na potraviny alebo kvapaliny.	• Zvýšte teplotu. • Zatvorte dvierka/zásuvku. • Neotvárajte dvierka/zásuvku príliš často. • Horúce jedlá nechajte vychladnúť na izbovú teplotu a jedlá a kvapaliny zakryte.
Hromadenie vlhkosti na vonkajšom povrchu spotrebiča alebo medzi dvierkami/dvierkami a zásuvkou.	• Ovzdušie je príliš teplé a príliš vlhké. • Dvierka nie sú tesne zatvorené. Dochádza ku kondenzácii chladného vzduchu v spotrebiči a teplého vzduchu mimo neho.	• Vo vlhkom podnebí je to normálne a zmení sa to po poklese vlhkosti. • Dbajte na to, aby boli dvierka/zásuvka tesne zatvorené.

Problémy	Možné príčiny	Možné riešenie
V mrazničke je silná vrstva ľadu a námrazy.	• Potraviny neboli správne zabalené. • Netesne zatvorené dvierka/zásuvka spotrebiča. • Dvierka/zásuvka boli otvorené príliš často alebo príliš dlho. • Tesnenie dvierok/zásuvky je znečistené, opotrebované, prasknuté alebo nevhodné. • Niečo na vnútornej strane bráni správnemu zatvoreniu dvierok/zásuvky.	• Potraviny vždy správne zabaľte. • Zatvorte dvierka/zásuvku. • Neotvárajte dvierka/zásuvku príliš často. • Vyčistite tesnenie dvierok/zásuvky alebo ich vymeňte za nové. • Premiestnite police, priehradky na dvierkach alebo vnútorné zásobníky tak, aby sa dali dvierka/zásuvka zatvoriť.
Boky skrinky a lišty dvierok sa zahrievajú.		• Je to normálne.
Spotrebič vydáva neobvyklé zvuky.	• Spotrebič nie je umiestnený na rovnom povrchu. • Spotrebič sa dotýka nejakého predmetu v jeho okolí.	• Nastavte nožičky a vyrovnajte spotrebič do vodorovnej polohy. • Odstráňte predmety v okolí spotrebiča.
Počuť tichý zvuk podobný tečúcej vode.		• Je to normálne.
Budete počuť pípnutie alarmu.	• Dvierka úložného priestoru spotrebiča sú otvorené.	• Zatvorte dvierka.
Budete počuť slabé hučanie.	• Funguje systém proti kondenzácii.	• To zabraňuje kondenzácii a je to normálne.
Nefunguje osvetlenie interiéru alebo chladiaci systém.	• Zástrčka nie je vsunutá do zásuvky. • Porucha zdroja napájania. • LED žiarovka nie je v poriadku.	• Vsuňte zástrčku do zásuvky elektrickej siete. • Skontrolujte elektrické napájanie v miestnosti. Kontaktujte miestnu elektrárenskú spoločnosť! • Kontaktujte servis kvôli výmene žiarovky.
Displej sa postupne rozsvieti, ale necítiť chlad.	• Spotrebič je v režime ukážky.	• Keď je obrazovka displeja odomknutá, stlačte tlačidlo „Zone“ a 5-krát (do 5 sekúnd) kliknite na „Wi-Fi“, aby ste tento režim ukončili.

Prerušenie elektrického napájania

V prípade výpadku elektrického prúdu by mali potraviny zostať bezpečne vychladené približne 5 hodín. V prípade dlhšieho výpadku elektrického napájania, najmä v lete, postupujte podľa nasledujúcich pokynov:

- Dvierka/zásuvku otvárajte čo najmenej.
- Počas prerušenia napájania nevkladajte do spotrebiča ďalšie potraviny.
- Ak vám je výpadok prúdu oznámený vopred a predpokladaná doba výpadku presahuje 5 hodín, vyrobte ľad a vložte ho do zásobníka v hornej časti chladničky.
- Ihneď po prerušení musíte potraviny skontrolovať.
- V dôsledku zvýšenia teploty v spotrebiči počas výpadku elektrického prúdu alebo inej poruchy dôjde k skráteniu doby uloženia potravín, okrem toho sa zníži aj ich kvalita. Potraviny, ktoré sa rozmrazili, by ste mali buď rýchlo skonzumovať alebo uvariť a znovu zmraziť (ak je to vhodné), aby sa predišlo zdravotným rizikám.

Funkcia pamäte pri prerušení napájania

Po obnovení napájania spotrebič pokračuje v nastaveniach, ktoré boli nastavené pred výpadkom elektrického napájania.

Vybalenie

VAROVANIE!

- ► Spotrebič je ťažký. Musia s ním vždy manipulovať dve osoby.
- ► Všetky obalové materiály udržujte mimo dosahu detí a zlikvidujte ich spôsobom, ktorý je šetrný k životnému prostrediu.
- ► Vyberte spotrebič z obalu.
- ► Odstráňte všetok obalový materiál.

Podmienky prostredia

Teplota v miestnosti musí byť vždy medzi 10 °C až 43 °C, pretože môže mať vplyv na teplotu vo vnútri spotrebiča a na jeho spotrebu energie. Spotrebič neinštalujte v blízkosti iných spotrebičov vyžarujúcich teplo bez izolácie.

Odporúčania pre priestor

Odporúčaný priestor (mm) pri otvorení dvierok:

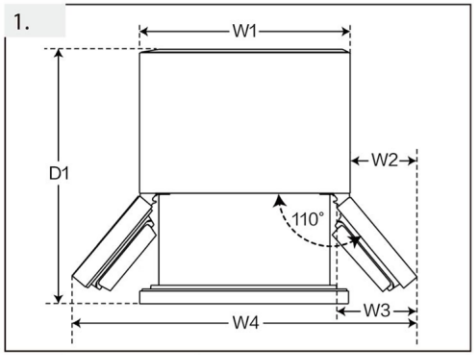

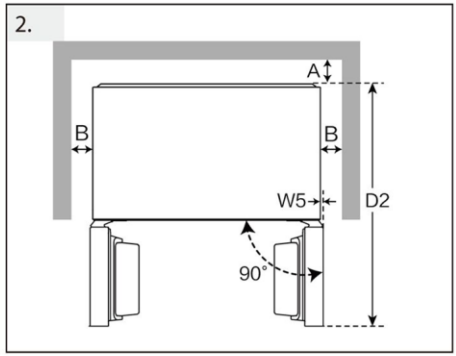

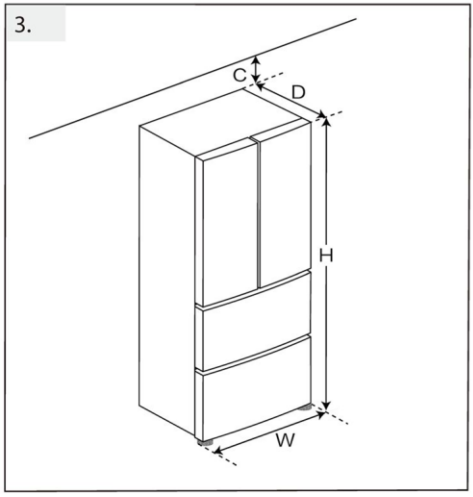

(Jednotka: mm)		HRF-585SFFGU1
Šírka	W1	830
	W2	130
	W3	191
	W4	1090
	W5	0
	W	830
Hĺbka	D1	1019
	D2	976
	D	594
Vzdialenosť od zadnej steny	A	6
Vzdialenosť od bočných stien	B	4
Vzdialenosť od stropu	C	9

Prierez na vetranie

Na dosiahnutie dostatočnej ventilácie spotrebiča, z bezpečnostných dôvodov, je potrebné dodržiavať požiadavky pre správne vetranie.

Zarovnanie spotrebiča

Zariadenie sa musí umiestniť na rovný a pevný povrch. Ak je potrebné ho zdvihnúť, mali by sa vybrať stabilné, tvrdé a nehorľavé bloky. Nožičky nastavte na požadovanú úroveň.

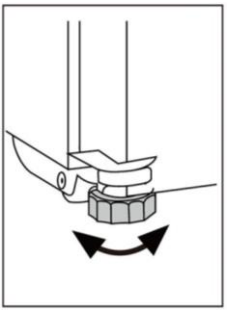

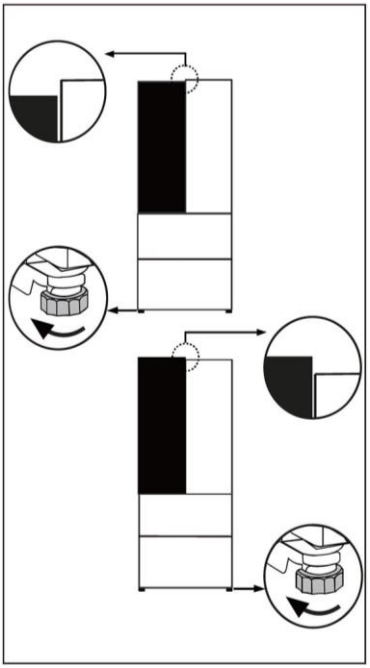

Jemné doladenie dvierok

(A) Používanie nastaviteľných nožičiek

Ak je spotrebič mierne nestabilný alebo dvierka nie sú rovnomerne vysoké, je možné nastaviť čierne nožičky v prednej časti spotrebiča.

- ► Otočením v smere hodinových ručičiek zvýšite výšku.
- ► Otočením proti smeru hodinových ručičiek znížite výšku.

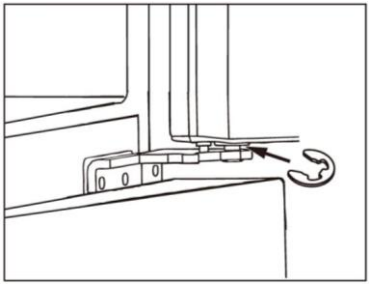

(B) Používanie dištančných podložiek

Ak sú dvierka chladiaceho priestoru nerovnomerne vysoké, môžete použiť dištančnú podložku (súčasťou balenia s príslušenstvom).

- ▶ Otvorte dvierka chladiaceho priestoru a zdvihnite ich.
- ▶ Dištančnú podložku vložte pod hrubší hriadeľ pántu pomocou klieští alebo podobných nástrojov.



(C) Používanie nastaviteľných ovládačov

Ak sú dvierka chladiaceho priestoru nesprávne zarovnané spredu dozadu, je možné ich nastaviť otáčaním ovládačov umiestnených v hornej časti dvierok.

Poznámka:

Pri ďalšom používaní dvierok spotrebiča sa môže vyskytnúť nezarovnanie dvierok v dôsledku hmotnosti uložených potravín. Potom nastavte podľa vyššie uvedených metód.

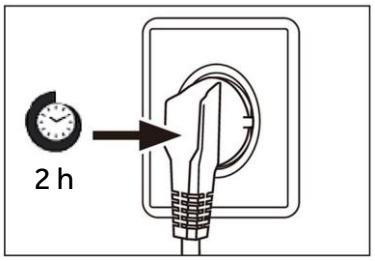

Doba čakania

V puzdre kompresora sa nachádza bezúdržbový mazací olej. Pri nakláňaní spotrebiča počas prevozu sa tento olej môže dostať cez uzatvorený systém rúrok. Pred pripojením spotrebiča ku zdroju napájania musíte počkať aspoň 2 hodiny, aby olej stiekol späť do puzdra.

Elektrické zapojenie

Pred každým pripojením skontrolujte, či:

- napájanie, zásuvka a istenie zodpovedajú typovému štítku.
- je sieťová zásuvka uzemnená a nie je pripojený žiadny adaptér s viacerými zásuvkami ani predlžovací kábel.
- sa zástrčka a zásuvka presne zhodujú.

Zástrčku pripojte k správne nainštalovanej domácej zásuvke.

VAROVANIE!

Poškodený napájací kábel musia vymeniť v zákazníckom servise, aby sa zabránilo nebezpečenstvu (pozrite záručný list).

Značka	Haier
Názov/identifikačný kód modelu	HFR5818DNGK
Kategória modelu	Chladnička s mrazničkou
Počet hviezdičiek	****
Trieda energetickej účinnosti	D
Ročná spotreba energie (kWh/rok) (1)	236
Celkový objem (l)	477
Objem chladničky (l)	299
Objem mrazničky (l)	178
Systém bez námrazy Frost-free	Áno
Kapacita zmrazovania (kg/24 h)	14
Klimatická trieda (1)	SN.N.ST.T
Emisie hluku prenášané vzduchom (dB(A) re 1pW)	35
Doba nábehu teploty (h)	13
Typ spotrebiča	voľne stojaci

Vysvetlenie:

(1) Klimatická trieda SN: Tento spotrebič je určený na použitie pri teplote okolia v rozsahu + 10 °C až +32 °C
Klimatická trieda N: Tento spotrebič je určený na použitie pri teplote okolia v rozsahu + 16°C až +32°C
Klimatická trieda ST: Tento spotrebič je určený na použitie pri teplote okolia v rozsahu + 16 °C až +38 °C
Klimatická trieda T: Tento spotrebič je určený na používanie pri teplote okolia v rozsahu +16 °C až +43 °C

Napätie/Frekvencia	220 – 240 V~/50 Hz
Vstupný prúd (A)	1,5
Chladiace médium	R600a
Rozmery (V/Š/H v mm)	1850/830/594

CERTIFIKÁT KVALITY

OZNAČENIE: CHLADNIČKA VYHOVUJE KONTROLE Q.C.
KONTROLNÉ ČÍSLO QC01

Haier

0060545343
2026 Verzia A

Haier



Korisnički priručnik

Hladnjak-zamrzivač

HFR5818DNGK

HR

Sadržaj

4 Informacije u vezi sigurnosti
- Prije prve upotrebe 5
- Ugradnja 5
- Svakodnevna uporaba 6

9 Namjena

10 Opis proizvoda

11 Upravljačka ploča

12 Upotreba
- Prije prve upotrebe 12
- Podešavanje temperature 12
- Funkcija Quick Cooling 13
- Funkcija Quick Freeze 13

14 Oprema
- Višestruki protok zraka 14
- Podesive police 14
- Uklonjivi držač za boce na vratima 15
- Uklonjiva gornja ladica zamrzivača 15
- Uklonjiva donja ladica zamrzivača 15
- Svjetlo 15

16 Savjeti za uštedu energije

17 Njega i čišćenje

19 Rješavanje problema

23 Ugradnja

27 Tehnički podaci

Hvala što ste kupili proizvod Haier.

Pažljivo pročitajte ove upute prije upotrebe uređaja. Upute sadrže važne informacije koje će vam pomoći da najbolje iskoristite uređaj i osigurate sigurnu i pravilnu ugradnju, upotrebu i održavanje.

Držite ovaj priručnik na prikladnom mjestu kako biste ga uvijek mogli koristiti za sigurnu i pravilnu upotrebu uređaja.

Ako prodate uređaj, poklonite ga ili ga ostavite prilikom selidbe, obavezno proslijedite i ovaj priručnik kako bi se novi vlasnik mogao upoznati s uređajem i sigurnosnim upozorenjima.

UPOZORENJE - važne informacije u vezi sigurnosti

OBAVIJEST - opće informacije i savjeti

Informacije o okolišu



Zbrinjavanje

Pomaže u zaštiti okoliša i ljudskog zdravlja. Stavite ambalažu u odgovarajuće spremnike kako biste je reciklirali. Pomognite reciklirati otpad električnih i elektroničkih uređaja. Nemojte odlagati uređaje označene ovim simbolom zajedno s kućanskim otpadom. Vratite proizvod u lokalno postrojenje za recikliranje ili se obratite svom općinskom uredu.



UPOZORENJE: Opasnost od požara / zapaljivi materijal

Simbol označava opasnost od požara jer se upotrebljavaju zapaljivi materijali. Pazite da ne izazovete požar paljenjem zapaljivog materijala.

UPOZORENJE!

Opasnost od ozljeda ili gušenja!

Rashladna sredstva i plinovi moraju se stručno zbrinuti. Prije pravilnog zbrinjavanja provjerite je li cijev kruga rashladnog sredstva oštećena. Odspojite uređaj s mrežnog napajanja. Odspojite kabel napajanja i odložite ga. Uklonite plitice i ladice, bravu vrata i brtve kako biste spriječili da se djeca i kućni ljubimci zatvore u uređaju.

Prije prvog uključivanja uređaja pročitajte sljedeće sigurnosne napomene:



UPOZORENJE!

Prije prve upotrebe

- Provjerite da nema oštećenja nastalih u transportu.
- Uklonite svu ambalažu i čuvajte izvan dohvata djece.
- Pričekajte najmanje dva sata prije postavljanja uređaja kako biste osigurali potpunu učinkovitost kruga rashladnog sredstva.
- Zbog njegove težine, uređajem rukujte uz pomoć najmanje dvije osobe.

Ugradnja

- Uređaj treba staviti na dovoljno prozračeno mjesto. Oko uređaja osigurajte najmanje 5 cm prostora na lijevoj i desnoj strani, a najmanje 10 cm na stražnjoj i gornjoj strani.
- Uređaj ne stavljajte na vlažno mjesto ili mjesto gdje bi mogao biti poprskan vodom. Očistite i posušite mrlje od vode i druge mrlje mekom čistom krpom.
- Nemojte postavljati uređaj na mjesto pod izravnim utjecajem sunčeve svjetlosti ili u blizini izvora topline (npr. štednjaka, grijača).
- Postavite i nivelirajte uređaj na mjesto prikladno za njegovu veličinu i upotrebu.
- Na ventilacijskim otvorima u uređaju ili ugrađenoj konstrukciji ne smije biti prepreka.
- Provjerite odgovara li električno napajanje podacima na natpisnoj pločici. Ako ne odgovara, obratite se električaru.
- Uređaj radi s napajanjem 220 - 240 V AC / 50 Hz. Neuobičajena kolebanja napona mogu dovesti do neuspješnog pokretanja uređaja, oštetiti mehanizam za regulaciju temperature ili kompresor, a mogu izazvati i neuobičajenu buku pri radu uređaja. U tom je slučaju potrebno ugraditi uređaj za automatsku regulaciju napona.
- Nemojte koristiti adaptere s više utikača i produžne kabele.
- Ne postavljajte više prijenosnih utičnica ili prijenosnih napajanja na stražnju stranu uređaja.
- Pazite da uređaj ne zahvati kabel napajanja. Nemojte stati na kabel napajanja.
- Uređaj se ne smije koristiti ako zgrada nije uzemljena ili ako je na dvostruku utičnicu nije priključen diferencijalni prekidač (RCD).

UPOZORENJE!

- Koristite zasebnu uzemljenu utičnicu za napajanje koja je lako dostupna. Ovaj se uređaj mora uzemljiti.
- Ne oštećujte zatvoreni sustav rashladnog sredstva.

Svakodnevna upotreba

- Ovaj uređaj smiju upotrebljavati djeca starija od 8 godina i osobe sa smanjenim fizičkim, osjetilnim ili mentalnim sposobnostima ili nedostatkom iskustva i znanja ako su pod nadzorom ili su dobili upute u vezi sa sigurnom upotrebom uređaja te ako shvaćaju povezane opasnosti.
- Djeca u dobi od 3 do 8 godina smiju stavljati i vaditi namirnice iz rashladnih uređaja, ali ne smiju čistiti ili ugrađivati rashladne uređaje.
- Djecu mlađu od 3 godine držite podalje od uređaja, osim ako su pod stalnim nadzorom.
- Djeca se ne smiju igrati uređajem.
- Ako u blizini uređaja istječe hladan ili drugi zapaljivi plin, zatvorite ventil plina koji istječe, otvorite vrata i prozore i nemojte isključivati pa uključivati utikač kabela napajanja uređaja ili bilo kojeg drugog uređaja.
- Zapamtite da je uređaj podešen za rad u određenom rasponu temperature u okolini, između 10 i 43 °C. Uređaj možda neće ispravno raditi ako ga dulje vrijeme ostavite na temperaturi iznad ili ispod navedenog raspona.
- Da biste izbjegli tjelesne ozljede od pada ili električni udar zbog doticaja s vodom, ne stavljajte nestabilne predmete (teške predmete, spremnike s vodom) na gornji dio uređaja.
- Nemojte povlačiti police na vratima. Vrata se mogu nagnuti, stalak za boce odgurnuti ili se uređaj može prevrnuti.
- Vrata otvarajte i zatvarajte samo ručkama. Razmak između vrata i između vrata i ormarića vrlo je malen. Nemojte ispružiti ruke u tim područjima kako ne biste prignječili prste. Vrata uređaja otvarajte ili zatvarajte samo kada nema djece koja stoje unutar raspona vrata.



UPOZORENJE!

- Nemojte čuvati ili koristiti zapaljive, eksplozivne ili korozivne materijale u uređaju ili njegovoj blizini.
- Ne čuvajte lijekove, bakterije ili kemijska sredstva u uređaju. Ovaj uređaj je kućanski uređaj. Nije preporučljivo skladištiti materijale koji zahtijevaju skladištenje na strogo propisanim temperaturama.
- U zamrzivaču ne pohranjujte tekućine u boce ili limenke (osim pića s visokim udjelom alkohola), osobito gazirana pića, jer će se tijekom zamrzavanja rasprsnuti.
- Provjerite stanje hrane ako je došlo do zagrijavanja u zamrzivaču.
- Ne postavljajte nepotrebno nisku temperaturu u odjeljku hladnjaka. Moguća je negativna temperatura pri visokim postavkama. Pozor: Boce mogu puknuti
- Nemojte dirati smrznute proizvode mokrim rukama (nosite rukavice). Posebno nemojte jesti ledene lizalice odmah nakon vađenja iz odjeljka zamrzivača. Postoji opasnost od smrzavanja ili stvaranja mjehura od leda. Prva pomoć: odmah stavite pod mlaz vode. Ne povlačite!
- Nemojte dodirivati unutarnju površinu odjeljka zamrzivača dok radi, osobito mokrim rukama, jer vam se ruke mogu zalijepiti za smrznutu površinu.
- Isključite uređaj u slučaju prekida napajanja ili prije čišćenja. Pustite da prođe najmanje sedam minuta prije ponovnog pokretanja uređaja jer bi često pokretanje moglo oštetiti kompresor.
- Ne upotrebljavajte električne uređaje u odjeljcima za čuvanje hrane unutar uređaja, osim ako je navedenu upotrebu preporučio proizvođač. Održavanje/čišćenje
- Pobrinite se da djeca budu pod nadzorom ako obavljaju čišćenje i održavanje.
- Prije rutinskog održavanja odspojite uređaj s napajanja. Pustite da prođe najmanje sedam minuta prije ponovnog pokretanja uređaja jer bi često pokretanje moglo oštetiti kompresor.

UPOZORENJE!

- Pri odspajanju uređaja držite utikač, a ne kabel.
- Uređaj nemojte čistiti tvrdim četkama, žičanim četkama, deterdžentom u prahu, benzinom, amil-acetatom, acetonom i sličnim organskim otopinama, kiselim ili lužnatim otopinama. Očistite posebnim deterdžentom za uređaj kako biste izbjegli oštećenja.
- Ne stružite mraz i led oštrim predmetima. Nemojte koristiti sprejeve, električne grijače poput grijalice, sušila za kosu, parnih čistača ili drugih izvora topline kako ne bi došlo do oštećenja plastičnih dijelova.
- Ne upotrebljavajte mehaničke uređaje ili bilo kakve druge alate kako biste ubrzali postupak odleđivanja, osim onih koje je preporučio proizvođač.
- Ako je kabel za napajanje oštećen, treba ga zamijeniti proizvođač, njegov serviser ili osobe sličnih kvalifikacija da bi se izbjegla opasnost.
- Ne pokušavajte sami popravljati ili rastavljati uređaj te činiti ikakve preinake na uređaju. Ako je potreban popravak, obratite se našoj korisničkoj službi.
- Najmanje jednom godišnje uklonite prašinu na stražnjoj strani uređaja kako biste umanjili opasnost od požara i potrošnju energije.
- Nemojte prskati ili ispirati uređaj tijekom čišćenja.
- Pri čišćenju uređaja nemojte koristiti vodeni sprej ili paru.
- Nemojte čistiti hladne staklene police vrućom vodom. Staklo može puknuti zbog nagle promjene temperature.

Informacije o rashladnom plinu

UPOZORENJE!

Uređaj sadrži zapaljivo rashladno sredstvo IZOBUTAN (R600a). Pazite da se rashladni krug ne ošteti tijekom transporta ili ugradnje. Rashladno sredstvo koje istječe može uzrokovati ozljede oka ili se zapaliti. Ako dođe do oštećenja, držite podalje od otvorenih izvora vatre, temeljito prozračite prostoriju, nemojte spajati ili odspajati kabele napajanja uređaja ili bilo kojeg drugog uređaja. Obavijestite službu za korisnike.

U slučaju dodira očiju s rashladnim sredstvom, odmah ga isperite pod tekućom vodom i odmah nazovite specijalista za oči.

Namjena

Ovaj je uređaj namijenjen hlađenju i zamrzavanju hrane. Dizajniran je isključivo za upotrebu u kućanstvima i sličnim primjenama, kao što su kuhinjski prostori za osoblje u trgovinama, uredima i drugim radnim okruženjima; seoske kuće i od strane klijenata u hotelima, motelima i drugim stambenim okruženjima, kao i u pansionima i ugostiteljstvu. Nije namijenjen za komercijalnu ili industrijsku upotrebu.

Nije dozvoljeno mijenjanje i modificiranje uređaja. Nenamjerna upotreba može uzrokovati opasnosti i dovesti do gubitka prava na jamstvena potraživanja.

OPREZ!

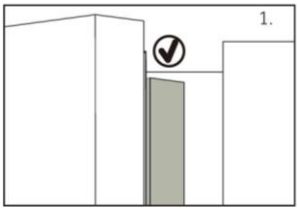

Kada zatvorite vrata, vertikalna traka na lijevim vratima hladnjaka treba biti savijena prema unutra (1).

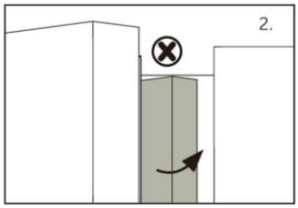

Ako pokušate zatvoriti lijeva vrata, a vertikalna traka vrata se ne savija (2), prvo je savijte, inače će udariti vratilo za pričvršćivanje ili desna vrata. Tako će doći do oštećenja i posljedičnog proklizavanja vrata ili curenja.

Unutar okvira nalazi se navoj za grijanje. Temperatura površine malo će se povećati, što je normalno i ne utječe na rad uređaja.

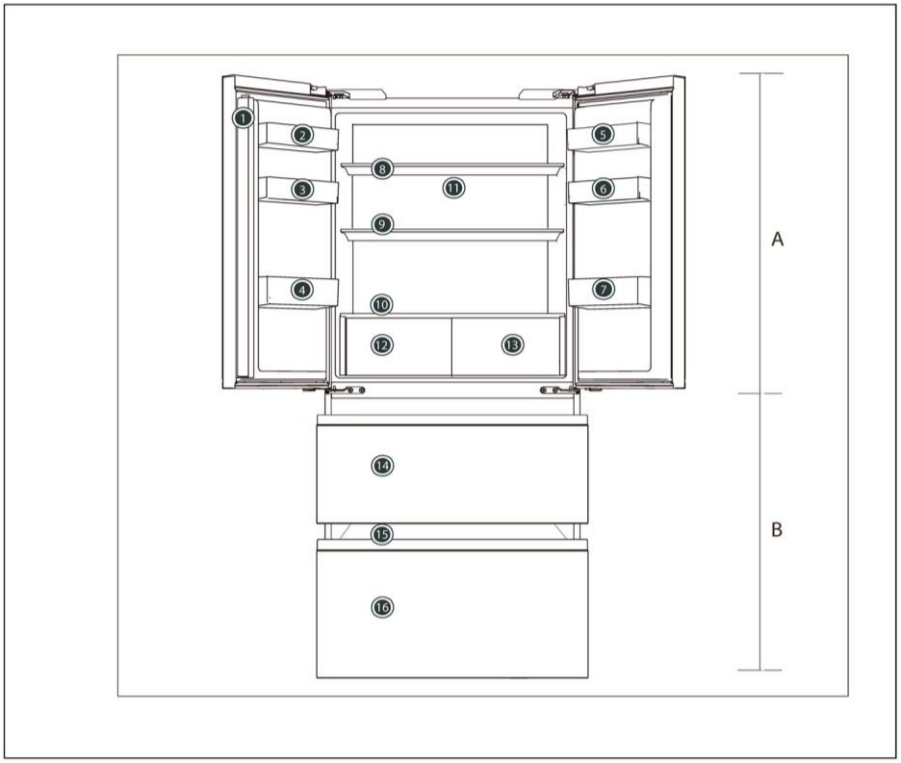

A: Odjeljak hladnjaka

1 Greda vrata
2 Držač za boce (gornji lijevi)
3 Držač za boce (srednji lijevi)
4 Držač za boce (donji lijevi)
5 Držač za boce (gornji desni)
6 Držač za boce (srednji desni)
7 Držač za boce (donji desni)
8 Staklena polica
9 Staklena polica
10 Stakleni poklopac
11 Otvor za zrak
12 Ladica u hladnjaku
13 Ladica u hladnjaku

B: Odjeljak zamrzivača

14 Gornja ladica zamrzivača
15 Klizna plitica
16 Donja ladica zamrzivača

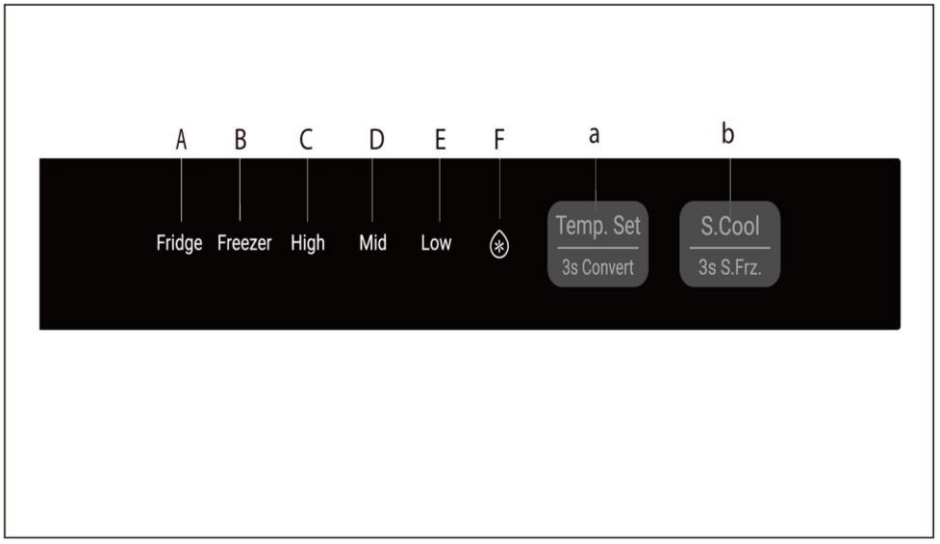

Indikatori:
A Ikona temperature u hladnjaku
B Ikona temperatura u zamrzivaču
C Ikona temperature
D Ikona temperature
E Ikona temperature
F Ikona funkcije Super Cool

Tipke:
a Podešavanje temperature i gumb funkcije 3s Convert
b Gumb funkcija Super Cooling i 3s Super Frz

Prije prve upotrebe

- ▶ Uklonite sav ambalažni materijal, držite ga izvan dohvata djece i odložite na ekološki prihvatljiv način.
- ▶ Očistite unutrašnjost i vanjštinu uređaja vodom i blagim deterdžentom prije stavljanja hrane u njega.
- ▶ Nakon niveliranja i čišćenja uređaja, pričekajte najmanje 2 do 5 sati prije spajanja na napajanje. Pogledajte odjeljak UGRADNJA.
- ▶ Odjeljke prethodno ohladite koristeći visoke postavke, a tek tada ih napunite hranom. Funkcija Power-Freeze pomaže u brzom hlađenju odjeljaka.
- ▶ Temperatura hladnjaka i zamrzivača automatski se podešava na razinu Mid-Fridge odnosno Mid-Freezer. To su preporučene postavke.
  Ako želite, te vrijednosti temperature možete ručno promijeniti. Pogledajte odjeljak PODEŠAVANJE TEMPERATURE.

Podešavanje temperature

Podešavanje temperature hladnjaka

Pritisnite i 3 s zadržite gumb za podešavanje temperature, odaberite Hlađenje za ulazak u stanje podešavanja temperature hlađenja, zatim kliknite gumb za podešavanje temperature i hlađenje će se kružno kretati kroz postavke High, Medium, Low tim slijedom.

OBAVIJEST

Podešavanje temperature hlađenja nije moguće u stanju [Quick Cooling]

Podešavanje temperature zamrzivača

Pritisnite i 3 s zadržite gumb [Temperature Adjustment]], odaberite [Freezing], uđite u stanje podešavanje temperature za [Freezing], a zatim kliknite gumb [Temperature Adjustment]] i zamrzavanje će se kružno kretati kroz postavke High, Medium i Low time slijedom.

OBAVIJEST

U stanju [Quick Freeze] nije moguće podesiti temperaturu zamrzavanja

Funkcija Quick Cooling

U aplikaciji kliknite funkciju <Quick Cool>, ikona funkcije <Quick Cool> će se uključiti, a hladnjak automatski izaći iz funkcije Quick Cool nakon isteka postavljenog vremena

Funkcija Quick Freezer

Kliknite funkciju <Quick Freeze> u aplikaciji, na prikaznoj ploči se uključuju ikone High, Mid i Low, a hladnjak prelazi u stanje brzog zamrzavanja

Ako trebate zamrznuti veliku količinu hrane odjednom, preporučujemo da postavite funkciju Super Freeze 24 sata prije upotrebe zamrznutog prostora. Kad se funkcija pokrene, temperatura će biti niža od -24 °C.

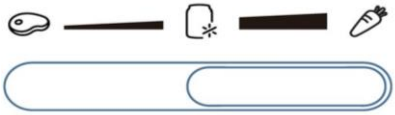

Relativno zasebni prostor koji održava odgovarajuću temperaturu i vlažnost. Idealan za skladištenje svježih namirnica, svježih vodenih proizvoda, mesa i drugih namirnica

Zasebni prostor, pogodan za skladištenje rashlađenih napitaka itd.

Zona neovisne kontrole temperature, pogodna za skladištenje svježeg povrća i voća

OBAVIJEST

Zona s promjenjivom temperaturom (posebna funkcija), u kojoj na temperaturu utječu otvaranje i zatvaranje vrata, količina hrane, temperatura odjeljka hladnjaka i drugi čimbenici. Blago varira. Kada odaberete funkciju za svježu hranu s ciljem održavanja sastojaka u optimalnim uvjetima skladištenja
U okruženju za pohranu preporučljivo je podesiti temperaturu odjeljka hladnjaka na razinu [High].

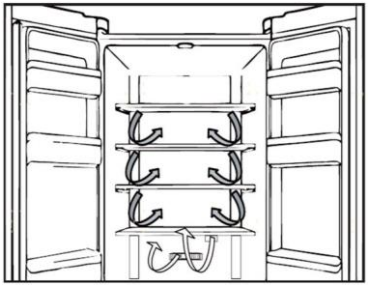

Višestruki protok zraka

1. Hladnjak je opremljen sustavom s višestrukim protokom zraka zbog kojega na svakoj razini polica struji hladan zrak. To pomaže u održavanju ujednačene temperature i svježine hrane.

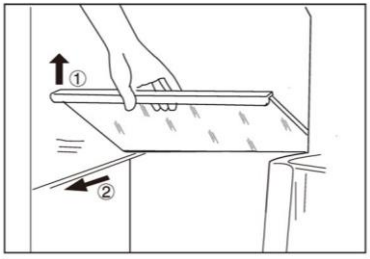

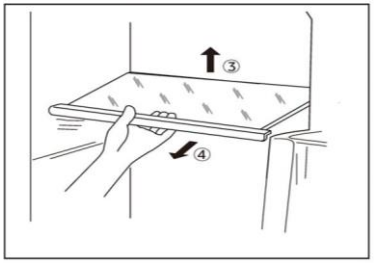

Podesive police

1. Visina polica može se prilagoditi vašim potrebama za skladištenjem.
2. Želite li premjestiti gornju i srednju policu, prvo je uklonite podizanjem prednjeg ruba ① pa je izvucite ②.
3. Želite li premjestiti donju policu, prvo je uklonite podizanjem stražnjeg ruba ③ pa je izvucite ④.
4. Da biste je ponovno postavili, stavite je na jezičce s obje strane i gurnite u krajnji stražnji položaj dok se stražnja strana police ne učvrsti unutar utora na bočnim stranama

Uklonjivi držač za boce na vratima

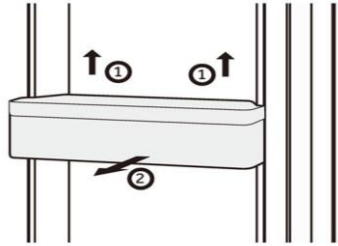

1. Držač za boce može se ukloniti radi čišćenja:
2. Stavite ruke na obje strane boce, podignite je prema gore (1) i izvucite (2).
3. Prilikom ponovnog postavljanja boce na vrata provedite opisane korake obrnutim redoslijedom.

Uklonjiva gornja ladica zamrzivača

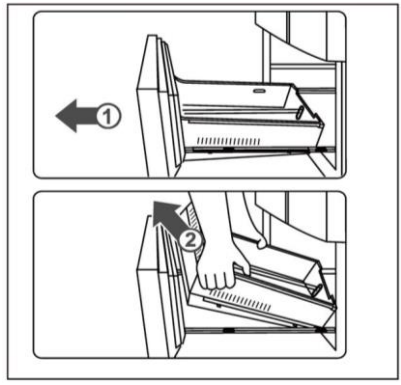

1. Izvucite do gornje ladice zamrzivača u najvećoj mogućoj mjeri
2. Podignite ladicu dok se ne odvoji od potpornog bloka. Gurnite je u zamrzivač i nagnite kako biste je izvadili.

Prilikom ponovnog postavljanja ladice provedite opisane korake obrnutim redoslijedom.

Uklonjiva donja ladica zamrzivača

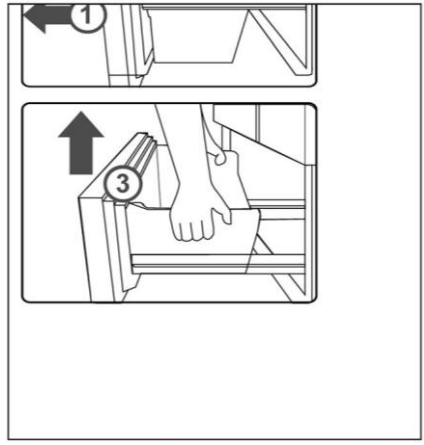

1. Izvucite do donje ladice zamrzivača u najvećoj mogućoj mjeri
2. Izvucite pliticu za zamrzavanje kako biste je zaustavili u položaju, zatim je podignite i izvadite.
3. Podignite ladicu dok se ne odvoji od potpornog bloka. Gurnite je u zamrzivač i nagnite kako biste je izvadili.

Prilikom ponovnog postavljanja ladice provedite opisane korake obrnutim redoslijedom.

Svjetlo

Unutrašnje LED svjetlo uključuje se kada otvorite vrata. Na rad svjetala ne utječe nijedna druga postavka uređaja.



Savjeti za uštedu energije

- Provjerite je li uređaj pravilno prozračen (pogledajte odjeljak UGRADNJA).
- Nemojte postavljati uređaj na mjesto pod izravnim utjecajem sunčeve svjetlosti ili u blizini izvora topline (npr. štednjaka, grijača).
- Izbjegavajte nepotrebno nisku temperaturu u uređaju. Potrošnja energije se povećava što temperatura u uređaju niža.
- Pričekajte da se hrana ohladi prije stavljanja u uređaj.
- Što manje i što kraće otvarajte vrata uređaja.
- Nemojte prepuniti uređaj kako ne biste otežali protok zraka.
- Pripazite da u pakiranju hrane nema zraka.
- Brtve vrata održavajte čistima tako da se vrata pravilno zatvaraju.
- Odmrznite zamrznutu hranu u odjeljku hladnjaka.
- Konfiguracija koja najviše štedi energiju podrazumijeva postavljanje ladice, kutije za hranu i polica u položaju kao u tvornici te postavljanje hrane u što dalji položaj, tako da nije zapriječen izlazni otvor kanala.

UPOZORENJE!

Odvojite uređaj od izvora napajanja prije čišćenja.

Čišćenje

Očistite uređaj kad je spremljeno samo malo ili nimalo hrane.

Uređaj se treba očistiti svaka četiri tjedna radi dobrog održavanja i sprječavanja nastanka neugodnih mirisa skladištene hrane.

UPOZORENJE!

- Uređaj nemojte čistiti tvrdim četkama, žičanim četkama, deterdžentom u prahu, benzinom, amil-acetatom, acetonom i sličnim organskim otopinama, kiselim ili lužnatim otopinama. Očistite posebnim deterdžentom za uređaj kako biste izbjegli oštećenja.
- Nemojte prskati ili ispirati uređaj tijekom čišćenja.
- Pri čišćenju uređaja nemojte koristiti vodeni sprej ili paru.
- Nemojte čistiti hladne staklene police vrućom vodom. Staklo može puknuti zbog nagle promjene temperature.
- Ne dodirujte unutarnju površinu odjeljka zamrzivača, osobito mokrim rukama, jer se vaše ruke mogu zalijepiti na smrznutu površini.
- U slučaju zagrijavanja provjerite stanje smrznutih namirnica.

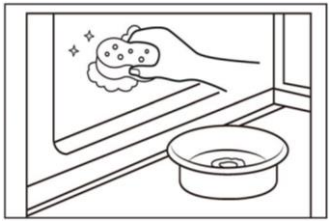

- Brtva vrata uvijek mora biti čista.
- Očistite unutrašnjost i kućište uređaja spužvom navlaženom toplom vodom i neutralnim deterdžentom.
- 1. Očistite unutrašnjost i vanjske površine uređaja, uključujući brtve vrata, police na vratima, staklene police, kutije i tako dalje. Koristite mekani ručnik ili spužvu natopljenu toplom vodom (možete dodati neutralni deterdžent u toplu vodu).
- 2. Ako se prolije tekućina, uklonite sve onečišćene dijelove, izravno ih isperite tekućom vodom, osušite i vratite u uređaj.
- 3. Ako se prolije kremasti sadržaj (kao što je vrhnje, sladoled koji se topi), uklonite sve onečišćene dijelove, stavite u toplu vodu temperature oko 40 °C na neko vrijeme, zatim isperite tekućom vodom, osušite i vratite u uređaj.
- 4. U slučaju da se neki mali dio ili komponenta zaglavi unutar uređaja (između polica ili ladica), oslobodite ga malom mekom četkom. Ako ne možete doći do dijela, obratite se korisničkoj službi tvrtke Haier
- Isperite i osušite mekom krpom.
- Nijedan dio uređaja nemojte čistiti u perilici posuđa.
- Pustite da prođe najmanje sedam minuta prije ponovnog pokretanja uređaja jer bi često pokretanje moglo oštetiti kompresor.

Odmrzavanje

Odmrzavanje odjeljka hladnjaka obavlja se automatski, nije potreban ručni rad.

Zamjena LED svjetla

UPOZORENJE!

Nemojte sami mijenjati LED žarulju, smije je zamijeniti samo proizvođač ili ovlašteni serviser.

Žarulje usvajaju LED kao izvor svjetlosti, s niskom potrošnjom energije i dugim vijekom trajanja. Ako postoji bilo kakva nepravilnost, obratite se službi za korisnike. Pogledajte odjeljak SLUŽBA ZA KORISNIKE.

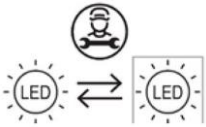

Zamjenu svjetlosnog izvora (samo LED) mora obaviti stručna osoba.

Dugotrajno nekorištenje

Ako se uređaj duže vrijeme ne upotrebljava:

- ► Izvadite hranu.
- ► Iskopčajte utikač za napajanje.
- ► Očistite uređaj sukladno navedenim uputama.
- ► Držite vrata otvorena kako biste spriječili stvaranje neugodnih mirisa.

OBAVIJEST

Isključite uređaj samo ako je to zaista potrebno.

Premještanje uređaja

1. Uklonite svu hranu i iskopčajte uređaj.
2. Osigurajte police i druge pomične dijelove u hladnjaku i zamrzivaču ljepljivom trakom.-
3. Ne naginjite uređaj za više od 45° kako ne biste oštetili rashladni sustav.

UPOZORENJE!

- ► Nemojte podizati uređaj držeći ga za ručke.
- ► Uređaj ne postavljajte vodoravno na tlo.

Većinu problema koji se pojave možete riješiti sami bez pomoći stručnjaka. U slučaju nastanka problema, provjerite sve prikazane mogućnosti i slijedite upute u nastavku prije obraćanja postprodajnoj službi. Pogledajte odjeljak SLUŽBA ZA KORISNIKE.

UPOZORENJE!

- ► Prije održavanja, deaktivirajte uređaj i odvojite mrežni utikač iz mrežne utičnice.
- ► Električnu opremu smiju servisirati samo kvalificirani električni stručnjaci, jer nepravilni popravci mogu uzrokovati znatna posljedična oštećenja.
- ► Oštećeni kabel za napajanje treba zamijeniti proizvođač, njegov serviser ili osobe sličnih kvalifikacija da bi se izbjegla opasnost.

Problemi	Mogući uzroci	Moguća rješenja
Kompresor ne radi.	• Utikač za električnu mrežu nije utaknut u utičnicu električne mreže.	• Priključite utikač za električnu mrežu.
	• Uređaj se nalazi u ciklusu odmrzavanja	• To je normalno za automatsko odmrzavanje
Uređaj se često pokreće ili radi predugo.	• Unutarnja ili vanjska temperatura previsoka je.	• U tom je slučaju normalno da uređaj radi duže.
	• Uređaj je bio bez napajanja neko vrijeme.	• Obično je potrebno 8 do 12 sati da se uređaj u potpunosti ohladi.
	• Vrata uređaja nisu dobro zatvorena.	• Zatvorite vrata/ladicu i pobrinite se da se uređaj nalazi na ravnoj površini i da hrana ili spremnik ne blokiraju vrata.
	• Vrata su otvarana prečesto ili predugo.	• Ne otvarajte vrata/ladicu prečesto.
	• Postavka temperature za odjeljak zamrzivača je preniska.	• Povećavajte temperaturu dok ne dosegnete zadovoljavajuću temperaturu uređaja. Potrebno je 24 sata da temperatura uređaja postane stabilna.
	• Brtva vrata je prljava, istrošena, napuknuta ili nepravilno postavljena.	• Očistite brtvu vrata/ladice ili je zamijenite u službi za korisnike.
	• Potrebna cirkulacija zraka nije osigurana.	• Osigurajte odgovarajuću ventilaciju.

Rješavanje problema

Problemi	Mogući uzroci	Moguća rješenja
Unutrašnjost uređaja je prljava i/ili smrdi.	• Unutrašnjost uređaja treba očistiti. • Hrana snažnog mirisa čuva se u hladnjaku.	• Očistite unutrašnjost hladnjaka. • Temeljito omotajte hranu.
U unutrašnjosti uređaja nije dovoljno hladno.	• Temperatura je postavljena na previsoku vrijednost. • Skladište se pretople namirnice. • Istodobno je pohranjeno previše hrane. • Namirnice su preblizu jedna drugoj. • Ladica ili vrata uređaja nisu dobro zatvorena. • Vrata/ladica su/je otvarana prečesto ili predugo.	• Resetirajte temperaturu. • Ohladite namirnice prije nego ih pohranite. • Uvijek pohranite manju količinu hrane. • Ostavite razmak između nekoliko namirnica kako bi zrak mogao strujati. • Zatvorite vrata/ladicu. • Ne otvarajte vrata/ladicu prečesto.
U unutrašnjosti uređaja je prehladno.	• Temperatura je postavljena na prenisku vrijednost. • Funkcija Deep Freez aktivirana je ili predugo radi.	• Resetirajte temperaturu. • Isključite funkciju Deep Freeze.
Stvaranje vlage s unutarnje strane uređaja.	• Klima je previše topla ili previše vlažna. • Ladica ili vrata uređaja nisu dobro zatvorena. • Vrata/ladica su/je otvarana prečesto ili predugo. • Otvoreni su spremnici hrane ili tekućine.	• Povećajte temperaturu. • Zatvorite vrata/ladicu. • Ne otvarajte vrata/ladicu prečesto. • Pričekajte da se vruća hrana ohladi na sobnu temperaturu i pokrijte hranu i tekućine.
Vlaga se nakuplja na vanjskoj površini uređaja ili između vrata / vrata i ladice.	• Klima je previše topla ili previše vlažna. • Vrata nisu čvrsto zatvorena. Kondenziraju se hladan zrak u uređaju i topao zrak vani.	• Ovo je uobičajeno u vlažnoj klimi i promijenit će se kada se vlažnost smanji. • Pobrinite se da su vrata ili ladica dobro zatvoreni/a.

Problemi	Mogući uzroci	Moguća rješenja
Mnogo leda i mraz u odjeljku zamrzivača.	• Hrana nije primjereno zapakirana. • Ladica ili vrata uređaja nisu dobro zatvorena. • Vrata/ladica su/je otvarana prečesto ili predugo. • Brtva vrata/ladice je prljava, istrošena, napuknuta ili nepravilno postavljena. • Nešto u unutrašnjosti onemogućava pravilno zatvaranje vrata/ladice.	• Dobro zapakirajte hranu. • Zatvorite vrata/ladicu. • Ne otvarajte vrata/ladicu prečesto. • Očistite brtve vrata/ladice ili ih zamijenite novima. • Premjestite police, police na vratima ili unutarnje spremnike kako bi se vrata/ladica mogla zatvoriti.
Bočne strane ormarića i trake vrata zagrijavaju se.		• To je normalno.
Uređaj proizvodi neobične zvukove.	• Uređaj se ne nalazi na ravnom tlu. • Uređaj dodiruje neki predmet u svojoj okolini.	• Podesite nožice za niveliranje uređaja. • Uklonite predmete oko uređaja.
Čuje se blagi zvuk, sličan tekućoj vodi.		• To je normalno.
Čut ćete zvučni signal alarma.	• Vrata odjeljka za skladištenje uređaja su otvorena.	• Zatvorite vrata.
Čut ćete slabo zujanje.	• Radi sustav za sprječavanje kondenzacije	• Time se sprječava kondenzacija i to je normalna pojava
Unutarnji sustav osvjetljenja ili rashlađivanja ne radi.	• Utikač za električnu mrežu nije utaknut u utičnicu električne mreže. • Napajanje nije potpuno ispravno. • LED žarulja neispravna je.	• Priključite utikač za električnu mrežu. • Provjerite dovod električne energije u prostoriju. Nazovite lokalnu tvrtku za električnu energiju! • Nazovite službu radi promjene žarulje.
Zaslon svijetli kružno, ali nema osjećaja hladnoće.	• U demonstracijskom je načinu rada.	• Kada je zaslon otključan, pritisnite „Zone" i kliknite „Wi-Fi" 5 puta (unutar 5 sekundi) da biste izašli iz tog načina rada.

Prekid napajanja

U slučaju nestanka struje, hrana bi trebala ostati hladna oko 5 sati. Slijedite ove savjete tijekom dužeg prekida napajanja, posebice ljeti:

- ▶ Otvarajte vrata/ladicu što je rjeđe moguće.
- ▶ Ne stavljajte dodatnu hranu u uređaj tijekom prekida napajanja.
- ▶ Ako ste prethodno obaviješteni o prekidu napajanja, a prekid traje dulje od 5 sati, napravite malo leda i stavite ga u spremnik u gornjem dijelu odjeljka hladnjaka.
- ▶ Odmah nakon prekida napajanja potrebno je pregledati namirnice.
- ▶ Kako temperatura u uređaju raste tijekom prekida napajanja ili drugog kvara, smanjuje se razdoblje skladištenja i kvaliteta jestive hrane. Hrana koja se odmrzne treba se konzumirati ili skuhati i ponovno zamrznuti (ako je primjereno) kako bi se spriječili rizici po zdravlje.

Funkcija memorije tijekom prekida napajanja

Nakon povratka napajanja, uređaj nastavlja raditi na postavkama podešenima prije prekida napajanja.

Raspakiravanje

UPOZORENJE!

- ► Uređaj je težak. Njime moraju rukovati barem dvije osobe.
- ► Držite sav ambalažni materijal izvan dohvata djece i zbrinite ga na ekološki prihvatljiv način.
- ► Izvadite uređaj iz pakiranja.
- ► Uklonite sav ambalažni materijal.

Uvjeti u okolini

Sobna temperatura mora biti stalno između 10 °C i 43 °C jer može utjecati na temperaturu unutar uređaja i njegovu potrošnju energije. Ne ugrađujte uređaj blizu drugih uređaja koji zrače toplinu bez izolacije.

Preporuka za prostor

Preporučeni prostor (mm) pri otvaranju vrata:

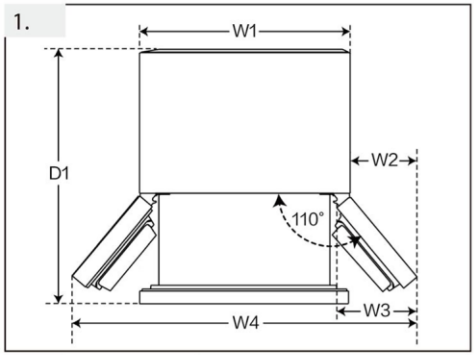

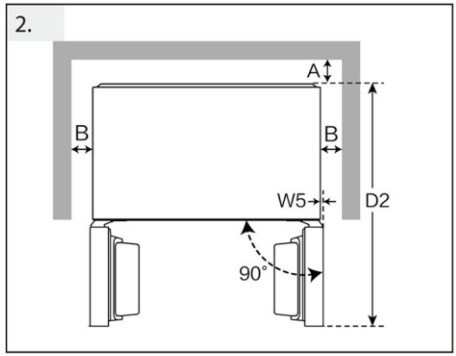

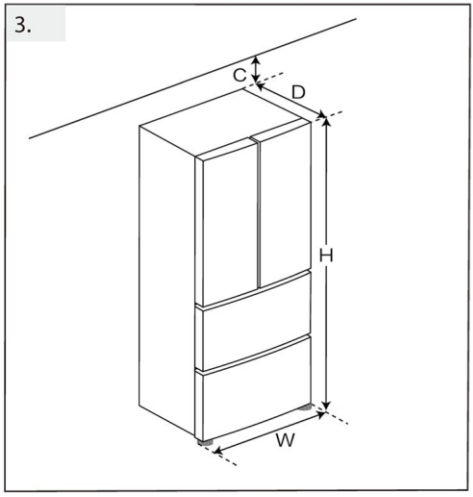

(Jedinica: mm)		HRF-585SFFGU1
Širina	W1	830
	W2	130
	W3	191
	W4	1090
	W5	0
	W	830
Dubina	D1	1019
	D2	976
	D	594
Udaljenost do stražnjeg zida	A	6
Udaljenost od bočnih zidova	B	4
Udaljenost do stropa	C	9

Poprečni presjek ventilacijskog otvora

Kako bi se postigla dostatna ventilacija uređaja iz sigurnosnih razloga, moraju se poštivati informacije o potrebnom poprečnom presjeku ventilacijskih otvora.

Poravnavanje uređaja

Uređaj treba postaviti na ravnu i čvrstu površinu. Ako ga je potrebno podići, odaberite stabilne, tvrde i nezapaljive blokove. Podesite nožice na željenu razinu.

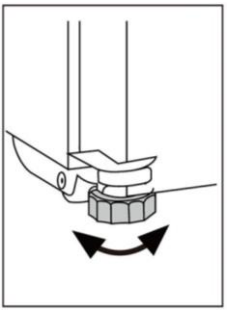

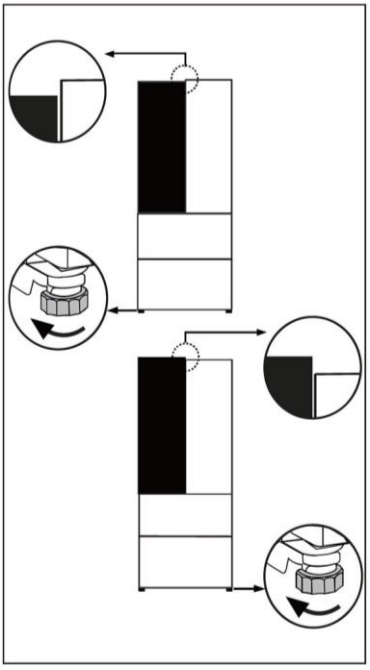

Fino namještanje vrata

(A) Upotreba podesivih nožica

Ako je uređaj blago nestabilan ili su vrata neravnomjerne visine, možete podesiti crne nožice na prednjoj strani uređaja.

- ► Okrenite u smjeru kazaljke na satu kako biste povećali visinu.
- ► Okrenite u smjeru suprotnom od kazaljke na satu da biste smanjili visinu.

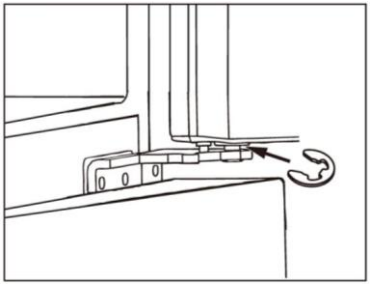

(B) Upotreba odstojnika

Ako su vrata odjeljka hladnjaka neravnomjerne visine, možete koristiti odstojnik (isporučen u vrećicu s priborom).

- ► Otvorite vrata odjeljka hladnjaka i podignite ih.
- ► Pričvrstite odstojnik na deblju osovinu šarke kliještima ili sličnim alatom.



(C) Upotreba podesivih regulatora

Ako su vrata odjeljka hladnjaka neusklađena između prednje i stražnje strane, možete ih podesiti okretanjem regulatora koji se nalaze na gornjem dijelu vrata.

Obavijest:

Tijekom buduće upotrebe uređaja, vrata mogu biti neujednačena zbog težine pohranjene hrane. U tom slučaju izvršite podešavanje u skladu s gore navedenim metodama.

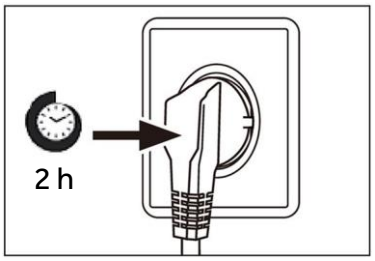

Vrijeme čekanja

Ulje za podmazivanje bez održavanja nalazi se u kapsuli kompresora. Ovo ulje može proći kroz zatvoreni sustav cijevi tijekom transporta u nagnutom položaju. Prije spajanja uređaja na napajanje pričekajte najmanje 2 sati kako bi se ulje vratilo u kapsulu.

Spajanje električnih priključaka

Prije svakog spajanja provjerite:

- ► Jesu li napajanje, utičnica i osigurač u skladu s natpisnom pločicom.
- ► Je li utičnica uzemljena i da nema produžnog kabela s više utikača.
- ► Jesu li utikač i utičnica strogo usklađeni.

Spojite utikač na propisno ugrađenu utičnicu za kućanstvo.

UPOZORENJE!

Kako biste izbjegli opasnosti, oštećeni kabel napajanja mora zamijeniti služba za korisnike (pogledajte jamstveni list).

Marka	Haier
Naziv / identifikator modela	HFR5818DNGK
Kategorija modela	Hladnjak-zamrzivač
Ocjena u zvjezdicama	****
Razred energetske učinkovitosti	D
Godišnja potrošnja energije (kWh godišnje) (1)	236
Ukupna zapremina (L)	477
Zapremnina hladnjaka (L)	299
Zapremnina zamrzivača (L)	178
Sustav za sprječavanje zamrzavanja	Da
Kapacitet zamrzavanja (kg / 24 h)	14
Klimatski razred (1)	SN.N.ST.T
Emisije akustične buke u zraku (dB(A) re 1 pW)	35
Vrijeme porasta temperature (h)	13
Vrsta uređaja	samostojeći

Tehnički podaci

Objašnjenja:

(1) Klimatski razred SN: Ovaj je uređaj namijenjen za upotrebu na sobnoj temperaturi između + 10 °C i +32 °C
Klimatski razred N: Ovaj je uređaj namijenjen za upotrebu na sobnoj temperaturi između + 16 °C i +32 °C
Klimatski razred ST: Ovaj je uređaj namijenjen za upotrebu na sobnoj temperaturi između + 16 °C i +38 °C
Klimatski razred T: Ovaj je uređaj namijenjen za upotrebu na sobnoj temperaturi između + 16 °C i +43 °C

Napon / frekvencija	220 - 240 V ~/ 50 Hz
Ulazna struja (A)	1,5
Rashladno sredstvo	R600a
Mjere (V/Š/D u mm)	1850/ 830/ 594

CERTIFIKAT KVALITETE

OZNAKA: HLADNJAK, K.K.
POLOŽENO
BR. PROVJERE QC01

Haier

0060545343
Verzija A za 2026

Haier



Navodila za uporabo

Hladilnik–zamrzovalnik

HFR5818DNGK

SL

Vsebina

4 Varnostne informacije
- Pred prvo uporabo 5
- Namestitev 5
- Vsakodnevna uporaba 6

9 Predvidena uporaba

10 Opis izdelka

11 Nadzorna plošča

12 Uporaba
- Pred prvo uporabo 12
- Nastavitev temperature 12
- Funkcija Quick Cooling 13
- Funkcija Quick Freeze 13

14 Oprema
- Več pretokov zraka 14
- Nastavljive police 14
- Odstranljiv nosilec za steklenice na vratih 15
- Odstranljiv zgornji predal zamrzovalnika 15
- Odstranljiv spodnji predal zamrzovalnika 15
- Luč 15

16 Nasveti za varčevanje z energijo

17 Nega in čiščenje

19 Odpravljanje težav

23 Namestitev

27 Tehnični podatki

Zahvaljujemo se vam za nakup izdelka Haier.

Pred uporabo aparata skrbno preberite ta navodila. Navodila vsebujejo pomembne informacije, ki vam bodo pomagale čim bolje izkoristiti aparat ter zagotoviti varno in pravilno namestitev, uporabo in vzdrževanje.

Ta priročnik hranite na priročnem mestu, da je vedno na dosegu roke za varno in pravilno uporabo aparata.

Če aparat prodate, ga podarite ali pustite za sabo, ko se selite, poskrbite, da boste ta priročnik predali novemu lastniku, da se bo lahko seznanil z aparatom in varnostnimi opozorili.

OPOZORILO – Pomembne varnostne informacije

OBVESTILO – Splošne informacije in nasveti

Okoljske informacije



Odstranjevanje

Pomagajte varovati okolje in zdravje ljudi. Embalažo odložite v ustrezne zbiralnike za recikliranje. Pomagajte pri recikliranju električnih in elektronskih odpadnih naprav. Aparatov, označenih s tem simbolom, ne odlagajte med gospodinjske odpadke. Vrnite izdelek vašemu lokalnemu obratu za recikliranje ali se obrnite na občinski urad.



OPOZORILO: Nevarnost požara/vnetljiv material

Simbol označuje nevarnost požara, saj se uporabljajo vnetljivi materiali. Pazite, da ne povzročite požara z vžigom vnetljivega materiala.

OPOZORILO!

Nevarnost telesnih poškodb ali zadušitve!

Hladilna sredstva in pline je treba odstraniti profesionalno. Prepričajte se, da cevi hladilnega tokokroga niso poškodovane, preden jih ustrezno zavržete. Aparat pred čiščenjem odklopite z napajanja. Odsluženemu aparatu odrežite električni kabel in ga zavrzite. Odstranite pladnje in predale ter zatič in tesnila vrat, da preprečite, da bi se otroci in hišni ljubljenčki zagozdili v aparat.

Pred prvim vklopom aparata preberite naslednje varnostne nasvete:



OPOZORILO!

Pred prvo uporabo

- Prepričajte se, da med prevozom ni prišlo do poškodb.
- Odstranite vso embalažo in shranjujte izven dosega otrok.
- Pred namestitvijo aparata počakajte vsaj dve uri, da zagotovite polno učinkovitost hladilnega krogotoka.
- Aparat naj prenašata vsaj dve osebi, ker je težek.

Namestitev

- Aparat naj bo postavljen v dobro prezračevan prostor. Okoli aparata zagotovite najmanj 5 cm prostora na levi in desni strani ter najmanj 10 cm na zadnji in zgornji strani.
- Aparata nikoli ne postavljajte na vlažno mesto ali mesto, kjer bi lahko po njem brizgala voda. Očistite in pobrišite vodne kapljice in madeže z mehko čisto krpo.
- Aparata ne nameščajte na neposredno sončno svetlobo ali v bližino toplotnih virov (npr. štedilnikov, grelcev).
- Aparat namestite na mestu, ki je primerno njegovi velikosti in namenu.
- Poskrbite, da bodo prezračevalne odprtine aparata ali vgradnih elementov proste in neovirane.
- Prepričajte se, da se podatki o električnem toku na ploščici s tehničnimi navedbami ujemajo z napajanjem. V nasprotnem primeru se obrnite na električarja.
- Aparat deluje z izmeničnim napajanjem 220–240V AC/50 Hz. Nenormalno nihanje napetosti lahko povzroči, da se aparat ne zažene, poškoduje regulator temperature ali kompresor ali pa se med delovanjem pojavi nenavaden hrup. V tem primeru se namesti samodejni regulator.
- Ne uporabljajte adapterjev z več vtiči in podaljškov.
- Prenosnih vtičnic ali prenosnega električnega napajanja ne postavljajte za aparat.
- Prepričajte se, da se napajalni kabel ni zataknil pod aparatom. Ne stopajte na napajalni kabel.
- Te naprave se ne sme uporabljati brez ozemljitvenega priključka na stavbo ali dodatne naprave RCD za impulz preostalega toka z dvojno vtičnico.



OPOZORILO!

- Uporabite ločeno ozemljeno vtičnico za napajanje, ki je lahko dostopna. Aparat mora biti ustrezno ozemljen.
- Ne poškodujte hladilne napeljave.

Vsakodnevna uporaba

- Ta aparat lahko uporabljajo otroci, starejši od 8 let, ter osebe z zmanjšanimi fizičnimi, senzoričnimi ali umskimi zmožnostmi ali s pomanjkanjem izkušenj in znanja, pod ustreznim nadzorom, ali če imajo navodila za varno uporabo aparata ter če razumejo s tem povezana tveganja.
- Otrokom, starim od 3 do 8 let, je dovoljeno polnjenje in praznjenje, vendar jim ni dovoljeno čiščenje in nameščanje hladilnih aparatov.
- Otroci, mlajši od 3 let, naj se zadržujejo stran od aparata, razen če so pod stalnim nadzorom.
- Otroci naj se z aparatom ne igrajo.
- Če v bližini aparata pušča hladilni plin ali drug vnetljiv plin, izklopite ventil uhajajočega plina, odprite vrata in okna ter ne odklopite napajalnega kabla aparata ali drugega aparata.
- Upoštevajte, da je aparat nastavljen za delovanje v določenem območju temperature okolja med 10 in 43 °C. Aparat morda ne bo deloval pravilno, če je dlje časa izpostavljen temperaturi, ki je višja ali nižja od navedene.
- Na aparat ne postavljajte nestabilnih predmetov (težkih predmetov, posod, napolnjenih z vodo), da se izognete poškodbam zaradi padca ali električnega udara zaradi stika z vodo.
- Ne vlecite vratnih polic. Vrata se lahko potegnejo poševno, stojalo za steklenice se lahko izvleče ali pa se aparat prevrne.
- Vrata odpirajte in zapirajte samo z ročaji. Razmik med vrati ter vrati in omaro je zelo ozek. Ne segajte z rokami v te predele, da se izognete priprtju prstov. Vrata aparata odprite ali zaprite le, če v območju premikanja vrat ni otrok.



OPOZORILO!

- Ne shranjujte ali uporabljajte vnetljivih, eksplozivnih ali jedkih snovi v aparatu ali njegovi bližini.
- V aparatu ne shranjujte zdravil, bakterij ali kemičnih snovi. Ta aparat je gospodinjski aparat. Zato ni priporočljivo hraniti materialov, ki zahtevajo strogo določene temperature.
- V zamrzovalniku nikoli ne shranjujte tekočin v steklenicah ali pločevinkah (razen močnih žganih pijač), zlasti gaziranih pijač, saj jih bo med zamrzovanjem razneslo.
- Preverite stanje hrane, če je prišlo do segrevanja v zamrzovalniku.
- Ne nastavite nepotrebno nizke temperature v predelu hladilnika. Pri visokih nastavitvah lahko pride do temperatur pod ničlo. Pozor: Steklenice lahko počijo
- Zamrznjenih živil se ne dotikajte z mokrimi rokami (uporabite rokavice). Še posebej ne jejte ledenk takoj, ko jih vzamete iz zamrzovalnika. Obstaja tveganje za zamrznitev ali nastanek mehurjev zaradi zmrzali. Prva pomoč: takoj sperite s tekočo mrzlo vodo. Ne vlecite proč!
- Med delovanjem se ne dotikajte notranjosti zamrzovalnega dela, zlasti z mokrimi rokami, saj lahko vaše roke primrznejo na površino.
- V primeru prekinitve napajanja ali pred čiščenjem aparat izklopite. Pred ponovnim zagonom aparata počakajte vsaj 7 minut, saj lahko pogosto zaganjanje poškoduje kompresor.
- Ne uporabljajte električnih naprav v predalih za shranjevanje živil v aparatu, razen če njihovo uporabo priporoča proizvajalec. Vzdrževanje/čiščenje
- Poskrbite, da bodo otroci pod nadzorom, če bodo opravljali čiščenje in vzdrževanje.
- Pred vsakim rednim vzdrževanjem aparat odklopite iz električnega napajanja. Pred ponovnim zagonom aparata počakajte vsaj 7 minut, saj lahko pogosto zaganjanje poškoduje kompresor.

OPOZORILO!

- Pri izklopu aparata primite vtič kabla, ne vlecite kabla.
- Aparata ne čistite s trdimi ščetkami, žičnimi krtačami, detergentom v prahu, bencinom, amil acetatom, acetonom in podobnimi organskimi raztopinami, kislimi ali alkalnimi raztopinami. Čistite ga s posebnim detergentom za aparat, da se izognete poškodbam.
- Zmrzali in ledu ne strgajte z ostrimi predmeti. Ne uporabljajte razpršil in električnih grelnikov, kot so grelnik, sušilec za lase, parni čistilniki ali drugi viri toplote, da se izognete poškodbam plastičnih delov.
- Ne uporabljajte mehanskih sredstev za pospešitev odmrzovanja oziroma sredstev, ki jih ne priporoča proizvajalec.
- Če je priključni kabel poškodovan, morate preprečiti morebitna tveganja, zato ga sme nadomestiti samo proizvajalec, njegov servisni agent ali drug kvalificiran serviser.
- Aparata ne poskušajte popravljati, razstavljati ali spreminjati sami. V primeru popravila se obrnite na našo službo za stranke.
- Vsaj enkrat letno odstranite prah na hrbtni strani enote, da se izognete nevarnosti požara in povečani porabi energije.
- Med čiščenjem aparata ne škropite ali spirajte.
- Aparata ne čistite s pršenjem vode ali paro.
- Hladnih steklenih polic ne čistite z vročo vodo. Zaradi nenadne spremembe temperature se lahko steklo zlomi.

Informacije o hladilnih plinih

OPOZORILO!

Aparat vsebuje vnetljivo hladilno sredstvo IZOBUTAN (R600a). Prepričajte se, da hladilni tokokrog med transportom ali namestitvijo ni poškodovan. Puščanje hladilnega sredstva lahko povzroči poškodbe oči ali pa se sredstvo vname. Če je prišlo do poškodbe, aparatu ne približujte odprtih virov ognja, temeljito prezračite prostor, ne priključujte ali odklapljajte napajalnih kablov aparata ali katere koli druge naprave. Obvestite službo za pomoč strankam.

Če oči pridejo v stik s hladilnim sredstvom, jih takoj sperite pod tekočo vodo in pokličite očesnega specialista.

Predvidena uporaba

Ta aparat je namenjen hlajenju in zamrzovanju hrane. Zasnovan je bil izključno za uporabo v gospodinjstvih in prostorih, kot so kuhinjski prostori za osebje v trgovinah, pisarne in druga delovna okolja; na kmetijah in za uporabo strank v hotelih, motelih in drugih bivalnih objektih ter v prenočitvenih in gostinskih dejavnostih. Ni primeren za komercialno ali industrijsko uporabo.

Spreminjanje aparata je prepovedano. Nenamenska uporaba lahko povzroči nevarnosti in izgubo garancijskih zahtevkov.

POZOR!

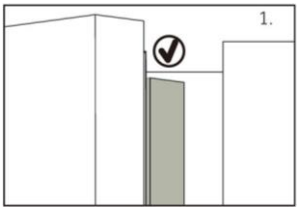

Ko zaprete vrata, naj bo navpični trak vrat na levih vratih upognjen navznoter (1).

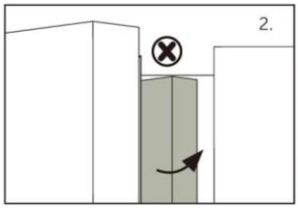

Če poskušate zapreti leva vrata in vodoravni vratni trak ni upognjen (2), ga morate najprej upogniti, sicer bo vratni trak zadel pritrdilno gred ali desna vrata. Tako lahko pride do poškodbe tesnila ali puščanja.

V okvirju je grelna nit. Temperatura površine se bo nekoliko dvignila, kar je normalno in ne bo vplivalo na delovanje aparata.

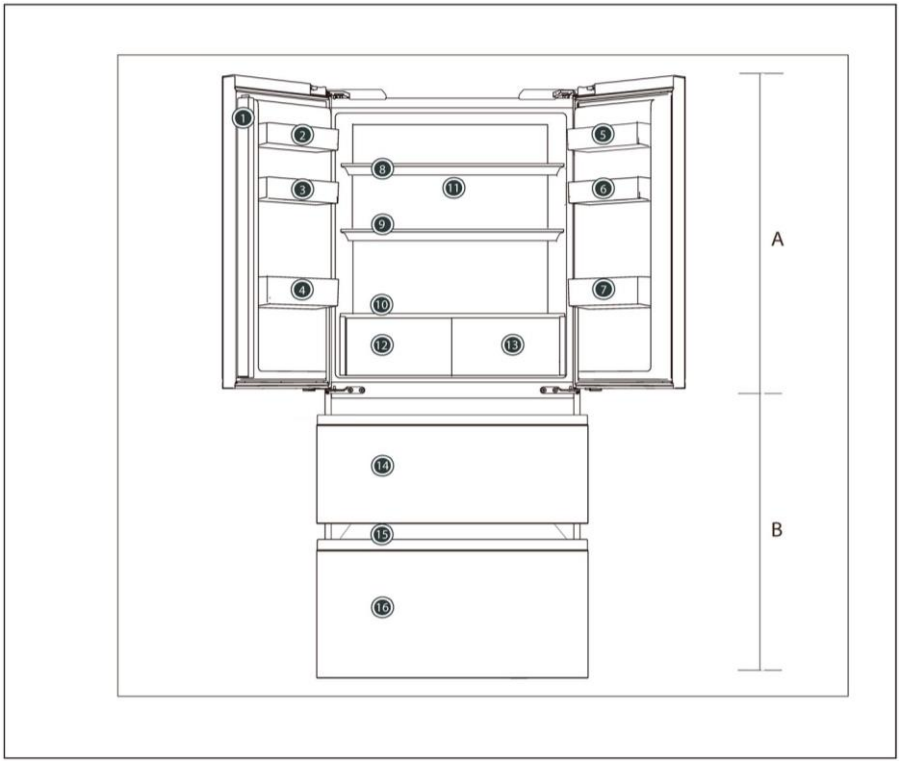

A: Hladilnik

1 Vratni nosilec
2 Držalo za steklenico (zgoraj levo)
3 Držalo za steklenico (na sredini levo)
4 Držalo za steklenico (spodaj levo)
5 Držalo za steklenico (zgoraj desno)
6 Držalo za steklenico (na sredini desno)
7 Držalo za steklenico (spodaj desno)
8 Steklena polica
9 Steklena polica
10 Stekleni pokrov
11 Zračnik
12 Hlajeni predal
13 Hlajeni predal

B: Predel zamrzovalnika

14 Zgornji predal zamrzovalnika
15 Drsni pladenj
16 Spodnji predal zamrzovalnika

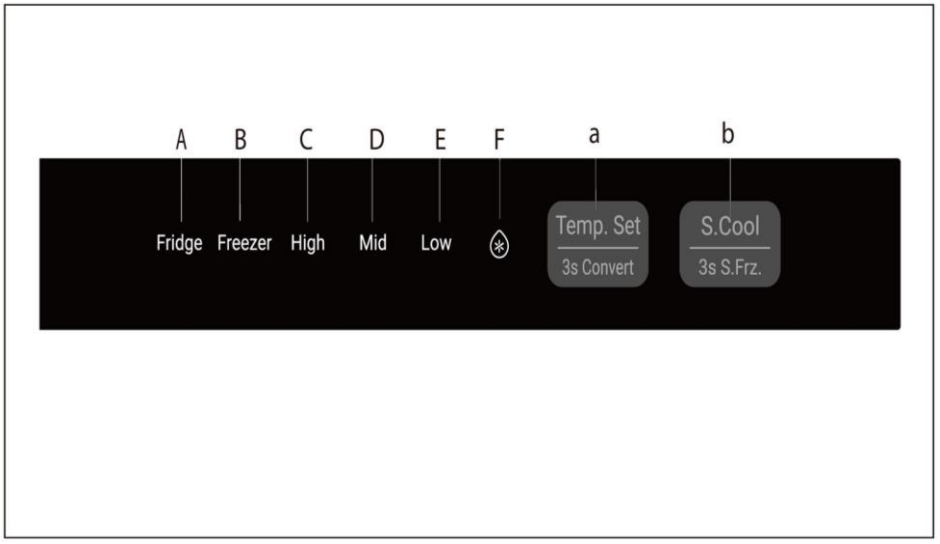

Kazalniki:
A Ikona temperature hladilnika
B Ikona temperature zamrzovalnika
C Ikona temperature
D Ikona temperature
E Ikona temperature
F Ikona Super Cool

Tipke:
a Gumb za nastavitev temperature in 3s Convert
b Gumb Super Cooling in 3s Super Frz

Pred prvo uporabo

- ▶ Odstranite vso embalažo in jo hranite izven dosega otrok ter jo zavrzite na okolju prijazen način.
- ▶ Očistite notranjost in zunanjost aparata z vodo in blagim detergentom, preden vanj položite hrano.
- ▶ Ko je aparat poravnan in očiščen, počakajte vsaj 2–5 ur, preden ga priključite na napajanje. Glejte poglavje NAMESTITEV.
- ▶ Preden aparat napolnite s hrano, predhodno ohladite predele pri visokih nastavitvah. Funkcija Power-Freeze pomaga hitro ohladiti predele.
- ▶ Temperaturi v hladilniku in zamrzovalniku se samodejno nastavita na Mid-Fridge in Mid-Freezer. To so priporočene nastavitve.
  Če želite, lahko te temperature ročno spremenite. Glejte razdelek PRILAGODITEV TEMPERATURE.

Nastavitev temperature

Prilagoditev temperature hladilnika

Gumb za nastavitev temperature pritisnite in držite 3 sekunde, izberite možnost Hlajenje, da vstopite v način nastavitve temperature za Hlajenje, nato pa pritisnite gumb za nastavitev temperature; hlajenje pa bo zaporedoma preklapljalo med nastavitvami High, Medium in Low.

OBVESTILO

Nastavitev temperature za hlajenje ni mogoča v načinu [Quick Cooling]

Prilagoditev temperature zamrzovalnika

Pritisnite in 3 sekunde držite gumb za [Temperature Adjustment], izberite [Freezing], vstopite v način za nastavitve temperature za [Freezing], nato pa pritisnite gumb za [Temperature Adjustment] – nastavitev zamrzovanja se bo zaporedoma preklapljala med stopnjami High, Medium in Low.

OBVESTILO

V načinu [Quick Freeze] ni mogoče nastaviti temperature zamrzovanja

Funkcija Quick Cooling

Kliknite funkcijo <Quick Cool> v aplikaciji; ikona funkcije <Quick Cool> se prižge, hladilnik pa samodejno izklopi funkcijo Quick Cool po preteku nastavljenega časa

Funkcija Quick Freezer

Kliknite funkcijo <Quick Freeze> v aplikaciji; na zaslonski plošči se prikažejo ikone High, Mid in Low, hladilnik pa preide v način za hitro zamrzovanje

Če morate naenkrat zamrzniti veliko količino hrane, priporočamo, da predhodno nastavite funkcijo Super Freeze 24 ur pred uporabo zamrzovalnega prostora.
Ko se funkcija zažene, je temperatura nižja od –24 °C.

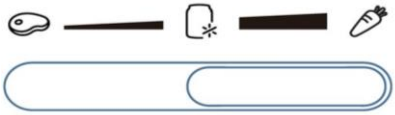

Primerno za shranjevanje svežih živil, z relativno samostojnim prostorom, ki ohranja ustrezno temperaturo in vlažnost, primerno za shranjevanje svežih morskih proizvodov, mesa in drugih sestavin

Samostojni prostor, primeren za shranjevanje ohlajenih pijač itd.

Samostojno območje za uravnavanje temperature, primerno za shranjevanje svežega sadja in zelenjave

OBVESTILO

Posebna funkcija – temperaturno spremenljivo območje, v kateri na temperaturo vplivajo število odpiranj in zapiranj vrat, količina hrane, temperatura hladilnega predela ter drugi dejavniki, zaradi česar se temperatura rahlo spreminja. Ko se odločite za uporabo funkcije za sveža živila, da bi sestavine shranili v optimalnih pogojih
Za shranjevanje priporočamo, da temperaturo v predalu hladilnika nastavite na stopnjo [High].

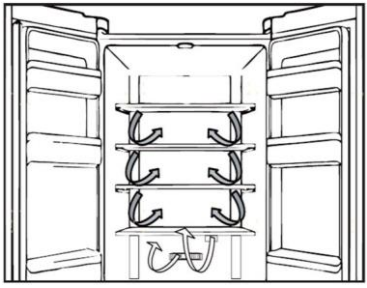

Več pretokov zraka

1. Hladilnik je opremljen s sistemom z več pretoki zraka, s katerim se hladni pretoki zraka nahajajo na vsaki ravni police.
   To pomaga ohranjati enotno temperaturo, da ostane hrana dlje časa sveža.

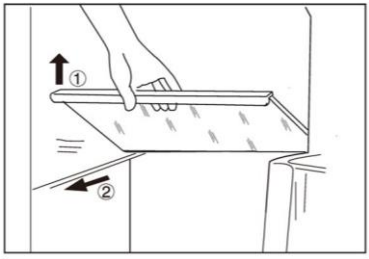

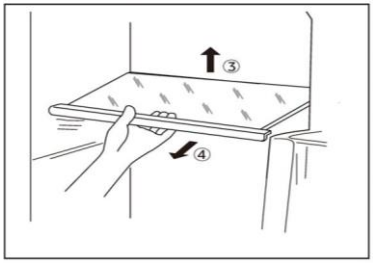

Nastavljive police

1. Višino polic lahko prilagodite tako, da ustrezajo vašim potrebam po shranjevanju.
2. Za premik zgornje in sprednje police jo najprej odstranite tako, da dvignete njen sprednji rob ① in jo izvlečete ②.
3. Za premik spodnje police jo najprej odstranite tako, da dvignete njen zadnji rob ③ in jo izvlečete ④.
4. Če jo želite znova namestiti, jo postavite na vodila na obeh straneh in potisnite do konca nazaj, dokler zadnji del police ni pritrjen v reže na strani

Odstranljiv nosilec za steklenice na vratih

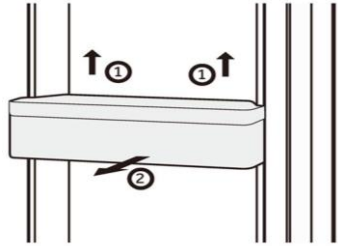

1. Nosilec za steklenice na vratih je mogoče odstraniti za čiščenje:
2. Položite roko na vsako stran nosilca za steklenice na vratih in ga dvignite ① ter izvlecite ②.
3. Za vstavitev nosilca za steklenice na vratih zgornje korake izvedite v obratnem vrstnem redu.

Odstranljiv zgornji predal zamrzovalnika

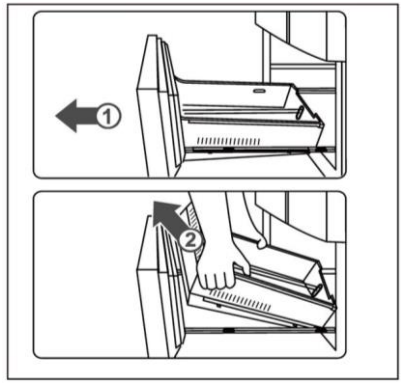

1. Izvlecite zgornji predal zamrzovalnika, kolikor je mogoče
2. Dvignite predal, dokler se ne loči od podpornega bloka, ga potisnite v zamrzovalnik in ga nagnite, da ga vzamete ven.

Za vstavitev predala zgornje korake izvedite v obratnem vrstnem redu.

Odstranljiv spodnji predal zamrzovalnika

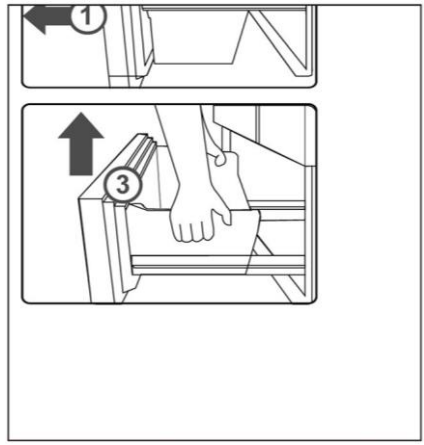

1. Povlecite do spodnjega predala zamrzovalnika, kolikor je mogoče
2. Izvlecite zamrzovalni pladenj do položaja za zaustavitev, dvignite in odstranite.
3. Dvignite predal, dokler se ne loči od podpornega bloka, ga potisnite v zamrzovalnik in ga nagnite, da ga vzamete ven.

Za vstavitev predala zgornje korake izvedite v obratnem vrstnem redu.

Luč

Notranja lučka LED se prižge, ko so odprta vrata. Na delovanje luči ne vpliva nobena druga nastavitev naprave.

Nasveti za varčevanje z energijo

- Prepričajte se, da je aparat pravilno prezračen (glejte NAMESTITEV).
- Aparata ne nameščajte na neposredno sončno svetlobo ali v bližino toplotnih virov (npr. štedilnikov, grelcev).
- Izogibajte se nepotrebno nizki temperaturi v aparatu. Poraba energije se poveča, ko je v aparatu nastavljena nižja temperatura.
- Počakajte, da se toplotno obdelana živila ohladijo in jih šele nato postavite v aparat.
- Vrata aparata odprite čim manjkrat in za čim krajše obdobje.
- Aparata ne polnite preveč, da se izognete oviranju pretoka zraka.
- Izogibajte se zraku v embalaži živil.
- Tesnila vrat naj bodo čista, da se bodo vrata vedno pravilno zaprla.
- Zamrznjena živila odmrznite v predelu hladilnika.
- Konfiguracija, ki najbolj varčuje z energijo, zahteva, da ima aparat predale, škatle za hrano in police v tovarniško nastavljenem stanju, hrano pa je treba postaviti čim bolj narazen, ne da bi blokirali odprtin zračnega kanala.

OPOZORILO!

Aparat pred čiščenjem izključite iz napajanja.

Čiščenje

Aparat očistite, ko hranite le malo živil ali nič.

Aparat je treba očistiti vsake štiri tedne za dobro vzdrževanje in za preprečevanje neprijetnega vonja hrane.

OPOZORILO!

- Aparata ne čistite s trdimi ščetkami, žičnimi krtačami, detergentom v prahu, bencinom, amil acetatom, acetonom in podobnimi organskimi raztopinami, kislimi ali alkalnimi raztopinami. Čistite ga s posebnim detergentom za aparat, da se izognete poškodbam.
- Med čiščenjem aparata ne škropite ali spirajte.
- Aparata ne čistite s pršenjem vode ali paro.
- Hladnih steklenih polic ne čistite z vročo vodo. Zaradi nenadne spremembe temperature se lahko steklo zlomi.
- Ne dotikajte se notranjosti zamrzovalnega predela, zlasti z mokrimi rokami, saj lahko vaše roke primrznejo na površino.
- V primeru ogrevanja preverite stanje zamrznjenega blaga.

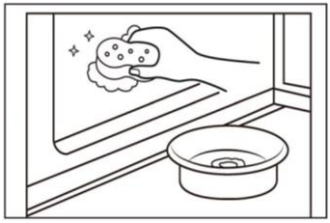

- Tesnilo na vratih naj bo vedno čisto.
- Očistite notranjost in ohišje aparata z gobo, navlaženo v topli vodi in nevtralnem čistilu.
- 1. Z mehko brisačo ali gobico, namočeno v toplo vodo (v toplo vodo lahko dodate nevtralen detergent), obrišite notranjost in zunanjost aparata, vključno s tesnilom na vratih, stojalom na vratih, steklenimi policami, posodami in podobno.
- 2. Če pride do razlitja tekočine, odstranite vse kontaminirane dele, neposredno jih sperite s tekočo vodo, posušite in vrnite v aparat.
- 3. Če pride do razlitja kremaste snovi (na primer smetana, stopljeni sladoled), odstranite vse kontaminirane dele, za nekaj časa postavite v toplo vodo s temperaturo približno 40 °C, nato sperite s tekočo vodo, posušite in vrnite nazaj v aparat.
- 4. Če se majhen del ali komponenta zatakne v aparatu (med policami ali predali), ga odstranite z majhno mehko krtačo. Če dela ne dosežete, se obrnite na servis Haier
- Sperite in posušite z mehko krpo.
- Nobenega dela aparata ne čistite v pomivalnem stroju.
- Pred ponovnim zagonom aparata počakajte vsaj 7 minut, saj lahko pogosto zaganjanje poškoduje kompresor.

Odmrzovanje

Odmrzovanje predela zamrzovalnika se izvede samodejno; ročno upravljanje ni potrebno.

Menjava luči LED

OPOZORILO!

LED-lučke ne smete zamenjati sami, zamenjati jo sme le proizvajalec ali pooblaščeni serviser.

Luči kot vir svetlobe uporabljajo sijalke LED z nizko porabo energije in dolgo življenjsko dobo. Če pride do kakršnih koli nepravilnosti, se obrnite na službo za pomoč strankam. Glejte SLUŽBA ZA POMOČ STRANKAM.

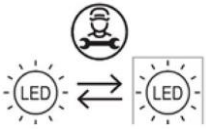

Svetlobni vir (samo LED), ki ga sme zamenjati izključno strokovnjak.

Dolgotrajna neuporaba

Če aparata dlje časa ne uporabljate:

- ► vso hrano odstranite.
- ► izklopite napajalni kabel.
- ► očistite aparat, kot je opisano zgoraj.
- ► vrata naj ostanejo odprta, da preprečite nastanek neprijetnega vonja.

OBVESTILO

Aparat izklopite le, če je to nujno potrebno.

Premikanje aparata

1. Odstranite vso hrano in izključite aparat.
2. Police in druge premične dele hladilnika in zamrzovalnika pritrdite z lepilnim trakom.
3. Hladilnika ne nagibajte za več kot 45°, da ne poškodujete hladilnega sistema.

OPOZORILO!

- ► Aparata ne dvigujte za ročaje.
- ► Aparata nikoli ne postavljajte vodoravno na tla.

Številne težave, do katerih prihaja, bi lahko rešili sami brez posebnega strokovnega znanja. V primeru težav preverite vse prikazane možnosti in sledite spodnjim navodilom, preden se obrnete na servisno službo. Glejte SLUŽBA ZA POMOČ STRANKAM.

OPOZORILO!

- ▶ Pred vzdrževanjem izklopite aparat in odklopite vtič iz vtičnice.
- ▶ Električno opremo lahko servisirajo samo usposobljeni električarji, saj lahko nepravilna popravila povzročijo znatno posledično škodo.
- ▶ Če je napajalni kabel poškodovan, ga sme zamenjati samo proizvajalec, njegov servisni agent ali drug kvalificiran serviser, da preprečite morebitne nevarnosti.

Težave	Možni vzroki	Možne rešitve
Kompresor ne deluje.	• Omrežni vtič ni priključen v omrežno vtičnico.	• Priključite omrežni vtič.
	• Aparat je v ciklu odmrzovanja	• To je normalno za avtomatsko odmrzovanje
Aparat deluje prepogosto ali deluje predolgo.	• Notranja ali zunanja temperatura je previsoka.	• V tem primeru je običajno, da aparat deluje dlje.
	• Aparat že nekaj časa ni vklopljen.	• Običajno traja od 8 do 12 ur, da se aparat popolnoma ohladi.
	• Vrata aparata niso tesno zaprta.	• Zaprite vrata/predal in se prepričajte, da je aparat nameščen na ravni podlagi in da na vratih ni ovirajoče hrane ali posode.
	• Vrata so bila odprta prepogosto ali predolgo.	• Vrat/predala ne odpirajte prepogosto.
	• Nastavitev temperature v zamrzovalnem prostoru je prenizka.	• Nastavite višjo temperaturo, dokler ni dosežena zadovoljiva temperatura aparata. Temperatura aparata postane stabilna po 24 urah delovanja.
	• Tesnila vrat so umazana, obrabljena, razpokana ali neustrezna.	• Očistite tesnilo vrat/predala ali prosite službo za pomoč strankam, da vam ga zamenja.
	• Zahtevano kroženje zraka ni zagotovljeno.	• Zagotovite ustrezno prezračevanje.
Notranjost aparata je umazana in/ali ima neprijeten vonj.	• Notranjost aparata je potrebno počistiti.	• Očistite notranjost hladilnika.
	• V aparatu je shranjena hrana z močnim vonjem.	• Hrano dobro zavijte.

Odpravljanje težav

Težave	Možni vzroki	Možne rešitve
Znotraj aparata ni dovolj hladno.	• Temperatura je nastavljena previsoko. • Shranili ste preveč tople hrane. • Naenkrat ste spravili preveč hrane. • Živila so preblizu drug drugemu. • Vrata/predal aparata ni(so) tesno zaprt(a). • Vrata/predal je bil odprt prepogosto ali predolgo.	• Ponastavite temperaturo. • Preden blago shranite, ga vedno ohladite. • Vedno shranjujte manjše količine hrane. • Pustite razmik med živili, ki omogoča pretok zraka. • Zaprite vrata/predal. • Vrat/predala ne odpirajte prepogosto.
Znotraj aparata je prehladno.	• Temperatura je nastavljena prenizko. • Funkcija Deep Freeze je vklopljena ali deluje predolgo.	• Ponastavite temperaturo. • Izklopite funkcijo Deep Freeze.
Nastajanje vlage na notranji strani aparata.	• Zunanje okolje je pretoplo in prevlažno. • Vrata/predal aparata ni(so) tesno zaprt(a). • Vrata/predal je bil odprt prepogosto ali predolgo. • Posode s hrano ali tekočine so ostale odprte.	• Povečajte temperaturo. • Zaprite vrata/predal. • Vrat/predala ne odpirajte prepogosto. • Vroča hrana naj se ohladi na sobno temperaturo, hrano in tekočine pa zaprite.
Vlaga se nabira na zunanji površini aparata ali med vrati in predalom.	• Zunanje okolje je pretoplo in prevlažno. • Vrata niso tesno zaprta. Hladen zrak v aparatu in topel zunanji zrak kondenzirata.	• To je normalno v vlažnem podnebju in se bo spremenilo, ko se vlažnost zmanjša. • Prepričajte se, da so/je vrata/predal tesno zaprt(a).
Močan led in zmrzal v zamrzovalnem prostoru.	• Blago ni bilo ustrezno zapakirano. • Vrata/predal aparata ni(so) tesno zaprt(a). • Vrata/predal je bil odprt prepogosto ali predolgo. • Tesnila vrat/predala so umazana, obrabljena, razpokana ali neustrezna.	• Blago vedno dobro zapakirajte. • Zaprite vrata/predal. • Vrat/predala ne odpirajte prepogosto. • Očistite tesnilo vrat/predala ali ga zamenjajte z novim.

Težave	Možni vzroki	Možne rešitve
	• Nekaj na notranji strani preprečuje pravilno zapiranje vrat/predala.	• Premaknite police, posode v vratih ali notranje posode, da se vrata/predal zaprejo.
Strani hladilnika in trak na vratih se segrejejo.		• To je običajno.
Aparat proizvaja nenormalne zvoke.	• Aparat ni nameščen na ravno podlago. • Aparat se dotika predmeta v njeni bližini.	• Nastavite noge, da poravnate aparat. • Odstranite predmete okoli aparata.
Slišati je mogoče rahel zvok, podoben zvoku pretakanja vode.		• To je običajno.
Zaslišali boste pisk alarma.	• Vrata aparata so odprta.	• Zaprite vrata.
Slišali boste šibko brnenje.	• Sistem proti kondenzaciji deluje	• To preprečuje kondenzacijo in je normalno
Notranja razsvetljava ali hladilni sistem ne deluje.	• Omrežni vtič ni priključen v omrežno vtičnico. • Napajanje ne deluje pravilno. • Lučka LED ne deluje.	• Priključite omrežni vtič. • Preverite električno napajanje prostora. Pokličite lokalno elektro podjetje! • Za zamenjavo lučke pokličite servisno službo.
Zaslon krožno zasveti, vendar se ne ohladi.	• Nahaja se v demo načinu.	• Ko je zaslon odklenjen, pritisnite »Zone« in petkrat (v 5 sekundah) kliknite »Wi-Fi« ter tako zapustite ta način.

Prekinitev napajanja

V primeru izpada električne energije naj bi hrana ostala varno hladna približno 5 ur. Upoštevajte te nasvete, če pride do daljše prekinitve napajanja, zlasti poleti:

- ► Čim manjkrat odprite vrata/predal.
- ► Med prekinitvijo napajanja v aparat ne vstavljajte dodatnih živil.
- ► Če ste predhodno obveščeni o prekinitvi napajanja in je trajanje prekinitve daljše od 5 ur, naredite nekaj ledu in ga postavite na vrh hladilnega predela.
- ► Takoj po prekinitvi je potreben pregled blaga.
- ► Ker bo temperatura v aparatu med prekinitvijo napajanja ali drugo okvaro narasla, se obdobje shranjevanja in užitnosti hrane skrajša. Takoj za tem je vsako hrano, ki se odtaja, treba zaužiti ali skuhati in znova zamrzniti (kjer je to primerno), da se prepreči tveganje za zdravje.

Funkcija pomnilnika med prekinitvijo napajanja

Po ponovni vzpostavitvi napajanja aparat nadaljuje z nastavitvami, ki so bile nastavljene pred izpadom električne energije.

Razpakiranje

OPOZORILO!

- ► Aparat je težak. Prenašata ga naj vsaj dve osebi.
- ► Vso embalažo hranite izven dosega otrok in jo zavrzite na okolju prijazen način.
- ► Vzemite aparat iz embalaže.
- ► Odstranite vso embalažo.

Okoljski pogoji

Sobna temperatura mora biti vedno med 10 °C in 43 °C, saj lahko to vpliva na temperaturo v aparatu in njegovo porabo energije. Aparata ne nameščajte v bližini drugih naprav, ki oddajajo toploto, brez izolacije.

Priporočilo glede prostora

Priporočeni prostor (mm) ob odpiranju vrat:

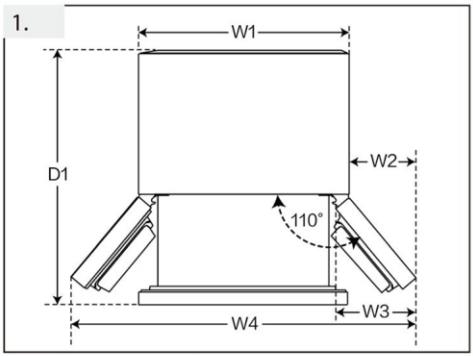

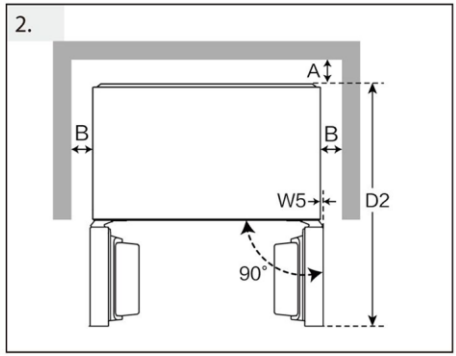

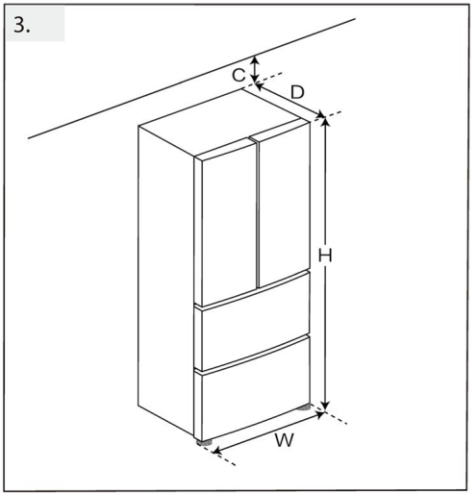

(Enota: mm)	HRF-585SFFGU1	
Širina	W1	830
	W2	130
	W3	191
	W4	1090
	W5	0
	W	830
Globina	D1	1019
	D2	976 %
	D	594
Oddaljenost od zadnje stene	A	6
Oddaljenost od stranskih sten	B	4
Oddaljenost od stropa	C	9

Prezračevanje v prerezu

Da bi iz varnostnih razlogov dosegli zadostno prezračevanje aparata, je treba upoštevati informacije o zahtevanih normah prezračevanja.

Poravnava aparata

Aparat naj bo postavljen na ravno in trdno površino. Če je treba podlago dvigniti, je treba izbrati stabilne, trdne in nevnetljive bloke. Noge nastavite na želeno raven.

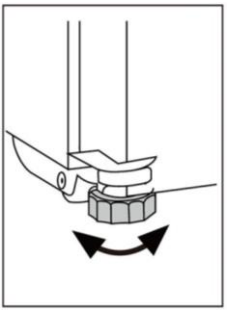

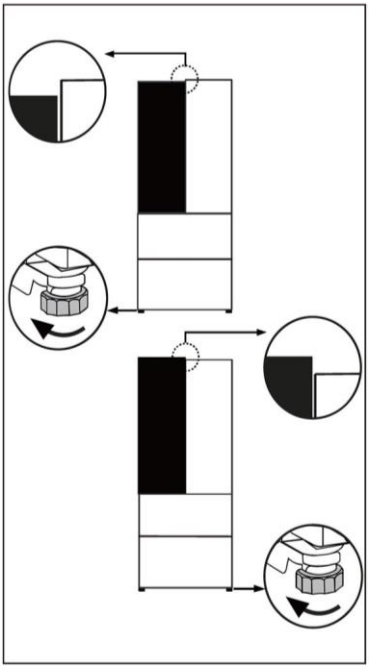

Natančna nastavitev vrat

(A) Uporaba nastavljivih nožic

Če je aparat nekoliko nestabilen ali če so vrata različne višine, je mogoče nastaviti črne nožice na sprednji strani aparata.

- ► Obračajte v smeri urinega kazalca, da dvignete višino.
- ► Obračajte v nasprotni smeri urinega kazalca, da znižate višino.

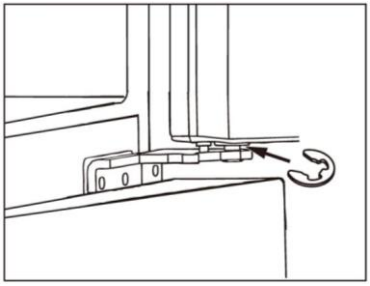

(B) Uporaba distančnikov

Če so vrata predala hladilnika različne višine, lahko uporabite distančnik (ki je priložen v torbi za dodatke).

- ► Odprite vrata predala hladilnika in jih dvignite.
- ► Distančnik pritrdite na debelejšo os tečaja s kleščami ali podobnim orodjem.



(A) Uporaba nastavljivih gumbov

Če so vrata predela hladilnika neporavnana v smeri od spredaj proti zadaj, jih lahko poravnate z vrtenjem gumbov, ki se nahajajo v zgornjem delu vrat.

Obvestilo:

Pri prihodnji uporabi aparata lahko pride do neenakomerno postavljenih vrat zaradi teže shranjene hrane. Poravnajte jih v skladu z zgornjimi metodami.

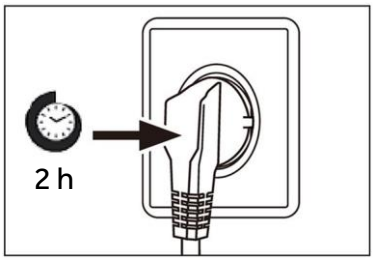

Čas čakanja

Mazalno olje, ki ga ni treba vzdrževati, je v kapsuli kompresorja. Če je aparat nagnjen, lahko to olje med transportom steče skozi zaprt cevni sistem. Preden aparat priključite na napajanje, počakajte vsaj 2 uri, da olje priteče nazaj v kapsulo.

Priključitev v električno omrežje

Pred vsako priključitvijo preverite, ali:

- ► so napajanje, vtičnica in varovalke skladni s tipsko tablico,
- ► je vtičnica ozemljena in da v bližini ni podaljška z več vtičnicami ali kabelskega podaljška.
- ► vtič in vtičnica sta pravilno nameščena.

Vtič priključite v pravilno nameščeno gospodinjsko vtičnico.

OPOZORILO!

Da bi se izognili tveganju, mora servis zamenjati poškodovan napajalni kabel (glejte garancijski list).

Blagovna znamka	Haier
Ime/identifikator modela	HFR5818DNGK
Kategorija modela	Hladilnik-zamrzovalnik
Ocena z zvezdicami	****
Razred energijske učinkovitosti	D
Letna poraba energije (kWh/leto) (1)	236
Skupna prostornina (L)	477
Prostornina hladilnika (L)	299
Prostornina zamrzovalnika (L)	178
Sistem brez zmrzali	Da
Zmogljivost zamrzovanja (kg/24 h)	14
Ocena podnebja (1)	SN.N.ST.T
emisije akustičnega hrupa v zraku (dB(A) re 1 pW)	35
Čas dviga temperature (h)	13
Vrsta aparata	prostostoječi

Tehnični podatki

Pojasnila:

(1) Ocena podnebja SN: Ta aparat je namenjen uporabi pri sobni temperaturi med 10 in 32 °C
Ocena podnebja N: Ta aparat je namenjen uporabi pri sobni temperaturi med 16 in 32 °C
Ocena podnebja ST: Ta aparat je namenjen uporabi pri sobni temperaturi med +16 in +38 °C
Ocena podnebja T: Ta aparat je namenjen uporabi pri sobni temperaturi med +16 °C in +43 °C

Napetost/frekvenca	220–240 V~/50 Hz
Vhodni tok (A)	1,5
Hladilno sredstvo	R600a
Mere (V/Š/G v mm)	1850/ 830/ 594

POTRDILO O KAKOVOSTI

OZNAKA: KONTROLA KAKOVOSTI HLADILNIKA USPEŠNA
ŠT. KONTROLORJA QC01

Haier

0060545343
2026, različica A

Haier



Manual d'ús

Frigorífic-congelador

HFR5818DNGK

CA

CA

Índex

4 Informació de seguretat
- Abans del primer ús 5
- Instal·lació 5
- Ús diari 6

9 Intended use

10 Descripció del producte

11 Panell de control

12 Ús
- Abans del primer ús 12
- Ajust de la temperatura 12
- Funció Quick Cooling 13
- Funció Quick Freeze 13

14 Equipament
- Flux d'aire múltiple 14
- Prestatges regulables 14
- Suport per a ampolles extraïble de la porta 15
- Calaix superior del congelador extraïble 15
- Calaix inferior extraïble del congelador 15
- Llum 15

16 Consells per estalviar energia

17 Neteja i manteniment

19 Resolució de problemes

23 Instal·lació

27 Dades tècniques

Gràcies per comprar un producte Haier.

Llegiu atentament aquestes instruccions abans de fer servir aquest electrodomèstic. Aquestes instruccions contenen informació important que us ajudarà a treure el màxim profit de l'electrodomèstic i a garantir una instal·lació, un ús i un manteniment segurs i adequats.

Guardeu aquest manual en un lloc accessible per poder-lo consultar sempre que vulgueu i garantir un ús segur i adequat de l'electrodomèstic.

Si veneu l'electrodomèstic, el doneu o el deixeu al lloc on està instal·lat quan canvieu de casa, assegureu-vos també de lliurar aquest manual perquè el nou propietari es pugui familiaritzar amb l'electrodomèstic i les advertències de seguretat.

ADVERTÈNCIA: informació de seguretat important

AVÍS: informació general i consells

Informació mediambiental



Eliminació

Ajudeu a protegir el medi ambient i la salut humana. Dipositeu els embalatges als contenidors corresponents per reciclar-los. Ajudeu a reciclar els residus d'aparells elèctrics i electrònics. No llenceu els electrodomèstics marcats amb aquest símbol a la brossa domèstica. Porteu el producte al punt verd o poseu-vos en contacte amb l'oficina municipal.



ADVERTÈNCIA: Risc d'incendi o material inflamable

Aquest símbol indica que hi ha risc d'incendi, perquè es fan servir materials inflamables. No provoqueu un incendi encenent materials inflamables.

ADVERTÈNCIA!

Perill de lesions o asfíxia!

Els refrigerants i els gasos han de ser eliminats per professionals. Assegureu-vos que els tubs del circuit de refrigerant no estiguin danyats abans de ser eliminats adequadament. Desconnecteu l'aparell de la xarxa elèctrica. Talleu el cable d'alimentació i porteu-lo a un punt de recollida. Traieu les safates i els calaixos, així com el tancament i les juntes de la porta, per evitar que els infants i els animals de companyia puguin quedar atrapats a l'interior de l'electrodomèstic.

Abans d'encendre l'electrodomèstic per primera vegada, llegiu les advertències de seguretat següents:



ADVERTÈNCIA!

Abans del primer ús

- Assegureu-vos que l'aparell no hagi patit danys durant el transport.
- Traieu tots els embalatges i manteniu-los fora de l'abast dels infants.
- Espereu almenys dues hores abans d'instal·lar l'electrodomèstic per assegurar-vos que el circuit de refrigerant funciona amb plena eficiència.
- Aquest electrodomèstic pesa molt: manipuleu-lo amb l'ajuda d'una altra persona.

Instal·lació

- Aquest electrodomèstic s'ha d'instal·lar en un lloc ben ventilat. Assegureu al voltant de l'aparell un espai mínim de 5 cm als costats esquerre i dret, i com a mínim 10 cm a la part posterior i superior.
- No col·loqueu mai l'electrodomèstic en una zona humida ni en un lloc on pugui rebre esquitxos d'aigua. Netegeu i eixugueu les esquitxades d'aigua i les taques amb un drap suau i net.
- No instal·leu l'electrodomèstic sota la llum solar directa ni prop de fonts de calor (per exemple, estufes, calefactors).
- Instal·leu i anivelleu l'electrodomèstic en una zona adequada a la seva mida i al seu ús.
- No obstruïu les obertures de ventilació de l'electrodomèstic o de l'estructura integrada.
- Assegureu-vos que la informació elèctrica de la placa de característiques coincideixi amb la font d'alimentació. Si no és així, poseu-vos en contacte amb un electricista.
- Aquest electrodomèstic funciona amb corrent elèctric de 220-240 V/50 Hz. Una fluctuació anormal del voltatge pot fer que l'electrodomèstic no s'engegui, que es facin malbé el control de temperatura o el compressor, o que faci un soroll anormal durant el funcionament. En aquest cas, s'ha de muntar un regulador automàtic.
- No feu servir adaptadors de múltiples endolls ni cables allargadors.
- No poseu múltiples bases d'endolls portàtils ni fonts d'alimentació portàtils a la part posterior de l'electrodomèstic.
- Assegureu-vos que el cable d'alimentació no quedi atrapat per l'aparell. No trepitgeu el cable d'alimentació.
- Aquest aparell no s'ha de fer servir si l'edifici no disposa de connexió a terra, tret que s'hi instal·li un interruptor diferencial (RCD) amb una presa doble.

ADVERTÈNCIA!

- Feu servir una presa amb connexió a terra separada per a la font d'alimentació a la qual es pugui accedir fàcilment. Aquest electrodomèstic ha d'estar connectat a terra.
- No feu malbé el circuit de refrigerant.

Ús diari

- Aquest aparell el poden fer servir nens de 8 anys o més i persones amb capacitats físiques, sensorials o mentals reduïdes o amb manca d'experiència i coneixements si han rebut supervisió o instruccions sobre l'ús de l'aparell de manera segura i entenen els perills que implica.
- Els infants de 3 a 8 anys poden omplir i buidar el frigorífic, però no poden netejar ni instal·lar els aparells refrigeradors.
- Mantingueu allunyats els infants menors de 3 anys de l'electrodomèstic, llevat que tinguin supervisió constant.
- Els infants no han de jugar amb l'electrodomèstic.
- Si es filtra gas refrigerant o altres gasos inflamables a prop de l'electrodomèstic, tanqueu la vàlvula del gas filtrat, obriu les portes i les finestres i no desendolleu el cable d'alimentació de l'aparell ni de cap altre electrodomèstic.
- Tingueu en compte que l'electrodomèstic està configurat per funcionar a una temperatura ambient específica entre 10 i 43 °C. És possible que l'electrodomèstic no funcioni correctament si es deixa durant un període prolongat a una temperatura superior o inferior a l'interval indicat.
- No poseu articles inestables (objectes pesants, recipients plens d'aigua) a sobre de l'aparell per evitar danys personals causats per caigudes o descàrregues elèctriques degudes al contacte amb l'aigua.
- No estireu els prestatges de la porta. La porta es podria desviar, el prestatge d'ampolles es podria desprendre o l'electrodomèstic es podria tombar.
- Obriu i tanqueu les portes fent servir només els tiradors. L'espai que hi ha entre les portes i entre les portes i el cos de l'aparell és molt estret. No introduïu les mans en aquestes zones per evitar pessigar-vos els dits. Obriu i tanqueu les portes de l'aparell només quan no hi hagi infants a prop del seu rang de moviment.

ADVERTÈNCIA!

- No emmagatzemeu ni feu servir materials inflamables, explosius o corrosius dins de l'electrodomèstic ni al seu voltant.
- No emmagatzemeu medicaments, bacteris ni agents químics dins de l'electrodomèstic. Aquest aparell és un electrodomèstic. No us recomanem que hi emmagatzemeu materials que hagin d'estar a una temperatura controlada.
- No guardeu mai al congelador líquids en ampolles o llaunes (excepte licors d'alta graduació), especialment begudes amb gas, ja que poden esclatar en congelar-se.
- Comproveu l'estat dels aliments si s'ha produït un augment de temperatura al congelador.
- No configureu una temperatura innecessàriament baixa al compartiment frigorífic. Es poden assolir temperatures sota zero si els valors de configuració són alts. Atenció: Les ampolles poden esclatar
- No toqueu els productes congelats amb les mans molles (poseu-vos guants). No mengeu els gelats immediatament després de treure'ls del congelador. Hi ha el risc de congelació o de formació de butllofes a causa de la temperatura. Primers auxilis: poseu la zona afectada immediatament sota aigua freda corrent. No arranqueu la pell!
- No toqueu la superfície interior del compartiment d'emmagatzematge del congelador quan estigui en funcionament, sobretot amb les mans mullades, ja que les mans es poden congelar en entrar en contacte amb la superfície.
- Desendolleu l'electrodomèstic en cas de tall de corrent o abans de netejar-lo. Espereu almenys 7 minuts abans de tornar a engegar l'electrodomèstic, ja que, si s'engega sovint, es pot fer malbé el compressor.
- No feu servir aparells elèctrics dins dels compartiments d'emmagatzematge d'aliments de l'electrodomèstic, llevat que siguin del tipus recomanat pel fabricant. Manteniment / neteja
- Assegureu-vos que els infants estiguin supervisats si en fan la neteja i el manteniment.
- Desconnecteu l'electrodomèstic de la xarxa elèctrica abans de fer-hi qualsevol manteniment rutinari. Espereu almenys 7 minuts abans de tornar a engegar l'electrodomèstic, ja que, si s'engega sovint, es pot fer malbé el compressor.

ADVERTÈNCIA!

- Quan desendolleu l'electrodomèstic, estireu l'endoll i no el cable.
- No netegeu l'electrodomèstic amb raspalls durs, raspalls de filferro, detergent en pols, gasolina, acetat d'amil, acetona ni solucions orgàniques similars, àcides o alcalines. Netegeu-lo amb un detergent especial per a electrodomèstics per evitar danys.
- No rasqueu el gebre ni el gel amb objectes punxeguts. Per evitar danys a les peces de plàstic, no feu servir esprais ni fonts de calor, com ara estufes elèctriques, assecadors de cabells, netejadors de vapor o altres fonts de calor.
- Llevat dels recomanats pel fabricant, no feu servir aparells mecànics ni altres mitjans per accelerar el procés de descongelació.
- Per evitar qualsevol perill, si el cable d'alimentació està malmès, l'ha de substituir el fabricant, el seu responsable de servei o persones amb una qualificació similar.
- No proveu d'arreglar, desmuntar o modificar l'electrodomèstic pel vostre compte. En cas de reparació, poseu-vos en contacte amb el nostre servei d'atenció al client.
- Traieu la pols de la part posterior de la unitat com a mínim un cop l'any per evitar riscos d'incendi i l'augment del consum d'energia.
- No ruixeu ni renteu amb un raig d'aigua l'aparell durant la neteja.
- No feu servir ruixadors d'aigua ni vapor per netejar l'electrodomèstic.
- No netegeu els prestatges de vidre freds amb aigua calenta. Un canvi sobtat de temperatura pot trencar el vidre.

Informació sobre el gas refrigerant

ADVERTÈNCIA!

L'electrodomèstic conté el refrigerant inflamable ISOBUTÀ (R600a). Assegureu-vos que el circuit de refrigerant no pateixi danys durant el transport o la instal·lació. Una fuita de refrigerant pot causar lesions oculars o provocar un incendi. Si s'ha produït un dany, mantingueu-vos allunyats de fonts de flames obertes, ventileu bé l'habitació i no connecteu ni desconnecteu els cables d'alimentació de l'electrodomèstic ni de cap altre electrodomèstic. Informeu-ne el servei d'atenció al client.

En cas de contacte amb el refrigerant als ulls, esbandiu-vos-els immediatament amb aigua corrent i consulteu immediatament un oftalmòleg.

Ús previst

Aquest electrodomèstic està pensat per refredar i congelar aliments. S'ha dissenyat exclusivament per a l'ús domèstic i per a aplicacions similars, com ara cuines per al personal de botigues, oficines i altres entorns de treball, cases rurals, i per a clients d'hotels, motels i altres entorns residencials, així com establiments de tipus bed and breakfast i serveis de càtering. No està pensat per a ús comercial o industrial.

No es poden fer canvis o modificacions a l'aparell. L'ús no previst pot causar perills i la pèrdua del dret de la garantia.

PRECAUCIÓ!

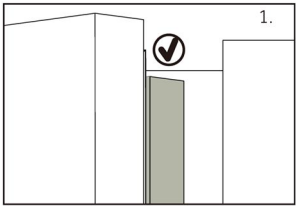

Quan tanqueu la porta, el perfil vertical de la porta de l'esquerra ha d'estar doblegat cap a l'interior (1).

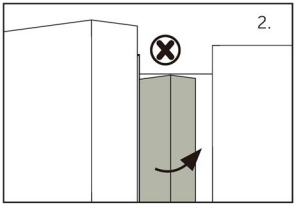

Si intenteu tancar la porta de l'esquerra i el perfil vertical de la porta no està doblegat (2), primer l'heu de doblegar, ja que si no ho feu el perfil de la porta podria tocar l'eix de fixació o la porta dreta. I, per tant, es podria fer malbé el perfil de la porta o haver-hi una fuita.

Hi ha un fil calefactor dins del marc. La temperatura de la superfície augmentarà una mica, cosa que és normal i no afectarà el funcionament de l'electrodomèstic.

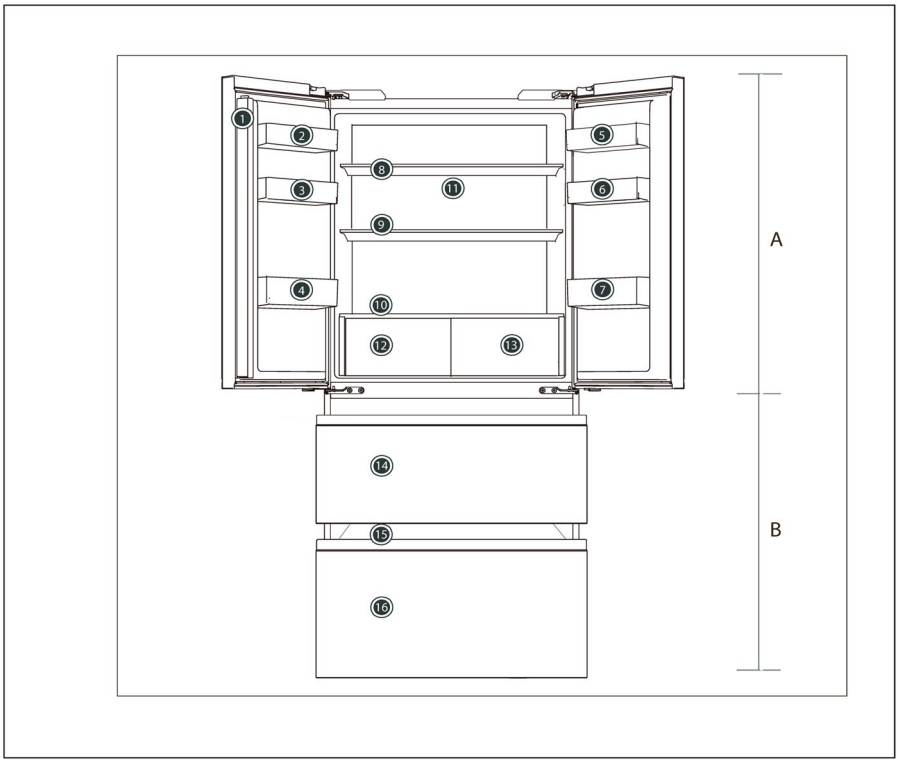

A: Compartiment frigorífic

1 Perfil de la porta
2 Ampoller (superior esquerre)
3 Ampoller (central esquerre)
4 Ampoller (inferior esquerre)
5 Ampoller (superior dret)
6 Ampoller (central dret)
7 Ampoller (inferior dret)
8 Prestatge de vidre
9 Prestatge de vidre
10 Coberta de vidre
11 Obertura de ventilació
12 Calaix refrigerat
13 Calaix refrigerat

B: Compartiment del congelador

14 Calaix superior del congelador
15 Safata lliscant
16 Calaix inferior del congelador

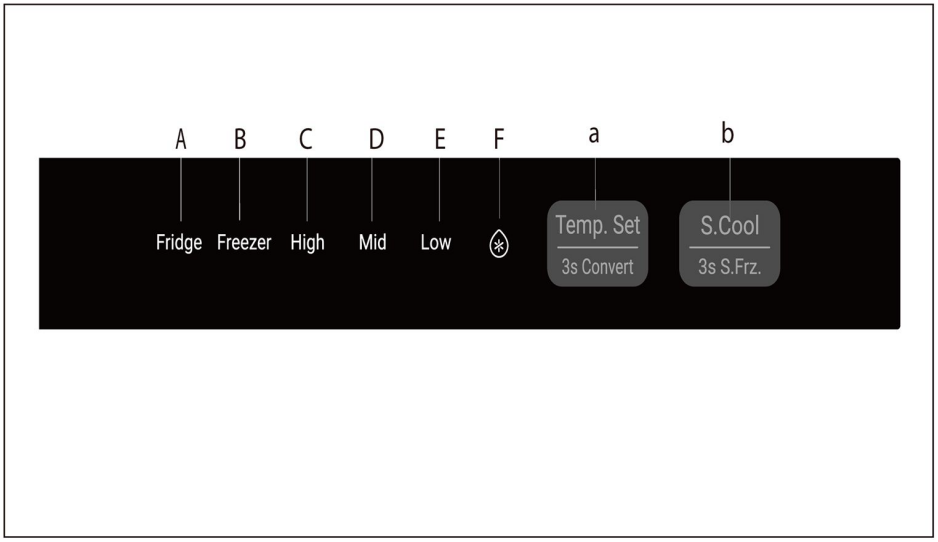

Indicadors:
A Icona de temperatura del frigorífic
B Icona de la temperatura del congelador
C Icona de temperatura
D Icona de temperatura
E Icona de temperatura
F Icona Super Cool

Botons:
a Botó d'ajust de temperatura i 3s Convert
b Botó Super Cooling i Super Frz de 3 s

Abans del primer ús

- Traieu tots els materials d'embalatge, manteniu-los fora de l'abast dels infants i elimineu-los de manera respectuosa amb el medi ambient.
- Abans de posar els aliments a l'electrodomèstic, netegeu-ne l'interior i l'exterior amb aigua i un detergent suau.
- Després d'anivellar i netejar l'aparell, espereu com a mínim 2-5 hores abans de connectar-lo a la xarxa elèctrica. Vegeu l'apartat INSTAL·LACIÓ.
- Refredeu prèviament els compartiments amb valors alts abans de carregar-los amb aliments. La funció Power-Freeze ajuda a refredar els compartiments ràpidament.
- La temperatura del frigorífic i la del congelador es configuren automàticament a Mid-Fridge i Mid-Freezer, respectivament. Aquests són els paràmetres recomanats.
  Si voleu, podeu canviar aquestes temperatures manualment. Consulteu AJUST DE LA TEMPERATURA.

Ajust de la temperatura

Ajust de la temperatura del frigorífic

Mantingueu pitjat el botó d'ajust de la temperatura durant 3 segons i seleccioneu Refrigeració per accedir al mode d'ajust de la temperatura de refrigeració. A continuació, pitgeu el botó d'ajust de la temperatura per alternar successivament entre els nivells High, Medium i Low.

AVÍS

L'ajust de la temperatura de refrigeració no es pot fer en l'estat [Quick Cooling]

Ajust de la temperatura del congelador

Mantingueu pitjat el botó [Temperature Adjustment] durant 3 segons, seleccioneu [Freezing] per accedir al mode d'ajust de la temperatura [Freezing] i, a continuació, pitgeu el botó [Temperature Adjustment] per alternar successivament entre els nivells High, Medium i Low.

AVÍS

En l'estat [Quick Freeze], no es pot ajustar la temperatura de congelació

Funció Quick Cooling

Feu clic a la funció <Quick Cool> a l'APP, la icona de la funció <Quick Cool> s'encén i el frigorífic surt automàticament de la funció un cop s'arriba al temps establert

Funció Quick Freezer

Feu clic a la funció <Quick Freeze> a l'APP, el panell de visualització es congela, les icones High, Mid i Low s'encenen i el frigorífic entra en l'estat de congelació ràpida

Si necessiteu congelar una gran quantitat d'aliments alhora, es recomana activar la funció Super Freeze 24 hores abans de fer servir el compartiment de congelació. Quan s'inicia la funció, la temperatura és inferior a -24 °C.

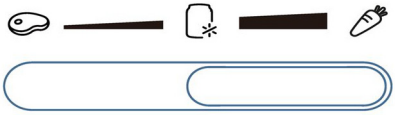

Adequat per emmagatzemar aliments frescos, amb un espai relativament independent que manté la temperatura i la humitat adequades, perfecte per guardar peix i marisc frescos, carn i altres aliments

Espai independent, adequat per emmagatzemar-hi begudes refrigerades, etc.

Zona amb control de temperatura independent, adequada per a emmagatzemar-hi verdures i fruita fresca

AVÍS

Zona de temperatura variable amb funció especial, on la temperatura es veu afectada pel nombre d'obertures i tancaments de la porta, la quantitat d'aliments i la temperatura del compartiment del frigorífic i altres factors; fluctua lleugerament. Quan trieu fer servir la funció per a aliments frescos per mantenir els ingredients en un emmagatzematge òptim

Per a l'entorn d'emmagatzematge, es recomana configurar el nivell de temperatura del compartiment del frigorífic al nivell [High].

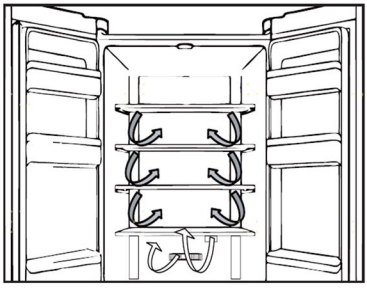

Flux d'aire múltiple

1. El frigorífic està equipat amb un sistema de flux d'aire múltiple, que permet que cada nivell de prestatges rebi fluxos d'aire fred. Això ajuda a mantenir una temperatura uniforme per garantir que els aliments es mantinguin frescos durant més temps.

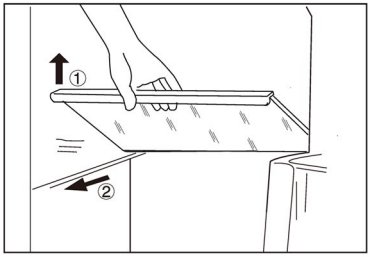

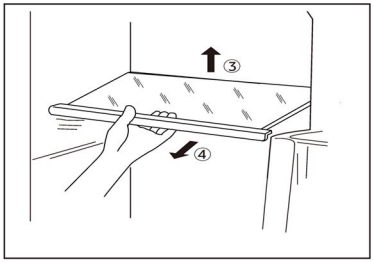

Prestatges ajustables

1. L'altura dels prestatges es pot ajustar per adaptar-la a les vostres necessitats d'emmagatzematge.
2. Per reubicar el prestatge superior i el del mig, primer traieu-los aixecant la vora frontal ① i estirant-los cap enfora ②.
3. Per canviar de lloc el prestatge inferior, primer cal treure'l aixecant la part posterior ③ i estirant-lo cap enfora ④.
4. Per tornar-lo a col·locar, poseu-lo a les orelletes dels dos costats i empenyeu-lo cap al darrere fins que la part posterior del prestatge quedi fixada dins les ranures dels costats

Suport d'ampolles extraïble de la porta

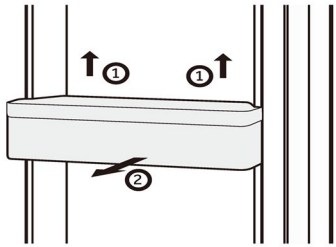

1. El suport d'ampolles de la porta es pot treure per netejar-lo:
2. Poseu les mans a cada costat del prestatge, aixequeu-lo cap amunt ① i estireu-lo cap enfora ②.
3. Per inserir el suport de la porta, cal fer els passos anteriors en ordre invers.

Calaix superior extraïble del congelador

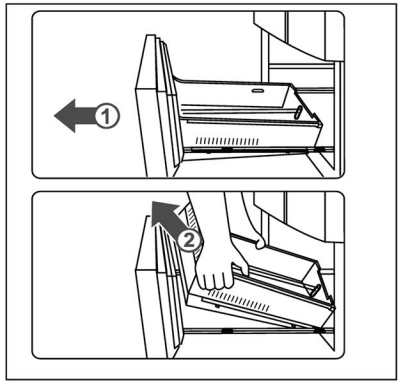

1. Estireu fins al màxim el calaix superior del congelador
2. Aixequeu el calaix fins que se separi del bloc de suport. Empenyeu-lo cap a dins del congelador i inclineu-lo per treure'l.

Per introduir el calaix, seguiu els passos anteriors en ordre invers.

Calaix inferior extraïble del congelador

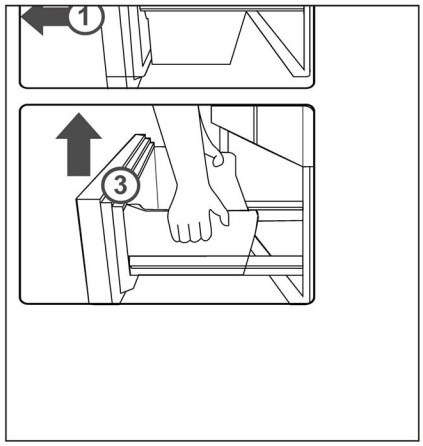

1. Estireu fins al màxim el calaix inferior del congelador
2. Estireu la safata de congelació fins al topall, aixequeu-la i retireu-la.
3. Aixequeu el calaix fins que se separi del bloc de suport. Empenyeu-lo cap a dins del congelador i inclineu-lo per treure'l.

Per introduir el calaix, seguiu els passos anteriors en ordre invers.

Llum

El llum led interior s'encén quan s'obre la porta. El rendiment dels llums no es veu afectat per cap dels altres ajustos de l'electrodomèstic.

Consells per estalviar energia

- Assegureu-vos que l'electrodomèstic tingui una bona ventilació (vegeu INSTAL·LACIÓ).
- No instal·leu l'electrodomèstic sota la llum solar directa ni prop de fonts de calor (per exemple, estufes, calefactors).
- Eviteu temperatures innecessàriament baixes a l'electrodomèstic. El consum d'energia augmenta com més baixa estigui configurada la temperatura a l'electrodomèstic.
- Deixeu que els aliments calents es refredin abans d'introduir-los a l'electrodomèstic.
- Obriu la porta de l'electrodomèstic tan poques vegades i tan poca estona com sigui possible.
- No ompliu massa l'electrodomèstic per evitar obstruir el flux d'aire.
- Eviteu l'aire de l'interior dels envasos dels aliments.
- Mantingueu netes les juntes de les portes perquè les portes sempre tanquin correctament.
- Descongeleu els aliments congelats al compartiment d'emmagatzematge del frigorífic.
- La configuració que estalvia més energia requereix que l'aparell mantingui els calaixos, els food box i els prestatges en les condicions originals de fàbrica, i que els aliments es col·loquin tan separats com sigui possible per no bloquejar la sortida d'aire del conducte.

ADVERTÈNCIA!

Desconnecteu l'electrodomèstic de la xarxa elèctrica abans de netejar-lo.

Neteja

Netegeu l'electrodomèstic quan només hi hagi pocs aliments o cap aliment a dins.

Per a un bon manteniment de l'electrodomèstic i per evitar les males olors dels aliments emmagatzemats, netegeu-lo cada quatre setmanes.

ADVERTÈNCIA!

- No netegeu l'electrodomèstic amb raspalls durs, raspalls de filferro, detergent en pols, gasolina, acetat d'amil, acetona ni solucions orgàniques similars, àcides o alcalines. Netegeu-lo amb un detergent especial per a electrodomèstics per evitar danys.
- No ruixeu ni renteu amb un raig d'aigua l'aparell durant la neteja.
- No feu servir ruixadors d'aigua ni vapor per netejar l'electrodomèstic.
- No netegeu els prestatges de vidre freds amb aigua calenta. Un canvi sobtat de temperatura pot trencar el vidre.
- No toqueu la superfície interior del compartiment d'emmagatzematge del congelador, sobretot amb les mans mullades, ja que les mans es poden congelar en entrar en contacte amb la superfície.
- Comproveu l'estat dels productes congelats en cas d'escalfament.

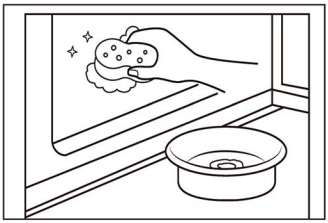

- Mantingueu sempre neta la junta de la porta.
- Netegeu l'interior i la carcassa de l'electrodomèstic amb una esponja humitejada amb aigua tèbia i detergent neutre.
- 1. Fregueu l'interior i l'exterior de a l'aparell, inclosa la junta de la porta, els prestatges de la porta, els prestatges de vidre, els compartiments, etc., amb un drap suau o una esponja humitejada en aigua tèbia (podeu afegir detergent neutre a l'aigua tèbia).
- 2. Si s'ha vessat líquid, traieu totes les parts que s'han embrutat, esbandiu-les directament amb aigua corrent, eixugueu-les i torneu-les a posar a l'aparell.
- 3. Si s'ha vessat nata (com ara nata mateixa o gelat desfet), traieu totes les parts brutes, poseu-les una estona en aigua tèbia a uns 40 °C, després esbandiu-les amb aigua corrent, eixugueu-les i torneu-les a posar a l'aparell.
- 4. En cas que alguna peça o component petit quedi enganxat a dins del frigorífic (entre prestatges o calaixos), feu servir un raspall petit i suau per desenganxar-lo. Si no podeu arribar a la peça, poseu-vos en contacte amb el servei tècnic de Haier
- Esbandiu-ho i assequeu-ho amb un drap suau.
- No netegeu cap de les peces de l'electrodomèstic al rentaplats.
- Espereu almenys 7 minuts abans de tornar a engegar l'electrodomèstic, ja que, si s'engega sovint, es pot fer malbé el compressor.

Descongelació

Aquest frigorífic té un procés de descongelació automàtic del compartiment del congelador. No s'ha de seguir cap procediment manual.

Substitució dels llums led

ADVERTÈNCIA!

No substituïu la bombeta led vosaltres mateixos, només l'ha de substituir el fabricant o el servei tècnic autoritzat.

L'electrodomèstic fa servir llums led com a font de llum, que tenen un baix consum d'energia i una llarga vida útil. Si detecteu alguna anomalia, poseu-vos en contacte amb el servei d'atenció al client. Vegeu SERVEI D'ATENCIÓ AL CLIENT.

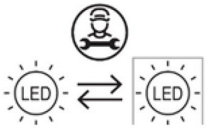

Font de llum substituïble (només led) per un professional.

Període més llarg sense ús

Si l'aparell no es fa servir durant un període de temps prolongat:

- ► Traieu-ne el menjar.
- ► Desendolleu el cable d'alimentació.
- ► Netegeu l'electrodomèstic tal com s'ha descrit anteriorment.
- ► Mantingueu les portes obertes per evitar la creació de males olors a l'interior.

AVÍS

Apagueu l'electrodomèstic només si és estrictament necessari.

Desplaçament de l'electrodomèstic

1. Traieu-ne tots els aliments i desendolleu l'electrodomèstic.
2. Assegureu els prestatges i les altres peces mòbils del frigorífic i del congelador amb cinta adhesiva.
3. No inclineu l'aparell més de 45° per evitar danys al sistema de refrigeració.

ADVERTÈNCIA!

- ► No aixequeu l'electrodomèstic pels tiradors.
- ► No poseu mai l'electrodomèstic horitzontalment a terra.

Molts problemes que sorgeixen es poden resoldre sense tenir coneixements específics. En cas de problemes, comproveu totes les opcions que es mostren i seguiu les instruccions següents abans de posar-vos en contacte amb el servei d'atenció al client. Vegeu SERVEI D'ATENCIÓ AL CLIENT.

ADVERTÈNCIA!

- Abans de fer-hi el manteniment, apagueu l'electrodomèstic i desconnecteu l'endoll de la presa de corrent.
- El manteniment dels electrodomèstics elèctrics només l'han de fer electricistes qualificats, ja que les reparacions incorrectes poden causar danys importants.
- Per evitar tot perill, si un cable d'alimentació està malmès, l'ha de substituir el fabricant, el seu responsable de servei o persones amb una qualificació similar.

Problemes	Causes possibles	Solucions possibles
El compressor no funciona.	• L'endoll no està connectat a la presa de corrent.	• Connecteu l'endoll a la xarxa elèctrica.
	• L'electrodomèstic es troba en el cicle de descongelació	• Això és normal en la descongelació automàtica
L'electrodomèstic funciona sovint o durant un període de temps massa llarg.	• La temperatura interior o exterior és massa alta.	• En aquest cas, és normal que l'electrodomèstic funcioni durant més temps.
	• L'electrodomèstic ha estat apagat durant un període de temps.	• Normalment, l'electrodomèstic triga entre 8 i 12 hores a refredar-se del tot.
	• Hi ha una porta de l'electrodomèstic que no està ben tancada.	• Tanqueu la porta o el calaix i assegureu-vos que l'aparell estigui situat en una superfície anivellada i que no hi hagi cap aliment o recipient que n'impedeixi el tancament.
	• La porta s'ha obert massa sovint o ha estat oberta durant massa estona.	• No obriu la porta o el calaix massa sovint.
	• La temperatura ajustada per al compartiment del congelador és massa baixa.	• Ajusteu la temperatura a un valor més alt fins a assolir una temperatura satisfactòria per a l'aparell. La temperatura de l'aparell triga 24 hores a estabilitzar-se.
	• La junta de la porta està bruta, desgastada, esquerdada o no encaixa.	• Netegeu la junta de la porta o del calaix o feu-la substituir pel servei d'atenció al client.
	• La circulació d'aire necessària no està garantida.	• Assegureu-vos que la ventilació és adequada.

Resolució de problemes

Problemes	Causes possibles	Solucions possibles
L'interior de l'aparell està brut i/o fa pudor.	• L'interior de l'aparell necessita neteja. • S'han desat aliments que fan una olor forta al frigorífic.	• Netegeu l'interior del frigorífic. • Emboliqueu bé el menjar.
No fa prou fred dins de l'electrodomèstic.	• La temperatura està configurada massa alta. • S'han emmagatzemat productes massa calents. • S'ha emmagatzemat massa menjar alhora. • Els productes estan massa a prop els uns dels altres. • Una porta o un calaix de l'electrodomèstic no estan ben tancats. • La porta o el calaix s'han obert massa sovint o durant massa estona.	• Restabliu la temperatura. • Refredeu sempre els productes abans d'introduir-los-hi. • Emmagatzemeu sempre quantitats petites d'aliments. • Deixeu un espai entre els diversos aliments per facilitar la circulació de l'aire. • Tanqueu la porta o el calaix. • No obriu la porta o el calaix massa sovint.
A dins de l'electrodomèstic hi fa massa fred.	• La temperatura configurada és massa baixa. • La funció Super Freeze està activada o fa massa temps que funciona.	• Restabliu la temperatura. • Desactiveu la funció de deep freeze.
Formació d'humitat a l'interior de l'aparell.	• El clima és massa càlid i massa humit. • Una porta o un calaix de l'electrodomèstic no estan ben tancats. • La porta o el calaix s'han obert massa sovint o durant massa estona. • S'han deixat oberts alguns recipients d'aliments o líquids.	• Augmenteu la temperatura. • Tanqueu la porta o el calaix. • No obriu la porta o el calaix massa sovint. • Deixeu que els aliments calents es refredin a temperatura ambient i tapeu tant els recipients com els líquids.
La humitat s'acumula a la superfície exterior de l'aparell o entre les portes/la porta i el calaix.	• El clima és massa càlid i massa humit. • La porta no està ben tancada. Hi ha aire fred a dins de l'electrodomèstic i aire calent a l'exterior, i es condensa.	• Això és normal en climes humits i canviarà quan la humitat baixi. • Assegureu-vos que la porta o el calaix quedin ben tancats.

Problemes	Causes possibles	Solucions possibles
Molta acumulació de gel i gebre al compartiment del congelador.	• Els productes no estaven ben envasats. • Una porta o un calaix de l'electrodomèstic no estan ben tancats. • La porta o el calaix s'han obert massa sovint o durant massa estona. • La junta de la porta o del calaix està bruta, desgastada, esquerdada o no encaixa. • Alguna cosa a l'interior impedeix que la porta/calaix tanqui correctament.	• Envaseu bé sempre els aliments. • Tanqueu la porta o el calaix. • No obriu la porta o el calaix massa sovint. • Netegeu la junta de la porta o del calaix o feu-la substituir per una de nova. • Canvieu la posició dels prestatges, els prestatges de les portes o els calaixos de l'interior perquè la porta/calaix tanqui bé.
Els laterals del frigorífic i la vora de la porta s'escalfen.		• Això és normal.
L'electrodomèstic fa sons anormals.	• L'electrodomèstic no està instal·lat en una superfície anivellada. • L'electrodomèstic toca algun objecte que té al voltant.	• Ajusteu les potes per anivellar l'electrodomèstic. • Traieu els objectes que hi ha al voltant de l'electrodomèstic.
Se sent un lleu soroll semblant al de l'aigua que flueix.		• Això és normal.
Sentireu un so d'alarma.	• La porta del compartiment d'emmagatzematge de l'aparell està oberta.	• Tanqueu la porta.
Sentireu un brunzit feble.	• El sistema anticondensació funciona	• Això evita la condensació i és normal
El sistema d'il·luminació o de refrigeració interior no funciona.	• L'endoll no està connectat a la presa de corrent. • La font d'alimentació no està intacta. • La bombeta led no funciona.	• Connecteu l'endoll a la xarxa elèctrica. • Comproveu el subministrament elèctric de l'estança. Poseu-vos en contacte amb la companyia elèctrica local! • Truqueu al servei tècnic perquè canviïn la bombeta.
La pantalla s'il·lumina circularment, però sembla que no va bé.	• Està en mode de demostració.	• Quan la pantalla estigui desbloquejada, toqueu "Zone" i toqueu "Wi-Fi" 5 vegades (durant un període de 5 segons) per sortir d'aquest mode.

Tall del corrent

En cas de tall de corrent, els aliments es mantindran freds durant aproximadament 5 hores. Durant una interrupció prolongada del subministrament elèctric, especialment a l'estiu, seguiu aquests consells:

- Obriu la porta o el calaix tan poc com sigui possible.
- Durant un tall del corrent, no introduïu més menjar a l'electrodomèstic.
- Si s'avisa amb antelació d'un tall de subministrament elèctric i la durada del tall és superior a 5 hores, feu gel i poseu-lo en un recipient a la part superior del compartiment del frigorífic.
- Reviseu bé els aliments immediatament després del tall de corrent.
- Com que durant un tall del corrent elèctric o altres avaries la temperatura del frigorífic augmenta, el període d'emmagatzematge i la qualitat dels aliments es reduiran. Per evitar riscos per a la salut, qualsevol aliment que es descongeli s'ha de consumir o bé cuinar i tornar a congelar (si és el cas) poc després.

Funció de memòria durant les interrupcions de corrent

Després de restablir el corrent, l'aparell continua amb els ajustos que tenia establerts abans del tall de corrent.

Desembalatge

ADVERTÈNCIA!

- Aquest electrodomèstic pesa. Manipuleu-lo sempre almenys entre dues persones.
- Manteniu tots els materials d'embalatge fora de l'abast dels infants i elimineu-los de manera respectuosa amb el medi ambient.
- Traieu l'electrodomèstic de l'embalatge.
- Retireu tots els materials d'embalatge.

Condicions ambientals

La temperatura ambient sempre ha d'estar entre 10 °C i 43 °C, ja que pot influir en la temperatura interior de l'electrodomèstic i en el seu consum d'energia. No instal·leu l'electrodomèstic a prop d'altres electrodomèstics que emetin calor sense aïllament.

Recomanacions d'espai

Espai recomanat (mm) quan s'obre la porta:

1.

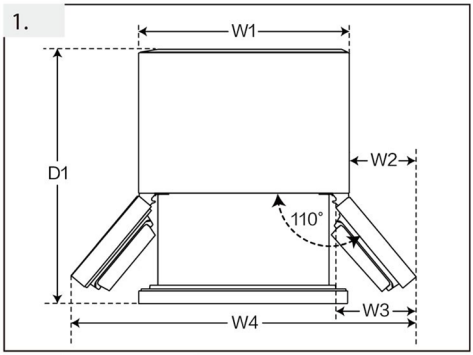

2.

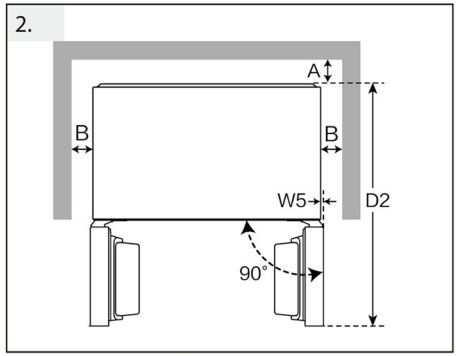

3.

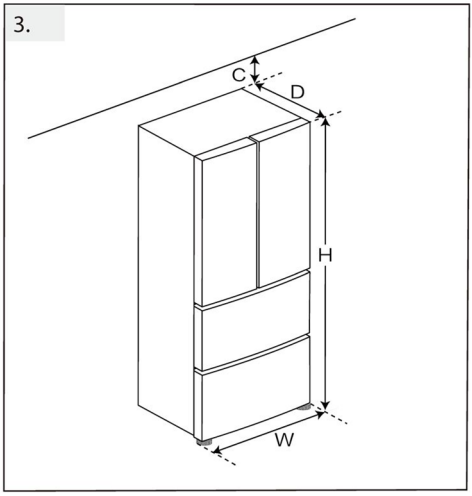

(Unitat: mm)	HRF-585SFFGU1	
Amplada	W1	830
	W2	130
	W3	191
	W4	1090
	W5	0
	W	830
Profunditat	D1	1019
	D2	976
	D	594
Distància a la paret posterior	A	6
Distància a les parets laterals	B	4
Distància al sostre	C	9

Secció transversal de ventilació

Per aconseguir una ventilació suficient de l'electrodomèstic per motius de seguretat, cal tenir en compte la informació de les seccions transversals de ventilació necessàries.

Anivellament de l'electrodomèstic

L'electrodomèstic s'ha de col·locar sobre una superfície plana i sòlida. Si cal elevar el frigorífic, feu servir blocs estables, resistents i no inflamables. Ajusteu les potes al nivell desitjat.

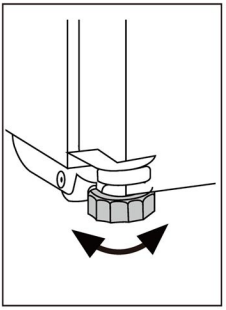

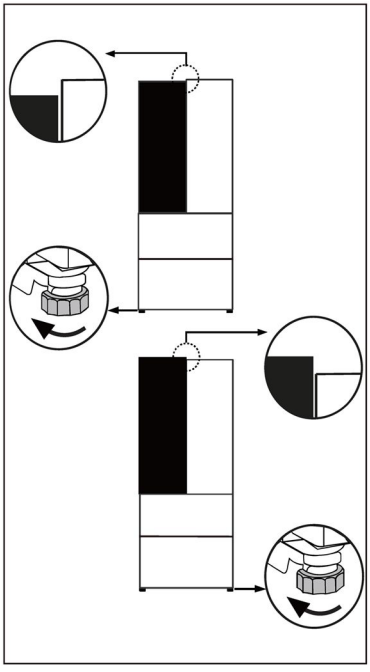

Ajust de les portes amb precisió

A) Ajusteu la pota regulable

Si l'aparell és una mica inestable o les portes no estan a la mateixa altura, podeu ajustar les potes negres de la part frontal.

- ▶ Gireu-les en sentit horari per augmentar-ne l'altura.
- ▶ Gireu-les en sentit antihorari per abaixar-ne l'altura.

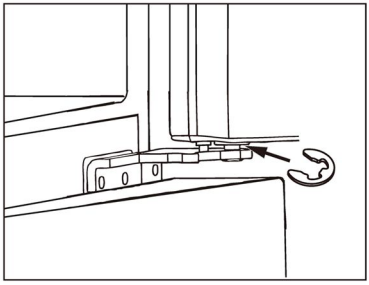

B) Ús dels separadors

Si les portes del compartiment del frigorífic tenen una altura desigual, es pot fer servir l'espaiador (inclòs a la bossa d'accessoris).

- ▶ Obriu la porta del compartiment frigorífic i aixequeu-la.
- ▶ Fixeu el separador a l'eix més gruixut de la frontissa amb unes alicates o una eina similar.



(C) Ús dels botons d'ajust

Si les portes del compartiment frigorífic no estan alineades en profunditat, podeu ajustar-les girant els botons situats a la part superior de les portes.

Avís:

Durant l'ús de l'aparell, les portes es poden desalinear a causa del pes dels aliments emmagatzemats. A continuació, ajusteu-lo segons els mètodes anteriors.

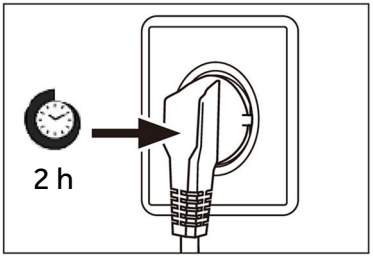

Temps d'espera

L'oli de lubricació que no necessita manteniment està situat a la càpsula del compressor. Aquest oli pot passar pel sistema de tubs tancats si durant el transport s'inclina l'electrodomèstic. Abans de connectar l'electrodomèstic a la xarxa elèctrica, heu d'esperar almenys 2 hores perquè l'oli torni a fluir cap a la càpsula.

Connexió elèctrica

Abans de cada connexió, comproveu si:

- La font d'alimentació, la presa de corrent i els fusibles es corresponen amb els indicats a la placa de característiques.
- l'endoll està connectat a una presa de terra i que no es fan servir adaptadors múltiples ni allargadors.
- L'endoll i la presa d'alimentació són compatibles amb les especificacions.

Connecteu l'endoll a una presa de corrent domèstica correctament instal·lada.

ADVERTÈNCIA!

Per evitar riscos, si hi ha un cable d'alimentació malmès, l'ha de substituir el servei d'atenció al client (vegeu la targeta de garantia).

Marca	Haier
Nom / identificador del model	HFR5818DNGK
Categoria del model	Frigorífic-congelador
Classificació d'estrelles	****
Classe d'eficiència energètica	D
Consum anual d'energia (kWh/year) (1)	236
Volum total (L)	477
Volum del frigorífic (L)	299
Volum del congelador (L)	178
Sistema no-frost	Sí
Capacitat de congelació (kg/24 h)	14
Classificació climàtica (1)	SN.N.ST.T
Emissions de soroll acústic aeri (dB (A) re 1pW)	35
Temps d'augment de la temperatura (h)	13
Tipus d'electrodomèstic	Independent

Dades tècniques

Explicacions:

(1) Classificació climàtica SN: Aquest electrodomèstic està pensat per a un ús a una temperatura ambient d'entre +10 °C i +32 °C
Classificació climàtica N: Aquest electrodomèstic està pensat per a un ús a una temperatura ambient entre +16 °C i +32 °C
Classificació climàtica ST: Aquest electrodomèstic està pensat per a un ús a una temperatura ambient d'entre +16 °C i +38 °C
Classificació climàtica T: Aquest electrodomèstic està pensat per a un ús a una temperatura ambient de + 16 °C i +43 °C

Tensió / freqüència	220-240 V -/ 50 Hz
Corrent d'entrada (A)	1,5
Refrigerant	R600a
Mides (alçada/amplada/profunditat en mm)	1850/ 830/ 594

CERTIFICAT DE QUALITAT

DESIGNACIÓ: C.Q. FRIGORÍFIC SUPERAT
COMPROVADOR NÚM. QC01

Haier

0060545343
Versió A del 2026