Instrukcja obsługi
Suszarka z pompą ciepła

MHDE90-A367U1
MHDE90-A367GU1

PL

Haier

Dziękujemy za zakup produktu Haier.

Przed użyciem urządzenia prosimy o dokładne zapoznanie się z niniejszą instrukcją. Instrukcja zawiera ważne informacje, które pomogą Ci w bezpiecznym i prawidłowym montażu, a także w codziennym użytkowaniu i konserwacji.
Przechowuj tę instrukcję w łatwo dostępnym miejscu, aby zawsze móc z niej skorzystać w celu bezpiecznego i właściwego użytkowania urządzenia.

Uwaga dotycząca bezpieczeństwa

OSTRZEŻENIE! - Ważne informacje dotyczące bezpieczeństwa

Ogólne informacje i wskazówki

Informacje o środowisku

Utylizacja
To oznaczenie umieszczone na produkcie, akcesoriach lub dokumentacji oznacza, że produktu i jego akcesoriów elektronicznych (np. ładowarki, zestawu słuchawkowego, kabla USB) po zakończeniu okresu użytkowania nie należy wyrzucać razem z innymi odpadami domowymi.
Aby zapobiec możliwym szkodom dla środowiska lub zdrowia ludzkiego wynikającym z niekontrolowanego usuwania odpadów, należy oddzielić te przedmioty od innych rodzajów odpadów i poddać je odpowiedzialnemu recyklingowi, aby promować zrównoważone ponowne wykorzystanie zasobów materialnych.
Użytkownicy domowi powinni skontaktować się ze sprzedawcą, u którego zakupili ten produkt, lub z urzędem samorządu lokalnego, aby uzyskać szczegółowe informacje o tym, gdzie i w jaki sposób mogą oddać te przedmioty w celu bezpiecznego dla środowiska recyklingu. Użytkownicy biznesowi powinni skontaktować się ze swoim dostawcą i sprawdzić warunki umowy zakupu.
Tego produktu i jego akcesoriów elektronicznych nie należy wyrzucać razem z innymi odpadami komercyjnymi.

OSTRZEŻENIE!
To urządzenie jest napełnione czynnikiem R290. Materiał łatwopalny, ryzyko pożaru.
UWAGA! W obudowie urządzenia lub w zabudowie nie zasłaniaj otworów wentylacyjnych.
UWAGA! Nie uszkodź obwodu czynnika chłodniczego.

OSTRZEŻENIE!
Ryzyko obrażeń lub uduszenia!
Aby zapewnić bezpieczeństwo podczas utylizacji starej suszarki bębnowej, należy wyjąć wtyczkę z gniazdka, odciąć kabel zasilający i zniszczyć go razem z wtyczką. Aby zapobiec zamknięciu się dzieci w urządzeniu, należy wyłamać zawiasy drzwi lub zamek drzwi.

OSTRZEŻENIE!
Urządzenia nie wolno zasilać za pomocą zewnętrznego urządzenia przełączającego, takiego jak timer, ani podłączać do obwodu, który jest regularnie włączany i wyłączany przez instalację elektryczną.

Spis treści

1 - Informacje dotyczące bezpieczeństwa 4

2 - Zdjęcia instalacji 7

3 - Użytkowanie zgodne z przeznaczeniem 8

4 - Opis produktu 9

5 - Panel sterowania 10

6 - Programy 14

7 - Zużycie 15

8 - Sugestie i wskazówki 16

9 - Codzienne użytkowanie 18

10 - Pielęgnacja i czyszczenie 22

11 - Rozwiązywanie problemów 24

12 - Instalacja 26

13 - Dane techniczne 29

14 - Aplikacja hOn 31

15 - Obsługa klienta 34

Pobierz aplikację hOn

Download on the App Store

Google play

EXPLORE IT ON AppGallery

OSTRZEŻENIE!

Przed pierwszym użyciem

- Upewnij się, że nie ma uszkodzeń transportowych.
- Usuń całe opakowanie i trzymaj je poza zasięgiem dzieci.
- Urządzenie należy zawsze przenosić przynajmniej w dwie osoby, ponieważ jest ciężkie.

Codzienne użytkowanie

- Urządzenie może być używane przez dzieci w wieku od 8 lat i starsze oraz osoby o ograniczonych zdolnościach fizycznych, sensorycznych lub umysłowych lub nieposiadające doświadczenia i wiedzy, jeśli są one nadzorowane lub zostały poinstruowane w zakresie bezpiecznego korzystania z urządzenia i rozumieją związane z tym zagrożenia.
- Dzieci w wieku poniżej 3 lat należy trzymać z dala od urządzenia, chyba że są one stale nadzorowane.
- Dzieci nie powinny bawić się urządzeniem.
- Upewnij się, że pomieszczenie jest suche i dobrze wentylowane. Temperatura otoczenia powinna wynosić od 5°C do 35°C.
- Nie zakrywaj żadnych otworów wentylacyjnych w podstawie dywanem lub podobnym przedmiotem.
- Utrzymuj obszar wokół suszarki bębnowej wolny od kurzu i włókien.
- Przed użyciem urządzenia upewnij się, że znajduje się w nim wyłącznie pranie i nie ma w nim zwierząt ani dzieci.
- Dotykaj wtyczki sieciowej wyłącznie suchymi rękami i nie dotykaj ani nie używaj urządzenia, jeśli jesteś boso lub masz mokre ręce lub stopy
- Nie suszyć niewypranych rzeczy w suszarce bębnowej.
- Upewnij się, że nie ładujesz wsadu większego niż nominalny.
- Wyjmij z kieszeni wszystkie przedmioty, takie jak zapalniczki i zapałki.
- Płyny zmiękczające do tkanin lub podobne produkty należy stosować zgodnie z instrukcją dotyczącą zmiękczaczy do tkanin
- Nie używaj ani nie przechowuj łatwopalnych aerozoli ani łatwopalnych gazów w pobliżu urządzenia.
- Nie umieszczaj ciężkich przedmiotów ani źródeł ciepła lub wilgoci na urządzeniu.
- Podczas odłączania urządzenia trzymaj za wtyczkę, a nie za kabel.
- Nie dotykaj tylnej części ani bębna podczas pracy, są gorące.

UM_TD_Haier_x7_PL.indd 4 30/03/2025 11:29:01

OSTRZEŻENIE!

Codzienne użytkowanie

- Nie używaj urządzenia do suszenia następujących rzeczy:
  - Rzeczy, które nie zostały wyprane.
  - Rzeczy zanieczyszczone substancjami łatwopalnymi, takimi jak olej spożywczy, aceton, alkohol, benzyna, nafta, odplamiacze, terpentyna, woski, zmywacze do wosku lub inne chemikalia. Opary mogą spowodować pożar lub eksplozję. Rzeczy zabrudzone substancjami takimi jak olej spożywczy, aceton, alkohol, benzyna, nafta, odplamiacze, terpentyna, woski i odplamiacze należy przed suszeniem w suszarce wyprać w gorącej wodzie z dodatkiem detergentu
  - Przedmioty zawierające wyściółkę lub wypełnienie (np. poduszki, kurtki), ponieważ wypełnienie może wydostać się na zewnątrz i spowodować zapłon.
  - Rzeczy takie jak guma piankowa (pianka lateksowa), czepki kąpielowe, tekstylia wodoodporne, artykuły i ubrania na podłożu gumowym lub poduszki wyposażone w podkładki z pianki gumowej nie powinny być suszone w suszarce bębnowej.
- Nie pij skondensowanej wody.
- Nie używaj urządzenia bez założonego filtra kłaczków lub filtra skraplacza lub z uszkodzonym filtrem.
- Zwróć uwagę, że ostatnia część cyklu suszenia odbywa się bez ogrzewania (cykl schładzania), aby zapewnić, że pozostałe ubrania osiągną temperaturę, która ich nie uszkodzi.
- Nie należy pozostawiać urządzenia bez nadzoru przez dłuższy czas. Jeśli konieczna jest dłuższa nieobecność, cykl suszenia musi zostać przerwany przez wyłączenie i odłączenie zasilania.
- Nie wyłączaj urządzenia przed zakończeniem cyklu suszenia. Nigdy nie zatrzymuj suszarki przed zakończeniem cyklu suszenia, chyba że wszystkie rzeczy zostaną szybko wyjęte i rozłożone w celu rozproszenia ciepła
- Wyłączaj urządzenie po każdym programie suszenia, aby oszczędzać energię elektryczną i zapewnić bezpieczeństwo.

Konserwacja / czyszczenie

- Upewnij się, że dzieci są nadzorowane, jeśli przeprowadzają czyszczenie i konserwację.
- Odłącz urządzenie od zasilania elektrycznego przed przystąpieniem do rutynowej konserwacji.

OSTRZEŻENIE!

Konserwacja / czyszczenie

- Po każdym programie należy wyczyścić filtr kłaczków i filtr skraplacza (patrz„10 - Pielęgnacja i czyszczenie" na stronie 22).
- Nie używaj strumienia wody ani pary do czyszczenia urządzenia.
- Do czyszczenia urządzenia nie używaj przemysłowych środków chemicznych.
- Jeżeli przewód zasilania jest uszkodzony, dla bezpieczeństwa musi zostać wymieniony przez producenta, autoryzowany serwis lub odpowiednio wykwalifikowaną osobę.
- Nie próbuj samodzielnie naprawiać urządzenia. Jeśli konieczna jest naprawa, prosimy o kontakt z naszym działem obsługi klienta.

Instalacja

- Upewnij się, że urządzenie znajduje się w miejscu umożliwiającym pełne otwarcie drzwi. Nie instaluj suszarki za zamykanymi drzwiami, drzwiami przesuwnymi lub drzwiami z zawiasami po przeciwnej stronie drzwi suszarki, ponieważ ogranicza to pełne otwarcie drzwi.
- Zainstaluj urządzenie w dobrze wentylowanym, suchym miejscu.
- Nigdy nie instaluj urządzenia w wilgotnym miejscu na zewnątrz lub w miejscu, w którym istnieje ryzyko wycieku wody, na przykład pod lub w pobliżu zlewu. W przypadku wycieku wody należy odciąć zasilanie i pozostawić maszynę do naturalnego wyschnięcia.
- Instaluj i używaj urządzenia wyłącznie w miejscu, w którym temperatura przekracza 5°C.
- Nie umieszczaj urządzenia bezpośrednio na dywanie ani w pobliżu ściany lub mebli.
- Nie wystawiaj urządzenia na działanie mrozu, ciepła, bezpośredniego światła słonecznego ani w pobliżu jakichkolwiek źródeł ciepła (np. pieców, grzejników).
- Upewnij się, że dane elektryczne na tabliczce znamionowej są zgodne z danymi źródła zasilania. Jeśli nie, skontaktuj się z elektrykiem.
- Nie należy używać adapterów z wieloma wtyczkami ani przedłużaczy.
- Uważaj, aby nie uszkodzić kabla elektrycznego i wtyczki. jeśli są uszkodzone, zleć ich wymianę elektrykowi.
- Do zasilania należy używać osobnego uziemionego gniazdka, do którego będzie łatwo dostęp po instalacji. To urządzenie musi być uziemione.

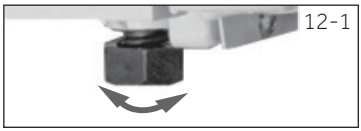
12-1

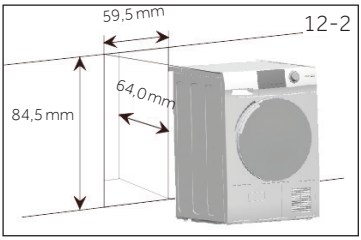
12-2
59,5 mm
84,5 mm
64,0 mm

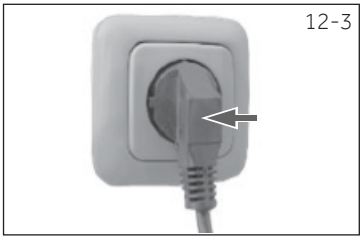
12-3

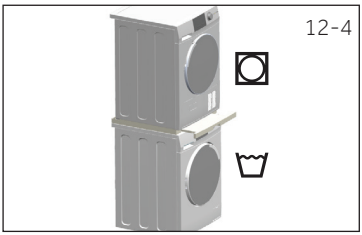
12-4

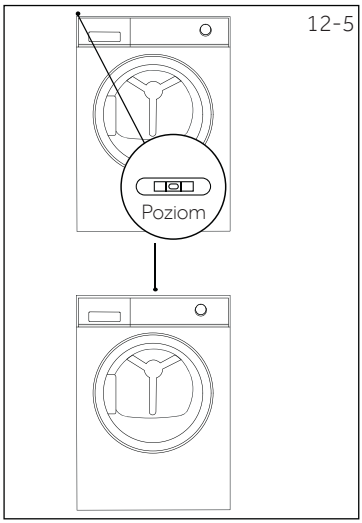
12-5
Poziom

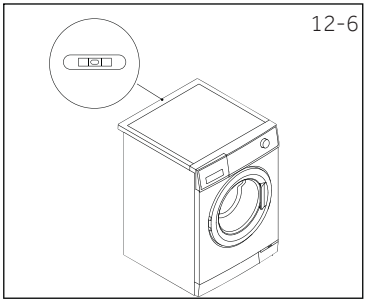
12-6

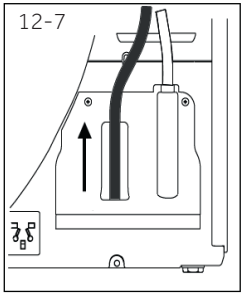
12-7

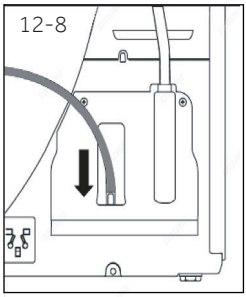
12-8

Użytkowanie zgodne z przeznaczeniem
Urządzenie to przeznaczone jest do suszenia rzeczy wypranych w roztworze wodnym, które na metce producenta są oznaczone jako nadające się do suszenia w suszarce bębnowej.

Jest przeznaczone wyłącznie do użytku domowego wewnątrz domu. Nie jest przeznaczone do użytku komercyjnego ani przemysłowego. Zmiany lub modyfikacje urządzenia są niedozwolone. Niezamierzone użycie może spowodować zagrożenie i utratę wszelkich roszczeń z tytułu gwarancji i odpowiedzialności.

Normy i dyrektywy CE

Ten produkt spełnia wymagania wszystkich obowiązujących dyrektyw WE wraz z odpowiednimi normami zharmonizowanymi, które przewidują oznakowanie CE.

Użytkowanie przyjazne dla środowiska

- **Pełne odwirowanie:** Odwiruj pranie z maksymalną prędkością wirowania.
- **Maksymalny wsad:** Użyj maksymalnej ilości napełnienia zgodnie z tabelą programów, ale nie przeciążaj suszarki. Aby wykorzystać maksymalny wsad, pranie, które powinno zostać wysuszone jako „**Gotowe do noszenia**", można najpierw łatwo wysuszyć za pomocą „**Przypomnienia o prasowaniu**". Po zakończeniu programu wyjmij pranie, które ma zostać wyprasowane, a następnie wysusz resztę prania do końca.
- **Wytrzep pranie:** Przed włożeniem prania do suszarki należy je wytrzepać.
- **Unikaj nadmiernego suszenia**: Należy unikać nadmiernego suszenia. Wybierz odpowiedni program i odpowiedni poziom suszenia.
- **Zmiękczacz nie jest konieczny:** Do prania nie używaj płynu zmiękczającego, ponieważ w suszarce pranie stanie się puszyste i miękkie.
- **Czyszczenie filtrów kłaczków:** Po każdym cyklu należy wyczyścić filtry kłaczków.
- **Wentylacja:** Upewnij się, że urządzenie jest odpowiednio wentylowane (zob. „12 - Instalacja" na stronie 26).
- **Ponowne wykorzystanie skroplonej wody:** Zebraną skroploną wodę można wykorzystać do żelazka parowego. Wcześniej należy go przesiać przez drobne sitko lub bibułkę filtrującą do kawy. Najmniejsze części zostaną zatrzymane przez filtr.

UM_TD_Haier_x7_PL.indd 8 30/03/2025 11:29:01

Uwaga:

Ze względu na zmiany techniczne i różne modele, ilustracje w kolejnych rozdziałach mogą różnić się od posiadanego modelu.

4.1 Zdjęcie urządzenia

Przód (rys. 4-1):

4-1

Tył (rys. 4-2):

4-2

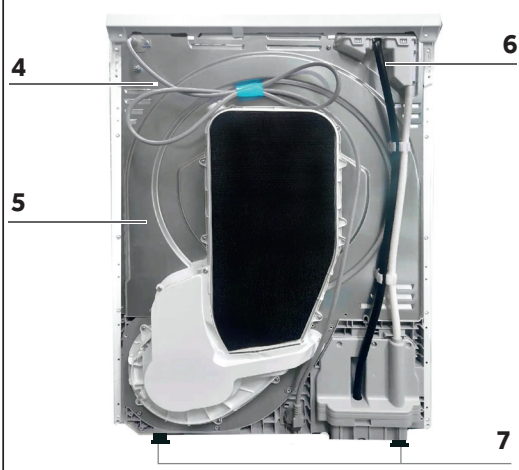

1 Pojemnik na wodę
2 Drzwi suszarki bębnowej
3 Panel sterowania
4 Przewód zasilający
5 Tabliczka z tyłu
6 Wylot drenażowy
7 Regulowane nóżki

4.2 Akcesoria

Sprawdź akcesoria i dokumentację zgodnie z tą listą (rys. 4.3):

4-3

Wąż odpływowy

Etykieta energetyczna

Karty gwarancyjne

Instrukcja obsługi

5-0

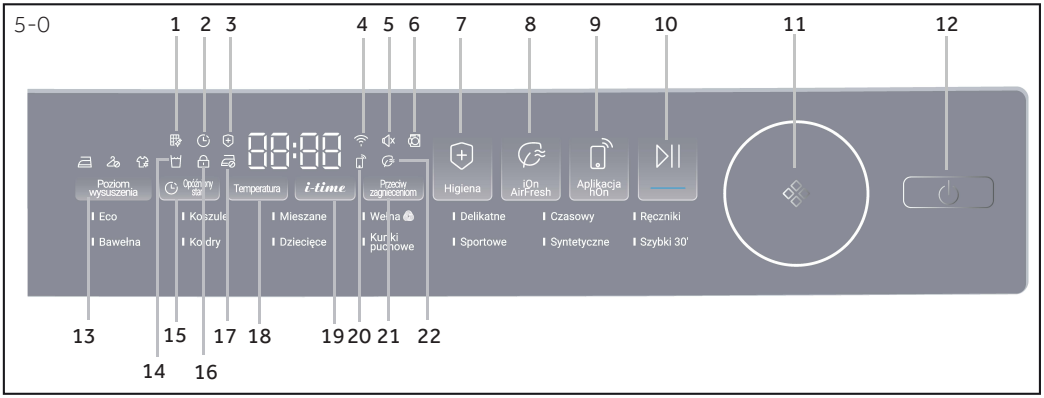

1 Wskaźnik czyszczenia filtra
2 Wskaźnik opóźnienia
3 Wskaźnik Higiena
4 Wskaźnik Wi-Fi
5 Wskaźnik sygnału
6 Wskaźnik odblokowania drzwi
7 Przycisk Higiena
8 Przycisk iOn-AirFresh
9 Przycisk Zdalne sterowanie
10 Przycisk Uruchom/ Wstrzymaj
11 Pokrętło programu
12 Przycisk zasilania
13 Przycisk Poziom suszenia
14 Wskaźnik pustego zbiornika
15 Przycisk Opóźnienie
16 Wskaźnik drzwi
17 Kontrolka braku zagnieceń
18 Przycisk Temperatura
19 Przycisk Czas
20 Wskaźnik zdalnego sterowania
21 Przycisk Bez zagnieceń
22 Wskaźnik i-Refresh

5-1

5.1 Wskaźnik czyszczenia filtra

Wskaźnik ten ma przypominać użytkownikom o konieczności wyczyszczenia filtra przed użyciem. Gdy zaświeci się ta ikona (rys. 5-1), użytkownik powinien wyczyścić filtr. Aby dowiedzieć się więcej o procesie czyszczenia, zobacz „10 - Pielęgnacja i czyszczenie" na stronie 22.

Uwaga

Po każdym cyklu wskaźnik będzie migał, przypominając o konieczności wyczyszczenia filtrów.

5-2

5.2 Wskaźnik opóźnienia

Po wybraniu funkcji opóźnienia (rys. 5-2) ikona zaświeci się.

5-3

5.3 Wskaźnik Higiena

Naciśnij przycisk Higiena. Ta ikona (rys. 5-3) zaświeci się, zgaśnie w fazie bieżącej i zaświeci się ponownie po przejściu do fazy Higiena.

5-4

5.4 Wskaźnik Wi-Fi

Podczas konfiguracji sieci dioda WiFi miga (włącza się na 0,5 s i wyłącza się na 0,5 s), a ta ikona (rys. 5-4) pozostaje włączona po pomyślnej konfiguracji sieci.

5.5 Wskaźnik sygnału

Brzęczyk jest domyślnie włączony. Aby dezaktywować funkcję brzęczyka, naciśnij jednocześnie 2 przyciski (**Poziom suszenia** i **i-time**) i przytrzymaj przez 3 sekundy, aż usłyszysz sygnał dźwiękowy, a wskaźnik (rys. 5-5) zaświeci się. Aby go aktywować, ponownie naciśnij te same dwa przyciski i przytrzymaj przez 3 sekundy.

5-5

5.6 Wskaźnik otwarcia drzwi

Jeżeli drzwi są otwarte, ten wskaźnik (rys. 5-6) się zaświeci. Użytkownicy powinni zamknąć drzwi, aby rozpocząć cykl suszenia.

5-6

5.7 Przycisk Higiena

Funkcja Higiena jest przeznaczona do zabijania bakterii i roztoczy, a także wirusów na ubraniach za pomocą wysokiej temperatury. Ustawienia programu zostaną automatycznie zmienione na najwyższy poziom suszenia i najwyższą temperaturę.
Po wybraniu funkcji Higiena przycisk ten będzie podświetlony do momentu rozpoczęcia cyklu suszenia.
Po rozpoczęciu fazy Higiena przycisk ponownie się zaświeci w celach informacyjnych.

5-7

5.8 Przycisk iOn-AirFresh

Funkcja iOn-AirFresh ma na celu usuwanie kurzu i wilgoci. Możesz szybko odświeżyć ubrania i nadać im puszystości. Poprzez obracanie ubrań i potrząsanie nimi przedostaje się do nich powietrze, dzięki czemu w tym trybie można prać nawet delikatne ubrania oraz tkaniny nieprzeznaczone do prania w pralce.

5-8

5.9 Przycisk Zdalne sterowanie

Naciśnij i krótko przytrzymaj ten przycisk, aby aktywować/dezaktywować zdalne sterowanie urządzeniem poprzez aplikację hOn (rys. 5-9).

5-9

Uwaga

Aby rozpocząć procedurę parowania, postępuj zgodnie z instrukcjami aplikacji. Zobacz „14 - Aplikacja hOn" na stronie 31, aby uzyskać więcej informacji.

Suszenie Smart AI

Aktywując funkcję Suszenie Smart AI w aplikacji hOn, możesz zoptymalizować cykle suszenia dla mieszanych ładunków (bawełna, syntetyki). Po wybraniu poziomu suszenia „**Do szafy**" lub „**Gotowe do noszenia**" urządzenie wyśle powiadomienie do aplikacji hOn natychmiast po osiągnięciu poziomu „**Gotowe do prasowania**".
Dzięki temu możesz wyjąć lżejsze rzeczy, które są już suche, oszczędzając czas i energię. Wystarczy zamknąć drzwi i nacisnąć przycisk „**Wznów**", aby kontynuować cykl, aż do osiągnięcia wybranego poziomu docelowego, po przywróceniu zdalnego sterowania. W ten sposób możesz ukończyć suszenie w jednym cyklu, zamiast uruchamiać dwa oddzielne.

Uwaga:

Aby skorzystać z tej funkcji, musisz sparować suszarkę bębnową z aplikacją hOn.

UM_TD_Haier_x7_PL.indd 11 30/03/2025 11:29:02

5-10

5.10 Przycisk Uruchom/Wstrzymaj

Naciśnij przycisk Uruchom/Wstrzymaj (rys. 5-10), aby rozpocząć cykl suszenia.
Naciśnij przycisk ponownie, aby wstrzymać cykl suszenia.
Naciśnij przycisk ponownie, aby kontynuować.

5-11

5.11 Pokrętło programu

Obracając pokrętło (rys. 5-11) można wybrać jeden program naraz, a jego ustawienia domyślne zostaną wyświetlone.

5-12

5.12 Przycisk zasilania

Naciśnij przycisk zasilania (rys. 5-12), aby włączyć/wyłączyć suszarkę bębnową.

5-13

5.13 Przycisk Poziom suszenia

Naciśnij przycisk (rys. 5-13), aby ustawić końcową wilgotność prania na koniec cyklu. Istnieją 3 poziomy:

Do szafy

Gotowe do noszenia

Prasowanie

5-14

5.14 Wskaźnik pustego zbiornika

Wskaźnik ten ma przypominać użytkownikom o konieczności opróżnienia zbiornika na wodę (rys. 5-14).
Ważne: Opróżnij zbiornik na wodę po każdym cyklu suszenia.

5-15

5.15 Przycisk Opóźnienie

Funkcja opóźnienia umożliwia użytkownikom opóźnienie rozpoczęcia cyklu (od 1 do 12 godzin). Po aktywacji ikona (rys. 5-15) zaświeci się.

5-16

5.16 Wskaźnik braku zagnieceń

Oznacza, że funkcja Bez zagnieceń jest włączona.

5-17

5.17 Przycisk Temperatura

Ten przycisk służy do regulacji temperatury suszenia w oparciu o osobiste potrzeby lub wymagania. Naciśnij ten przycisk, aby ustawić żądaną temperaturę suszenia (rys. 5-17). Istnieją 4 poziomy:

L -3	Wysoka temperatura.
L -2	Średnia temperatura.
L -1	Niska temperatura.
Cool (Chłodne)	Zimne powietrze.

5.18 Przycisk i-time

Ta funkcja ma na celu umożliwienie użytkownikom dostosowania czasu trwania cyklu do ich osobistych potrzeb. Użytkownicy mogą używać tej funkcji do ustawiania czasu wyłącznie w programach **Timer** i **Wełna/Kołdry**. Przytrzymaj ten przycisk (rys. 5-18) naciśnięty przez 3 sekundy, aby szybko zmienić czas.

5-18

5.19 Wskaźnik zdalnego sterowania

Gdy zaświeci się ikona połączenia telefonicznego, urządzenie jest połączone z telefonem i można nim sterować za pomocą aplikacji hOn.

5-19

5.20 Przycisk Bez zagnieceń

Funkcja Bez zagnieceń ma za zadanie pomóc w zapobieganiu powstawania zagnieceń na ubraniach. Po zakończeniu cyklu suszenia bęben będzie się od czasu do czasu obracał, aby roztrzepać ubrania, więc nie musisz się martwić, że zapomnisz je wyjąć.

5-20

Funkcja Bez zagnieceń jest domyślnie wyłączona. Po wybraniu programu ikona (rys. 5-20) zaświeci się. Po zakończeniu cyklu suszenia bęben obraca się jeszcze przez 1 do 12 godzin, wykorzystując zimne powietrze. Użytkownicy mogą w każdej chwili wyłączyć tę funkcję poprzez otwarcie drzwi lub wyłączenie urządzenia.

5.21 Wskaźnik iOn-Refresh

Oznacza, że funkcja iOn-Refresh jest włączona.

5-21

5.22 Blokada rodzicielska

Po włączeniu zasilania, gdy urządzenie jest uruchomione, naciśnij kombinację przycisków „**Poziom suszenia**" + „**Opóźnienie**" i przytrzymaj ją przez 3 sekundy, aby aktywować blokadę rodzicielską (rys. 5-22). Aby dezaktywować tę funkcję, naciśnij ponownie tę kombinację przycisków i przytrzymaj przez 3 sekundy. Po włączeniu blokady rodzicielskiej wszystkie przyciski dotykowe stają się nieaktywne (oprócz przycisku wyłączania zasilania), a niedozwolona operacja spowoduje wyemitowanie sygnału dźwiękowego. Na wyświetlaczu cyfrowym pojawi się komunikat „**cLot**" (rys. 5-23).

5-22

5-23

Po ustawieniu blokady rodzicielskiej nie można jej automatycznie wyłączyć w trakcie działania programu. Należy ją dezaktywować ręcznie. Jeśli urządzenie zostanie wyłączone i ponownie włączone, blokada rodzicielska pozostanie aktywna. Ponadto, jeśli drzwi zostaną otwarte w trakcie pracy urządzenia, a następnie ponownie zamknięte, blokada rodzicielska musi zostać wyłączona, aby można było ponownie uruchomić urządzenie. Jednak po zakończeniu działania programu blokada rodzicielska zostanie automatycznie zwolniona.

● Tak ○ Opcjonalnie* / Nie

Program	Maks. obciążenie kg	OPCJE DO WYBORU						
	HD90	Poziom suszenia	Opóźnienie	Temperatura	i-time	Bez zagnieceń	Higiena	iOn-AirFresh
Eco**)	9	●	●	○	/	●	●	●
Koszule	2,5	●	●	○	/	●	/	●
Mieszane	4	●	●	○	/	●	●	●
Wełna	1	○	●	○	●	/	/	●
Tkaniny delikatne	1	●	●	○	/	●	/	/
Timer	-	○	●	●	●	●	/	/
Ręczniki	4	●	●	○	/	●	●	●
Bawełna	4	●	●	○	/	●	/	●
Kołdry	2	●	●	○	/	●	/	●
Ubrania dla niemowląt	3	●	●	○	/	●	●	●
Ładunek XXL	4.5	●	●	●	/	●	●	●
Odzież sportowa	4	●	●	○	/	●	●	/
Superszybki 30'	1	○	●	●	/	/	/	/
Tkaniny syntetyczne	4	●	●	/	/	●	/	●

*) Opcjonalnie: oznacza, że nie wszystkie poziomy są dostępne. Aby uzyskać szczegółowe informacje, zapoznaj się z rzeczywistym wyświetlaczem urządzenia.

*) Ustawienie programu testowego EN 61121, zalecamy odprowadzanie skroplonej wody na zewnątrz przez wąż spustowy podczas suszenia pełnego wsadu przy użyciu programu Eco. Pozwoli to uniknąć opróżniania zbiornika wody podczas cyklu.

Użytkowanie przyjazne dla środowiska

- Przed włożeniem prania do suszarki bębnowej należy je odwirować do sucha.
- Unikaj przeciążania suszarki bębnowej.
- Wstrząśnij praniem przed włożeniem go do suszarki bębnowej.
- Wybierz odpowiedni program suszenia. Upewnij się, że pranie nie jest suszone dłużej niż to konieczne.
- Pamiętaj, aby używać suszarki bębnowej z wyczyszczonymi filtrami.

Technologia pompy ciepła

Osuszacz kondensacyjny z wymiennikiem ciepła wyróżnia się efektywnością zużycia energii. Są to wartości orientacyjne określone w warunkach standardowych. Wartości mogą różnić się od podanych w zależności od przepięcia i zbyt niskiego napięcia, rodzaju tkanin, składu suszonego prania, wilgotności resztkowej i rzeczywistego wsadu.

Program	Pojemność znamiono-wa (kg)	Prędkość wirowania (obr./min.)	Wilgotność resztkowa (%)	Czas (godz.:min)	Wilgotność końcowa (%)	Zużycie energii (kWh)
Eco Do szafy	9	1000	około. 60	4:25	0,0	1,20
Eco Do szafy	4,5	1000	około. 60	3:32	0,0	0,63
Tkaniny syntetyczne Prasowanie	3	1200	około 60	1:10	12,0	0,40
Tkaniny syntetyczne Gotowe do noszenia	3	1200	około 60	2:28	2,0	1,10
Tkaniny syntetyczne Do szafy	3	1200	około 60	2:40	0,0	1,30
Tkaniny delikatne Gotowe do noszenia	1	800	około 60	1:10	2,0	0,50
Bawełna Do szafy	4	1000	około 60	2:40	0,0	0,77
Bawełna Prasowanie	4	1000	około 60	1:30	12,0	0,50

Pranie i pielęgnacja odzieży wełnianej:

HD90-C367U1 / HD90-C367GU1:

Cykl suszenia wełny w tym urządzeniu został przetestowany i zatwierdzony przez The Woolmark Company. Cykl nadaje się do suszenia odzieży wełnianej z oznaczeniem „pranie ręczne", pod warunkiem, że odzież jest prana w cyklu prania ręcznego zatwierdzonym przez Woolmark i suszona zgodnie z instrukcjami producenta urządzenia **M2443**.

8.1 Wykrochmalone pranie
Wykrochmalone pranie pozostawia warstwę skrobi w bębnie i nie nadaje się do suszenia.

8.2 Środek zmiękczający
Do prania nie używaj płynu zmiękczającego, ponieważ w suszarce pranie stanie się miękkie i puszyste.

8.3 Miękkie ściereczki
Stosowanie „**miękkich ściereczek**" może spowodować osadzanie się na filtrach kłaczków. Może to spowodować zablokowanie filtrów. W takich przypadkach zalecamy rezygnację z dodawania miękkich ściereczek lub wybranie innej marki. W każdym przypadku należy przestrzegać instrukcji producenta.

8.4 Niewielkie ilości wypełnienia
W przypadku ilości mniejszej niż 1,0 kg należy wybrać program „**Timer**", ponieważ czasami ze względu na mały wsad nie można wyczuć poziomu suchości odzieży.

8.5 Oświetlenie wnętrza bębna
Gdy urządzenie jest włączone, oświetlenie bębna będzie się świecić, gdy drzwi są otwarte.

8.6 Klapa serwisowa
Podczas pracy należy zwracać uwagę, aby klapa serwisowa była zawsze zamknięta.

8.7 Ochrona przed zagnieceniami
Jeśli włączono ustawienie Bez zagnieceń, a po zakończeniu cyklu pranie nie zostanie wyjęte, bęben od czasu do czasu będzie się obracał, aby zapobiec zagnieceniom.

8.8 Pranie przeznaczone do prasowania
W przypadku ubrań, które wymagają prasowania, użytkownicy powinni wybrać poziom suszenia „**Prasowanie**". Ułatwi on późniejsze prasowanie.

8.9 Pozostały czas
Na czas trwania programu mają wpływ następujące czynniki: rodzaj tkaniny, ilość wsadu, zawartość wilgoci, żądany poziom wysuszenia, a także prędkość wirowania podczas prania. Czynniki te są rejestrowane przez układ elektroniczny podczas trwania programu, a pozostały czas zostanie odpowiednio skorygowany.

8.10 Bardzo duże elementy
Jeśli po zakończeniu cyklu pranie nie będzie suche w wystarczającym stopniu, należy rozluźnić wsad i ponownie wysuszyć pranie, korzystając z programu czasowego (**TIMER**).

UM_TD_Haier_x7_PL.indd 16 30/03/2025 11:29:03

8.11 Szczególnie delikatne tkaniny

Tekstyliów, które łatwo kurczą się lub tracą kształt, a także jedwabnych pończoch i bielizny nie należy wkładać bezpośrednio do suszarki. Delikatne ubrania włóż do worka na pranie i unikaj ich przesuszenia.

8.12 Dżersej i dzianina

Ubrania typu jersey i dzianiny zalecamy do suszenia używać programu Tkaniny delikatne, aby uniknąć przesuszenia.

8.13 Ozdoba metalowa

Jeżeli na ubraniu zastosowano ozdoby metalowe i plastikowe koraliki, należy je odpowiednio owinąć, aby przed użyciem nie uderzyć w bęben i nie spowodować uszkodzeń.

8.14 Sygnał akustyczny

Można włączyć sygnał dźwiękowy:

- Gdy zbiornik na wodę jest pełny.
- Awarie się zdarzają.

Dodatkowo sygnał dźwiękowy można włączyć również w następujących przypadkach:

- Na koniec programu.
- Podczas naciskania przycisku.
- Podczas obracania pokrętła wyboru programu.

UM_TD_Haier_x7_PL.indd 17 30/03/2025 11:29:03

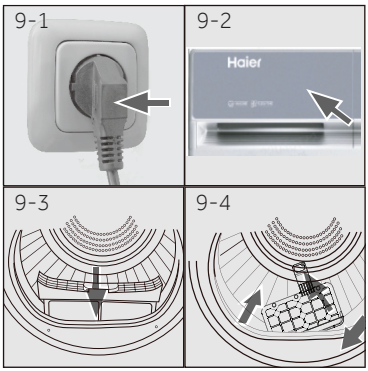

9.1 Przygotuj urządzenie

1. Podłącz urządzenie do źródła zasilania (220 V do 240 V~/50 Hz) (rys. 9-1). Proszę zapoznać się także z sekcją„2 - Zdjęcia instalacji" na stronie 7 .
2. Upewnij się, że:
   - ▶ Zbiornik na wodę jest pusty i prawidłowo zainstalowany (rys. 9-2)
   - ▶ Filtr kłaczków jest czysty i prawidłowo zainstalowany (rys. 9-3).
   - ▶ Filtr skraplacza jest czysty i prawidłowo zamontowany (rys. 9-4).

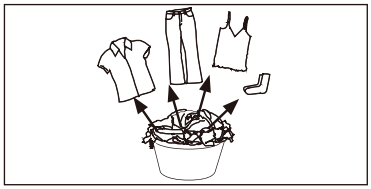

9.2 Przygotuj pranie

- ▶ Sortuj ubrania według materiału (bawełna, syntetyki, wełna itp.). Susz wyłącznie odwirowane ubrania.
- ▶ Opróżnij kieszenie ze wszystkich ostrych lub łatwopalnych przedmiotów, takich jak klucze, zapalniczki i zapałki. Usuń twarde przedmioty dekoracyjne, takie jak broszki.
- ▶ Zapnij zamki błyskawiczne i upewnij się, że guziki są dobrze przyszyte, a drobne rzeczy, takie jak skarpetki, biustonosze itp., włóż do kosmetyczki.
- ▶ Rozłóż nieporęczne elementy materiału, takie jak prześcieradła, obrusy itp.
- ▶ Postępuj zgodnie z instrukcjami na etykiecie prania i wysusz te ubrania, które można wysuszyć w pralce.

Porady:

- ▶ Oddziel białe ubrania od kolorowych.
- ▶ Pościel i poszewki na poduszki powinny być zapięte na guziki, aby drobne elementy nie mogły utknąć w ich wnętrzu.
- ▶ Zapnij zamki błyskawiczne i haczyki oraz zwiąż luźne paski bez metalowych części, sznurki fartucha itp.
- ▶ Przed włożeniem odzieży do suszarki usuń luźne metalowe części odzieży, np. metalowe guziki.
- ▶ Nie wysuszaj bielizny łatwej w pielęgnacji. Ryzyko zagnieceń. Pozostaw do ostatecznego wyschnięcia na świeżym powietrzu.
- ▶ Ubrania takie jak dzianina mogą czasem przesuszać się. Zawsze zaleca się wybór poziomu suszenia do prasowania.
- ▶ W przypadku wstępnie wysuszonej odzieży wielowarstwowej lub do końcowego suszenia należy wybrać program czasowy (TIMER).

Referencja obciążenia	Skład	Średnia waga na sztukę
Prześcieradło (pojedyncze)	Bawełna	Około 800 gr
Ubrania z mieszanych tkanin	/	Około 800 gr
Kurtki	Bawełna	Około 800 gr
Dżinsy	/	Około 800 gr
Kombinezon	Bawełna	Około 950 gr
Piżama	/	Około 200 gr
Koszule	/	Około 300g
Skarpety	Tkaniny mieszane	Około 50g
T-Shirts	Bawełna	Około 300g
Bielizna	Tkaniny mieszane	Około 70 gr

9.3 Załaduj ubrania do urządzenia

- Rozluźnij i włóż posortowane pranie.
- Nie przeciążaj.
- Ostrożnie zamknij drzwi. Upewnij się, że ubrania nie są przyciśnięte.

9.4 Wyjmij i dodaj ubrania

Aby zdjąć lub dodać ubrania, program można w każdej chwili przerwać:

- Naciśnij przycisk „**Uruchom/Wstrzymaj**". Cykl zostanie przerwany w przypadku otwarcia drzwi.

  Zachowaj ostrożność podczas wyjmowania i dodawania ubrań! Wnętrze bębna lub same ubrania mogą być gorące, co stwarza ryzyko poparzenia.
- Aby kontynuować program, po zamknięciu drzwi należy nacisnąć przycisk „**Uruchom/Wstrzymaj**".

UWAGA!

Przedmioty nietekstylne, a także małe, luźne lub o ostrych krawędziach mogą powodować nieprawidłowe działanie lub uszkodzenie odzieży i urządzenia.

OSTRZEŻENIE!

Nigdy nie wyłączaj suszarki przed zakończeniem cyklu suszenia, chyba że wszystkie rzeczy zostaną szybko wyjęte i rozłożone, aby umożliwić uwolnienie ciepła.

9.5 Załadunek suszarki

1. Umieścić pranie równomiernie w bębnie, uważając, aby nie przeciążyć suszarki.
2. Włącz suszarkę obracając pokrętło (rys. 9-5).

9-5

Uwaga

Należy stosować płyny zmiękczające do tkanin lub podobne produkty zgodnie z instrukcjami producenta.

9-6

9-6a

9.6 Ustaw program i uruchom

1. Aby wybrać żądany program, należy przekręcić pokrętło programu (rys. 9-6).
2. Ustaw funkcje, takie jak temperatura, poziom suszenia, opóźnienie. Następnie naciśnij przycisk Uruchom/Wstrzymaj (rys. 9-6a), aby rozpocząć cykl suszenia.

9-7

9-7a

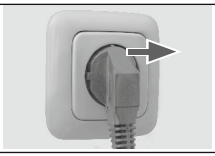

9.7 Koniec cyklu suchego

Suszarka bębnowa przestaje działać automatycznie po zakończeniu cyklu suszenia. Na wyświetlaczu po około 5 sekundach pojawi się komunikat Kon iEc. Otwórz drzwi suszarki i wyjmij ubrania. Jeżeli ubrania nie zostaną wyjęte, funkcja usuwania zagnieceń uruchomi się automatycznie, a na ekranie pojawi się wskazanie 0:00 (Ta funkcja jest dostępna tylko w niektórych programach)

1. Wyłącz suszarkę naciskając przycisk zasilania (rys. 9-7).
2. Odłącz suszarkę od gniazdka elektrycznego (rys. 9.7a).

9-7b

3. Opróżnij zbiornik na wodę po każdym cyklu suszenia (rys. 9.7b).

9-7c

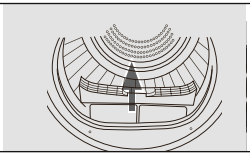

4. Wyczyść filtr kłaczków po każdym cyklu suszenia (ryc. 9.7c).

9-7d

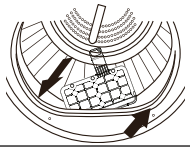

5. Wyczyść filtr skraplacza po każdym cyklu suszenia (rys. 9.7d).

UM_TD_Haier_x7_PL.indd 20 30/03/2025 11:29:04

Karta pielęgnacji

Pranie					
95	Można prać w normalnym cyklu do 95°C	60	Można prać w normalnym cyklu do 60°C	60	Można prać w łagodnym cyklu do 60°C
40	Można prać w normalnym cyklu do 40°C	40	Można prać w łagodnym cyklu do 40°C	40	Można prać w bardzo łagodnym cyklu do 40°C
30	Można prać w normalnym cyklu do 30°C	30	Można prać w łagodnym cyklu do 30°C	30	Można prać w bardzo łagodnym cyklu do 30°C
	Prać ręcznie w temperaturze maksymalnie 40°C		Nie wolno prać		
Wybielanie					
	Dozwolone jest dowolne wybielanie		Tylko tlen / bez chloru		Nie wolno wybielać
Suszenie					
	Suszenie w suszarce możliwe w normalnej temperaturze		Suszenie w suszarce bębnowej możliwe w niższej temperaturze		Nie suszyć w suszarce bębnowej
	Suszenie na sznurze		Suszenie na płasko		
Prasowanie					
	Prasować w maksymalnej temperaturze do 200°C		Prasować w średniej temperaturze do 150°C		Prasować w niskiej temperaturze do 110°C; bez pary (prasowanie parowe może spowodować nieodwracalne uszkodzenia)
	Nie prasować				

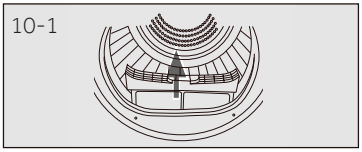

10.1 Czyszczenie filtra kłaczków

Po każdym cyklu suszenia należy wyczyścić filtr kłaczków.

1. Wyjmij filtr kłaczków z bębna (rys. 10-1).

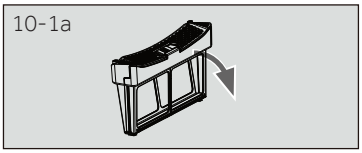

2. Otwórz filtr kłaczków (ryc. 10-1a).

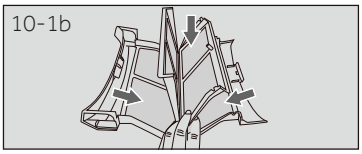

3. Usuń resztki kłaczków z filtra kłaczków (ryc. 10-1b).

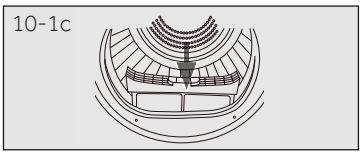

4. Zainstaluj ponownie oczyszczony filtr kłaczków w suszarce bębnowej (rys. 10-1c).

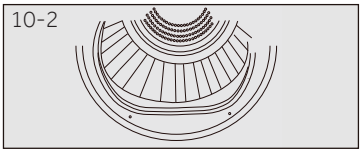

10.2 Czyszczenie filtra skraplacza

Wyczyść filtr po każdym cyklu suszenia.

1. Otwórz drzwi (rys. 10-2).

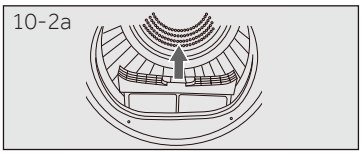

2. Wyciągnij filtr kłaczków z przedniego kanału (rys. 10-2a).

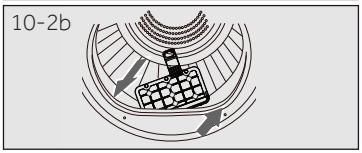

3. Wyciągnij filtr skraplacza z kanału powietrznego (rys. 10-2b).

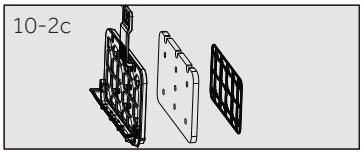

4. Oddziel filtr gąbkowy od filtra skraplacza i oczyść go z ewentualnych pozostałości (rys. 10-2c).
5. Załóż ponownie gąbkę na filtr skraplacza i włóż ją z powrotem do kanału.

Uwaga

Jeśli włókna/filtr skraplacza są bardzo brudne, można je wyczyścić pod bieżącą wodą. Przed użyciem pozostaw do całkowitego wyschnięcia.

Uwaga

Podczas czyszczenia filtrów kłaczki należy wyrzucać do kosza na śmieci, a nie spłukiwać do odpływu, aby uniknąć rozprzestrzeniania się mikroplastiku w instalacji wodnej. Aby zapewnić optymalną wydajność suszenia, należy regularnie czyścić filtr. Zapchany filtr może wydłużyć cykl suszenia, co może zwiększyć zużycie energii.

10.3 Opróżnij zbiornik na wodę

Podczas pracy para skrapla się do postaci wody i gromadzi w zbiorniku na wodę. Opróżnij zbiornik na wodę po każdym cyklu suszenia.

1. Wyciągnij zbiornik na wodę z obudowy (rys. 10-3).

10-3

2. Opróżnij zbiornik na wodę (rys. 10-3a).

10-3a

3. Zamontuj ponownie zbiornik na wodę w suszarce (rys. 10-3b).

10-3b

Uwaga

Nie używaj wody do jakiegokolwiek picia lub przetwarzania żywności.

10.4 Suszarka do ubrań

Wytrzyj zewnętrzną część suszarki bębnowej i panel sterowania wilgotną szmatką. Aby uniknąć uszkodzenia urządzenia, nie używaj żadnych rozpuszczalników organicznych ani środków żrących.

10.5 Bęben

Po pewnym czasie pracy mikroelementy, takie jak wapń i substancje mineralne zawarte w wodzie, spowodują, że wewnątrz bębna utworzy się niewidoczny film. Aby go usunąć, użyj wilgotnej szmatki i odrobiny detergentu. Aby uniknąć uszkodzenia urządzenia, nie używaj żadnych rozpuszczalników organicznych ani środków żrących.

11 - Rozwiązywanie problemów

Wiele problemów można rozwiązać samodzielnie, bez specjalistycznej wiedzy. Zanim skontaktujesz się z serwisem posprzedażnym, sprawdź wszystkie pokazane możliwości i postępuj zgodnie z poniższymi instrukcjami. Zobacz sekcję „15 - Obsługa klienta" na stronie 34.

OSTRZEŻENIE!

- Przed konserwacją wyłącz urządzenie i wyjmij wtyczkę z gniazdka.
- Sprzęt elektryczny powinien być serwisowany wyłącznie przez wykwalifikowanych elektryków, ponieważ niewłaściwa naprawa może spowodować poważne szkody następcze.
- Uszkodzony kabel zasilający powinien być wymieniany wyłącznie przez producenta, jego przedstawiciela serwisowego lub podobnie wykwalifikowanych pracowników w celu uniknięcia zagrożenia.

Rozwiązywanie problemów z kodem wyświetlacza

Kod	Przyczyna	Rozwiązanie
F2	Błąd pompy spustowej.	Skontaktuj się z obsługą klienta.
F32 F33	Czujnik temperatury skraplacza wykazuje przerwanie lub zwarcie obwodu.	Skontaktuj się z obsługą klienta.
F4	Temperatura prania w bębnie nie ulega zmianie.	Skontaktuj się z obsługą klienta.
FC2	Błąd komunikacji między płytką drukowaną a wyświetlaczem.	Skontaktuj się z obsługą klienta.
FC0	Awaria linii głównej	Skontaktuj się z obsługą klienta.
FC1	Usterka komunikacji silnika	Skontaktuj się z obsługą klienta.
F7	Awaria silnika	Skontaktuj się z obsługą klienta.
FH	Alert o błędzie konfiguracji IoT, nie można połączyć się z modułem Wi-Fi podczas konfiguracji IoT	Skontaktuj się z obsługą klienta.

Jeśli po podjęciu działań naprawczych kody błędów pojawią się ponownie, wyłącz urządzenie, odłącz zasilanie i skontaktuj się z obsługą klienta.

Rozwiązywanie problemów bez kodów wyświetlanych

Problem	Możliwa przyczyna	Możliwe rozwiązanie
Suszarka bębnowa nie działa.	• Słabe podłączenie do źródła zasilania. • Brak zasilania. • Nie ustawiono żadnego programu suszenia. • Urządzenie nie zostało włączone. • Zbiornik na wodę jest pełny. • Drzwi nie są prawidłowo zamknięte.	• Sprawdź podłączenie do zasilania. • Sprawdź zasilanie. • Ustaw program suszenia. • Włącz urządzenie. • Opróżnij zbiornik na wodę. • Dobrze zamknij drzwi.
Suszarka bębnowa nie działa, a na wyświetlaczu pojawia się komunikat Kon iPc.	• Pranie osiągnęło poziom suchości określony w programie.	• Sprawdź, czy ustawienie programu jest odpowiednie, czy nie.
Czas schnięcia jest zbyt długi, a rezultaty nie są zadowalające	• Ustawienie programu jest nieprawidłowe. • Filtr jest zatkany. • Parownik jest zablokowany. • Suszarka bębnowa jest przeciążona. • Pranie jest zbyt mokre. • Kanał wentylacyjny jest zablokowany.	• Upewnij się, że program jest ustawiony prawidłowo. • Wyczyść ekran filtra. • Wyczyść parownik. • Zmniejsz ilość prania. • Całkowicie odwiruj pranie przed suszeniem. • Sprawdź i wyczyść kanał wentylacyjny.
Pozostały czas na wyświetlaczu zatrzymuje się lub przeskakuje.	Pozostały czas będzie dostosowywany w sposób ciągły w oparciu o następujące czynniki: • Tkanina do prania. • Ładowanie wsadu. • Stopień nawilżenia prania. • Temperatura otoczenia.	• Regulacja automatyczna jest normalną operacją.

Uwaga

Wszystkie zdjęcia dotyczące instalacji można znaleźć na początku tej instrukcji.

12.1 Przygotowanie

- Najpierw usuń wszystkie opakowania, łącznie z podstawą styropianową. Podczas wyjmowania opakowania można zaobserwować krople wody. To normalne zjawisko wynika z testów wodnych w fabryce.

Uwaga

Opakowanie należy utylizować w sposób przyjazny dla środowiska. Aby uzyskać informacje dotyczące aktualnych miejsc utylizacji, skontaktuj się ze sprzedawcą lub władzami lokalnymi.

OSTRZEŻENIE!

Po transporcie i instalacji MUSISZ pozostawić suszarkę na dwie godziny przed użyciem.

12.2 Czas transportu i oczekiwania

Transportuj urządzenie wyłącznie w pozycji poziomej. Bezobsługowy olej smarujący znajduje się w kapsule sprężarki. Olej ten może przedostać się przez zamknięty system rur podczas transportu ukośnego. Przed podłączeniem urządzenia do prądu należy odczekać 2 godziny, aż olej spłynie z powrotem do kapsuły.

12.3 Umieść urządzenie

Urządzenie należy ustawić na płaskiej i solidnej powierzchni. Ustaw nóżki na żądanym poziomie (rys. 12-1).

12.4 Montaż pod blatem

Wymiary wnęki powinny co najmniej odpowiadać wymiarom (rys. 12-2).

1. Umieść urządzenie obok szczeliny. Upewnij się, że wszystkie połączenia są łatwo dostępne i funkcjonalne.
2. Dopasuj dokładnie wszystkie nóżki, aby uzyskać stabilną, poziomą pozycję.
3. Ostrożnie zainstaluj urządzenie we wnęce.
4. Zapewnij odpowiednią wentylację.

12.5 Połączenie elektryczne

Przed każdym podłączeniem sprawdź, czy:

- zasilanie, gniazdo i bezpieczniki są zgodne z tabliczką znamionową.
- Gniazdko elektryczne jest uziemione i nie używa się rozgałęźnika ani przedłużacza.
- Wtyczka i gniazdo zasilania są ściśle dopasowane.
- **Tylko Wielka Brytania:** Wtyczka brytyjska spełnia normę BS1363A.

Włóż wtyczkę do gniazdka (rys. 12-3).

UM_TD_Haier_x7_PL.indd 26 30/03/2025 11:29:07

OSTRZEŻENIE!

Jeśli przewód zasilający jest uszkodzony, musi zostać wymieniony przez serwisanta (patrz karta gwarancyjna), aby uniknąć niebezpieczeństwa!

12.6 Stos pralko-suszarki

Istnieje możliwość uzyskania stosu pralko-suszarki (rys. 12-4).
Nie każda pralka nadaje się do tego celu.
Informacje dotyczące układania w stosy oraz odpowiedni zestaw montażowy można uzyskać u lokalnego sprzedawcy.
Do zestawu dołączona jest instrukcja montażu, która szczegółowo opisuje poszczególne etapy instalacji.

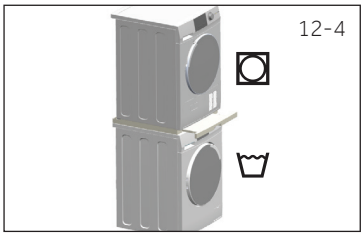
12-4

12.7 Wypoziomuj suszarkę

WAŻNE jest wypoziomowanie suszarki, aby zapewnić jej wydajną pracę przy minimalnym poziomie hałasu. Suszarkę należy wypoziomować tak, aby stała równomiernie na wszystkich czterech nóżkach. Upewnij się, że suszarka nie kołysze się w żadnym kierunku.

Wypoziomuj suszarkę od przodu do tyłu (rys. 12-5):

- Umieść podziałkę po lewej stronie.
- Wyreguluj przednią lewą stopę (w dół).
- Powtórz powyższe czynności dla prawej stopy.

Wypoziomuj suszarkę na boki (rys. 12-6):

- Umieść podziałkę na środku tylnej części suszarki.
- Wyreguluj tylne nóżki, aż suszarka będzie pozioma na boki.
- Nigdy nie wykręcaj całkowicie nóżek z ich obudów.

Dokładnie sprawdź, czy suszarka jest wyważona:

- Umieść podziałkę na środku przedniej części suszarki.
- Upewnij się, że suszarka nie kołysze się w żadnym kierunku.
- Jeśli suszarka nie jest wyważona, powtórz powyższe kroki.

Po wypoziomowaniu narożniki szafki suszarki nie powinny dotykać podłogi, a suszarka nie może kołysać się w żadnym kierunku.

UM_TD_Haier_x7_PL.indd 27 30/03/2025 11:29:07

12.8 Opróżnianie

Suszarka wyposażona jest w skraplacz, który gromadzi wodę podczas cyklu suszenia. Woda ta jest gromadzona w wyjmowanym zbiorniku na wodę znajdującym się w lewym górnym rogu suszarki. Zgromadzoną wodę należy opróżnić po każdym cyklu suszenia. Można też skonfigurować suszarkę tak, aby odprowadzała wodę automatycznie, korzystając z dołączonego węża spustowego.
Zalecamy, aby w miarę możliwości ustawić suszarkę tak, aby automatycznie opróżniała się, zwłaszcza podczas suszenia pełnych wsadów. Dzięki temu unikniesz konieczności opróżniania zbiornika na wodę podczas cyklu suszenia.

Podłączanie węża spustowego

- Odłącz czarny wąż od złącza z tyłu suszarki (w prawym dolnym rogu z tyłu, rys. 12-7).
- Rozwiń szary wąż spustowy (dołączony do suszarki) i podłącz go do portu spustowego urządzenia (rys. 12-8).
- Umieść drugi koniec węża spustowego w wannie lub rurze kanalizacyjnej.

UM_TD_Haier_x7_PL.indd 28 30/03/2025 11:29:07

Specyfikacja produktu (wg UE 2023/2534)

Znak towarowy	Haier
Identyfikator modelu	HD90
Nominalna ładowność dla programu Eco (kg)	9
Rodzaj suszarki bębnowej	Skraplacz
Klasa efektywności energetycznej[4)]	A
Suszarka bębnowa z automatyką lub bez niej	z automatyką
Zużycie energii w programie Eco przy pełnym obciążeniu (E_{dry}) (kWh/cykl suszenia)	1,58
Zużycie energii w programie Eco przy częściowym obciążeniu ($E_{dry/2}$) (kWh/cykl suszenia)	0,97
Ważone zużycie energii w programie Eco (E_{tC}) (kWh/cykl suszenia)	1,18
Ważone zużycie energii w programie Eco (SEc) (kWh/cykl suszenia)	1,84
Wskaźnik efektywności energetycznej (EEI)	59,0
Pobór mocy w trybie wyłączonym (W)	0,30
Pobór mocy w trybie czuwania (W)	0,40
Czy „tryb czuwania" obejmuje wyświetlanie informacji	Tak
Pobór mocy przy opóźnionym starcie (W)	4,00
Pobór mocy w „trybie czuwania" w warunkach czuwania w sieci (Pnsm) (jeśli dotyczy)	2,00
Czas trwania programu Eco przy pełnym obciążeniu (h:min)	3:18
Czas trwania programu Eco przy częściowym obciążeniu (h:min)	2:20
Ważony czas trwania programu Eco (h:min)	2:45
Ważona wydajność kondensacji dla standardowego programu dla bawełny [3)] przy pełnym i częściowym załadunku (%)	90
Średnia wydajność kondensacji w standardowym programie dla bawełny [3)] przy pełnym załadunku	90
Średnia wydajność kondensacji w standardowym programie do prania bawełny [3)] przy częściowym załadunku	90
Emisja hałasu akustycznego w powietrzu podczas programu Eco (dB)	62

1) Na podstawie 100 cykli suszenia standardowego programu Eco przy pełnym i częściowym załadunku oraz zużycia energii w trybach niskiego zużycia energii. Rzeczywiste zużycie energii na cykl zależy od sposobu użytkowania urządzenia.
2) Jeśli istnieje system zarządzania energią.
3) Ten program stosowany przy pełnym i częściowym wsadzie jest standardowym programem suszenia, do którego odnoszą się informacje na etykiecie i karcie. Jest to program odpowiedni do suszenia normalnego, mokrego prania bawełnianego i jest to program najbardziej efektywny pod względem zużycia energii w przypadku bawełny.
4) Klasa G jest najmniej wydajna, a klasa A jest najbardziej wydajna.

Dodatkowe dane

Zasilanie (patrz tabliczka znamionowa) – napięcie / prąd / wejście	(220-240) V/50 Hz/2,7 A/630 W
Dopuszczalna temperatura otoczenia	5°C do 35°C
Chłodziwo	R290
Objętość	150 g

Wymiary produktu

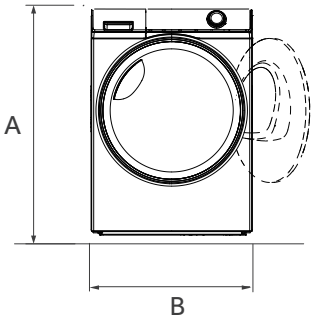

WIDOK Z PRZODU

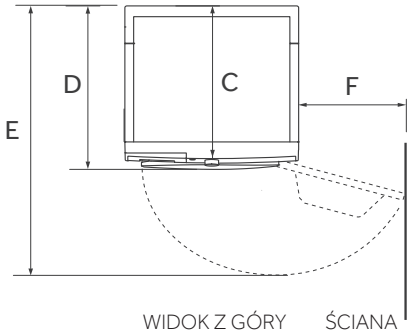

WIDOK Z GÓRY ŚCIANA

WYMIARY PRODUKTU	HD80	HD90	HD100
A Całkowita wysokość produktu (mm)	845	845	
B Całkowita szerokość produktu (mm)	595	595	
C Całkowita głębokość produktu (do głównego panelu sterowania) w mm	550	640	
D Całkowita głębokość produktu (mm)	590	680	
E Głębokość otworu drzwi (mm)	1080	1170	
F Minimalny odstęp drzwi od sąsiedniej ściany (mm)	200	200	

Uwaga: Dokładna wysokość suszarki zależy od odległości nóżek od podstawy urządzenia. Przestrzeń, w której instalujesz suszarkę, musi być co najmniej 40 mm szersza i 20 mm głębsza niż jej wymiary.

Uwaga: Odchylenia

Ze względu na ciągłe aktualizacje hOn, funkcje i interfejs wyświetlania aplikacji mogą różnić się od poniższego opisu.

14.1 Informacje ogólne

To urządzenie jest wyposażone w technologię Wi-Fi umożliwiającą zdalne sterowanie za pomocą aplikacji hOn.

OSTRZEŻENIE!

Należy przestrzegać środków ostrożności wskazanych w niniejszej instrukcji, nawet jeśli korzystasz z urządzenia za pośrednictwem aplikacji. Przestrzeganie tych instrukcji jest niezbędne dla bezpiecznego użytkowania.

14.2 Wymagania

1. **Sieć Wi-Fi**: Wymagany jest router zgodny ze standardem 802.11b/g/n i pasmem 2,4 GHz. Sieci działające na częstotliwości 5 GHz i sieci publiczne nie są obsługiwane. Nazwa sieci (SSID) musi zawierać od 1 do 31 znaków, a hasło od 8 do 64 znaków. Opcje szyfrowania obejmują szyfrowanie otwarte, WPA-PSK i WPA2-PSK.
2. **Zgodne urządzenia**: Aplikacja jest dostępna na tabletach i smartfonach z systemem Android, iOS i Huawei.
3. **Pozycjonowanie**: Zainstaluj urządzenie w miejscu o silnym sygnale Wi-Fi.

Dane techniczne Wi-Fi:

Częstotliwość	2400 MHz – 2483,5 MHz
Maksymalna moc	20 dBM
Standardowy	IEEE802.11b/g/n & Bluetooth® Low Energy v4.2[1]

14.3 Pobierz i zainstaluj aplikację hOn

1. Pobierz aplikację, skanując poniższy kod QR lub odwiedzając stronę go.haier-europe.com/download-app.

Pobierz aplikację hOn

Download on the App Store
ANDROID APP ON Google play
EXPLORE IT ON AppGallery

Uwaga: Rejestracja

Utworzenie profilu (rejestracja) jest wymagane tylko przy pierwszym użyciu lub jeśli konto zostało usunięte/wyłączone. Aby móc z niego korzystać w przyszłości, wystarczy zalogować się, podając swój adres e-mail i hasło. Sprawdź tryb DEMO w aplikacji, aby poznać funkcje Wi-Fi.

[1] *Znak słowny i logo Bluetooth® są zastrzeżonymi znakami towarowymi należącymi do Bluetooth SIG, Inc., a każde użycie tych znaków przez Candy Hoover Group Srl odbywa się na podstawie licencji. Pozostałe znaki towarowe i nazwy handlowe należą do ich odpowiednich właścicieli.*

14.4 Parowanie urządzeń

Uwaga: Sieć domowa musi być ustawiona na 2,4 GHz. Sieci działające na częstotliwości 5 GHz nie są obsługiwane. Upewnij się, że Twój smartfon jest podłączony do tej samej sieci Wi-Fi 2,4 GHz, której chcesz użyć do skonfigurowania urządzenia.

1. Otwórz aplikację hOn, utwórz nowy profil (lub zaloguj się, jeśli już go posiadasz).
2. Kliknij „Dodaj urządzenie" i postępuj zgodnie z instrukcjami wyświetlanymi na ekranie smartfona, aby dokończyć konfigurację.

14.5 Aktywacja zdalnego sterowania

1. Sprawdź, czy router jest włączony i podłączony do Internetu.
2. Załaduj pranie i zamknij drzwi.
3. Włącz urządzenie.
4. Naciśnij krótko przycisk „**Zdalne sterowanie**".
5. Rozpocznij cykl za pomocą aplikacji. Panel sterowania zostanie wyłączony, za wyjątkiem przycisków „ZASILANIE" i „URUCHOM/WSTRZYMAJ". W trakcie trwania programu dostępna będzie wyłącznie blokada rodzicielska.
6. Zdalne sterowanie może być również aktywowane podczas cyklu poprzez krótkie naciśnięcie przycisku „**Zdalne sterowanie**".

Uwaga: Wygaśnięcie zdalnego sterowania: Polecenie z aplikacji można wysłać do 24 godzin po włączeniu funkcji Zdalne sterowanie.

14.6 Dezaktywacja zdalnego sterowania

1. Podczas cyklu można wyłączyć funkcję zdalnego sterowania poprzez krótkie naciśnięcie przycisku „**Zdalne sterowanie**"; cykl będzie kontynuowany. Stan cyklu można sprawdzić w aplikacji, ale nie można wysyłać poleceń (np. uruchom/wstrzymaj).
2. Aby wznowić zdalne sterowanie za pomocą aplikacji, upewnij się, że drzwi są zamknięte, a następnie ponownie krótko naciśnij przycisk „**Zdalne sterowanie**".

14.7 Koniec cyklu za pomocą zdalnego sterowania

1. Po zakończeniu cyklu zdalne sterowanie jest dezaktywowane.
2. Po 2 minutach urządzenie wyłączy się automatycznie.

UM_TD_Haier_x7_PL.indd 32 30/03/2025 11:29:07

14.8 Wyłączanie modułu Wi-Fi i czyszczenie danych uwierzytelniających sieci

Aby usunąć zapisane informacje o sieci Wi-Fi i wyłączyć moduł Wi-Fi:

1. Włącz urządzenie.
2. Bez uruchamiania żadnego cyklu naciśnij i przytrzymaj przycisk „**Zdalne sterowanie**" przez 5 sekund, aż pojawi się komunikat „rESt".
3. Naciśnij i przytrzymaj przycisk „**Opóźnienie**" przez kolejne 5 sekund, aż pojawi się „donE".
4. Informacje konfiguracyjne zostaną usunięte. Aby wyjść, wybierz program lub wyłącz urządzenie.
5. Aby przeprowadzić ponowną konfigurację, usuń urządzenie z aplikacji hOn i rozpocznij nową procedurę parowania.

Uwaga: Użyj tej procedury tylko jeśli zamierzasz sprzedać urządzenie.

15 - Obsługa klienta

Zalecamy korzystanie z naszego działu obsługi klienta Haier oraz stosowanie oryginalnych części zamiennych. Jeśli masz problem z urządzeniem, najpierw sprawdź sekcję „11 - Rozwiązywanie problemów" na stronie 24.

Jeśli nie możesz znaleźć tam rozwiązania, skontaktuj się z:

- lokalnym sprzedawcą lub
- działem Serwis techniczny na stronie www.haier.com, gdzie można znaleźć numery telefonów i często zadawane pytania oraz aktywować zgłoszenie serwisowe.

Aby skontaktować się z naszym Serwisem, upewnij się, że masz następujące dane.
Informacje znajdują się na tabliczce znamionowej.

Model _____ Numer seryjny _____

Sprawdź również kartę gwarancyjną dostarczoną z produktem w przypadku gwarancji.

W przypadku ogólnych zapytań biznesowych skorzystaj z podanych poniżej naszych adresów w Europie:

Europejskie adresy Haier			
Kraj*	**Adres pocztowy**	**Kraj***	**Adres pocztowy**
Włochy	Haier Europe Trading SRL Via De Cristoforis, 12 21100 Varese WŁOCHY	**Francja**	Haier France SAS 53 Boulevard Ornano-Pleyad 3 93200 Saint-Denis FRANCJA
Hiszpania i Portugalia	Haier Iberia SL Pg. Garcia Faria, 49-51 08019 Barcelona HISZPANIA	**Belgia-FR Belgia-NL Holandia Luksemburg**	Haier Benelux SA Anderlecht Route de Lennik 451 BELGIA
Niemcy Austria	Haier Deutschland GmbH Konrad-Zuse-Platz 6 81829 Monachium NIEMCY	**Polska Węgry Grecja Rumunia Rosja**	Haier Poland Sp. zo.o. Al. Jerozolimskie 181B 02-222 Warszawa POLSKA
Wielka Brytania	Haier Appliances UK Co.Ltd. 302 Bridgewater Place Birchwood Park Warrington WA3 6x	**Czechy i Słowacja**	Haier Europe čR s.r.o. Sokolovská 651/136a, 186 00 Praga 8 Karlín, Czechy

*Więcej informacji można znaleźć na stronie www.haier.com.

Haier