Haier

User Manual

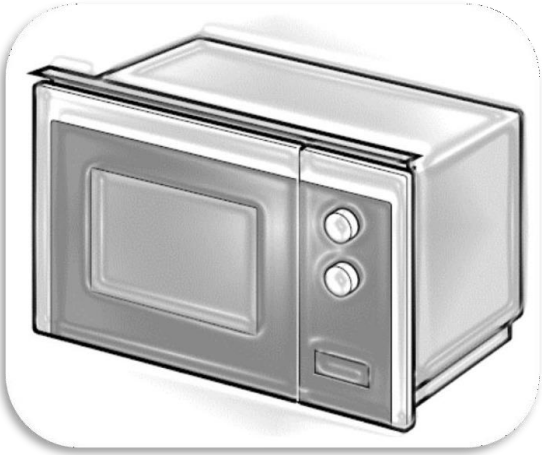

H38FMWID4ID27N

CANDY HOOVER GROUP – Via Comolli 16 Brugherio – Italy

Haier

User Instructions
MICROWAVE OVENS EN 01

Pokyny pro uživatele
MIKROVLNNÉ TROUBY CS 21

Mode d'emploi
FOURS À MICRO-ONDES FR 41

Felhasználói útmutató
MIKROHULLÁMÚ SÜTŐK HU 61

Οδηγιεσ χρηστη
ΦΟΥΡΝΟΙ ΜΙΚΡΟΚΥΜΑΤΩΝ EL 81

Instrucciones de uso
HORNOS DE MICROONDAS ES 101

Instruções para o utilizador
FORNOS MICRO-ONDAS PT 121

Návod na použitie
MIKROVLNNÉ RÚRY SK 142

Bedienungsanleitung
MIKROWELLENÖFEN DE 162

Korisničke upute
MIKROVALNE PEĆNICE HR 182

Navodila za uporabnika
MIKROVALOVNE PEČICE SL 202

PRECAUTIONS TO AVOID POSSIBLE EXPOSURE TO EXCESSIVE MICROWAVE ENERGY

(a) Do not attempt to operate this oven with the door open since this can result in harmful exposure to microwave energy. It is important not to break or tamper with the safety interlocks.

(b) Do not place any object between the oven front face and the door or allow soil or cleaner residue to accumulate on sealing surfaces.

(c) WARNING: If the door or door seals are damaged, the oven must not be operated until it has been repaired by a competent person.

ADDENDUM

If the apparatus is not maintained in a good state of cleanliness, its surface could be degraded and affect the lifespan of the apparatus and lead to a dangerous situation.

Specifications

Model:	H38FMWID4ID27N
Rated Voltage:	230V~ 50Hz
Rated Input Power (Microwave):	1270W
Rated Output Power (Microwave):	800 W
Rated Input Power (Grill):	1000W

Low power consumption data according to Commission Regulation (EU) 2023/826.

Condition	**Power consumption**	**Period after which the equipment reaches automatically the condition**
Standby mode with information or status display	0.8W	20 Min

IMPORTANT SAFETY INSTRUCTIONS

WARNING

To reduce the risk of fire, electric shock, injury to persons or exposure to excessive microwave oven energy when using your appliance, follow basic precautions, including the following:

1. Warning: Liquids and other foods must not be heated in sealed containers since they are liable to explode.
2. Warning: It is hazardous for anyone other than a competent person to carry out any service or repair operation that involves the removal of a cover which gives protection against exposure to microwave energy.
3. This appliance can be used by children aged from 8 years and above and persons with reduced physical, sensory or mental capabilities or lack of experience and knowledge if they have been given supervision or instruction concerning use of the appliance in a safe way and understand the hazards involved. Children shall not play with the appliance. Cleaning and user maintenance shall not be made by children unless they are older than 8 and supervised.
4. Keep the appliance and its cord out of reach of children less than 8 years.
5. Only use utensils that are suitable for use in microwave ovens.
6. The oven should be cleaned regularly and any food deposits should be removed.
7. Read and follow the specific: “PRECAUTIONS TO AVOID POSSIBLE EXPOSURE TO EXCESSIVE MICROWAVE ENERGY”.

8. When heating food in plastic or paper containers, keep an eye on the oven due to the possibility of ignition.
9. If smoke is emitted, switch off or unplug the appliance and keep the door closed in order to stifle any flames.
10. Do not overcook food.
11. Do not use the oven cavity for storage purposes. Do not store items, such as bread, cookies, etc. inside the oven.
12. Remove wire twist-ties and metal handles from paper or plastic containers/bags before placing them in the oven.
13. Install or locate this oven only in accordance with the installation instructions provided.
14. Eggs in their shell and whole hard-boiled eggs should not be heated in microwave ovens since they may explode, even after microwave heating has ended.
15. This appliance is intended to be used in household and similar applications such as:
-staff kitchen areas in shops, offices and other working environments;
-by clients in hotels, motels and other residential type environments;
-farm houses;
-bed and breakfast type environments.
16. If the supply cord is damaged, it must be replaced by the manufacturer, its service agent or similarly qualified persons in order to avoid a hazard.
17. Do not store or use this appliance outdoors.
18. Do not use this oven near water, in a wet basement or near a swimming pool.
19. The temperature of accessible surfaces may be high when the appliance is operating. The surfaces are liable to

get hot during use. Keep cord away from heated surface, and do not cover any vents on the oven.

20. Do not let cord hang over edge of table or counter.

21. Failure to maintain the oven in a clean condition could lead to deterioration of the surface that could adversely affect the life of the appliance and possibly result in a hazardous situation.

22. The contents of feeding bottles and baby food jars shall be stirred or shaken and the temperature checked before consumption, in order to avoid burns.

23. Microwave heating of beverages can result in delayed eruptive boiling, therefore care must be taken when handling the container.

24. The appliance is not intended for use by persons (including children) with reduced physical, sensory or mental capabilities, or lack of experience and knowledge, unless they have been given supervision or instruction concerning use of the appliance by a person responsible for their safety.

25. Children should be supervised to ensure that they do not play with the appliance.

26. The appliances are not intended to be operated by means of an external timer or separate remote-control system.

27. Accessible parts may become hot during use. Young children should be kept away.

28. Steam cleaner is not to be used.

29. During use the appliance becomes hot. Care should be taken to avoid touching heating elements inside the oven.

30. Only use the temperature probe recommended for this oven. (for ovens provided with a facility to use a temperature-sensing probe.)

31. WARNING: The appliance and its accessible parts become hot during use. Care should be taken to avoid touching heating elements. Children less than 8 years of age shall be kept away unless continuously supervised.
32. The microwave oven must be operated with the decorative door open.(for ovens with a decorative door.)
33. Surface of a storage drawer can get hot.
34. The microwave oven is intended for heating food and beverages. Drying of food or clothing and heating of warming pads, slippers, sponges, damp cloth and similar may lead to risk of injury, ignition or fire.
35. Metallic containers for food and beverages are not allowed during microwave cooking.
36. The appliance shall not be cleaned with a steam cleaner.
37. Care should be taken not to displace the turntable when removing containers from the appliance.
38. The appliance must not be installed behind a decorative door in order to avoid overheating.
39. WARNING: When the appliance is operated in the combination mode, children should only use the oven under adult supervision due to the temperatures generated.

READ CAREFULLY AND KEEP FOR FUTURE REFERENCE

To Reduce the Risk of Injury to Persons

Grounding Installation

DANGER

Electric Shock Hazard
Touching some of the internal components can cause serious personal injury or death. Do not disassemble this appliance.

WARNING

Electric Shock Hazard
Improper use of the grounding can result in electric shock.
Do not plug into an outlet until appliance is properly installed and grounded.
This appliance must be grounded. In the event of an electrical short circuit, grounding reduces the risk of electric shock by providing an escape wire for the electric current.
This appliance is equipped with a cord having a grounding wire with a grounding plug. The plug must be plugged into an outlet that is properly installed and grounded.
Consult a qualified electrician or serviceman if the grounding instructions are not completely understood or if doubt exists as to whether the appliance is properly grounded. If it is necessary to use an extension cord, use only a 3-wire extension cord.

1. A short power-supply cord is provided to reduce the risks resulting from becoming entangled in or tripping over a longer cord.
2. If a long cord set or extension cord is used:

1) The marked electrical rating of the cord set or extension cord should be at least as great as the electrical rating of the appliance.
2) The extension cord must be a grounding-type 3-wire cord.
3) The long cord should be arranged so that it will not drape over the counter top or tabletop where it can be pulled on by children or tripped over unintentionally.

CLEANING

Be sure to unplug the appliance from the power supply.

1. Clean the cavity of the oven after using with a slightly damp cloth.
2. Clean the accessories in the usual way in soapy water.
3. The door frame and seal and neighbouring parts must be cleaned carefully with a damp cloth when they are dirty.
4. Do not use harsh abrasive cleaners or sharp metal scrapers to clean the oven door glass since they can scratch the surface, which may result in shattering of the glass.
5. Cleaning Tip---For easier cleaning of the cavity walls that the food cooked can touch: Place half a lemon in a bowl, add 300ml (1/2 pint) water and heat on 100% microwave power for 10 minutes. Wipe the oven clean using a soft, dry cloth.

UTENSILS

CAUTION

Personal Injury Hazard

It is hazardous for anyone other than a competent person to carry out any service or repair operation that involves the removal of a cover which gives protection against exposure to microwave energy.

See the instructions on “Materials you can use in microwave oven or to be avoided in microwave oven.” There may be certain non-metallic utensils that are not safe to use for microwaving. If in doubt, you can test the utensil in question following the procedure below.

Utensil Test:

1. Fill a microwave-safe container with 1 cup of cold water (250ml) along with the utensil in question.
2. Cook on maximum power for 1 minute.
3. Carefully feel the utensil. If the empty utensil is warm, do not use it for microwave cooking.
4. Do not exceed 1 minute cooking time.

Materials you can use in microwave oven

Utensils	Remarks
Browning dish	Follow manufacturer’s instructions. The bottom of browning dish must be at least 3/16 inch (5mm) above the turntable. Incorrect usage may cause the turntable to break.
Dinnerware	Microwave-safe only. Follow manufacturer’s instructions. Do not use cracked or chipped dishes.
Glass jars	Always remove lid. Use only to heat food until just warm. Most glass jars are not heat resistant and may break.
Glassware	Heat-resistant oven glassware only. Make sure there is no metallic trim. Do not use cracked or chipped dishes.
Oven cooking bags	Follow manufacturer’s instructions. Do not close with metal tie. Make slits to allow steam to escape.
Paper plates and cups	Use for short–term cooking/warming only. Do not leave oven unattended while cooking.
Paper towels	Use to cover food for reheating and absorbing fat. Use with supervision for a short-term cooking only.
Parchment paper	Use as a cover to prevent splattering or a wrap for steaming.
Plastic	Microwave-safe only. Follow the manufacturer’s instructions. Should be labeled “Microwave Safe”. Some plastic containers soften, as the food inside gets hot. “Boiling bags” and tightly closed plastic bags should be slit, pierced or vented as directed by package.
Plastic wrap	Microwave-safe only. Use to cover food during cooking to retain moisture. Do not allow plastic wrap to touch food.
Thermometers	Microwave-safe only (meat and candy thermometers).
Wax paper	Use as a cover to prevent splattering and retain moisture.

Materials to be avoided in microwave oven

Utensils	Remarks
Aluminium tray	May cause arcing. Transfer food into microwave-safe dish.
Food carton with metal handle	May cause arcing. Transfer food into microwave-safe dish.
Metal or metal-trimmed utensils	Metal shields the food from microwave energy. Metal trim may cause arcing.
Metal twist ties	May cause arcing and could cause a fire in the oven.
Paper bags	May cause a fire in the oven.
Plastic foam	Plastic foam may melt or contaminate the liquid inside when exposed to high temperature.
Wood	Wood will dry out when used in the microwave oven and may split or crack.

SETTING UP YOUR OVEN

Names of Oven Parts and Accessories

Remove the oven and all materials from the carton and oven cavity. Your oven comes with the following accessories:

Glass tray	1
Turntable ring assembly	1
Instruction Manual	1

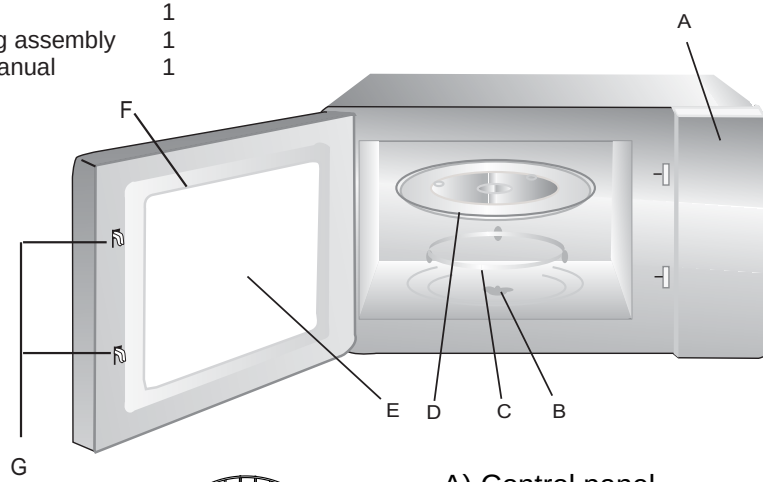

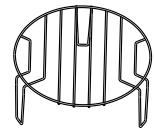

Grill Rack (Only be used in grill function and be placed on the glass tray)

A) Control panel
B) Turntable shaft
C) Turntable ring assembly
D) Glass tray
E) Observation window
F) Door assembly
G) Safety interlock system

Turntable Installation

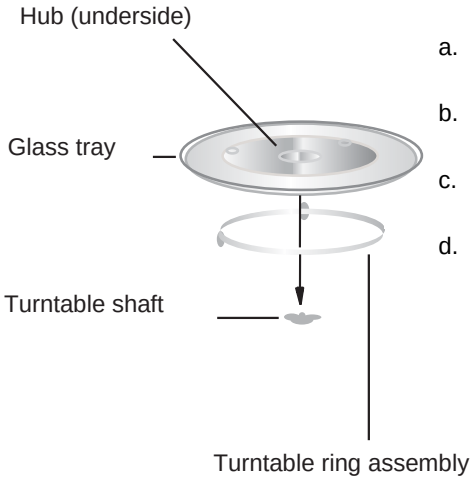

a. Never place the glass tray upside down. The glass tray should never be restricted.
b. Both glass tray and turntable ring assembly must always be used during cooking.
c. All food and containers of food are always placed on the glass tray for cooking.
d. If glass tray or turntable ring assembly cracks or breaks, contact your nearest authorized service center.

Installation and connection

1. This appliance is only intended for domestic use.
2. This oven is intended for built-in use only. It is not intended for counter-top use or for use inside a cupboard.
3. Please observe the special installation instructions.
4. The appliance can be installed in a 60cm wide wall-mounted cupboard.
5. The appliance is fitted with a plug and must only be connected to a properly installed earthed socket.
6. The mains voltage must correspond to the voltage specified on the rating plate.
7. The socket must be installed and connecting cable must only be replaced by a qualified electrician. If the plug is no longer to accessible following installation, an all-pole disconnecting device must be present on the installation side with a contact gap of at least 3mm.
8. Adapters, multi-way strips and extension leads must not be used. Overloading can result in a risk of fire.

The accessible surface may be hot during operation.

Installation Instruction

The following must be noted

Electrical connection

The appliance is fitted with a plug and must only be connected to a properly installed earthed socket. Only a qualified electrician who takes the appropriate regulations into account may install the socket or replace the connecting cable. If the plug is no longer accessible following installation, an all-pole isolating switch must be present on the installation side with a contact gap of at least 3 mm. Contact protection must be ensured by the installation.

Fitted units

The installation cabinet must not have a back panel behind the appliance.
Minimum installation height: 850 mm.
Ventilation slots and intakes must not be covered.
Appliance in a wall-hanging unit - Fig. 1A
Appliance in a tall unit - Fig.1B

Installing the oven - Fig. 2

Note: Do not trap or kink the mains lead.

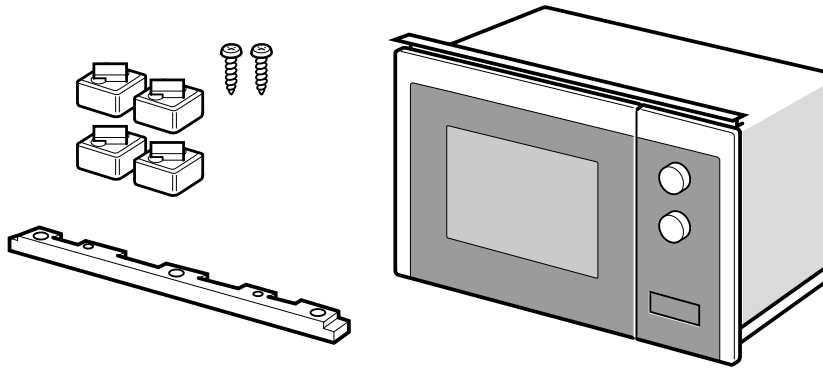

1

A

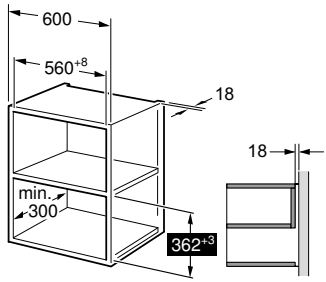

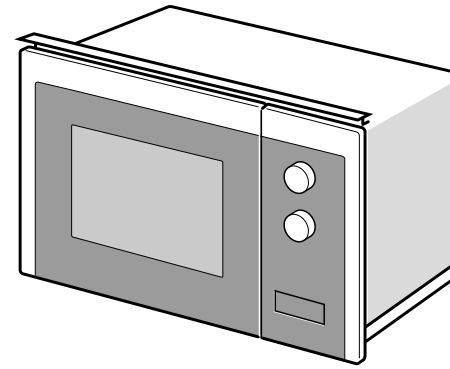

B

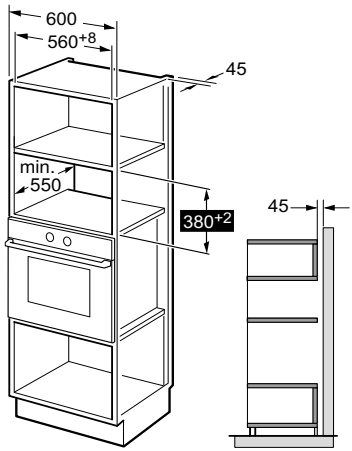

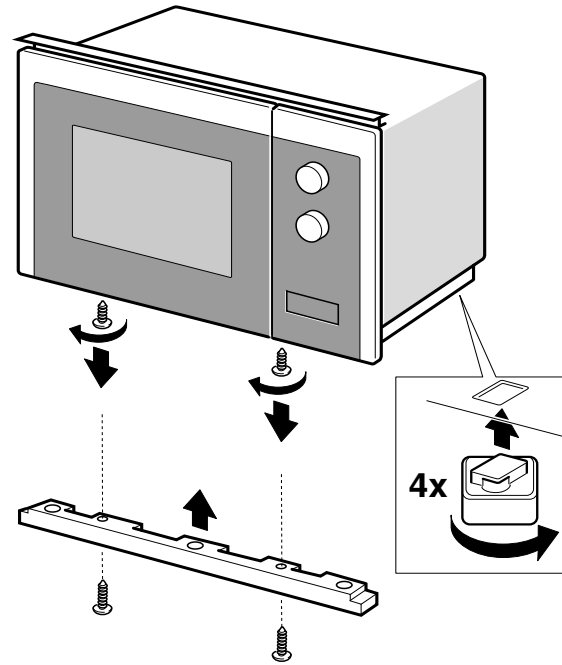

2

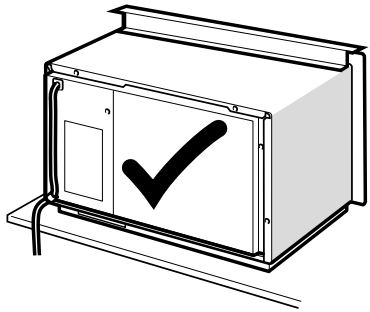

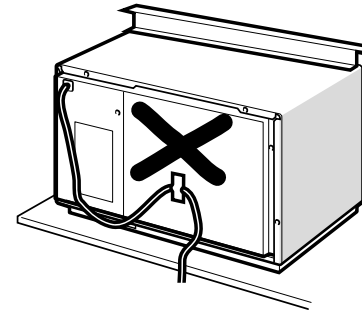

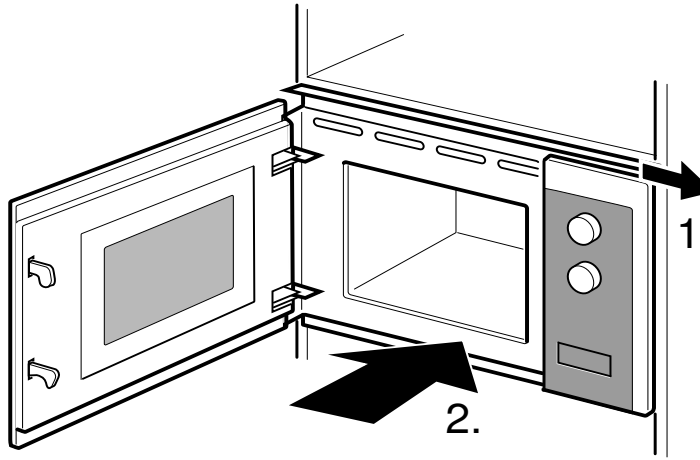

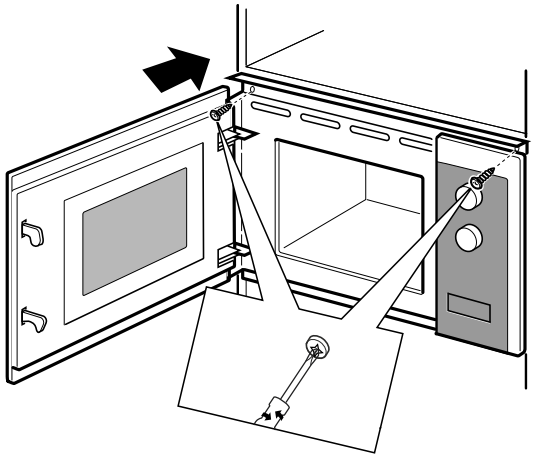

3.

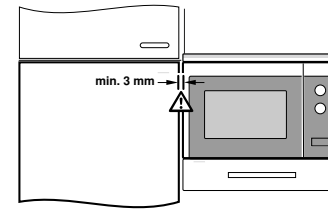

OPERATION INSTRUCTION

This microwave oven uses modern electronic control to adjust cooking parameters to meet your needs better for cooking.

1. Clock Setting

When the microwave oven is electrified, the oven will display “WELCOME”, buzzer will ring once. If there is no operation within 1 minute, the oven will enter to waiting state and "0:00" will display.

1) Press “ ” twice the screen will display “00:00” and the hour figures will flash.

2) Press “ ” or “ ” to adjust the hour figures. The input time should be within 0-23.

3) Press “ ” or “ ” to confirm, the minute figures will flash.

4) Press “ ” or “ ” to adjust the minute figures.
The input time should be within 0-59.

5) Press “ ” or “ ” to finish clock setting.
“:” will flash. The current time will display.

Note: 1) If the clock is not set, it would not function when powered.

2. Microwave Cooking

1) Press “ ” key once, and “P100” will display.

2) Press “ ” repeatedly to select the microwave power.
“P100”, “P80”, “P50”, “P30”, “P10” will display in order.

3) Press “ ” or “ ” to adjust the cooking time.
(The maximum cooking time is 95 minutes)

4) Press “ ” to start cooking.

Note: the step quantities for the adjustment time of the coding switch are as follow:

0---1 min	:	5 seconds
1---5 min	:	10 seconds
5---10 min	:	30 seconds
10---30 min	:	1 minute
30---95 min	:	5 minutes

Microwave Power Chart

Microwave Power	High	Med. High	Med.	Med. Low	Low
Display	P100	P80	P50	P30	P10

3. Grill or Combi. Cooking

Press "≋" key once, the screen will display "G", and press "≋" repeatedly to choose the power you want, and "G", "C-1" or "C-2" will display.

Press "—" or "+" to set cooking time. (The maximum cooking time is 95 minutes)

Press "▷+30"" again to start cooking.

Example: If you want to use 55% microwave power and 45% grill power (C-1) to cook for 10 minutes, you can operate the oven as the following steps.

1) Press "≋" key once, the screen displays "G".
2) Continue to press "≋" until the screen displays "C-1".
3) Press "—" or "+" to adjust the cooking time until the oven displays "10:00"
4) Press "▷+30"" to start cooking.

Combination Power instructions:

Program	Display	Microwave Power	Grill Power
Grill	G	0%	100%
Combi.1	C-1	55%	45%
Combi.2	C-2	36%	64%

Note: If half the grill time passes, the oven sounds twice, and this is normal. In order to have a better effect of grilling food, you should turn the food over, close the door, and then press "▷+30"" to continue cooking.

If no operation, the oven will continue working.

4. Defrost By Weight

1) Press "⚖" once, the screen will display "100".
2) Press "—" or "+" to select the food weight. The range of weight is 100-2000g.
3) Press "▷+30"" key to start defrosting.

Note: If half the defrost time passes, the oven sounds twice, and this is normal. In order to have a better effect of defrosting, you should turn the food over, close the door, and then press "▷+30"" to continue cooking. If no operation, the oven will continue working.

5. Defrost By Time

1) Press “ ” once, the screen will display “00:00”.

2) Press “ ” or “ ” to select the cooking time. The maximum time is 95 minutes.

3) Press “ ” key to start defrosting.

6. Multi-Stage Cooking

2 stages can be maximumly set. If one stages is defrosting, it should be put in the first stage automatically. The buzzer will ring once after each stage and the next stage will begin.
Note: Auto menu and speedy cooking cannot be set as one of the multi-stage.

Example: if you want to defrost the food for 5 minutes, then cook with 80% microwave power for 7 minutes. The steps are as following:

1) Press “ ” once, the screen will display “00:00”.

2) Press “ ” or “ ” to adjust the defrost time of 5 minutes.

3) Press “ ” key once, the screen will display “P100”.

4) Press “ ” repeatedly to choose microwave power till “P80” displays.

5) Press “ ” or “ ” to adjust the cooking time of 7 minutes.

6) Press “ ” key to start cooking.

7. Kitchen Timer

1) Press “ ” once, the screen will display “KT 00:00”.

2) Press “ ” or “ ” to enter the correct timer. (The maximum cooking time is 95 minutes)

3) Press “ ” or “ ” to confirm setting.

4) When the kitchen timer is reached, the buzzer will ring 5 times.

   If the clock has been set (24-hour system), the screen will display the current time.

Note: The kitchen Timer is different from 24-hour system. Kitchen Timer is a timer.

8. Auto Menu

1) In waiting state, press "+" repeatedly to choose the menu.

2) Press "▷+30" to confirm the menu you choose.

3) Press "—" or "+" to choose the food weight.

4) Press "▷+30" to start cooking.

The menu chart:

Menu	Weight	Power
Pizza	200 g	100%(Mic.)
	400 g	
Meat	250 g	100%(Mic.)
	350 g	
	450 g	
Vegetable	200 g	100%(Mic.)
	300 g	
	400 g	
Pasta	50g (with 450g cold water)	80%(Mic.)
	100g (with 800g cold water)	
Potato	200 g	100%(Mic.)
	400 g	
	600 g	
Fish	250 g	80%(Mic.)
	350 g	
	450 g	
Beverage	1cup (about 120ml)	100%(Mic.)
	2cups (about 240ml)	
	3cups (about 360ml)	
Popcorn	50 g	100%(Mic.)
	100 g	

9. Speedy Cooking

1) In waiting state, press "+30" key to cook with 100% power level for 30 seconds. Each press on the same key can increase 30 seconds. The maximum cooking time is 95 minutes.

2) During the microwave, grill, combination cooking and the defrost by time process, press "+30" to increase the cooking time.

3) Under the states of auto menu and defrost by weight, cooking time cannot be increased by pressing "+30".

4) In waiting state, press "—" to choose the cooking time. After adjusting the cooking time, press "+30" to start microwave cooking with 100 % power lever.

10. Lock Function for Children

Lock: In waiting state, press "3"" for 3 seconds to enter the children-lock state and the current time will display if the time has been set, otherwise, the screen will display "[- -]".

Lock quitting: In locked state, press "3"" for 3 seconds, the lock is released.

11. Inquiring Function

1) In cooking states of microwave or grill and combination. Press "≋" or "≋" the current power will be displayed for 3 seconds

2) If the clock has been set, during cooking state, press "🕒" to check the current time. It will be displayed for 3 seconds.

12. Specification

1) If the door is opened in the process of cooking, close the door and then press "+30" to continue cooking.

2) Once the cooking programme has been set, "+30" is not pressed in 5 minutes. The current time will be displayed. The setting will be cancelled

3) The buzzer sounds once by efficient press, inefficient press will be no response.

Trouble shooting

Normal	
Microwave oven interfering TV reception	Radio and TV reception may be interfered when microwave oven operating. It is similar to the interference of small electrical appliances, like mixer, vacuum cleaner, and electric fan. It is normal.
Dim oven light	In low power microwave cooking, oven light may become dim. It is normal.
Steam accumulating on door, hot air out of vents	In cooking, steam may come out of food. Most will get out from vents. But some may accumulate on cool place like oven door. It is normal.
Oven started accidentally with no food in.	It is forbidden to run the unit without any food inside. It is very dangerous.

Trouble	Possible Cause	Remedy
Oven cannot be started.	(1) Power cord is not plugged in tightly.	Unplug. Then plug again after 10 seconds.
	(2) Fuse blowing or circuit breaker works.	Replace fuse or reset circuit breaker (repaired by professional personnel of our company)
	(3) Trouble with outlet.	Test outlet with other electrical appliances.
Oven does not heat.	(4) Door is not closed well.	Close door well.

According to Waste of Electrical and Electronic Equipment (WEEE) directive, WEEE should be separately collected and treated. If at any time in future you need to dispose of this product please do NOT dispose of this product with household waste. Please send this product to WEEE collecting points where available.

OPATŘENÍ, KTERÁ MAJÍ ZAMEZIT PŘÍPADNÉMU VYSTAVENÍ NADMĚRNÉMU MNOŽSTVÍ MIKROVLNNÉ ENERGIE

(a) Nepokoušejte se používat tuto troubu s otevřenými dvířky, protože to by mohlo vést ke škodlivému vystavení mikrovlnné energii. Je důležité zabránit rozbití nebo neodborné manipulaci s bezpečnostním blokováním.

(b) Neumisťujte žádné předměty mezi čelní stranu trouby a dvířka, ani nedovolte, aby se na povrchu těsnění hromadila špína nebo zbytky čisticích prostředků.

(c) VAROVÁNÍ: Jestliže jsou poškozená dvířka nebo jejich těsnění, trouba se nesmí používat, dokud nebude opravena kompetentní osobou.

DODATEK

Jestliže není spotřebič udržován v čistém stavu, jeho povrch by se mohl narušit, což by ovlivnilo životnost spotřebiče a vedlo ke vzniku nebezpečné situace.

Technické údaje

Model:	H38FMWID4ID27N
Jmenovité napětí:	230 V~ 50 Hz
Jmenovitý příkon (mikrovlnná energie):	1270 W
Jmenovitý výkon (mikrovlnná energie):	800 W
Jmenovitý příkon (gril):	1000 W

Údaje o nízké spotřebě energie podle nařízení Komise (EU) 2023/826.

Stav	Příkon	Doba, po které zařízení automaticky dosáhne daného stavu
Pohotovostní režim s informacemi nebo zobrazením stavu	0,8 W	20 min

DŮLEŽITÉ BEZPEČNOSTNÍ POKYNY

VAROVÁNÍ

Dodržujte základní bezpečnostní opatření včetně následujících, aby se snížilo nebezpečí požáru, úrazu elektrickým proudem, zranění osob nebo vystavení nadměrnému množství mikrovlnné energie při používání spotřebiče:

1. Varování: Tekutiny a jiné potraviny se nesmí ohřívat v uzavřených nádobách, protože by mohly vybouchnout.
2. Varování: Provádění jakékoli údržby nebo opravy zahrnující sejmutí krytu, který chrání před vystavením mikrovlnné energii, je nebezpečné pro kohokoli kromě kompetentní osoby.
3. Tento spotřebič mohou používat děti starší osmi let a osoby s omezenými fyzickými, smyslovými nebo duševními schopnostmi nebo osoby nezkušené a neznalé za předpokladu, že mají zajištěný dohled nebo byly poučeny o bezpečném používání spotřebiče a chápou související rizika. Děti si se spotřebičem nesmějí hrát. Děti nesmějí provádět čištění a uživatelskou údržbu bez dozoru, nebo pokud nejsou starší osmi let.
4. Uchovávejte spotřebič a jeho kabel mimo dosah dětí mladších osmi let.
5. Používejte pouze náčiní vhodné pro mikrovlnné trouby.
6. Trouba by se měla pravidelně čistit včetně odstraňování veškerých usazenin pokrmů.
7. Zejména si přečtěte a dodržujte: „OPATŘENÍ, KTERÁ MAJÍ ZAMEZIT PŘÍPADNÉMU VYSTAVENÍ NADMĚRNÉMU MNOŽSTVÍ MIKROVLNNÉ ENERGIE“.

8. Při ohřívání potravin v plastových nebo papírových nádobách sledujte troubu, protože existuje možnost vznícení.
9. Jestliže se objeví kouř, vypněte spotřebič nebo ho odpojte od napájení a nechte dvířka zavřená, aby se plameny udusili.
10. Pokrmy nepřevařujte.
11. Vnitřek trouby nepoužívejte ke skladování věcí. Nic v troubě nenechávejte, např. chléb, sušenky apod.
12. Před vložením do trouby odstraňte z papírových nebo plastových nádob/sáčků drátěné kroužky a kovové úchyty.
13. Tuto troubu instalujte a umístěte pouze v souladu s dodanými pokyny pro instalaci.
14. V mikrovlnné troubě by se neměla ohřívat vejce ve skořápkách a celá vejce na tvrdo, protože by mohla vybouchnout, a to i po skončení mikrovlnného ohřevu.
15. Spotřebič je určen k použití v domácnosti a podobných místech, jako jsou:
- kuchyňky pro personál v obchodech, kancelářích a na dalších pracovištích;
- hotely, motely a dalších obytné objekty, v nichž je používán zákazníky;
- na chalupách;
- ubytovací zařízení typu penzionu se snídaní;
16. Pokud se poškodí napájecí kabel, výměnu musí provést výrobce, jeho servisní zástupce nebo osoba s podobnou kvalifikací, aby se vyloučilo riziko.
17. Nepoužívejte ani neskladujte spotřebič venku.
18. Nepoužívejte troubu v blízkosti vody, ve vlhkém sklepě nebo v blízkosti bazénu.

19. Teplota přístupných povrchů může být při provozu spotřebiče vysoká. Povrchy mohou být při používání horké. Šňůru uchovávejte mimo ohřívaný povrch a nezakrývejte žádné větrací otvory trouby.
20. Nenechávejte kabel viset přes okraj stolu nebo pultu.
21. Když se trouba nebude udržovat v čistém stavu, mohlo by to vést k narušení povrchu, což by mohlo nepříznivě ovlivnit životnost spotřebiče a případně způsobit nebezpečnou situaci.
22. Obsah kojeneckých láhví a dětské výživy ve sklenicích se musí zamíchat nebo protřepat a před krmením je nutné zkontrolovat jeho teplotu, aby se zamezilo popálení.
23. Mikrovlnný ohřev nápojů může vést ke zpožděnému prudkému varu, proto je nutné dávat pozor při manipulaci s nádobou.
24. Tento spotřebič není určen k používání osobami (včetně dětí) s omezenými fyzickými, smyslovými nebo duševními schopnostmi nebo osobami nezkušenými a neznalými, pokud nejsou pod dohledem nebo nebyly poučeny o používání spotřebiče osobou odpovědnou za jejich bezpečnost.
25. Děti by měly být pod dohledem, aby si se spotřebičem nehrály.
26. Tyto spotřebiče nejsou určeny k tomu, aby byly řízeny externím časovým spínačem nebo samostatným systémem dálkového ovládání.
27. Přístupné součásti mohou být během používání horké. Zabraňte přístupu malých dětí ke spotřebiči.
28. Nesmí se používat parní čistič.
29. Během používání je spotřebič horký. Je třeba dávat pozor, abyste se nedotkli topných těles uvnitř trouby.

30. Používejte pouze takovou teplotní sondu, která je doporučena pro tuto troubu (platí pro trouby vybavené funkcí umožňující používat sondu snímající teplotu).
31. VAROVÁNÍ: Spotřebič a jeho přístupné součásti jsou během používání horké. Buďte opatrní a nedotýkejte se topných těles varné desky. Děti mladší osmi let se nesmí přibližovat ke spotřebiči, pokud nejsou pod nepřetržitým dohledem.
32. Mikrovlnná trouba se musí používat s otevřenými dekoračními dvířky (platí pro trouby s dekoračními dvířky).
33. Povrch úložné zásuvky se může zahřát.
34. Mikrovlnná trouba je určena k ohřívání pokrmů a nápojů. Sušení potravin nebo oblečení a ohřívání ohřívacích podušek, pantoflí, houbiček, vlhkých látek apod. by mohlo vést k riziku zranění, vznícení nebo požáru.
35. V mikrovlnné troubě není dovoleno připravovat pokrmy a nápoje v kovových nádobách.
36. Spotřebič se nesmí čistit parním čističem.
37. Při vyjímání nádob ze spotřebiče je třeba dávat pozor, aby se neposunul otočný talíř.
38. Spotřebič se nesmí instalovat za dekorační dvířka, aby se zamezilo přehřívání.
39. VAROVÁNÍ: Pokud je spotřebič provozován v kombinovaném režimu, měly by děti troubu používat pouze pod dohledem dospělé osoby, a to kvůli teplotám, které v ní vznikají.

POZORNĚ SI PŘEČTĚTE A USCHOVEJTE PRO BUDOUCÍ POUŽITÍ

Ke snížení rizika zranění osob

Instalace uzemnění

NEBEZPEČÍ

Nebezpečí úrazu elektrickým proudem. Kontakt s některými vnitřními součástmi může způsobit vážné zranění nebo usmrcení. Nerozebírejte tento spotřebič.

VAROVÁNÍ

Nebezpečí úrazu elektrickým proudem. Nesprávné uzemnění může vést k úrazu elektrickým proudem.
Nezapojujte spotřebič do zásuvky, dokud nebude správně nainstalovaný a uzemněný.
Tento spotřebič musí být uzemněný. Uzemnění snižuje riziko úrazu elektrickým proudem v případě elektrického zkratu tím, že poskytuje vodič pro odvod elektrického proudu.
Tento spotřebič je vybaven kabelem s uzemňovacím vodičem a uzemňovací zástrčkou. Zástrčku je nutné zasunout do náležitě nainstalované a uzemněné zásuvky.
Pokud plně nechápete pokyny pro uzemnění nebo máte pochybnosti, zda je spotřebič správně uzemněný, poraďte se s kvalifikovaným elektrikářem nebo servisním technikem. Jestliže je zapotřebí použít prodlužovací kabel, použijte pouze trojžilový prodlužovací kabel.

1. Dodaný napájecí kabel je krátký, aby se snížilo riziko zamotání nebo zakopnutí o delší kabel.
2. Pokud se používá dlouhý připojený nebo prodlužovací kabel:
   1) Jmenovité hodnoty elektrického napájení vyznačené na připojeném nebo prodlužovacím kabelu musí být alespoň stejně velké jako hodnoty spotřebiče.
   2) Prodlužovací kabel musí být trojžilový kabel s uzemněním.
   3) Dlouhý kabel by měl být veden tak, aby nevisel přes pracovní desku nebo desku stolu na místě, kde by za něj mohly tahat děti nebo kde by o něj mohl někdo neúmyslně zakopnout.

ČIŠTĚNÍ

Je nutné odpojit spotřebič od napájení.

1. Po použití otřete vnitřní prostor trouby navlhčeným hadrem.
2. Umyjte příslušenství běžným způsobem v mýdlové vodě.
3. Když jsou rám dvířek, těsnění a okolní součásti znečištěné, musíte je pečlivě očistit vlhkým hadrem.
4. K čištění skla ve dvířkách trouby nepoužívejte drsné čisticí prostředky s brusným účinkem ani ostré kovové škrabky, protože by mohly poškrábat povrch, což by mohlo vést k roztříštění skla.
5. Tip pro čištění – pro snazší čištění stěn vnitřního prostoru, které se mohou dotýkat připravovaných pokrmů: Vložte do mísy polovinu citrónu, přidejte 300 ml vody a na 10 minut zapněte mikrovlnnou troubu nastavenou na 100% výkon. Otřete troubu měkkou, suchou látkou.

KUCHYŇSKÉ NÁČINÍ

POZOR

Nebezpečí zranění

Provádění jakékoli údržby nebo opravy zahrnující sejmutí krytu, který chrání před vystavením mikrovlnné energii, je nebezpečné pro kohokoli kromě kompetentní osoby.

Viz pokyny „Materiály, které lze používat v mikrovlnné troubě nebo kterým se v mikrovlnné troubě vyhýbat“. Může existovat určité nekovové kuchyňské náčiní, jehož používání pro mikrovlnný ohřev není bezpečné. Máte-li pochybnosti, můžete dotčené náčiní vyzkoušet podle níže popsaného postupu.

Zkouška kuchyňského náčiní:

1. Naplňte nádobu určenou pro mikrovlnnou troubu jedním šálkem (250 ml) studené vody a vložte do ní dotčené náčiní.
2. Ohřívejte jednu minutu na maximální výkon.
3. Opatrně se dotkněte náčiní. Jestliže je prázdné náčiní teplé, nepoužívejte ho k přípravě pokrmů s mikrovlnným ohřevem.
4. Délka ohřevu nesmí překročit jednu minutu.

Materiály, které lze používat v mikrovlnné troubě

Kuchyňské náčiní	Poznámky
Gratinovací mísa	Řiďte se pokyny výrobce. Dno gratinovací mísy musí být alespoň 5 mm nad otočným talířem. Nesprávné použití může způsobit rozbití otočného talíře.
Stolní nádobí	Pouze výrobky určené pro mikrovlnnou troubu. Řiďte se pokyny výrobce. Nepoužívejte prasklé nebo otlučené nádobí.
Zavařovací sklenice	Vždy sejměte víčko. Používejte pouze k ohřevu pokrmu, dokud nebude teplý. Většina zavařovacích sklenic není žáruvzdorná a mohla by prasknout.
Skleněné nádobí	Pouze žáruvzdorné skleněné nádobí pro troubu. Ujistěte se, že nemá metalické lemování. Nepoužívejte prasklé nebo otlučené nádobí.
Sáčky na pečení v troubě	Řiďte se pokyny výrobce. Nezapínejte kovovou sponu. Nařízněte je, aby mohla unikat pára.
Papírové talíře a kelímky	Používejte pouze ke krátkodobému vaření/ohřevu. Během ohřevu nenechávejte troubu bez dozoru.
Papírové utěrky	Používejte k zakrývání pokrmů za účelem přihřívání a absorbování tuku. Používejte pouze pod dozorem ke krátkodobé přípravě pokrmů.
Pergamenový papír	Používejte k zakrývání, aby se předešlo rozstřiku, nebo k obalování při pečení v páře.
Plasty	Pouze výrobky určené pro mikrovlnnou troubu. Řiďte se pokyny výrobce. Měly by být označeny jako „určené pro mikrovlnnou troubu“. Některé plastové nádoby během ohřívání pokrmu uvnitř měknou. „Varné sáčky“ a těsně uzavřené plastové sáčky by se měly naříznout, propíchnout nebo odvětrat podle pokynů na obalu.
Plastové fólie	Pouze výrobky určené pro mikrovlnnou troubu. Používejte k zakrývání potravin během přípravy, aby si udržely vlhkost. Zabraňte tomu, aby se plastové fólie dotýkaly potravin.
Teploměry	Pouze výrobky určené pro mikrovlnnou troubu (teploměry na maso a cukroví).
Voskový papír	Používejte k zakrývání, aby se předešlo rozstřiku a ztrátě vlhkosti.

Materiály, kterým se v mikrovlnné troubě vyhýbat

Kuchyňské náčiní	Poznámky
Hliníkový plech	Mohl by způsobit vznik elektrického oblouku. Přemístěte pokrm do mísy určené pro mikrovlnnou troubu.
Kartónový obal na potraviny s kovovým držadlem	Mohl by způsobit vznik elektrického oblouku. Přemístěte pokrm do mísy určené pro mikrovlnnou troubu.
Kovové náčiní nebo náčiní s kovovým lemováním	Kov stíní potraviny před mikrovlnnou energií. Kovové lemování by mohlo způsobit vznik elektrického oblouku.
Kovové stahovací pásky	Mohly by způsobit vznik elektrického oblouku a oheň v troubě.
Papírové sáčky	Mohly by způsobit oheň v troubě.
Pěnové plasty	Pěnové plasty by se mohly působením vysoké teploty roztavit nebo kontaminovat tekutinu uvnitř.
Dřevo	Dřevo při používání v mikrovlnné troubě vyschne a mohlo by se rozštěpit nebo prasknout.

SESTAVENÍ TROUBY

Názvy součástí trouby a příslušenství

Vyjměte troubu a všechny materiály z kartónového obalu a vnitřního prostoru trouby.
Trouba se dodává s následujícím příslušenstvím:

Skleněný talíř	1
Sestava otočného prstence	1
Návod k obsluze	1

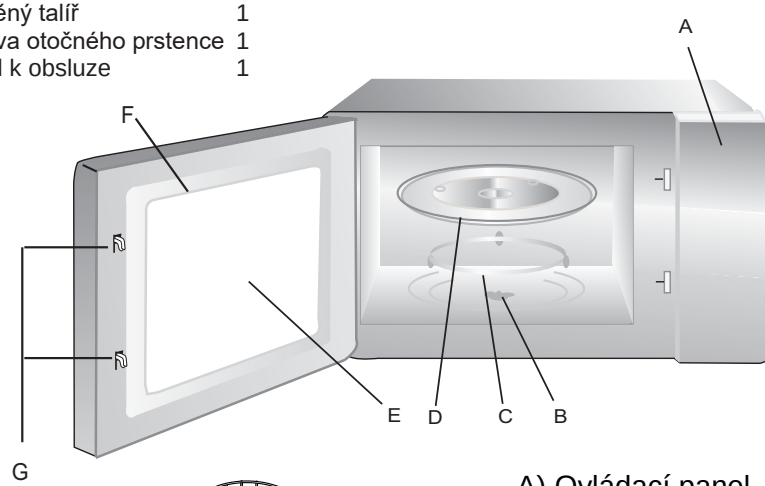

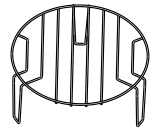

Grilovací rošt (lze použít pouze ve funkci grilování a je nutno umístit na skleněný tác)

A) Ovládací panel
B) Osa otočného talíře
C) Sestava otočného prstence
D) Skleněný talíř
E) Pozorovací okénko
F) Sestava dvířek
G) Systém bezpečnostního blokování

Instalace otočného talíře

a. Nikdy nepokládejte skleněný talíř spodní stranou vzhůru. Nic nesmí omezovat skleněný talíř v pohybu.
b. Během přípravy pokrmů se musí vždy používat skleněný talíř i sestava otočného prstence.
c. Všechny potraviny a pokrmy v nádobách se musí vždy pokládat na skleněný talíř.
d. Dojde-li k prasknutí nebo rozbití skleněného talíře nebo sestavy otočného prstence, obraťte se na nejbližší autorizované servisní středisko.

Instalace a zapojení

1. Tento spotřebič je určen pouze k používání v domácnosti.
2. Tato trouba je určena pouze k vestavnému použití. Není určena k položení na pracovní desku ani k používání uvnitř skříně.
3. Řiďte se speciálními pokyny pro instalaci.
4. Spotřebič lze instalovat do nástěnné skříně o šířce 60 cm.
5. Spotřebič je vybaven zástrčkou a smí být připojen pouze k řádně nainstalované uzemněné zásuvce.
6. Síťové napětí musí odpovídat hodnotě napětí uvedené na typovém štítku.
7. Instalaci zásuvky a výměnu připojovacího kabelu smí provádět pouze kvalifikovaný elektrikář. Pokud po instalaci již není přístupná zástrčka, je nutné, aby bylo místo instalace vybaveno vícepólovým vypínacím zařízením se vzdáleností kontaktů nejméně 3 mm.
8. Nesmí se používat adaptéry, rozbočovače ani prodlužovací kabely. Přetížení může vést k nebezpečí požáru.

Přístupný povrch nesmí být za provozu horký.

Pokyny pro instalaci

Důležité informace

Připojení k elektrickému napájení

Spotřebič je vybaven zástrčkou a smí být připojen pouze k řádně nainstalované uzemněné zásuvce. Instalaci zásuvky či výměnu napájecího kabelu smí provádět pouze kvalifikovaný elektrikář, který zná příslušná nařízení. Pokud po instalaci již není přístupná zástrčka, je nutné, aby bylo místo instalace vybaveno vícepólovým oddělovacím vypínačem se vzdáleností kontaktů nejméně 3 mm. Při instalaci musí být zajištěna ochrana kontaktu.

Vestavěné jednotky

Instalační skříň nesmí mít zadní stěnu hned za spotřebičem.
Minimální instalační výška: 850 mm.
Větrací otvory a sání nesmí být zakryty.
Spotřebič v jednotce zavěšené na zdi – obr. 1A
Spotřebič ve vysoké jednotce – obr. 1B

Instalace mikrovlnné trouby – obr. 2

Poznámka: Nesvírejte ani nezauzlujte síťový kabel.

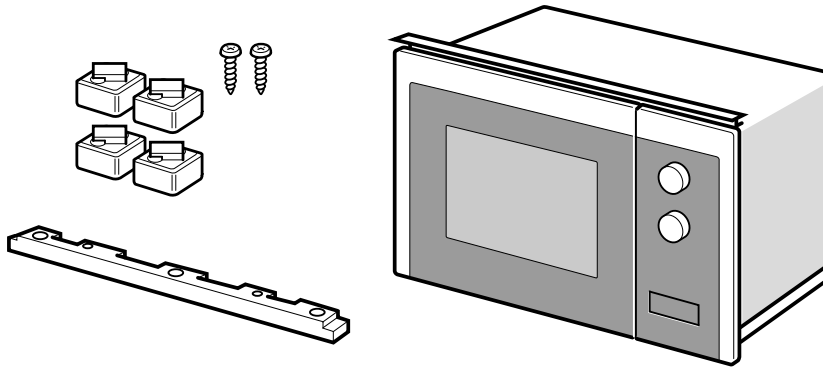

1

A

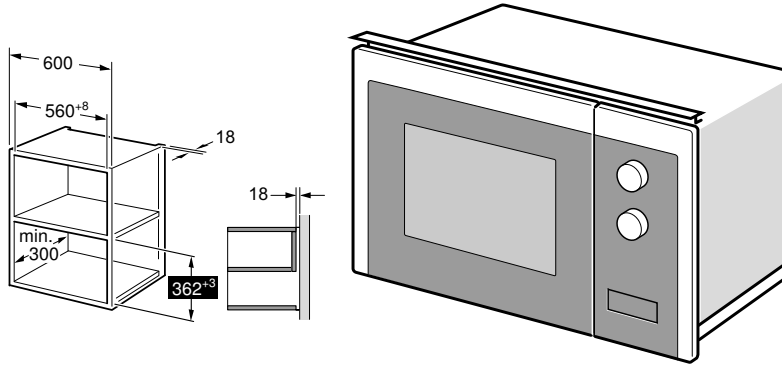

B

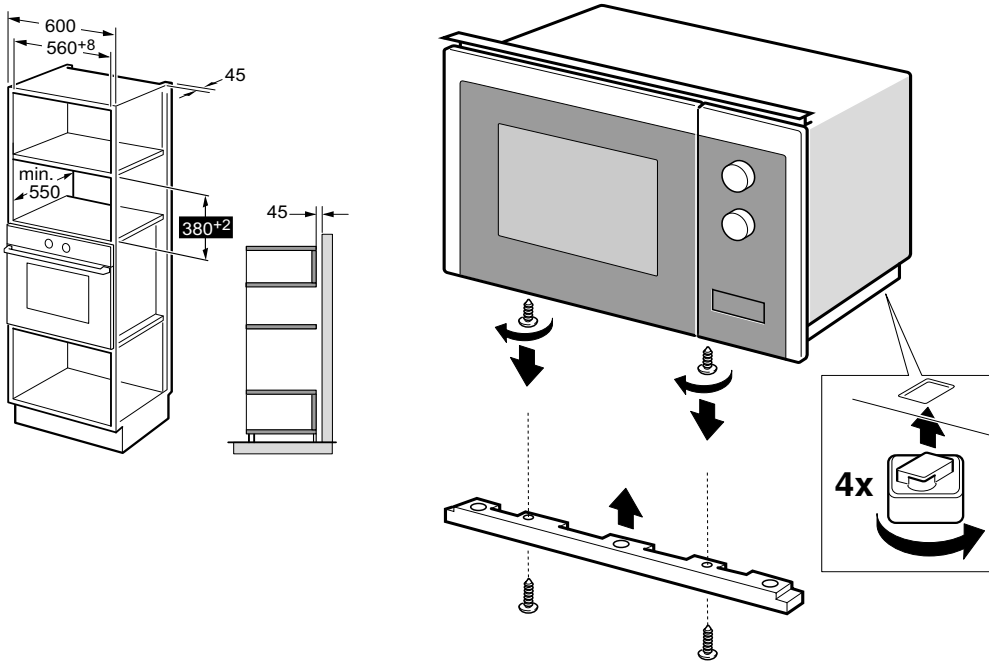

2

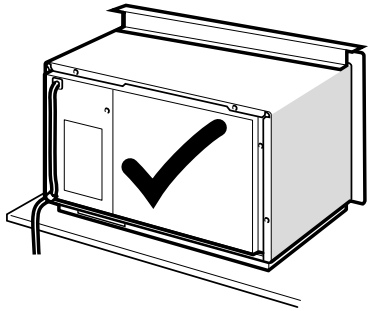

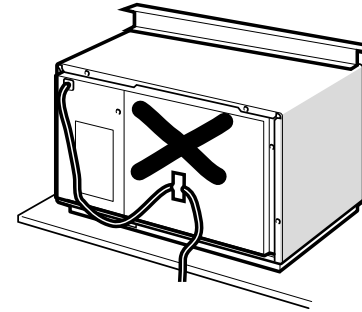

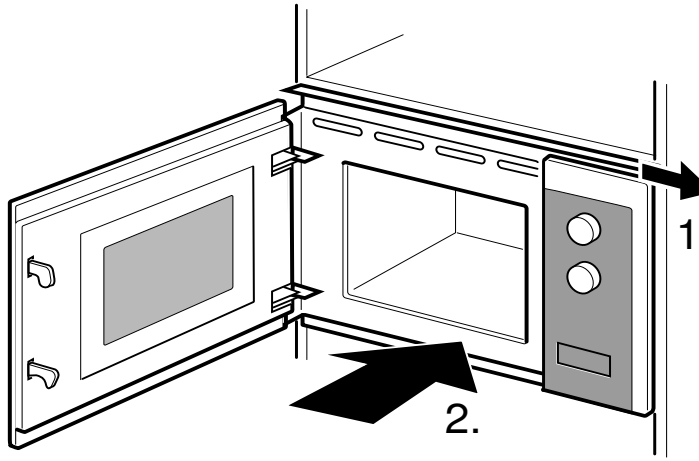

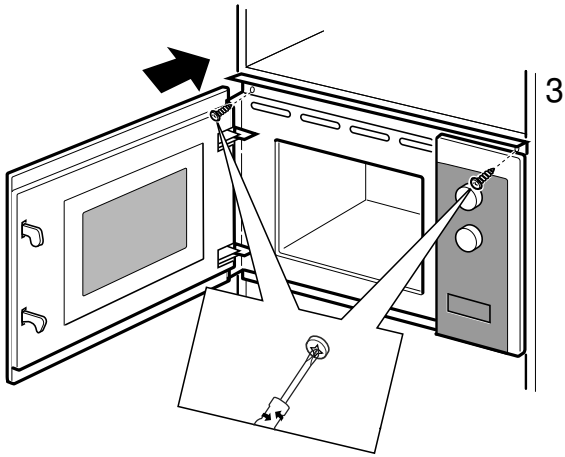

3.

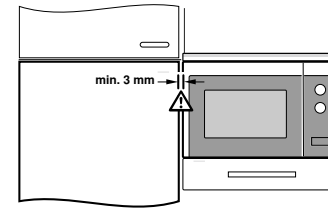

POKYNY PRO OVLÁDÁNÍ

Tato mikrovlnná trouba využívá moderní elektronické ovládání, které upravuje parametry ohřevu tak, aby lépe vyhovovaly vašim potřebám při vaření.

1. Nastavení hodin

Když je mikrovlnná trouba pod proudem, na displeji se zobrazí „WELCOME“ a jednou se ozve zvukový signál. Pokud během 1 minuty nedojde k žádné činnosti, přejde trouba do stavu čekání a na displeji se zobrazí „0:00“.

1) Stiskněte dvakrát tlačítko „ “, na displeji se zobrazí „00:00“ a hodiny začnou blikat.

2) Stisknutím tlačítka „ “ nebo„ “ nastavte číslice hodin. Zadávaný čas by měl být v rozsahu 0–23.

3) Potvrdíte stisknutím tlačítka „ “ nebo „ “, číslice minut zablikají.

4) Stisknutím tlačítka „ “ nebo „ “ nastavte číslice minut.
Zadávaný čas by měl být v rozsahu 0–59.

5) Stiskněte tlačítko „ “ nebo „ “ pro dokončení nastavení hodin.
„:“ zabliká. Zobrazí se aktuální čas.

Poznámka: 1) Pokud nejsou nastavené hodiny, po zapnutí napájení nebudou fungovat.

2. Příprava pokrmů s mikrovlnným ohřevem

1) Stiskněte jednou tlačítko „ “ a na displeji se zobrazí „P100“.

2) Opakovaným stisknutím tlačítka „ “ zvolte výkon mikrovlnné trouby.
Postupně se zobrazí „P100“, „P80“, „P50“, „P30“, „P10“.

3) Stisknutím tlačítka „ “ nebo „ “ nastavte dobu ohřevu.
(Maximální doba ohřevu je 95 minut.)

4) Stiskněte tlačítko „ “ pro zahájení ohřevu.

Poznámka: časové posuny při nastavování doby kódovacího spínače jsou následující:

0---1 min	:	5 sekund
1---5 min	:	10 sekund
5---10 min	:	30 sekund
10---30 min	:	1 minuta
30---95 min	:	5 minut

Tabulka mikrovlnného ohřevu

Výkon mikrovlnného ohřevu	vysoký	střední vysoký	střední	střední nízký	nízký
Displej	P100	P80	P50	P30	P10

3. Gril nebo kombinované vaření

Stiskněte jednou tlačítko „ ≋ “, na displeji se zobrazí „G“ a opakovaným stisknutím tlačítka „ ≋ “ zvolte požadovaný výkon. Zobrazí se „G“, „C-1“ nebo „C-2“.

Stisknutím tlačítka „ — “ nebo „ + “ nastavte dobu ohřevu. (Maximální doba ohřevu je 95 minut.)

Opětovným stisknutím tlačítka „ ▷+30″ “ zahájíte ohřev.

Například: Pokud chcete použít 55 % mikrovlnného výkonu a 45 % výkonu grilu (C-1) pro přípravu pokrmů po dobu 10 minut, můžete troubu ovládat podle následujících kroků.

1) Stiskněte jednou tlačítko „ ≋ “, na displeji se zobrazí „G“.

2) Dále tiskněte tlačítko „ ≋ “, dokud se na displeji nezobrazí „C-1“.

3) Stisknutím tlačítka „ — “ nebo „ + “ nastavujte dobu ohřevu, dokud displej trouby nebude ukazovat „10:00“.

4) Stiskněte tlačítko „ ▷+30″ “ pro zahájení ohřevu.

Pokyny pro kombinovaný výkon:

Program	Displej	Výkon mikrovlnného ohřevu	Výkon grilu
Gril	G	0 %	100 %
Kombi.1	C-1	55 %	45 %
Kombi.2	C-2	36 %	64 %

Poznámka: Pokud uplyne polovina doby grilování, zvukový signál trouby dvakrát zazní, což je normální. Abyste dosáhli lepšího výsledku grilování, měli byste pokrm otočit, zavřít dvířka a potom stisknout tlačítko „ ▷+30″ “ pro pokračování v grilování. Pokud nedojde k žádné manipulaci, trouba bude pokračovat v činnosti.

4. Rozmrazování podle hmotnosti

1) Stiskněte jednou tlačítko „ ⚖ “, na obrazovce se zobrazí „100“.

2) Stisknutím tlačítka „ — “ nebo „ + “ vyberte hmotnost potraviny. Rozsah hmotnosti je 100–2000 g.

3) Stisknutím tlačítka „ ▷+30″ “ zahájíte rozmrazování.

Poznámka: Pokud uplyne polovina doby rozmrazování, dvakrát zazní zvukový signál trouby, což je normální. Abyste dosáhli lepšího výsledku rozmrazování, měli byste pokrm otočit, zavřít dvířka a poté stisknout tlačítko „▷+30“ pro pokračování v grilování. Pokud nedojde k žádné manipulaci, trouba bude pokračovat v činnosti.

5. Rozmrazování podle času

1) Stiskněte jednou tlačítko „ “, na obrazovce se zobrazí „00:00“.

2) Stisknutím tlačítka „ — “ nebo „ + “ nastavte dobu ohřevu. Maximální doba je 95 minut.

3) Stisknutím tlačítka „ ▷+30“ zahájíte rozmrazování.

6. Vícefázový ohřev

Lze nastavit maximálně dvě fáze. Pokud je jednou z fází rozmrazování, mělo by být automaticky zařazeno do první fáze. Po každé fázi se jednou ozve zvukový signál a začne další fáze.

Poznámka: Automatickou nabídku a rychlý ohřev nelze nastavit jako jednu z fází vícefázového ohřevu.

Příklad: pokud chcete jídlo rozmrazovat 5 minut, ohřívejte jej s 80 % výkonu mikrovlnné trouby po dobu 7 minut. Postup je následující:

1) Stiskněte jednou tlačítko „ “, na obrazovce se zobrazí „00:00“.

2) Stisknutím tlačítka „ — “ nebo „ + “ nastavte dobu rozmrazování na 5 minut.

3) Stiskněte jednou tlačítko „ ≋ “, na obrazovce se zobrazí „P100“.

4) Opakovaně tiskněte tlačítko „ ≋ “, abyste nastavili výkon mikrovlnného ohřevu, dokud se nezobrazí „P80“.

5) Stisknutím tlačítka „ — “ nebo „ + “ nastavte dobu ohřevu na 7 minut.

6) Stiskněte tlačítko „ ▷+30“ pro zahájení ohřevu.

7. Kuchyňský časovač

1) Stiskněte jednou tlačítko „ ◷ “, na obrazovce se zobrazí „KT 00:00“.

2) Stisknutím tlačítka „ — “ nebo „ + “ nastavte požadovaný čas. (Maximální doba ohřevu je 95 minut.)

3) Nastavení potvrďte stisknutím tlačítka „ ▷+30“ nebo „ ◷ “.

4) Po dosažení času kuchyňského časovače se pětkrát ozve zvukový signál.

Pokud byl nastaven čas (24hodinový systém), obrazovka bude ukazovat aktuální čas.

Poznámka: Časovač je odlišný od 24hodinového systému. Časovač slouží jako časový spínač.

8. Nabídka Auto

1) Opakovaným stisknutím tlačítka „+“ ve fázi čekání zvolte nabídku.

2) Stisknutím tlačítka „▷+30“ potvrďte vybranou nabídku.

3) Stisknutím tlačítka „—“ nebo „+“ vyberte hmotnost potraviny.

4) Stiskněte tlačítko „▷+30“ pro zahájení ohřevu.

Struktura nabídek:

Nabídka	Hmotnost	Výkon
Pizza	200 g	100 % (Mik.)
	400 g	
Maso	250 g	100 % (Mik.)
	350 g	
	450 g	
Zelenina	200 g	100 % (Mik.)
	300 g	
	400 g	
Těstoviny	50 g (se studenou vodou 450 g)	80 % (Mik.)
	100 g (se studenou vodou 800 g)	
Brambory	200 g	100 % (Mik.)
	400 g	
	600 g	
Ryby	250 g	80 % (Mik.)
	350 g	
	450 g	
Nápoje	1 šálek (cca 120 ml)	100 % (Mik.)
	2 šálky (cca 240 ml)	
	3 šálky (cca 360 ml)	
Popcorn	50 g	100 % (Mik.)
	100 g	

9. Rychlý ohřev

1) Ve fázi čekání stiskněte „▷+30“ pro ohřev se 100% výkonem po dobu 30 sekund.
   Každé stisknutí tohoto tlačítka může prodloužit dobu o dalších 30 sekund. Maximální doba ohřevu je 95 minut.

2) Během procesu přípravy pokrmů s mikrovlnným ohřevem, grilem, procesu kombinovaného ohřevu a rozmrazování podle času stiskněte tlačítko „▷+30“ pro prodloužení doby ohřevu.

3) Ve stavech automatické nabídky a rozmrazování podle hmotnosti nelze dobu ohřevu prodloužit stisknutím tlačítka „▷+30“.

4) Stisknutím tlačítka „—“ ve fázi ohřevu zvolte dobu ohřevu. Po nastavení doby ohřevu stiskněte tlačítko „▷+30“ pro spuštění mikrovlnného ohřevu se 100% výkonem.

10. Funkce dětského zámku

Zamčení: Ve fázi čekání stiskněte na 3 sekundy tlačítko „▽🔒3“, čímž přejdete do stavu dětského zámku, a pokud byl nastaven čas, zobrazí se aktuální čas, jinak se na obrazovce zobrazí „C - - J“.

Odemčení: Ve uzamčeném stavu stiskněte na 3 sekundy tlačítko „▽🔒3“ a zámek se odemkne.

11. Dotazovací funkce

1) Ve stavech mikrovlnného ohřevu nebo grilu a kombinované přípravy pokrmu.
   Stiskněte tlačítko „≋“ nebo „≋“ a na 3 sekundy se zobrazí aktuální výkon.

2) Pokud byl nastaven čas, během ohřevu můžete aktuální čas zkontrolovat stisknutím tlačítka „🕒“. Zobrazí se na 3 sekundy.

12. Technické údaje

1) Pokud jsou během ohřevu otevřena dvířka, zavřete je a poté stiskněte tlačítko „▷+30“, abyste pokračovali v ohřevu.

2) Po nastavení programu ohřevu nepoužívejte po dobu 5 minut tlačítko „▷+30“. Zobrazí se aktuální čas. Nastavení bude zrušeno.

3) Při správném stisknutí se ozve jeden zvukový signál, nedostatečné stisknutí nebude mít žádnou odezvu.

Řešení problémů

Normální	
Mikrovlnná trouba ruší televizní příjem	Za provozu mikrovlnné trouby může docházet k rušení přijmu rozhlasového a televizního signálu. Rušení je podobné jako u malých elektrických spotřebičů, například mixéru, vysavače a elektrického ventilátoru. Jedná se o normální jev.
Ztlumení osvětlení trouby	Při přípravě pokrmů s mikrovlnným ohřevem na malý výkon se může ztlumit osvětlení. Jedná se o normální jev.
Usazování páry na dvířkách, horký vzduch vycházející z větracích štěrbin	Při ohřevu může z pokrmu vycházet pára. Většina se dostane ven skrz větrací štěrbiny. Ale trochu páry se může usadit na nějakém chladném místě, jako jsou dvířka trouby. Jedná se o normální jev.
Neúmyslné spuštění trouby bez pokrmu uvnitř.	Je zakázáno spouštět spotřebič, když uvnitř není žádný pokrm. Je to velmi nebezpečné.

Problém	Možná příčina	Náprava
Troubu nelze spustit.	(1) Napájecí kabel není správně zapojený v zásuvce.	Vytáhněte zástrčku ze zásuvky. Potom ji po 10 sekundách opět zasuňte.
	(2) Spálená pojistka nebo vypnutý jistič.	Vyměňte pojistku nebo znovu zapněte jistič (opravu musí provést odborný personál naší společnosti)
	(3) Problém se zásuvkou.	Vyzkoušejte zásuvku pomocí jiných elektrických spotřebičů.
Trouba nehřeje.	(4) Nejsou správně zavřená dvířka.	Důkladně zavřete dvířka.

Podle směrnice o odpadních elektrických a elektronických zařízeních (OEEZ) je nutné tato zařízení sbírat a nakládat s nimi odděleně. Jestliže se budete někdy v budoucnu potřebovat zbavit tohoto výrobku, NEVYHAZUJTE ho do domovního odpadu. Odevzdejte tento výrobek do sběrného dvora pro OEEZ, pokud je k dispozici.

PRÉCAUTIONS À PRENDRE POUR ÉVITER TOUTE EXPOSITION POSSIBLE À UNE ÉNERGIE EXCESSIVE DES MICRO-ONDES

(a) N’essayez pas de faire fonctionner ce four avec la porte ouverte, car cela peut entraîner une exposition nocive à l’énergie micro-ondes. Il est important de ne pas casser ou modifier les dispositifs de verrouillage de sécurité.

(b) Ne placez aucun objet entre la face avant du four et la porte et ne laissez aucun résidu de saleté ou de détergent s’accumuler sur les surfaces d’étanchéité.

(c) AVERTISSEMENT : si la porte ou les joints de porte sont endommagés, le four ne doit pas être utilisé tant qu’il n’a pas été réparé par une personne compétente.

ADDENDUM

Si l’appareil n’est pas maintenu en bon état de propreté, sa surface pourrait être dégradée, ce qui affecterait la durée de vie de l’appareil et entraînerait une situation dangereuse.

Caractéristiques techniques

Modèle :	H38FMWID4ID27N
Tension nominale :	230 V~ 50 Hz
Puissance d’entrée nominale (micro-ondes) :	1 270 W
Puissance de sortie nominale (micro-ondes) :	800 W
Puissance d’entrée nominale (gril) :	1 000 W

Données de faible consommation d’électricité selon le règlement (UE) 2023/826 de la Commission.

Condition	Consommation d’électricité	Laps de temps après lequel l’équipement atteint automatiquement la condition
Mode veille avec affichage d’une information ou d’un état	0,8 W	20 min

CONSIGNES DE SÉCURITÉ IMPORTANTES

AVERTISSEMENT

Pour réduire les risques d'incendie, de choc électrique, de blessures ou d'exposition à une énergie excessive du four à micro-ondes lors de l'utilisation de votre appareil, respectez les précautions de base, y compris celles qui suivent :

1. Avertissement : les liquides et autres aliments ne doivent pas être chauffés dans des contenants scellés, car ils sont susceptibles d'exploser.
2. Avertissement : il est dangereux pour les personnes autres que des personnes compétentes d'effectuer toute opération d'entretien ou de réparation impliquant l'enlèvement d'un cache qui protège contre l'exposition à l'énergie des micro-ondes.
3. Cet appareil peut être utilisé par des enfants âgés de 8 ans et plus et par des personnes ayant des capacités physiques, sensorielles ou mentales réduites, ou connaissant mal l'appareil, s'ils bénéficient d'une surveillance ou reçoivent des instructions concernant l'utilisation de l'appareil de manière sûre et qu'ils comprennent les risques encourus. Les enfants ne doivent pas jouer avec l'appareil. Le nettoyage et l'entretien par l'utilisateur ne doivent pas être effectués par des enfants, sauf s'ils ont plus de 8 ans et s'ils sont surveillés.
4. Gardez l'appareil et son cordon hors de portée des enfants de moins de 8 ans.
5. N'utilisez que des ustensiles adaptés à l'utilisation dans les fours à micro-ondes.
6. Le four doit être nettoyé régulièrement et tout dépôt de nourriture doit être enlevé.
7. Lisez et respectez les instructions spécifiques :

« PRÉCAUTIONS À PRENDRE POUR ÉVITER TOUTE EXPOSITION POSSIBLE À UNE ÉNERGIE MICRO-ONDES EXCESSIVE ».

8. Lorsque vous chauffez des aliments dans des contenants en plastique ou en papier, gardez un œil sur le four en raison du risque d'inflammation.
9. En cas d'émission de fumée, éteignez ou débranchez l'appareil et gardez la porte fermée afin d'étouffer toute flamme.
10. Ne faites pas trop cuire les aliments.
11. N'utilisez pas la cavité du four à des fins de conservation. Ne conservez pas d'aliments tels que du pain, des biscuits, etc. à l'intérieur du four.
12. Retirez les attaches en métal et les poignées en métal des contenants/sacs en papier ou en plastique avant de les placer dans le four.
13. Installez ou positionnez ce four uniquement conformément aux instructions d'installation fournies.
14. Les œufs dans leur coquille et les œufs durs entiers ne doivent pas être chauffés dans un four à micro-ondes, car ils peuvent exploser, même après la fin du chauffage au micro-ondes.
15. Cet appareil est conçu pour être utilisé dans une habitation et pour des applications similaires telles que :
-les cuisines du personnel dans les magasins, les bureaux et autres environnements de travail ;
-des clients dans des hôtels, des motels et autres environnements de type résidentiel ;
-les habitations rurales ;
-les environnements de type chambres d'hôtes ou B&B.
16. Si le cordon d'alimentation est endommagé, faites-le remplacer par le fabricant, le service après-vente ou un électricien qualifié pour éviter tout risque d'accident.
17. Ne rangez pas et n'utilisez pas cet appareil à l'extérieur.
18. N'utilisez pas ce four près de sources d'eau, dans un sous-sol humide ou près d'une piscine.

19. La température des surfaces accessibles peut être élevée durant le fonctionnement. Les surfaces risquent de s'échauffer pendant l'utilisation. Tenez le cordon éloigné de la surface chauffée et ne couvrez pas les évents du four.
20. Ne laissez pas le cordon pendre sur le bord de la table ou du comptoir.
21. Le fait de ne pas conserver le four propre peut entraîner une détérioration de la surface qui pourrait nuire à la durée de vie de l'appareil et éventuellement entraîner une situation dangereuse.
22. Le contenu des biberons et des pots d'aliments pour bébés doit être mélangé ou agité et la température vérifiée avant consommation, afin d'éviter les brûlures.
23. Le chauffage des boissons par micro-ondes peut retarder l'ébullition par éruption ; il faut donc être prudent lors de la manipulation du contenant.
24. Cet appareil n'est pas prévu pour être utilisé par des personnes (y compris des enfants) à capacités physiques, sensorielles ou intellectuelles réduites ou sans expérience et connaissances, à moins d'être surveillés ou d'avoir appris à utiliser l'appareil par une personne responsable de leur sécurité.
25. Surveillez les enfants pour éviter qu'ils ne jouent avec l'appareil.
26. Les appareils ne sont pas prévus pour être utilisés au moyen d'une minuterie extérieure ou d'un système de télécommande séparé.
27. Les parties accessibles peuvent devenir chaudes au cours de l'utilisation. Tenez les jeunes enfants à l'écart de l'appareil.
28. N'utilisez pas de nettoyeur vapeur.
29. Au cours de l'utilisation, l'appareil devient chaud. Faites attention à ne pas toucher les éléments de chauffage à l'intérieur du four.
30. Utilisez uniquement la sonde de température recommandée pour ce four (pour les fours équipés d'une sonde de température).

31. AVERTISSEMENT : l’appareil et ses parties accessibles peuvent devenir brûlants au cours de l’utilisation. Il convient de faire attention à ne pas toucher les éléments de chauffage. Les enfants de moins de 8 ans doivent être tenus à l’écart à moins d’être surveillés constamment.
32. Le four à micro-ondes doit être utilisé avec la porte décorative ouverte (pour les fours équipés d’une porte décorative).
33. La surface d’un éventuel tiroir de rangement peut devenir chaude.
34. Le four à micro-ondes est destiné au chauffage des aliments et des boissons. Le séchage d’aliments ou de vêtements et le chauffage de coussins chauffants, de chaussons, d’éponges, de chiffons humides ou similaires peuvent entraîner un risque de blessure, d’inflammation ou d’incendie.
35. Les récipients métalliques pour aliments et boissons ne sont pas autorisés pendant la cuisson au micro-ondes.
36. L’appareil ne doit pas être nettoyé à l’aide d’un nettoyeur à vapeur.
37. Veillez à ne pas déplacer le plateau tournant lorsque vous retirez les récipients de l’appareil.
38. L’appareil ne doit pas être installé derrière une porte décorative afin d’éviter toute surchauffe.
39. AVERTISSEMENT : Lorsque l’appareil est utilisé en mode combiné, les enfants doivent uniquement utiliser le four sous la surveillance d’un adulte en raison des températures générées.

LISEZ ATTENTIVEMENT ET CONSERVEZ CE MANUEL POUR POUVOIR LE CONSULTER EN CAS DE BESOIN

Pour réduire les risques de blessures aux personnes

Installation de mise à la terre

DANGER

Risque d'électrocution. Toucher certains des composants internes peut causer des blessures graves, voire mortelles. Ne démontez pas cet appareil.

AVERTISSEMENT

Risque de choc électrique.
Toute utilisation inappropriée de la mise à la terre vous expose à un risque de choc électrique.
Ne branchez pas l'appareil à une prise de courant avant qu'il ne soit correctement installé et mis à la terre.
Cet appareil doit être mis à la terre. En cas de court-circuit électrique, la mise à la terre réduit le risque de choc électrique en fournissant un câble d'évacuation du courant électrique.
Cet appareil est équipé d'un cordon muni d'un câble de mise à la terre doté d'une fiche de mise à la terre. La fiche doit être branchée sur une prise correctement installée et mise à la terre.
Consultez un électricien ou un technicien qualifié si vous ne comprenez pas totalement les instructions de mise à la terre ou s'il existe un doute quant à la mise à la terre correcte de l'appareil. S'il est nécessaire d'utiliser une rallonge, utilisez uniquement une rallonge à 3 fils.

1. Un cordon d'alimentation court est fourni pour réduire les risques de s'emmêler ou de trébucher sur un cordon plus long.
2. Si un cordon long ou une rallonge est utilisé(e) :

1) La puissance électrique marquée de l'ensemble de cordons ou de la rallonge doit être au moins aussi élevée que la puissance électrique de l'appareil.
2) La rallonge doit être un cordon à 3 fils de type mise à la terre.
3) Le long cordon doit être disposé de façon à ne pas s'enrouler sur le comptoir ou sur le dessus de la table, afin que les enfants ne puissent pas tirer dessus et qu'il ne puisse pas causer de chutes.

NETTOYAGE

Assurez-vous de débrancher l’appareil de l’alimentation électrique.

1. Après utilisation, nettoyez la cavité de l’appareil avec un chiffon humide.
2. Nettoyez les accessoires à l’eau savonneuse comme d’habitude.
3. Le cadre et le joint de la porte ainsi que les parties voisines doivent être nettoyés soigneusement avec un chiffon humide lorsqu’ils sont sales.
4. N’utilisez pas de nettoyants abrasifs agressifs ni des racloirs en métal pointus pour nettoyer la vitre de la porte du four, car ils peuvent rayer la surface du verre et briser la vitre.
5. Conseil de nettoyage --- pour un nettoyage plus facile des parois de la cavité que les aliments cuits peuvent toucher : Placez un demi-citron dans un bol, ajoutez 300 ml (1/2 pinte) d’eau et chauffez au micro-ondes à 100 % de la puissance pendant 10 minutes. Nettoyez le four à l'aide d'un chiffon doux et sec.

USTENSILES

ATTENTION

Risque de blessures.

Il est dangereux pour toute personne autre qu’une personne compétente d’effectuer toute opération d’entretien ou de réparation impliquant l’enlèvement d’un couvercle qui protège contre l’exposition à l’énergie micro-ondes.

Voir les instructions sur les « Matériaux à utiliser dans un four à micro-ondes ou à éviter dans un four à micro-ondes ». Certains ustensiles non métalliques peuvent ne pas être adaptés à une utilisation sûre dans un micro-ondes. En cas de doute, vous pouvez tester l’ustensile en question en suivant la procédure ci-dessous.

Test des ustensiles :

1. Remplissez un contenant allant au micro-ondes avec 1 tasse d’eau froide (250 ml) et placez également l’ustensile en question.
2. Faites le chauffer à la puissance maximale pendant 1 minute.
3. Touchez délicatement l’ustensile. Si l’ustensile vide est chaud, ne l’utilisez pas pour la cuisson au micro-ondes.
4. Ne dépassez pas 1 minute de cuisson.

Matériaux que vous pouvez utiliser dans un four à micro-ondes

Ustensiles	Remarques
Plat brunisseur	Suivez les instructions du fabricant. Le fond du plat brunisseur doit être à au moins 5 mm (3/16 po) au-dessus de la plaque tournante. Une utilisation incorrecte peut entraîner la rupture de la plaque tournante.
Vaisselle de table	Uniquement si compatible micro-ondes. Suivez les instructions du fabricant. N'utilisez pas de vaisselle craquelée ou ébréchée.
Bocaux en verre	Ôtez toujours le couvercle. Ne l'utilisez que pour réchauffer les aliments jusqu'à ce qu'ils soient chauds. La plupart des bocaux en verre ne sont pas résistants à la chaleur et peuvent se briser.
Verres	Verres résistants à la chaleur uniquement. Assurez-vous de l'absence de garniture métallique. N'utilisez pas de vaisselle craquelée ou ébréchée.
Sacs de cuisson au four	Suivez les instructions du fabricant. Ne fermez pas avec une attache métallique. Faites des fentes pour permettre à la vapeur de s'échapper.
Assiettes et gobelets en papier	Utilisez-les uniquement pour la cuisson/le réchauffement rapide. Ne laissez pas le four sans surveillance pendant la cuisson.
Essuie-mains en papier	Utilisez-le pour couvrir les aliments afin de les réchauffer et d'absorber les graisses. Utilisez-le sous surveillance pour une cuisson de courte durée seulement.
Papier sulfurisé	Utilisez-le comme couvercle pour éviter les éclaboussures ou comme emballage pour la cuisson à la vapeur.
Plastique	Uniquement si compatible micro-ondes. Suivez les instructions du fabricant. Doit porter la mention « Compatible micro-ondes ». Certains contenants en plastique s'assouplissent lorsque la nourriture à l'intérieur devient chaude. Les « sachets cuisson » et les sacs en plastique hermétiquement fermés doivent être fendus, percés ou ventilés selon les directives de l'emballage.
Film plastique	Uniquement si compatible micro-ondes. À utiliser pour couvrir les aliments pendant la cuisson afin de retenir l'humidité. Ne laissez pas le film plastique toucher les aliments.
Thermomètres	Seulement si compatibles micro-ondes (thermomètres à viande et à bonbons).
Papier paraffiné	À utiliser comme protection pour éviter les éclaboussures et retenir l'humidité.

Matières à éviter dans le four à micro-ondes

Ustensiles	Remarques
Plateau en aluminium	Peut provoquer des arcs électriques. Transférez les aliments dans un plat adapté pour le micro-ondes.
Carton alimentaire avec poignée en métal	Peut provoquer des arcs électriques. Transférez les aliments dans un plat adapté pour le micro-ondes.
Ustensiles en métal ou à garniture métallique	Le métal protège les aliments de l'énergie des micro-ondes. Les garnitures métalliques peuvent causer des arcs électriques.
Attaches en métal	Risque de formation d'arcs électriques et d'incendie dans le four.
Sacs en papier	Peuvent causer un incendie dans le four.
Mousse plastique	La mousse plastique peut fondre ou contaminer le liquide à l'intérieur lorsqu'elle est exposée à des températures élevées.
Bois	Le bois se dessèche lorsqu'il est utilisé dans le four à micro-ondes et peut se fendre ou se briser.

INSTALLATION DE VOTRE FOUR

Noms des pièces et accessoires du four

Enlevez le four et tous les matériaux du carton et de la cavité du four. Votre four est livré avec les accessoires suivants :

Plateau en verre	1
Anneau du plateau tournant	1
Manuel d'instructions	1

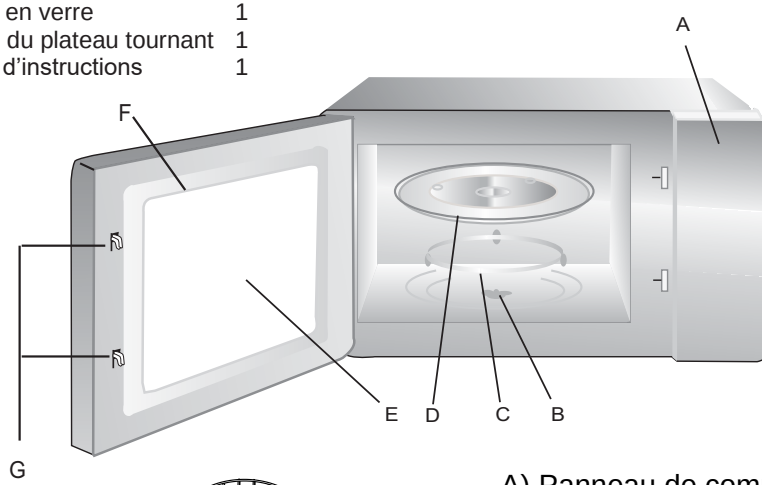

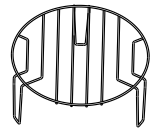

Grille (à n'utiliser que lorsque la fonction gril est activée et doit être placée sur le plateau en verre)

A) Panneau de commande
B) Axe du plateau tournant
C) Anneau du plateau tournant
D) Plateau en verre
E) Fenêtre d'observation
F) Ensemble porte
G) Système de verrouillage de sécurité

Installation du plateau tournant

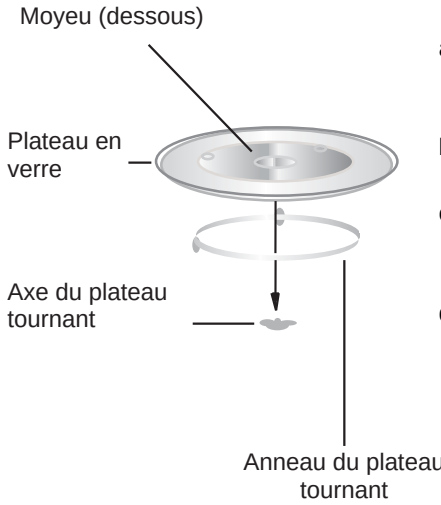

a. Ne placez jamais le plateau en verre à l'envers. Le plateau en verre ne doit jamais être bloqué.
b. Le plateau en verre et son anneau doivent toujours être utilisés pendant la cuisson.
c. La nourriture et les contenants alimentaires doivent toujours être placés sur le plateau en verre pour la cuisson.
d. Si le plateau en verre ou l'anneau se fend ou se brise, contactez le SAV agréé le plus proche.

Installation et raccordement

1. Cet appareil est uniquement destiné à un usage domestique.
2. Ce four est destiné à être encastré uniquement. Il n’est pas destiné à un usage sur plan de travail ou à l’intérieur d’un placard.
3. Veuillez respecter les instructions d’installation spécifiques.
4. L’appareil peut être installé dans un placard mural de 60 cm de large.
5. L’appareil est équipé d’une fiche et ne doit être branché qu’à une prise de terre correctement installée.
6. La tension secteur doit correspondre à la tension spécifiée sur la plaque signalétique.
7. La prise doit être installée et le câble de connexion ne doit être remplacé que par un électricien qualifié. Si la fiche n’est plus accessible après l’installation, un sectionneur doit être installé avec un intervalle de contact d’au moins 3 mm.
8. N’utilisez pas d’adaptateurs, de multiprises ni de rallonges électriques. La surcharge peut entraîner un risque d’incendie.

La surface accessible peut être brûlante pendant le fonctionnement.

Instructions d'installation

Il convient de noter les instructions qui suivent.

Branchement électrique

L'appareil est équipé d'une fiche et ne doit être branché qu'à une prise de terre correctement installée. Ne faites installer la prise ou remplacer le câble de connexion que par un électricien qualifié, qui respecte les règlements en la matière. Si le connecteur de type fiche n'est plus accessible après l'installation, un sectionneur doit être installé avec un intervalle de contact d'au moins 3 mm. La protection du contact doit être assurée.

Encastrement

L'élément au sein duquel l'appareil sera encastré ne doit pas comporter de panneau arrière situé derrière l'appareil.

Hauteur d'installation minimale : 850 mm.

Les fentes d'aération et les prises d'air ne doivent en aucun cas être couvertes.

Appareil installé dans un élément mural - Fig. 1A

Appareil installé dans un meuble haut - Fig. 1B

Installation du four - Fig. 2

Remarque : veillez à ce que le cordon d'alimentation ne soit ni piégé ni tordu.

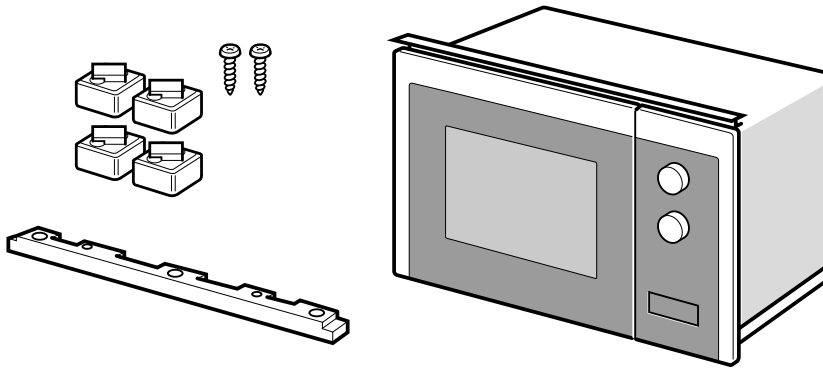

1

A

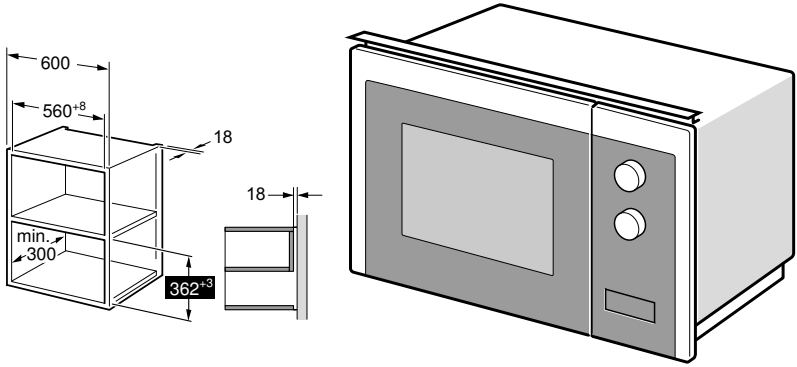

B

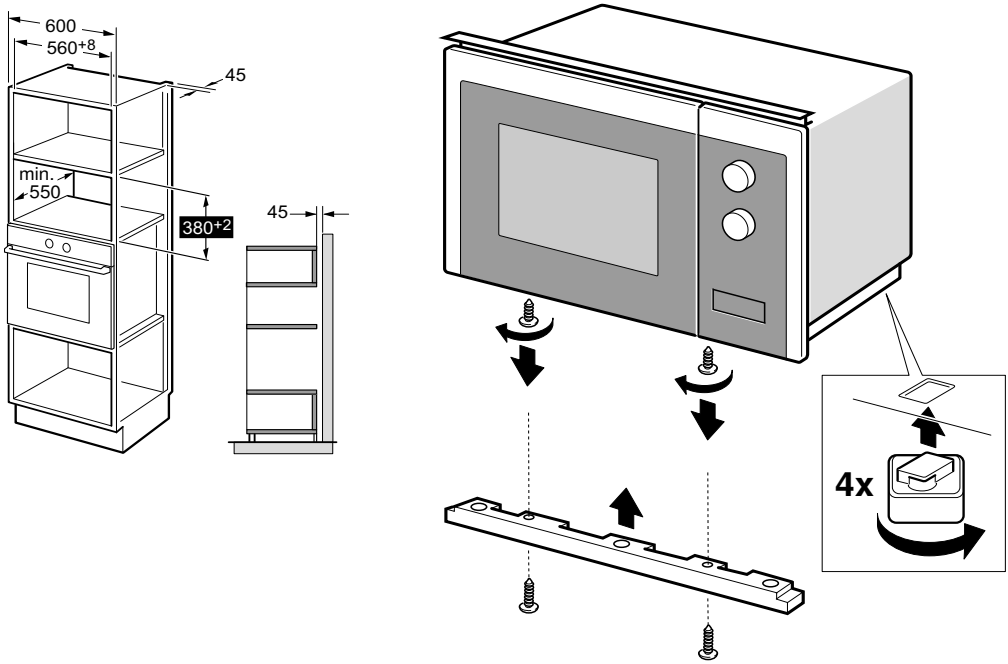

2

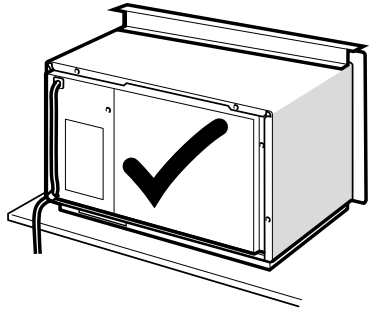

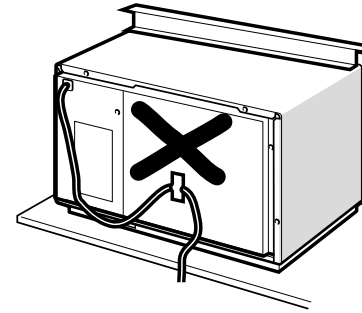

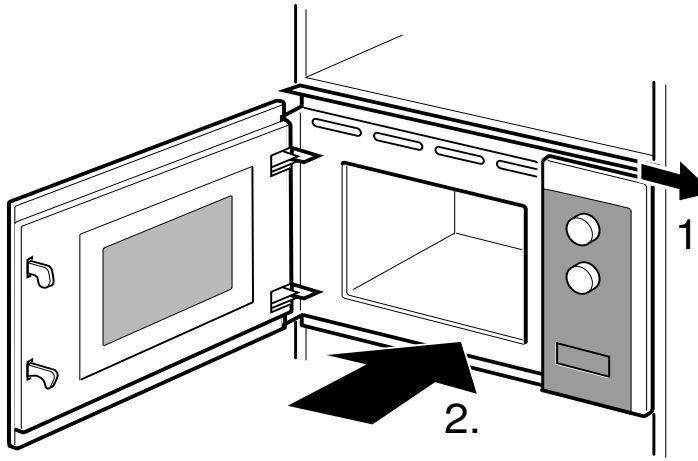

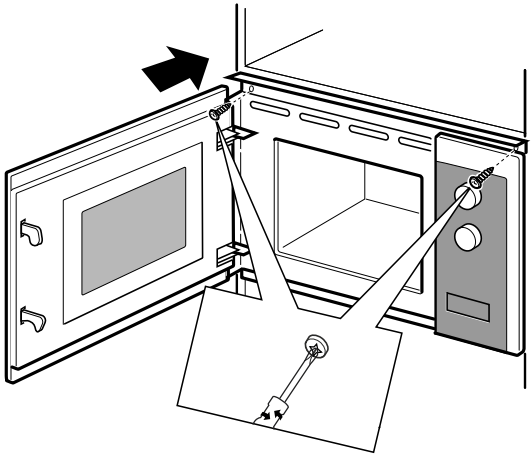

3.

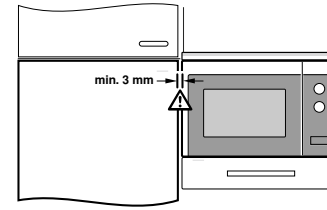

MODE D'EMPLOI

Ce four à micro-ondes intègre un système de commande électronique moderne qui permet de régler les paramètres de cuisson afin de mieux répondre à vos besoins.

1. Réglage de l'horloge

Lorsque le four à micro-ondes est sous tension, l'indication « WELCOME » (Bienvenue) s'affiche, le signal sonore retentit une fois. Si aucune opération n'est lancée dans la minute qui suit, le four passe en mode attente et « 0:00 » s'affiche.

1) Appuyez deux fois sur « ___ », l'écran affiche « 00:00 » et les chiffres des heures clignotent.

2) Appuyez sur « ___» ou « ___» pour régler les chiffres des heures. Le temps saisi doit être compris entre 0 et 23.

3) Appuyez sur « ___» ou sur « ___ » pour confirmer, les chiffres des minutes clignotent.

4) Appuyez sur « ___ » ou « ___ » pour régler les chiffres des minutes.
Le temps saisi doit être compris entre 0 et 59.

5) Appuyez sur « ___ » ou sur « ___» pour terminer le réglage de l'horloge.
« : » clignote. L'heure actuelle s'affiche.

Remarque : 1) Si l'horloge n'est pas réglée, elle ne fonctionnera pas après la mise sous tension.

2. Cuisson au micro-ondes

1) Appuyez une fois sur la touche « ___ » et « P100 » s'affiche.

2) Appuyez plusieurs fois sur « ___ » pour sélectionner la puissance du micro-ondes.
Les indications « P100 », « P80 », « P50 », « P30 », « P10 » s'affichent successivement.

3) Appuyez sur « ___ » ou « ___ » pour régler le temps de cuisson.
(Le temps de cuisson maximal est de 95 minutes)

4) Appuyez sur « ___ » pour démarrer la cuisson.

Remarque : les incréments pour la durée de réglage du commutateur de codage sont les suivants :

0---1 min	:	5 secondes
1---5 min	:	10 secondes
5---10 min	:	30 secondes
10---30 min	:	1 minute
30---95 min	:	5 minutes

Tableau de puissance du micro-ondes

Puissance du micro-ondes	Élevée	Moy. Élevée	Moy.	Moy. Basse	Basse
Affichage	P100	P80	P50	P30	P10

3. Cuisson Gril ou Combinée .

Appuyez une fois sur la touche « ≋ », l'écran affiche « G », puis appuyez plusieurs fois sur « ≋ » pour sélectionner la puissance souhaitée, et « G », « C-1 » ou « C-2 » s'affiche.

Appuyez sur « — » ou « + » pour régler le temps de cuisson. (Le temps de cuisson maximal est de 95 minutes)

Appuyez de nouveau sur « ▷+30" » pour démarrer la cuisson.

Exemple : si vous souhaitez utiliser 55 % de puissance micro-ondes et 45 % de puissance du gril (C-1) pour cuire pendant 10 minutes, vous pouvez faire fonctionner le four comme suit.

1) Appuyez une fois sur la touche « ≋ », l'écran affiche « G ».

2) Continuez à appuyer sur « ≋ » jusqu'à ce que l'écran affiche « C-1 ».

3) Appuyez sur « — » ou « + » pour régler le temps de cuisson jusqu'à ce que le four affiche « 10:00 ».

4) Appuyez sur « ▷+30" » pour démarrer la cuisson.

Instructions de cuisson combinée :

Programme	Affichage	Puissance du micro-ondes	Puissance du gril
Gril	G	0 %	100 %
Combi.1	C-1	55 %	45 %
Combi.2	C-2	36 %	64 %

Remarque : lorsque la moitié du temps de gril est écoulée, le four sonne deux fois, ce qui est normal. Pour que les aliments soient mieux grillés, vous devez les retourner, fermer la porte et appuyer sur « ▷+30" » pour poursuivre la cuisson.
Si aucune opération n'est effectuée, le four continue à fonctionner.

4. Décongeler en fonction du poids

1) Appuyez une fois sur « ⚖ », l'écran affiche « 100 ».

2) Appuyez sur « — » ou « + » pour sélectionner le poids de l'aliment. La plage de poids varie entre 100 et 2 000 g.

3) Appuyez sur la touche « ▷+30" » pour démarrer la décongélation.

Remarque : lorsque la moitié du temps de décongélation est écoulée, le four sonne deux fois, ce qui est normal. Pour que les aliments soient mieux décongelés, vous devez les retourner, fermer la porte et appuyer sur « +30" » pour poursuivre la cuisson. Si aucune opération n'est effectuée, le four continue à fonctionner.

5. Décongélation en fonction du temps

1) Appuyez une fois sur « » , l'écran affiche « 00:00 ».

2) Appuyez sur « — » ou « + » pour sélectionner le temps de cuisson. Le temps maximum est de 95 minutes.

3) Appuyez sur la touche « +30" » pour démarrer la décongélation.

6. Cuisson en plusieurs étapes

2 étapes peuvent être réglées au maximum. Si une étape consiste à décongeler, celle-ci doit être automatiquement effectuée en premier lieu. Le signal sonore retentit à la fin de chaque étape et l'étape suivante commence.

Remarque : le menu automatique et la cuisson rapide ne peuvent pas être définis comme l'une des étapes.

Exemple : si vous voulez décongeler les aliments pendant 5 minutes, puis faire cuire à 80 % de puissance micro-ondes pendant 7 minutes. Les étapes sont les suivantes :

1) Appuyez une fois sur « » , l'écran affiche « 00:00 ».

2) Appuyez sur « — » ou « + » pour régler le temps de décongélation sur 5 minutes.

3) Appuyez une fois sur la touche « » , l'écran affiche « P100 ».

4) Appuyez plusieurs fois sur « » pour choisir la puissance du micro-ondes jusqu'à ce que l'indication « P80 » s'affiche.

5) Appuyez sur « — » ou « + » pour régler le temps de cuisson sur 7 minutes.

6) Appuyez sur la touche « +30" » pour démarrer la cuisson.

7. Minuterie

1) Appuyez une fois sur « » , l'écran affiche « KT 00:00 ».

2) Appuyez sur « — » ou « + » pour saisir la valeur de minuterie souhaitée. (Le temps de cuisson maximal est de 95 minutes)

3) Appuyez sur « +30" » ou « » pour confirmer le réglage.

4) Lorsque le temps de cuisson est atteint, le signal sonore retentit 5 fois.

Si l'horloge a été réglée (système de 24 heures), l'écran affiche l'heure actuelle.

Remarque : la minuterie est différente du système 24 heures. Il s'agit d'une minuterie.

8. Menu Auto

1) En mode attente, appuyez plusieurs fois sur « + » pour choisir le menu.

2) Appuyez sur « ▷+30" » pour confirmer le menu sélectionné.

3) Appuyez sur « − » ou « + » pour choisir le poids de l'aliment.

4) Appuyez sur « ▷+30" » pour démarrer la cuisson.

Tableau des menus :

Menu	Poids	Puissance
Pizza	200 g	100 % (mic.)
	400 g	
Viande	250 g	100 % (mic.)
	350 g	
	450 g	
Légumes	200 g	100 % (mic.)
	300 g	
	400 g	
Pâtes	50 g (avec 450 g d'eau froide)	80 % (mic.)
	100 g (avec 800 g d'eau froide)	
Pomme de terre	200 g	100 % (mic.)
	400 g	
	600 g	
Poisson	250 g	80 % (mic.)
	350 g	
	450 g	
Boissons	1 tasse (environ 120 ml)	100 % (mic.)
	2 tasses (environ 240 ml)	
	3 tasses (environ 360 ml)	
Popcorn	50 g	100 % (mic.)
	100 g	

9. Cuisson rapide

1) En mode attente, appuyez sur la touche « ▷+30" » pour cuire à 100 % de puissance pendant 30 secondes. Chaque pression sur la même touche permet d'augmenter le temps de cuisson de 30 secondes. Le temps de cuisson maximal est de 95 minutes.

2) Pendant la cuisson au micro-ondes, au gril, la cuisson combinée et la décongélation par temps, appuyez sur « ▷+30" » pour augmenter le temps de cuisson.

3) Dans les états de menu automatique et de décongélation au poids, le temps de cuisson ne peut pas être augmenté en appuyant sur « ▷+30" ».

4) En mode attente, appuyez sur « — » pour sélectionner le temps de cuisson. Après avoir réglé le temps de cuisson, appuyez sur « ▷+30" » pour démarrer la cuisson au micro-ondes avec une puissance à 100 %.

10. Sécurité enfants

Activation de la sécurité enfants : lorsque le four est en attente, appuyez sur « ▽🔒3" » pendant 3 secondes pour activer la sécurité enfants. L'heure actuelle s'affiche si l'heure a été réglée, sinon, l'écran affiche « [- -] ».

Désactivation de la sécurité enfants : lorsque la sécurité enfants est activée, appuyez sur « ▽🔒3" » pendant 3 secondes, la sécurité enfants est alors désactivée.

11. Fonction de consultation

1) Pendant la cuisson au micro-ondes ou au gril ou en mode combiné. Appuyez sur « ≋ » ou « ≋ », la puissance actuelle s'affiche pendant 3 secondes.

2) Si l'horloge a été réglée, appuyez pendant la cuisson sur « 🕒 » pour vérifier l'heure actuelle. Elle s'affiche pendant 3 secondes.

12. Caractéristiques

1) Si la porte est ouverte pendant la cuisson, fermez la porte, puis appuyez sur « ▷+30" » pour reprendre la cuisson.

2) Une fois le programme de cuisson sélectionné, n'appuyez pas sur « ▷+30" » pendant 5 minutes. L'heure actuelle s'affiche. Le réglage est annulé.

3) Le signal sonore retentit une fois si vous appuyez vigoureusement sur la touche, sinon vous n'entendrez rien.

Dépannage

Fonctionnement normal	
Four à micro-ondes interférant avec la réception TV	La réception des radios et des téléviseurs peut être perturbée lorsque le four à micro-ondes fonctionne. Il s'agit d'un phénomène similaire à l'interférence des petits appareils électriques comme les mixeurs, les aspirateurs et les ventilateurs électriques. C'est tout à fait normal.
Lumière du four tamisée	Durant la cuisson au micro-ondes à faible puissance, la lumière du four peut devenir plus faible. C'est tout à fait normal.
La vapeur s'accumule sur la porte, de l'air chaud s'échappe des évents	Durant la cuisson, de la vapeur peut s'échapper des aliments. Elle sortira principalement par les évents d'aération. Mais il est possible qu'un peu de vapeur s'accumule sur un endroit frais comme la porte du four. C'est tout à fait normal.
Le four a démarré accidentellement sans nourriture.	Il est interdit de faire fonctionner l'appareil sans nourriture à l'intérieur. Il est très dangereux de faire fonctionner l'appareil ainsi.

Problème	Cause possible	Solution
Il est impossible de démarrer le four.	(1) Le cordon d'alimentation n'est pas bien branché.	Débranchez-le. Puis rebranchez au bout de 10 secondes.
	(2) Les fusibles ont sauté ou le disjoncteur fonctionne.	Remplacez le fusible ou réinitialisez le disjoncteur (réparé par le personnel professionnel de notre entreprise)
	(3) Problème avec la prise de courant.	Testez la prise avec d'autres appareils électriques.
Le four ne chauffe pas.	(4) La porte n'est pas bien fermée.	Fermez bien la porte.

Conformément à la directive relative aux déchets d'équipements électriques et électroniques (DEEE), les DEEE doivent être collectés et traités séparément. Si à l'avenir vous devez vous débarrasser de ce produit, veuillez NE PAS le jeter avec les ordures ménagères. Veuillez envoyer ce produit aux points de collecte des DEEE, le cas échéant.

A TÚLZOTT MIKROHULLÁMÚ ENERGIÁNAK VALÓ ESETLEGES KITETTSÉG ELKERÜLÉSÉRE VONATKOZÓ ÓVINTÉZKEDÉSEK

(a) Ne kísérelje meg nyitott ajtóval működtetni a sütőt, mert káros mikrohullámú energiának teheti ki magát. Ne iktassa ki, és ne alakítsa át a biztonsági reteszeléseket.

(b) Ne helyezzen semmilyen tárgyat a sütő eleje és az ajtó közé, és ne hagyja, hogy piszok vagy más lerakódás gyűljön össze a tömítésen.

(c) FIGYELMEZTETÉS: Ha az ajtó vagy az ajtótömítések sérültek, a sütőt csak akkor szabad működtetni, ha hozzáértő személy megjavította.

KIEGÉSZÍTÉS

Ha a készüléket nem tartják megfelelően tiszta állapotban, felülete elpiszkolódhat, ami leronthatja a készülék élettartamát, és veszélyes helyzethez vezethet.

Műszaki adatok

Modell:	H38FMWID4ID27N
Névleges feszültség:	230 V~ 50 Hz
Névleges bemeneti teljesítmény (mikrohullám):	1270 W
Névleges kimenő teljesítmény (mikrohullám):	800 W
Névleges bemeneti teljesítmény (grill):	1000 W

Alacsony energiafogyasztási adatok a Bizottság (EU) 2023/826 rendeletének megfelelően.

Állapot	**Energiafogyasztás**	**Időtartam, amit követően a berendezés automatikusan adott állapotba kerül**
Készenléti üzemmód információval vagy állapotkijelzéssel	0,8 W	20 perc

FONTOS BIZTONSÁGI UTASÍTÁSOK

FIGYELMEZTETÉS

A tűz, az áramütés, a személyi sérülés vagy a mikrohullámú sütő túlzott energiájának való kitettség veszélyének csökkentése érdekében a készülék használata során kövesse az alapvető óvintézkedéseket, beleértve a következőket:

1. Figyelmeztetés: A folyadékokat és más élelmiszereket nem szabad lezárt tartályokban melegíteni, mert felrobbanhatnak.
2. Figyelmeztetés: A hozzáértő személyeken kívül bárki számára veszélyes minden olyan szervizelési vagy javítási művelet, amely során a mikrohullámú energiának való kitettség ellen védő burkolatot kell eltávolítani.
3. A berendezést 8 évnél idősebb gyermekek vagy csökkent fizikai, érzékszervi vagy mentális képességű, vagy tapasztalattal és ismerettel nem rendelkező személyek akkor használhatják, ha felügyelet alatt állnak vagy ha megfelelő utasításokkal látták el őket a berendezés biztonságos használatát illetően, és megértették a használatból eredő veszélyeket. Gyermekek nem játszhatnak a berendezéssel. A tisztítást és a karbantartást nem végezhetik gyermekek, kivéve, ha 8 évesnél idősebbek és felügyelik őket.
4. A készüléket és annak kábelét tartsa távol 8 évnél fiatalabb gyermekektől.
5. Csak mikrohullámú sütőben használható eszközöket használjon.
6. A sütőt rendszeresen tisztítsa meg, és távolítsa el belőle az összes ételmaradékot.

7. Olvassa el és tartsa be az alábbiakat: „A TÚLZOTT MIKROHULLÁMÚ ENERGIÁNAK VALÓ ESETLEGES KITETTSÉG ELKERÜLÉSÉRE VONATKOZÓ ÓVINTÉZKEDÉSEK”
8. Ha műanyag vagy papíredényben melegít ételt, figyeljen a sütőre, nehogy az edény meggyulladjon.
9. Ha füst keletkezik, kapcsolja ki vagy húzza ki a készüléket, és tartsa zárva az ajtaját, hogy elfojtsa a lángokat.
10. Ne süsse túl az ételt.
11. Ne használja a sütőteret tárolási célokra. Ne tároljon semmit a sütőben, például kenyeret, süteményeket stb.
12. Mielőtt ezeket a sütőbe tenné, távolítsa el a papír- vagy műanyagedényekről/zacskókról a kötegelőket és fém fogantyúkat.
13. A sütőt csak a mellékelt telepítési utasításoknak megfelelően telepítse vagy helyezze el.
14. Héjában lévő, vagy keményre főtt tojást nem szabad mikrohullámú sütőben melegíteni, mert felrobbanhatnak, akár a mikrohullámú melegítés után is.
15. A berendezés kizárólag háztartási célra vagy az alábbi alkalmazásokra használható:
- üzletek, irodák és egyéb gazdasági munkakörnyezetek személyzeti konyhája;
- ügyfelek által szállodákban, motelekben és egyéb szállást adó helyeken;
- falusi vendéglátás;
- szállást és reggelit biztosító szállások.
16. Ha a tápkábel megsérül, bármilyen veszély elkerülése érdekében cseréltesse ki a gyártóval, a gyártó szervizközpontjával vagy más szakemberrel.

17. Ne tárolja és ne használja a készüléket a szabadban.
18. Ne használja a sütőt víz közelében, nedves pincében vagy medence közelében.
19. A hozzáférhető felületek hőmérséklete a készülék működése közben magas lehet. A készülék felületei használat közben felforrósodhatnak. Tartsa távol a kábelt a fűtött felülettől, és ne fedje le a sütő egyetlen szellőzőnyílását sem.
20. Ne hagyja, hogy a kábel az asztal vagy a pult szélén lógjon.
21. Ha nem tartja tisztán a sütőt, az a felület állagromlásához vezethet, ami lerövidítheti a készülék élettartamát, és veszélyekkel járhat.
22. A cumisüvegek és bébiételes üvegek tartalmát az égési sérülések elkerülése érdekében fel kell keverni vagy fel kell rázni, és fogyasztás előtt ellenőrizni kell a hőmérsékletüket.
23. Az italok mikrohullámú melegítése késleltetett, kitörésszerű forrást eredményezhet, ezért az edényt óvatosan kezelje!
24. A készüléket fizikai, érzékszervi vagy mentális problémákkal küzdő személyek (ideértve a gyermekeket is), illetve a készülék működtetésében tapasztalattal vagy jártassággal nem rendelkező személyek csak felügyelet alatt használhatják, illetve akkor, ha a biztonságukért felelős személy megtanította nekik a készülék használatát.
25. A gyermekek felügyeletre szorulnak annak biztosítása érdekében, hogy nem játszanak a készülékkel.
26. A készülék kialakításából adódóan nem javasolt ennek használata külső időzítővel vagy különálló távvezérlő rendszerrel.
27. A hozzáférhető részek felforrósodhatnak használat közben. A kisgyermekeket távol kell tartani.

28. Ne használjon gőzborotvát.
29. Használat közben a készülék felforrósodik. Figyeljen, hogy ne érjen a fűtőelemekhez a sütő belsejében.
30. Kizárólag ehhez a sütőhöz ajánlott hőmérséklet-érzékelő szondát használja. (Olyan sütőkhöz, amelyek rendelkeznek a hőmérséklet-érzékelő szonda használatához szükséges funkcióval.)
31. FIGYELMEZTETÉS: A készülék és az elérhető alkatrészek működés közben felforrósodnak. Figyeljen arra, hogy ne érintse meg a fűtőelemeket. A 8 évnél kisebb gyermekeket tartsa a készüléktől távol, hacsak nem tartja őket folyamatos felügyelet alatt.
32. A mikrohullámú sütőt nyitott ajtóval kell működtetni. (Dekoratív ajtóval rendelkező sütők esetén.)
33. A tárolórekesz felülete felforrósodhat.
34. A mikrohullámú sütő ételek és italok melegítésére szolgál. Az ételek vagy ruhák szárítása, valamint a melegítőpárnák, papucsok, szivacsok, nedves ruhaneműk és hasonlók felmelegítése sérülést okozhat és tűzveszélyes!
35. Tilos ételt vagy italt fémedényben melegíteni!
36. A készüléket nem szabad gőztisztítóval tisztítani.
37. Ügyeljen arra, hogy ne távolítsa el a forgótányért, amikor edényeket vesz ki a készülékből.
38. A túlmelegedés elkerülése érdekében a készülék nem telepíthető konyhafront (konyhaszekrényajtó) mögé.
39. FIGYELMEZTETÉS: Ha a készüléket kombinált üzemmódban üzemelteti, a hőfejlődés miatt gyermekek a sütőt csak felnőtt felügyelete mellett használhatják.

OLVASSA EL FIGYELMESEN, ÉS ŐRIZZE MEG KÉSŐBBI HASZNÁLATRA

A személyi sérülés kockázatának csökkentése

Berendezés földelése

VESZÉLY

Áramütés veszélye Néhány belső alkatrész megérintése súlyos sérülést vagy halált okozhat. Ne szerelje szét a készüléket.

FIGYELMEZTETÉS

Elektromos áramütés veszélye! A szakszerűtlen földelés áramütést okozhat!
Ne csatlakoztassa a készüléket hálózati aljzathoz, amíg nem szerelte be megfelelően és nem földelte.
A készüléket földelni kell. Elektromos rövidzárlat esetén a földelés csökkenti az áramütés kockázatát azáltal, hogy levezető vezetéket biztosít az elektromos áram számára.
A készülék földelt villásdugóval szerelt, földelőeres vezetékkel rendelkezik.
A csatlakozódugót megfelelően felszerelt és földelt aljzatba kell csatlakoztatni.
Forduljon szakképzett villanyszerelőhöz vagy szerelőhöz, ha a földelési utasításokat nem teljesen érti, vagy ha kétség merül fel a készülék megfelelő földelésével kapcsolatban.
Ha hosszabbító kábelt kell használni, csak 3 eres, földelt hosszabbító kábelt használjon.

1. A készülék rövid tápkábellel szerelt, a hosszabb kábelen való összegabalyodás vagy elakadás kockázatának csökkentésére.
2. Hosszú kábel vagy hosszabbító használata esetén:
   1) A kábel vagy hosszabbító névleges elektromos teljesítményének legalább a készülék elektromos teljesítményével megegyezőnek kell lennie.
   2) A hosszabbítónak földelt, 3 eres kábelnek kell lennie.
   3) A hosszú vezetéket úgy kell elhelyezni, hogy ne lógjon le a pultról vagy az asztallapról, hogy gyermekek ne rángathassák, és ne lehessen benne véletlenül megbotlani.

TISZTÍTÁS

Ne felejtse el kihúzni a készülék kábelét a konnektorból.

1. Használat után enyhén nedves ruhával tisztítsa meg a sütőteret.
2. A tartozékokat a szokásos módon, szappanos vízben tisztítsa meg.
3. Az ajtókeretet, a tömítést és a szomszédos részeket gondosan meg kell tisztítani nedves ruhával, ha szennyezettek.
4. Ne használjon durva súroló anyagokat vagy éles fémkaparókat a sütő üvegajtajának tisztításához, mert megkarcolhatják a felületet, amitől az üveg eltörhet.
5. Tisztítási tipp: A sütőtér falainak könnyebb tisztításához, amelyekhez a főtt étel hozzáérhet: Helyezzünk egy fél citromot egy tálba, adjunk hozzá 300 ml (1/2 pint) vizet, és melegítsük 100%-os mikrohullámú teljesítményen 10 percig. Puha, száraz ruhával törölje tisztára a sütőt.

KONYHAESZKÖZÖK

VIGYÁZAT

Személyi sérülés veszélye A hozzáértő személyeken kívül bárki számára veszélyes minden olyan szervizelési vagy javítási művelet, amely során a mikrohullámú energiának való kitettség ellen védő burkolatot kell eltávolítani.

Lásd a „Mikrohullámú sütőben felhasználható vagy mikrohullámú sütőben kerülendő anyagok” című rész utasításait. Vannak nemfémes edények, amelyek mikrohullámú sütőben nem használhatók. Ha kétségei vannak, az alábbi eljárással tesztelheti a kérdéses eszközt.

Eszközvizsgálat:

1. Töltsön fel egy mikrohullámú sütőben használható edényt 1 csésze hideg vízzel (250 ml) és tegye bele a kérdéses eszközt.
2. Süsse a maximális teljesítményen 1 percig.
3. Óvatosan fogja meg az eszközt. Ha az üres eszköz meleg, ne használja mikrohullámú sütőben.
4. Ne lépje túl az 1 perc sütési időt.

Mikrohullámú sütőben használható anyagok

Eszközök	Megjegyzések
Barnítóedény	Kövesse a gyártó utasításait. A barnítóedény aljának legalább 5 mm-rel (3/16 hüvelykkel) a forgótányér felett kell lennie. Helytelen használat esetén a forgótányér eltörhet.
Étkészlet	Csak mikrohullámú sütőben használható lehet. Kövesse a gyártó utasításait. Ne használjon repedt vagy törött edényeket.
Üvegedények	Mindig távolítsa el a fedelüket. Az ételt ilyen edényekben csak melegítse, ne forrósítsa. A legtöbb üvegedény nem hőálló, és eltörhet.
Üvegáru	Kizárólag hőálló üvegedényeket használjon. Győződjön meg róla, hogy nincs fémalkatrészük. Ne használjon repedt vagy törött edényeket.
Sütőtáskák	Kövesse a gyártó utasításait. Ne zárja fémkötözővel. Vágjon réseket, hogy a gőz távozhasson.
Papírtányérok és poharak	Kizárólag rövid idejű főzéshez/felmelegítéshez használhatók. Ne hagyja a sütőt felügyelet nélkül sütés közben.
Papírtörlő	A felmelegítendő étel letakarására és zsír felszívására használják. Csak felügyelet mellett, rövid idejű főzéshez használja.
Pergamenpapír	Fröccsenés ellen az étel letakarására, vagy gőzöléskor az étel becsomagolásához használja.
Műanyag	Csak mikrohullámú sütőben használható lehet. Kövesse a gyártó utasításait. A mikrohullámú sütőben használható eszközök „Microwave Safe” felirattal vannak ellátva. Néhány műanyag edény megpuhul, ahogy a benne lévő étel felforrósodik. A főzőtasakokat és a szorosan lezárt műanyag zacskókat a csomagolás utasításai szerint kell felvágni, átszúrni vagy szellőztetni.
Műanyag fólia	Csak mikrohullámú sütőben használható lehet. Sütés közben az étel lefedéséhez használják, hogy a nedvességet visszatartsa. Ne hagyja, hogy a műanyag csomagolás hozzáérjen az ételhez.
Hőmérők	Csak mikrohullámú sütőben használható (hús- és süteményhőmérők).
Viaszpapír	Fröccsenés ellen az étel letakarására, és a nedvesség visszatartásához használja.

Kerülendő anyagok a mikrohullámú sütőben

Eszközök	Megjegyzések
Alumínium tálca	Ívhúzást okozhat. Az ételt helyezze át mikrohullámú sütőben használható edénybe.
Élelmiszerdoboz fém fogantyúval	Ívhúzást okozhat. Az ételt helyezze át mikrohullámú sütőben használható edénybe.
Fém vagy fémalkatrészt tartalmazó edények	A fém leárnyékolja az ételt a mikrohullámú energiától. A fémalkatrészek ívhúzást okozhatnak.
Fém kötözők	Ívhúzást okozhat, ami tüzet okozhat a sütőben.
Papírzacskók	Tűz keletkezhet a sütőben.
Hungarocell pohár	A magas hőmérsékletnek kitett hungarocell megolvadhat vagy beszennyezheti a benne lévő folyadékot.
Fa	A mikrohullámú sütőben történő használatkor a fa kiszárad, és kettéhasadhat vagy megrepedhet.

A SÜTŐ ÜZEMBE HELYEZÉSE

Sütőalkatrészek és tartozékok nevei

Vegye ki a sütőt, illetve az összes anyagot a dobozból és a sütőtérből. A sütő tartozékai a következők:

Üvegtálca	1
Forgótányér gyűrű szerelvény	1
Használati útmutató	1

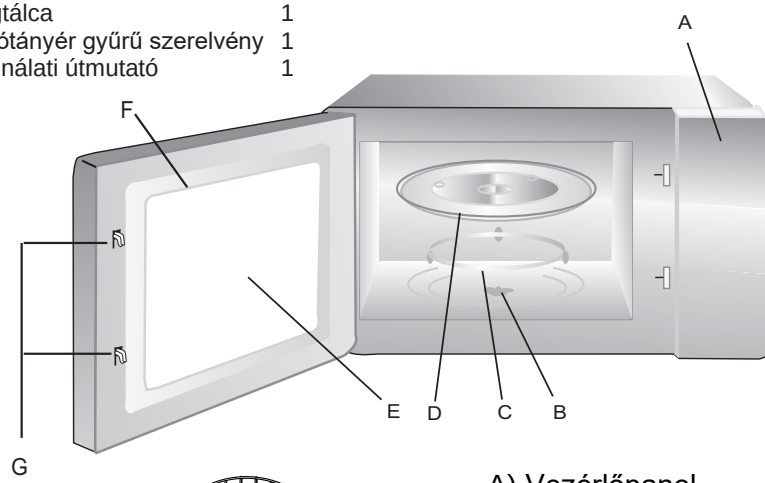

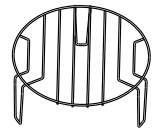

Grillrács (Csak grill funkcióban használható, és az üvegtálcára helyezhető)

A) Vezérlőpanel
B) Forgótányértengely
C) Forgótányér gyűrű szerelvény
D) Üvegtálca
E) Kémlelőablak
F) Ajtó szerelvény
G) Biztonsági reteszelő rendszer

Forgótányér behelyezése

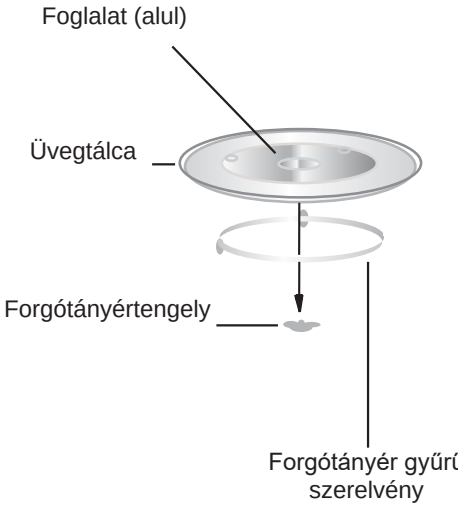

a. Soha ne helyezze be az üvegtálcát fejjel lefelé. Az üvegtálca forgását soha nem szabad akadályozni.
b. A sütéshez mindig használni kell az üvegtálcát és a forgótányérgyűrűt.
c. Minden ételt és edényt az üvegtálcára kell helyezni főzéshez.
d. Ha az üvegtálca vagy a forgótányér gyűrű szerelvénye megreped vagy eltörik, forduljon a legközelebbi hivatalos márkaszervizhez.

Telepítés és csatlakoztatás

1. A készülék kizárólag háztartási felhasználásra készült.
2. Ez a sütő csak beépített használatra szolgál. Nem alkalmas pultra vagy szekrénybe helyezve történő használatra.
3. Kérjük, tartsa be a különleges telepítési utasításokat.
4. A készülék 60 cm széles falra szerelhető szekrénybe telepíthető.
5. A készülék dugasszal van felszerelve, és csak megfelelően felszerelt földelt aljzathoz csatlakoztatható.
6. A hálózati feszültségnek meg kell felelnie az adattáblán megadott feszültségnek.
7. Kötelezően telepített aljzathoz csatlakoztassa, és a csatlakozókábelt csak szakképzett villanyszerelő cserélheti ki. Ha a beszerelést követően már nem hozzáférhető a csatlakozódugó, akkor a telepítési oldalon legalább 3 mm-es érintkezési hézaggal rendelkező, összes pólusra kiterjedő leválasztó eszköznek kell lennie.
8. Adapterek, elosztók és hosszabbítók használata tilos. A túlterhelés tűzveszélyt okozhat.

A hozzáférhető felület működés közben forró lehet.

Telepítésre vonatkozó előírások

Vegye figyelembe az alábbiakat

Elektromos csatlakoztatás

A készülék dugasszal van felszerelve, és csak megfelelően felszerelt földelt aljzathoz csatlakoztatható. Az aljzatot csak szakképzett villanyszerelő szerelheti fel vagy cserélheti ki, aki szem előtt tartja a megfelelő előírásokat. Ha a beszerelést követően a csatlakozódugó már nem hozzáférhető, akkor a telepítési oldalon legalább 3 mm-es érintkezési hézaggal rendelkező, összes pólusra kiterjedő leválasztó kapcsolónak kell lennie. A beépítés során érintésvédelem kialakítása kötelező.

Felszerelt egységek

A telepítés helyének szánt szekrény nem rendelkezhet hátlappal a készülék mögött.
Legkisebb beépítési magasság: 850 mm.
A szellőzőnyílásokat és légbemeneti nyílásokat nem szabad lefedni.
Készülék falra akasztható egységben - 1A ábra
Készülék magas egységben - 1B ábra

A sütő felszerelése - 2. ábra

Megjegyzés: Ne csípje be és ne törje meg a hálózati vezetéket.

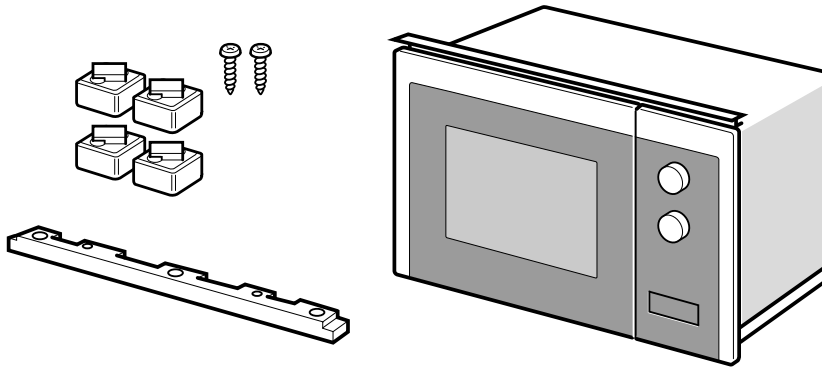

1

A

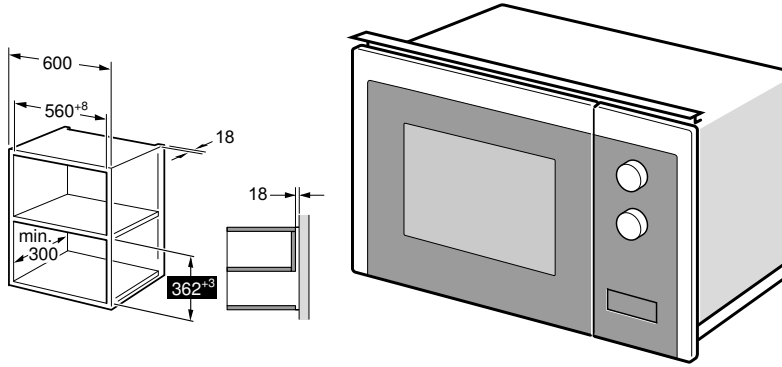

B

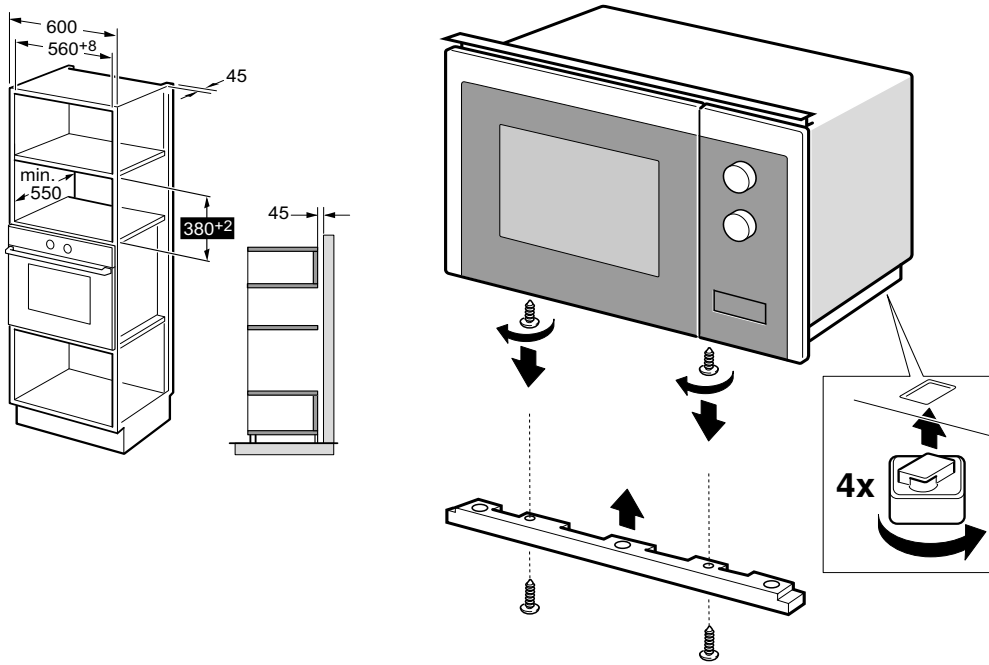

2

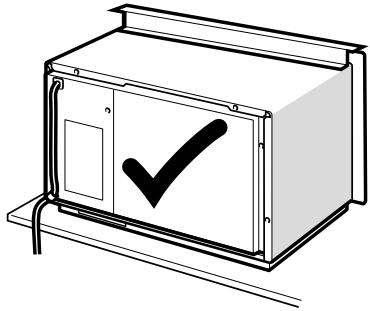

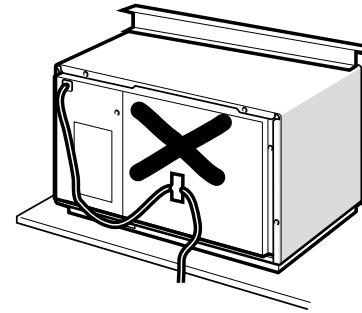

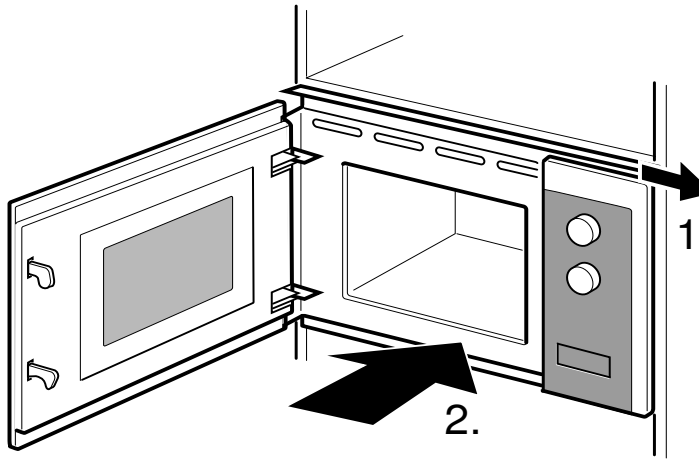

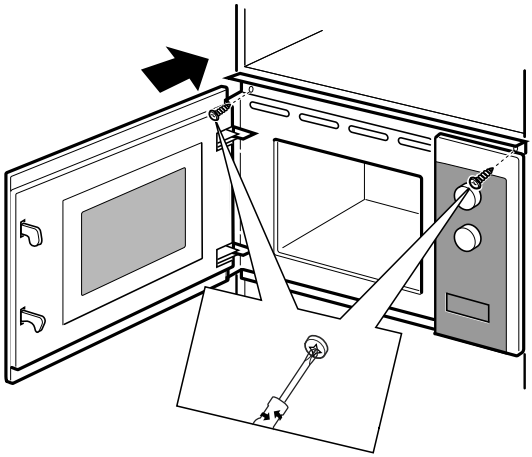

3.

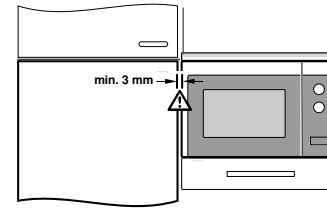

HASZNÁLATI UTASÍTÁS

Ez a mikrohullámú sütő modern elektronikus vezérléssel állítja be a sütési paramétereket, hogy jobban megfeleljen a főzési igényeknek.

1. Óra beállítása

Amikor a mikrohullámú sütőt áram alá helyezik, a kijelzőn megjelenik a „WELCOME” (ÜDVÖZÖLJÜK) felirat, és a csengő egyszer megszólal. Ha nem történik semmilyen művelet 1 percen belül, a sütő várakozási állapotba lép, és megjelenik a „0:00” felirat.

1) Nyomja meg kétszer a „ ” gombot, a képernyőn a „00:00” felirat jelenik meg, és az óra számai villogni kezdenek.

2) Nyomja meg a „ ” vagy „ ” gombot az óraértékek beállításához. A beviteli időnek 0–23 között kell lennie.

3) A megerősítéshez nyomja meg a „ ” vagy „ +30” gombot, ekkor a perc számai kezdenek villogni.

4) Nyomja meg a „ ” vagy „ ” gombot a percértékek beállításához.
A beviteli időnek 0–59 között kell lennie.

5) Nyomja meg a „ ” vagy „ +30” gombot az órabeállítás befejezéséhez.
A „:” jel villogni fog. Megjelenik az aktuális idő.

Megjegyzés: 1) Ha az óra nincs beállítva, a funkció bekapcsoláskor nem működik.

2. Mikrohullámú sütés

1) Nyomja meg egyszer a „ ” gombot, és a „P100” jelenik meg a kijelzőn.

2) Nyomja meg többször a „ ” gombot a mikrohullámú teljesítmény kiválasztásához.
Sorrendben a „P100”, „P80”, „P50”, „P30”, „P10” beállítások jelennek meg.

3) A „ ” vagy „ ” gomb megnyomásával állítsa be a sütési időt.
(A maximális sütési idő 95 perc.)

4) Nyomja meg a „ +30” gombot a sütés megkezdéséhez.

Megjegyzés: a kódoló kapcsoló beállítási idejének lépésközei a következők:

0---1 perc	:	5 másodperc
1---5 perc	:	10 másodperc
5---10 perc	:	30 másodperc
10---30 perc	:	1 perc
30---95 perc	:	5 perc

Mikrohullámú teljesítménytáblázat

Mikrohullámú teljesítmény	Magas	Közepes Magas	Közepes	Közepes Alacsony	Alacsony
Kijelző	P100	P80	P50	P30	P10

3. Grill vagy kombi. sütés

Nyomja meg egyszer a „≋” gombot, a képernyő „G” látható, majd nyomja meg többször a „≋” gombot a kívánt teljesítmény kiválasztásához, és a kijelzőm „G”,„C-1” vagy „C-2” jelenik meg.

A sütési idő beállításához nyomja meg a „—” vagy „+” gombot. (A maximális sütési idő 95 perc.)

A sütés indításához nyomja meg ismét a „▷+30” gombot.

Példa: Ha a mikrohullámú sütő teljesítményének 55%-át és a grill teljesítményének 45%-át szeretné használni (C-1) a sütéshez 10 percig, a következő lépésekkel állíthatja be a sütőt.

1) Nyomja meg egyszer a „≋” gombot, hogy a kijelzőn „G” legyen látható.

2) Mindaddig nyomja a „≋” gombot, amíg a kijelzőn meg nem jelenik „C-1”.

3) A „—” vagy „+” megnyomásával állítsa be a sütési időt, a kijelzőn „10:00” legyen látható

4) Nyomja meg a „▷+30” gombot a sütés megkezdéséhez.

Kombinált teljesítményre vonatkozó utasítások:

Program	Kijelző	Mikrohullámú teljesítmény	Grill teljesítmény
Grill	G	0%	100%
Kombi.1	C-1	55%	45%
Kombi.2	C-2	36%	64%

Megjegyzés: Ha a grillezési idő fele eltelt, a sütő két hangjelzéssel szolgál, ez természetes. Az étel hatékonyabb grillezéséhez fordítsa meg az ételt, csukja be az ajtót, majd nyomja meg a „▷+30” gombot a sütés folytatásához.
A művelet elmaradása esetén a sütő működése folytatódik.

4. Kiolvasztás súly szerint

1) Nyomja meg egyszer a „⚖” gombot, a kijelzőn megjelenik a „100” felirat.

2) Az étel súlyának kiválasztásához nyomja meg a „—” vagy „+” gombot.
A súlytartomány 100-2000 g.

3) Nyomja meg a „▷+30” gombot a kiolvasztás megkezdéséhez.

Megjegyzés: Ha a kiolvasztás idő fele eltelt, a sütő két hangjelzéssel szolgál, ez természetes. A hatékonyabb kiolvasztásához fordítsa meg az ételt, csukja be az ajtót, majd nyomja meg a „▷+30" gombot a sütés folytatásához.

A művelet elmaradása esetén a sütő működése folytatódik.

5. Kiolvasztás idő szerint

1) Nyomja meg egyszer a „ ⏲ ” gombot, a kijelzőn megjelenik a „00:00” felirat.

2) A „—” vagy „+” gomb megnyomásával válassza ki a sütési időt. A maximális idő 95 perc.

3) Nyomja meg a „▷+30” gombot a kiolvasztás megkezdéséhez.

6. Többfokozatú sütés

Legfeljebb 2 fokozat állítható be. Ha az egyik fázis a kiolvasztás, akkor azt automatikusan első fokozatnak kell beállítani. A csengő minden fokozat után egyszer megszólal, és a következő fokozat megkezdődik.

Megjegyzés: Az automatikus menü és a gyors sütés nem állítható be többfokozatú sütés részeként.

Példa: ha 5 percig szeretné olvasztani az ételt, akkor 7 percig 80%-os mikrohullámú sütőben kell sütni. A lépések a következők:

1) Nyomja meg egyszer a „ ⏲ ” gombot, a kijelzőn megjelenik a „00:00” felirat.

2) A „—” vagy „+” gomb megnyomásával állítsa be a kiolvasztási időt 5 percre.

3) Nyomja meg egyszer a „≋” gombot, a kijelzőn megjelenik a „P100” felirat.

4) Ismételten nyomja meg a „≋” gombot a mikrohullámú teljesítmény kiválasztásához, a „P80” jelzés megjelenéséig.

5) A „—” vagy „+” gomb megnyomásával állítsa be a sütési időt 7 percre.

6) A sütés indításához nyomja meg a „▷+30” gombot.

7. Konyhai időzítő

1) Nyomja meg egyszer a „🕒” gombot, a kijelzőn megjelenik a „KT 00:00” felirat.

2) Nyomja meg a „—” vagy „+” gombot a megfelelő időzítő megadásához.
(A maximális sütési idő 95 perc.)

3) Nyomja meg a „▷+30” vagy „🕒” gombot a beállítás megerősítéséhez.

4) A konyhai időzítő beállításának az elérésekor a csengő 5 hangjelzéssel szolgál.

Ha az óra be van állítva (24 órás rendszer), a kijelzőn megjelenik az aktuális idő.

Megjegyzés: A konyhai Időzítő eltér a 24 órás rendszertől. A konyhai időzítő egy időzítő.

8. Automatikus menü

1) Várakozó üzemmódban nyomja meg többször a „ + ” gombot a menü kiválasztásához.

2) Nyomja meg a „ ▷+30” gombot a kiválasztott menü megerősítéséhez.

3) Nyomja meg a „ — ” vagy „ + ” gombot az étel súlyának kiválasztásához.

4) Nyomja meg a „ ▷+30” gombot a sütés megkezdéséhez.

A menü táblázata:

Menü	Tömeg	Teljesítmény
Pizza	200 g	100% (Mik.)
	400 g	
Hús	250 g	100% (Mik.)
	350 g	
	450 g	
Zöldségfélék	200 g	100% (Mik.)
	300 g	
	400 g	
Tésztafélék	50 g (450 g hideg vízzel)	80% (Mik.)
	100 g (800 g hideg vízzel)	
Burgonya	200 g	100% (Mik.)
	400 g	
	600 g	
Hal	250 g	80% (Mik.)
	350 g	
	450 g	
Ital	1 csésze (kb. 120 ml)	100% (Mik.)
	2 csésze (kb. 240 ml)	
	3 csésze (kb. 360 ml)	
Pattogatott kukorica	50 g	100% (Mik.)
	100 g	

9. Gyors sütés

1) Várakozó üzemmódban nyomja meg a „+30" ” gombot, hogy 30 másodpercig 100%-os energiaszinten süssön. Ugyanazon gomb minden egyes megnyomásával növelheti a 30 másodpercet. A maximális sütési idő 95 perc.

2) Mikrohullámú sütés, grill és kombinált sütés és időalapú kiolvasztás közben nyomja meg a „+30" ” gombot a sütési idő növeléséhez.

3) Az automatikus menü és a súlyalapú kiolvasztás állapotában a „+30" ” gomb megnyomásával nem növelhető a sütési idő.

4) Várakozó üzemmódban a „ — ” gombot megnyomva kiválaszthatja a sütési időt. A sütési idő beállítása után nyomja meg a „+30" ” gombot a mikrohullámú sütés elindításához 100%-os teljesítmény mellett.

10. Gyermekzár funkció

Zárolás: Várakozás állapotban tartsa lenyomva a „3" ” gombot 3 másodpercig a gyermekzár funkció bekapcsolásához, majd megjelenik az aktuális idő, ha beállította az időt, ellenkező esetben a kijelzőn „[- -]” jelenik meg.

Zárolás feloldása: Zárolt állapotban tartsa lenyomva a „3" ” gombot 3 másodpercig, ekkor a zár feloldódik.

11. Lekérdező funkció

1) Mikrohullámú sütő vagy grill állapotban és ezek kombinációja esetén. Nyomja meg a „ ” vagy „ ” gombot, és 3 másodpercig látható az aktuális teljesítménybeállítás

2) Ha megtörtént az óra beállítása, sütési állapotban nyomja meg a „ ” gombot az aktuális idő megtekintéséhez. 3 másodpercig lesz látható.

12. Ismertető

1) Ha sütés közben kinyitja az ajtót, zárja be azt, majd nyomja meg a „+30" ” gombot a sütés folytatásához.

2) Ha a sütési program beállítása után 5 percen belül nem nyomja meg a „+30" ” gombot. Megjelenik az aktuális idő. A beállítás törlődik

3) A hangjelző a gomb megfelelő megnyomása esetén egyszer megszólal, elégtelen erejű megnyomásra nem ad választ.

Hibaelhárítás

Normál	
A mikrohullámú sütő zavarja a TV vételét	A mikrohullámú sütő működése zavarhatja a rádió és a TV vételét. Ez hasonló a kisebb elektromos készülékek, például mixer, porszívó vagy ventilátor által keltett zavarhoz. Ez normális jelenség.
A sütővilágítás fénye halvány	Kis teljesítményű funkciók használatakor a sütő világítása elhalványulhat. Ez normális jelenség.
Gőz csapódik le az ajtón, forró levegő távozik a szellőzőnyílásokon	A sütés során gőz szabadulhat fel az ételből. Ennek nagy része kijut a szellőzőnyílásokon. Bizonyos hányada azonban lecsapódhat a hidegebb felületeken, pl. a sütő ajtaján. Ez normális jelenség.
A sütőt véletlenül úgy indították el, hogy nem volt benne étel.	Tilos a berendezést étel nélkül működtetni. Ez nagyon veszélyes.

Probléma	Lehetséges ok	Elhárítás
A sütőt nem lehet bekapcsolni.	(1) A tápkábel nem érintkezik szorosan.	Húzza ki a konnektorból. Ezután 10 másodperc elteltével csatlakoztassa újra.
	(2) A biztosíték kiolvadt vagy a megszakító kioldott.	Cserélje ki a biztosítékot vagy kapcsolja vissza a megszakítót (a javítást bízza villanyszerelőre vagy cégünk szakemberére)
	(3) Hibás a hálózati aljzat.	Vizsgálja meg az aljzatot más elektromos készülékekkel.
A sütő nem melegít.	(4) Az ajtót nem csukta be jól.	Zárja be jól az ajtót.

Az elektromos és elektronikus berendezések hulladékairól szóló (WEEE) irányelv szerint az elektromos és elektronikus berendezések hulladékait külön kell gyűjteni és kezelni. Ha a jövőben bármikor ki kell selejteznie ezt a terméket, kérjük, NE dobja a háztartási hulladék közé. Kérjük, adja le ezt a terméket az elektromos és elektronikus berendezések számára létesített gyűjtőhelyeken, ahol elérhető.

ΠΡΟΦΥΛΑΞΕΙΣ ΓΙΑ ΑΠΟΦΥΓΗ ΠΙΘΑΝΗΣ ΕΚΘΕΣΗΣ ΣΕ ΥΠΕΡΒΟΛΙΚΗ ΕΝΕΡΓΕΙΑ ΜΙΚΡΟΚΥΜΑΤΩΝ

(a) Μην επιχειρήσετε να λειτουργήσετε αυτόν τον φούρνο με ανοιχτή την πόρτα, διότι μπορεί να προκληθεί επιβλαβής έκθεση σε ενέργεια μικροκυμάτων. Είναι σημαντικό να μην σπάσετε ή παραβιάσετε τα κλείστρα ασφαλείας.

(b) Μην τοποθετείτε κανένα αντικείμενο ανάμεσα στην μπροστινή πλευρά του φούρνου και στην πόρτα και μην αφήνετε να συσσωρεύονται υπολείμματα σκόνης ή καθαριστικού στις επιφάνειες στεγανοποίησης.

(c) ΠΡΟΕΙΔΟΠΟΙΗΣΗ: Εάν η πόρτα ή τα λάστιχα της πόρτας έχουν φθαρεί, μην χρησιμοποιήσετε τον φούρνο πριν επισκευαστεί από ειδικό τεχνικό.

ΠΑΡΑΤΗΡΗΣΗ

Εάν η συσκευή δεν διατηρείται σε καλή κατάσταση καθαριότητας, η επιφάνειά της μπορεί να υποβαθμιστεί, όπως και η διάρκεια ζωής της συσκευής, με αποτέλεσμα να προκληθούν επικίνδυνες καταστάσεις.

Προδιαγραφές

Μοντέλο:	H38FMWID4ID27N
Ονομαστική τάση:	230V~50Hz
Ονομαστική ισχύς εισόδου (μικροκύματα):	1270W
Ονομαστική ισχύς εξόδου (μικροκύματα):	800 W
Ονομαστική ισχύς εισόδου (γκριλ):	1000W

Δεδομένα χαμηλής κατανάλωσης ενέργειας σύμφωνα με τον κανονισμό (ΕΕ) 2023/826 της Επιτροπής.

Κατάσταση	**Κατανάλωση ισχύος**	**Η περίοδος μετά την οποία ο εξοπλισμός φτάνει αυτόματα στην κατάσταση**
Λειτουργία αναμονής με απεικόνιση πληροφοριών ή κατάστασης	0,8W	20 Λεπ.

ΣΗΜΑΝΤΙΚΈΣ ΟΔΗΓΊΕΣ ΑΣΦΆΛΕΙΑΣ

ΠΡΟΕΙΔΟΠΟΙΗΣΗ

Για να μειώσετε τον κίνδυνο πυρκαγιάς, ηλεκτροπληξίας, τραυματισμού ή έκθεσης σε υπερβολική ενέργεια φούρνου μικροκυμάτων όταν χρησιμοποιείτε τη συσκευή σας, ακολουθήστε βασικά μέτρα προφύλαξης, όπως:

1. Προειδοποίηση: Υγρά ή άλλα τρόφιμα δεν πρέπει να ζεσταίνονται σε σφραγισμένες συσκευασίες καθώς υπάρχει πιθανότητα να προκληθεί έκρηξη.
2. Προειδοποίηση: Είναι επικίνδυνο για οποιονδήποτε άλλο εκτός από έναν ειδικό τεχνικό να πραγματοποιεί οποιαδήποτε εργασία σέρβις ή επισκευής που περιλαμβάνει την αφαίρεση ενός καλύμματος που παρέχει προστασία από την έκθεση στην ενέργεια μικροκυμάτων.
3. Η συσκευή αυτή μπορεί να χρησιμοποιηθεί από παιδιά ηλικίας 8 ετών και άνω και από άτομα με μειωμένες σωματικές, αισθητηριακές ή διανοητικές ικανότητες ή έλλειψη εμπειρίας και γνώσης, εφόσον βρίσκονται υπό εποπτεία ή εάν τους έχουν δοθεί σαφείς οδηγίες σχετικά με τη χρήση της συσκευής με ασφαλή τρόπο και έχουν κατανοήσει επακριβώς τους σχετικούς κινδύνους. Τα παιδιά δεν επιτρέπεται να παίζουν με τη συσκευή. Ο καθαρισμός και η οι εργασίες συντήρησης από τον χρήση απαγορεύεται να γίνονται από παιδιά κάτω των 8 ετών χωρίς επιτήρηση.
4. Μην επιτρέπετε σε παιδιά κάτω των 8 ετών να έχουν πρόσβαση στη συσκευή και το καλώδιό της.
5. Χρησιμοποιείτε μόνο σκεύη που είναι κατάλληλα για χρήση σε φούρνους μικροκυμάτων.
6. Ο φούρνος πρέπει να καθαρίζεται τακτικά και θα πρέπει να αφαιρούνται τυχόν υπολείμματα φαγητού.
7. Διαβάστε και τηρήστε τα ακόλουθα: “ΠΡΟΦΥΛΑΞΕΙΣ ΓΙΑ ΑΠΟΦΥΓΗ ΠΙΘΑΝΗΣ ΕΚΘΕΣΗΣ ΣΕ ΥΠΕΡΒΟΛΙΚΗ ΕΝΕΡΓΕΙΑ ΜΙΚΡΟΚΥΜΑΤΩΝ”.

8. Όταν ζεστάνετε τρόφιμα σε πλαστικά ή χάρτινα δοχεία, πρέπει να παρατηρείτε τον φούρνο επειδή υπάρχει πιθανότητας ανάφλεξης.

9. Εάν αναδίδεται καπνός, σβήστε ή αποσυνδέστε το φις της συσκευής και κρατήστε την πόρτα κλειστή για να κατασταλλούν τυχόν φλόγες.

10. Μην παραψήνετε το φαγητό.

11. Μη χρησιμοποιείτε την κοιλότητα του φούρνου για σκοπούς αποθήκευσης. Μην αποθηκεύετε στοιχεία, όπως ψωμί, μπισκότα κ.λπ. μέσα στον φούρνο.

12. Αφαιρέστε τους συρμάτινους δετήρες και τις μεταλλικές λαβές από τα χάρτινα ή πλαστικά δοχεία/σακούλες πριν τα τοποθετήσετε στο φούρνο.

13. Εγκαταστήστε ή τοποθετήστε αυτόν τον φούρνο μόνο σύμφωνα με τις παρεχόμενες οδηγίες εγκατάστασης.

14. Μην ζεσταίνετε αυγά με το τσόφλι τους και ολόκληρα βραστά αυγά σε φούρνους μικροκυμάτων, διότι μπορεί να εκραγούν ακόμη και μετά το τέλος της θέρμανσης στον φούρνο μικροκυμάτων.

15. Αυτή η συσκευή προορίζεται για χρήση σε οικιακές και παρόμοιες εφαρμογές όπως:

-κουζίνες προσωπικού σε καταστήματα, γραφεία και άλλα περιβάλλοντα εργασίας·

-από πελάτες σε ξενοδοχεία, πανδοχεία και άλλα περιβάλλοντα οικιστικού τύπου·

-αγροτικές (και εξοχικές) κατοικίες·

-σε εγκαταστάσεις διαμονής με πρωϊνό και ημιδιαμονής.

16. Αν το καλώδιο παροχής ρεύματος έχει φθαρεί πρέπει να αντικατασταθεί από τον κατασκευαστή ή τον αντιπρόσωπο του σέρβις ή παρόμοια εξουσιοδοτημένα πρόσωπα, προς αποφυγή του κινδύνου.

17. Μην αποθηκεύετε ή χρησιμοποιείτε αυτή τη συσκευή σε εξωτερικούς χώρους.

18. Μη χρησιμοποιείτε αυτόν τον φούρνο κοντά σε νερό, σε υγρό υπόγειο ή κοντά σε πισίνα.

19. Η θερμοκρασία των προσβάσιμων επιφανειών μπορεί να είναι υψηλή όταν η συσκευή λειτουργεί. Οι επιφάνειες ενδέχεται να θερμανθούν κατά τη χρήση. Κρατήστε το καλώδιο μακριά από τη θερμαινόμενη επιφάνεια και μην καλύπτετε τους αεραγωγούς του φούρνου.
20. Μην αφήνετε το καλώδιο να κρέμεται πάνω από την άκρη του τραπεζιού ή του πάγκου.
21. Εάν ο φούρνος δεν διατηρείται σε καθαρή κατάσταση, μπορεί να προκληθεί φθορά της επιφάνειας, κάτι που θα μπορούσε να επηρεάσει αρνητικά τη διάρκεια ζωής της συσκευής και ενδεχομένως να οδηγήσει σε επικίνδυνες καταστάσεις.
22. Το περιεχόμενο των μπιμπερό και των βάζων παιδικών τροφών πρέπει να αναδεύεται ή να ανακινείται και να ελέγχεται η θερμοκρασία πριν από την κατανάλωση, ώστε να αποφευχθούν εγκαύματα.
23. Η θέρμανση ροφημάτων με μικροκύματα μπορεί να οδηγήσει σε καθυστερημένο εκρηκτικό βρασμό και πρέπει επομένως να προσέχετε ιδιαίτερα τον χειρισμό του δοχείου.
24. Η συσκευή δεν προορίζεται για χρήση από άτομα (συμπεριλαμβανομένων των παιδιών) με μειωμένες φυσικές, κινητικές ή διανοητικές ικανότητες ή χωρίς εμπειρία και γνώσεις, εκτός και εάν εποπτεύονται ή έχουν λάβει οδηγίες αναφορικά με τη χρήση της συσκευής από πρόσωπο υπεύθυνο για την ασφάλειά τους.
25. Τα παιδιά πρέπει να εποπτεύονται συνεχώς ώστε να διασφαλιστεί ότι δεν παίζουν με τη συσκευή.
26. Οι συσκευές δεν πρέπει να λειτουργούν μέσω εξωτερικού χρονοδιακόπτη ή ξεχωριστού συστήματος τηλεχειριστηρίου.
27. Διάφορα προσβάσιμα εξαρτήματα ή μέρη (της συσκευής) θερμαίνονται κατά τη χρήση. Τα μικρά παιδιά δεν επιτρέπεται να πλησιάζουν.
28. Δεν πρέπει να χρησιμοποιείται ατμοκαθαριστής.
29. Κατά τη χρήση, η συσκευή θερμαίνεται. Πρέπει να προσέχετε ώστε να μην αγγίζετε θερμαντικά στοιχεία μέσα στον φούρνο.

30. Χρησιμοποιείτε μόνο τον αισθητήρα θερμοκρασίας που συνιστάται για αυτόν τον φούρνο (για φούρνους που διαθέτουν δυνατότητα χρήσης αισθητήρα θερμοκρασίας).
31. ΠΡΟΕΙΔΟΠΟΙΗΣΗ: Η συσκευή και τα προσβάσιμα μέρη της θερμαίνονται κατά τη διάρκεια της χρήσης. Πρέπει να λαμβάνεται μέριμνα ώστε να αποφευχθεί η επαφή με θερμαντικά στοιχεία. Παιδιά ηλικίας κάτω των 8 ετών πρέπει να παραμένουν σε απόσταση, εκτός εάν παρακολουθούνται συνεχώς.
32. Ο φούρνος μικροκυμάτων πρέπει να λειτουργεί με τη διακοσμητική πόρτα ανοιχτή (για φούρνους με διακοσμητική πόρτα).
33. Η επιφάνεια του συρταριού αποθήκευσης μπορεί να ζεσταθεί.
34. Ο φούρνος μικροκυμάτων προορίζεται για το ζέσταμα τροφίμων και ροφημάτων. Μην χρησιμοποιείτε για να στεγνώσετε τρόφιμα ή ρούχα και για να ζεστάνετε θερμαντικές κομπρέσες, παντόφλες, σφουγγάρια, υγρά πανιά και παρόμοια αντικείμενα, διότι υπάρχει κίνδυνος τραυματισμού, ανάφλεξης ή πυρκαγιάς.
35. Δεν επιτρέπεται η χρήση μεταλλικών δοχείων για τρόφιμα και ροφήματα για μαγείρεμα στον φούρνο μικροκυμάτων.
36. Μην καθαρίζετε τη συσκευή με ατμοκαθαριστή.
37. Θα πρέπει να δίνεται προσοχή ώστε να μην μετατοπίζεται η περιστρεφόμενη βάση κατά την αφαίρεση των δοχείων από τη συσκευή.
38. Η συσκευή δεν πρέπει να εγκατασταθεί πίσω από διακοσμητική πόρτα για να αποφευχθεί η υπερθέρμανση.
39. ΠΡΟΕΙΔΟΠΟΙΗΣΗ: Όταν η συσκευή λειτουργεί με τη λειτουργία συνδυασμού, επιτρέπεται η χρήση του φούρνου από παιδιά μόνο υπό την επίβλεψη ενηλίκου λόγω των θερμοκρασιών που δημιουργούνται.

ΔΙΑΒΑΣΤΕ ΠΡΟΣΕΚΤΙΚΑ ΚΑΙ ΦΥΛΑΞΤΕ ΓΙΑ ΜΕΛΛΟΝΤΙΚΗ ΑΝΑΦΟΡΑ

Εγκατάσταση γείωσης για μείωση του κινδύνου τραυματισμού προσώπων

ΚΙΝΔΥΝΟΣ

Κίνδυνος ηλεκτροπληξίας Η επαφή με ορισμένα εσωτερικά εξαρτήματα μπορεί να προκαλέσει σοβαρό τραυματισμό ή θάνατο. Μην αποσυναρμολογείτε τη συσκευή.

ΠΡΟΕΙΔΟΠΟΙΗΣΗ

Κίνδυνος ηλεκτροπληξίας Η ακατάλληλη χρήση της γείωσης μπορεί να προκαλέσει ηλεκτροπληξία.

Μην συνδέσετε σε πρίζα πριν εγκαταστήσετε και γειώσετε τη συσκευή.

Η συσκευή πρέπει να γειώνεται. Σε περίπτωση ηλεκτρικού βραχυκυκλώματος, η γείωση μειώνει τον κίνδυνο ηλεκτροπληξίας μέσω του καλωδίου διαφυγής για το ηλεκτρικό ρεύμα.

Η συσκευή διαθέτει ένα καλώδιο γείωσης με βύσμα γείωσης. το φις πρέπει να συνδέεται σε πρίζα που έχει τοποθετηθεί σωστά και γειώνεται.

Συμβουλευτείτε έναν εξειδικευμένο ηλεκτρολόγο ή τεχνικό αν οι οδηγίες γείωσης δεν είναι πλήρως κατανοητές ή αν έχετε αμφιβολίες για τη γείωση της συσκευής. Εάν είναι απαραίτητο να χρησιμοποιήσετε καλώδιο προέκτασης, χρησιμοποιήστε μόνο καλώδιο προέκτασης 3 αγωγών.

1. Παρέχεται ένα κοντό καλώδιο τροφοδοσίας, ώστε να περιορίζονται οι ενδεχόμενοι κίνδυνοι από ένα μακρύτερο καλώδιο, όπως να μπλεχτεί στα πόδια σας και να πέσετε.
2. Εάν χρησιμοποιείται μακρύ καλώδιο ή καλώδιο προέκτασης:

1) Η σημειωμένη ονομαστική ισχύς του παρεχόμενου καλωδίου ή του καλωδίου προέκτασης πρέπει να είναι τουλάχιστον ίση με την ονομαστική ισχύ της συσκευής.
2) Το καλώδιο προέκτασης πρέπει να είναι ένα καλώδιο 3 αγωγών με γείωση.
3) Το μακρύ καλώδιο πρέπει να τοποθετείται έτσι ώστε να μην διατρέχει τον πάγκο ή το τραπέζι και να αποκλείεται η πιθανότητα να τραβηχτεί από παιδιά ή να προκαλέσει πτώση.

ΚΑΘΑΡΙΣΜΟΣ

Αποσυνδέστε τη συσκευή από την παροχή ρεύματος.

1. Καθαρίστε την κοιλότητα του φούρνου μετά τη χρήση με ένα ελαφρώς υγρό πανί.
2. Καθαρίστε τα αξεσουάρ με τον συνήθη τρόπο σε νερό με σαπούνι.
3. Το πλαίσιο και το λάστιχο της πόρτας και τα γειτονικά μέρη πρέπει να καθαρίζονται προσεκτικά με υγρό πανί όταν είναι βρώμικα.
4. Μη χρησιμοποιείτε σκληρά λειαντικά καθαριστικά ή αιχμηρές μεταλλικές ξύστρες για να καθαρίσετε το γυαλί της πόρτας του φούρνου επειδή μπορούν να γρατζουνίσουν την επιφάνεια, με ενδεχόμενη συνέπεια τη θραύση του γυαλιού.
5. Συμβουλή καθαρισμού---Για πιο εύκολο καθαρισμό των τοιχωμάτων της κοιλότητας με τα οποία μπορεί να έρθει σε επαφή το φαγητό: Τοποθετήστε μισό λεμόνι σε ένα μπολ, προσθέστε 300 ml νερό και ζεστάνετε σε ισχύ μικροκυμάτων 100% για 10 λεπτά. Σκουπίστε τον φούρνο χρησιμοποιώντας ένα μαλακό, στεγνό πανί.

ΣΚΕΥΗ

ΠΡΟΣΟΧΗ

Κίνδυνος τραυματισμού

Είναι επικίνδυνο για οποιονδήποτε άλλο εκτός από έναν ειδικό τεχνικό να πραγματοποιεί οποιαδήποτε εργασία σέρβις ή επισκευής που περιλαμβάνει την αφαίρεση ενός καλύμματος το οποίο παρέχει προστασία από την έκθεση στην ενέργεια μικροκυμάτων.

Δείτε τις οδηγίες σχετικά με «Υλικά που μπορείτε να χρησιμοποιήσετε ή να αποφύγετε στον φούρνο μικροκυμάτων». Υπάρχουν ορισμένα μη μεταλλικά σκεύη που δεν είναι ασφαλή για χρήση στον φούρνο μικροκυμάτων. Εάν έχετε αμφιβολίες, μπορείτε να δοκιμάσετε ένα συγκεκριμένο σκεύος ακολουθώντας την παρακάτω διαδικασία.

Δοκιμή σκεύους:

1. Γεμίστε ένα δοχείο κατάλληλο για φούρνο μικροκυμάτων με 1 φλιτζάνι κρύο νερό (250 ml) μαζί με σκεύος.
2. Μαγειρέψτε στη μέγιστη ισχύ για 1 λεπτό.
3. Ακουμπήστε προσεκτικά το σκεύος. Εάν το άδειο σκεύος είναι ζεστό, δεν πρέπει να το χρησιμοποιείτε για μαγείρεμα στον φούρνο μικροκυμάτων.
4. Ο χρόνος μαγειρέματος δεν πρέπει να υπερβαίνει το 1 λεπτό.

Υλικά που μπορείτε να χρησιμοποιήσετε στον φούρνο μικροκυμάτων

Σκεύη	Παρατηρήσεις
Πυρέξ	Ακολουθήστε τις οδηγίες του κατασκευαστή. Το κάτω μέρος του πυρέξ πρέπει να βρίσκεται τουλάχιστον 5 mm πάνω από τον περιστρεφόμενη βάση. Η λανθασμένη χρήση μπορεί να προκαλέσει τη θραύση της περιστρεφόμενης βάσης.
Σερβίτσιο	Μόνο για φούρνο μικροκυμάτων. Ακολουθήστε τις οδηγίες του κατασκευαστή. Μην χρησιμοποιείτε ραγισμένα ή θρυμματισμένα πιάτα.
Γυάλινα βάζα	Αφαιρείτε πάντα το καπάκι. Χρησιμοποιήστε μόνο για να ζεστάνετε τρόφιμα. Τα περισσότερα γυάλινα βάζα δεν είναι ανθεκτικά στη θερμότητα και μπορεί να σπάσουν.
Γυάλινα σκεύη	Μόνο γυάλινα σκεύη ανθεκτικά στη θερμότητα. Βεβαιωθείτε ότι δεν έχουν μεταλλική επένδυση. Μην χρησιμοποιείτε ραγισμένα ή θρυμματισμένα πιάτα.
Σακούλες μαγειρέματος φούρνου	Ακολουθήστε τις οδηγίες του κατασκευαστή. Μην κλείνετε με μεταλλικό δέσιμο. Δημιουργήστε σχισμές για να διαφεύγει ο ατμός.
Χάρτινα πιάτα και ποτήρια	Χρησιμοποιήστε μόνο για μαγείρεμα/ζέσταμα μικρού χρονικού διαστήματος. Μην αφήνετε τον φούρνο χωρίς επίβλεψη κατά το μαγείρεμα.
Χαρτοπετσέτες	Χρησιμοποιήστε για να καλύψετε τα τρόφιμα που ζεσταίνετε ξανά και για την απορρόφηση λίπους. Χρησιμοποιήστε με επίβλεψη μόνο για μαγείρεμα μικρού χρονικού διαστήματος.
Λαδόκολλα	Χρησιμοποιήστε ως κάλυμμα για την αποφυγή πιτσιλίσματος ή ως περιτύλιγμα για μαγείρεμα στον ατμό.
Πλαστικά	Μόνο για φούρνο μικροκυμάτων. Ακολουθήστε τις οδηγίες του κατασκευαστή. Πρέπει να φέρουν ένδειξη «Ασφαλές για χρήση σε φούρνο μικροκυμάτων». Μερικά πλαστικά δοχεία μαλακώνουν όταν το φαγητό που περιέχουν ζεσταίνεται. Σε «σακούλες βρασμού» και σε πλαστικές σακούλες που κλείνουν ερμητικά πρέπει να δημιουργείτε σχισμές, τρύπες ή ανοίγματα σύμφωνα με τις οδηγίες της συσκευασίας.
Μεμβράνη τροφίμων	Μόνο για φούρνο μικροκυμάτων. Χρησιμοποιήστε για να καλύψετε τα τρόφιμα κατά το μαγείρεμα, για να διατηρείται η υγρασία. Μην αφήνετε τη μεμβράνη τροφίμων να έρχεται σε επαφή με τα τρόφιμα.
Θερμόμετρα	Μόνο για φούρνο μικροκυμάτων (θερμόμετρα κρέατος και ζαχαροπλαστικής).
Κηρόχαρτο	Χρησιμοποιήστε ως κάλυμμα για την αποφυγή πιτσιλίσματος και τη διατήρηση της υγρασίας.

Υλικά που πρέπει να αποφεύγονται στον φούρνο μικροκυμάτων

Σκεύη	Παρατηρήσεις
Ταψί αλουμινίου	Μπορεί να προκαλέσει σπινθήρα. Μεταφέρετε το φαγητό σε πιάτο κατάλληλο για φούρνο μικροκυμάτων.
Χάρτινη συσκευασία τροφίμων με μεταλλική λαβή	Μπορεί να προκαλέσει σπινθήρα. Μεταφέρετε το φαγητό σε πιάτο κατάλληλο για φούρνο μικροκυμάτων.
Μεταλλικά σκεύη ή σκεύη με μεταλλική επένδυση	Το μέταλλο προστατεύει τα τρόφιμα από την ενέργεια μικροκυμάτων. Η μεταλλική επένδυση μπορεί να προκαλέσει σπινθήρα.
Μεταλλικά σύρματα δεσίματος	Μπορεί να προκληθεί σπινθήρας και φωτιά μέσα στον φούρνο.
Χάρτινες σακούλες	Μπορεί να προκαλέσουν φωτιά στον φούρνο.
Πλαστικός αφρός	Ο πλαστικός αφρός μπορεί να λιώσει ή να μολύνει το υγρό στο εσωτερικό του όταν εκτεθεί σε υψηλή θερμοκρασία.
Ξύλο	Το ξύλο στεγνώνει όταν χρησιμοποιείται στον φούρνο μικροκυμάτων και μπορεί να ραγίσει ή να σπάσει.

ΕΓΚΑΤΑΣΤΑΣΗ ΤΟΥ ΦΟΥΡΝΟΥ ΣΑΣ

Ονόματα εξαρτημάτων και αξεσουάρ φούρνου

Αφαιρέστε τον φούρνο και όλα τα υλικά από τη συσκευασία και την κοιλότητα του φούρνου. Ο φούρνος παρέχεται με τα ακόλουθα αξεσουάρ:

Γυάλινο ταψί	1
Συναρμολόγημα δακτυλίου περιστρεφόμενης βάσης	1
Εγχειρίδιο οδηγιών	1

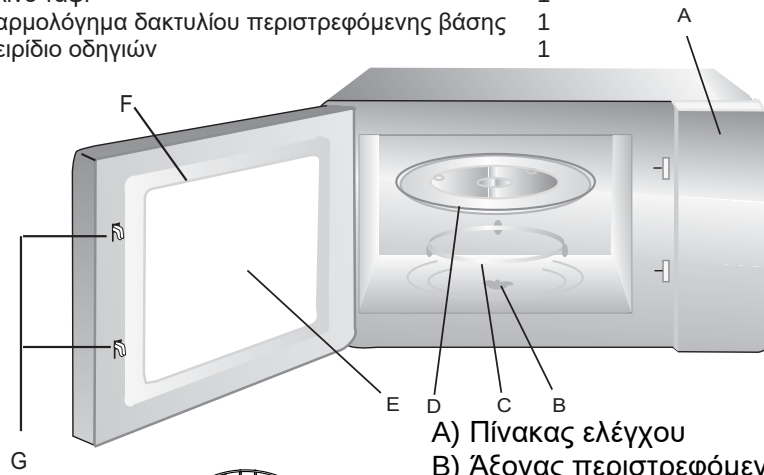

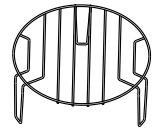

Σχάρα γκριλ (χρησιμοποιείται μόνο στη λειτουργία γκριλ και τοποθετείται πάνω στο γυάλινο ταψί)

A) Πίνακας ελέγχου
B) Άξονας περιστρεφόμενης βάσης
C) Συναρμολόγημα δακτυλίου περιστρεφόμενης βάσης
D) Γυάλινο ταψί
E) Παράθυρο παρατήρησης
F) Συναρμολόγημα πόρτας
G) Σύστημα ενδοασφάλισης ασφαλείας

Εγκατάσταση περιστρεφόμενης βάσης

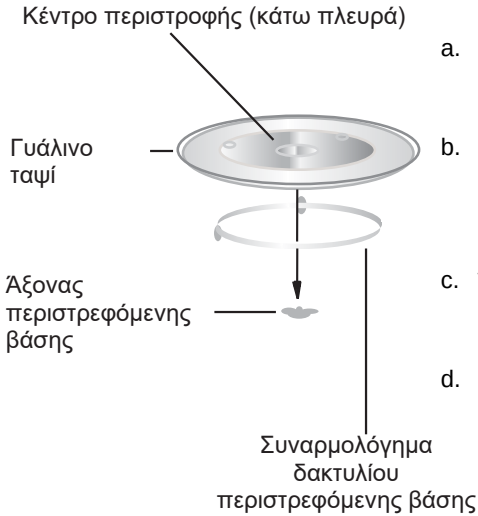

a. Ποτέ μην τοποθετείτε το γυάλινο ταψί ανάποδα. Το γυάλινο ταψί δεν πρέπει να παρεμποδίζεται ποτέ.
b. Το γυάλινο ταψί και το συναρμολόγημα δακτυλίου της περιστρεφόμενης βάσης πρέπει να χρησιμοποιούνται πάντα κατά το μαγείρεμα.
c. Όλα τα τρόφιμα και τα δοχεία τροφίμων τοποθετούνται πάντα στον γυάλινο ταψί για μαγείρεμα.
d. Εάν το γυάλινο ταψί ή το συναρμολόγημα δακτυλίου περιστρεφόμενης βάσης ραγίσει ή σπάσει, επικοινωνήστε με το πλησιέστερο εξουσιοδοτημένο κέντρο σέρβις.

Εγκατάσταση και σύνδεση

1. Αυτή η συσκευή προορίζεται μόνο για οικιακή χρήση.
2. Αυτός ο φούρνος προορίζεται μόνο για χρήση εντοιχισμένος. Δεν προορίζεται για χρήση σε πάγκο ή για χρήση μέσα σε ντουλάπι.
3. Τηρήστε τις ειδικές οδηγίες εγκατάστασης.
4. Η συσκευή μπορεί να εγκατασταθεί σε ένα επίτοιχο ντουλάπι πλάτους 60 cm.
5. Η συσκευή διαθέτει φις και πρέπει να συνδέεται μόνο σε σωστά εγκατεστημένη και γειωμένη πρίζα.
6. Η τάση δικτύου πρέπει να αντιστοιχεί στην τάση που προσδιορίζεται στην πινακίδα ονομαστικών στοιχείων.
7. Η εγκατάσταση της πρίζας και η αντικατάσταση του καλωδίου σύνδεσης πρέπει να γίνεται μόνο από ειδικευμένο ηλεκτρολόγο. Εάν το φις δεν είναι πλέον προσβάσιμο μετά την εγκατάσταση, πρέπει να υπάρχει μια διάταξη αποσύνδεσης όλων των πόλων στην πλευρά της εγκατάστασης με διάκενο επαφής τουλάχιστον 3 mm.
8. Δεν πρέπει να χρησιμοποιούνται προσαρμογείς, πολύπριζα και καλώδια επέκτασης. Η υπερφόρτωση μπορεί να προκαλέσει κίνδυνο πυρκαγιάς.

Η προσβάσιμη επιφάνεια μπορεί να είναι ζεστή κατά τη λειτουργία.

Οδηγίες εγκατάστασης

Πρέπει να σημειωθούν τα ακόλουθα

Ηλεκτρική σύνδεση

Η συσκευή διαθέτει φις και πρέπει να συνδέεται μόνο σε σωστά εγκατεστημένη και γειωμένη πρίζα. Μόνο ένας ειδικευμένος ηλεκτρολόγος που λαμβάνει υπόψη του τους κατάλληλους κανονισμούς μπορεί να εγκαταστήσει την πρίζα ή να αντικαταστήσει το καλώδιο σύνδεσης. Εάν το φις δεν είναι πλέον προσβάσιμο μετά την εγκατάσταση, πρέπει να υπάρχει ένας διακόπτης απομόνωσης όλων των πόλων στην πλευρά της εγκατάστασης με διάκενο επαφής τουλάχιστον 3 mm. Η προστασία επαφής πρέπει να εξασφαλίζεται από την εγκατάσταση.

Τοποθετημένες μονάδες

Το έπιπλο εγκατάστασης δεν πρέπει να έχει οπίσθιο πάνελ πίσω από τη συσκευή.
Ελάχιστο ύψος εγκατάστασης: 850 mm.
Οι σχισμές και οι εισαγωγές αερισμού δεν πρέπει να καλύπτονται.
Συσκευή σε μονάδα αναρτημένη στον τοίχο - Εικ. 1A
Συσκευή σε ψηλή μονάδα - Εικ.1B

Εγκατάσταση του φούρνου - Εικ. 2

Σημείωση: Μην πλακώνετε ή τσακίζετε το καλώδιο τροφοδοσίας.

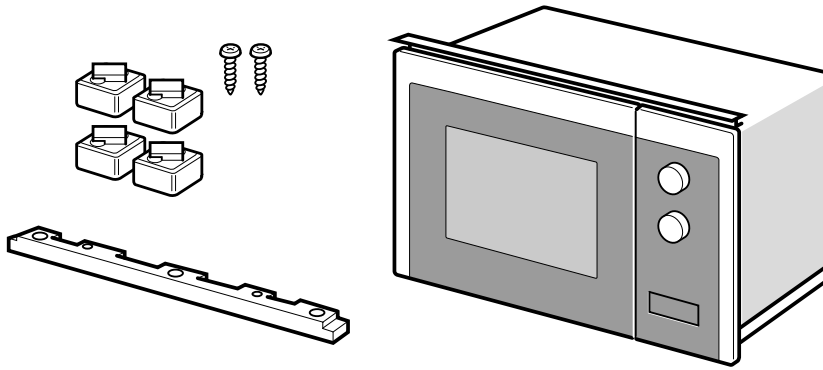

1

A

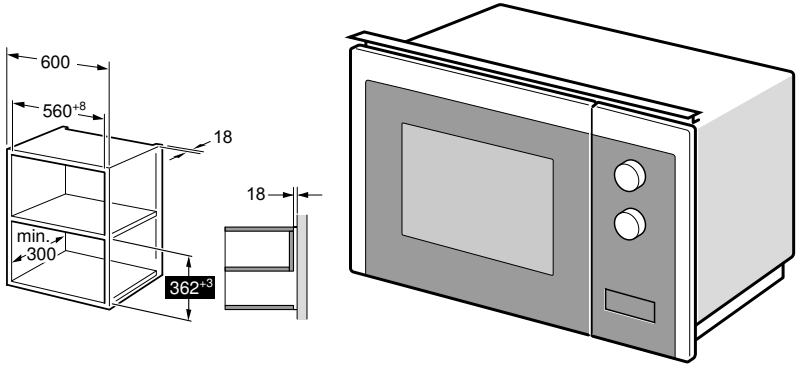

B

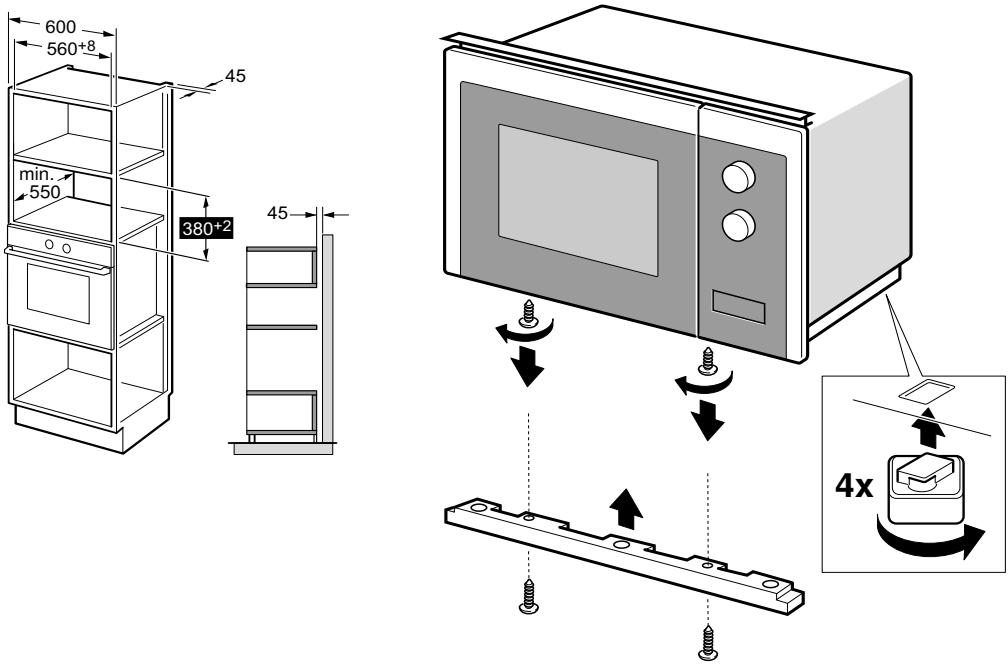

2

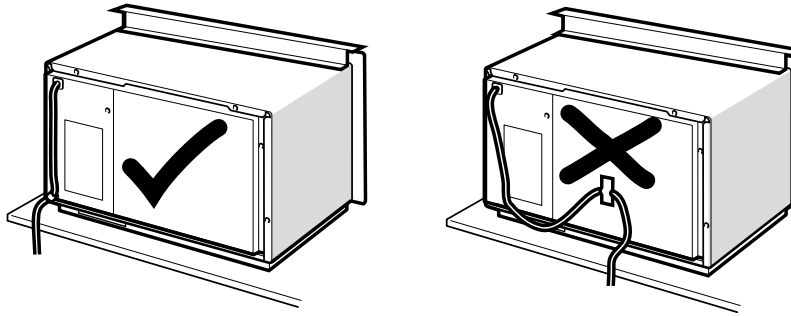

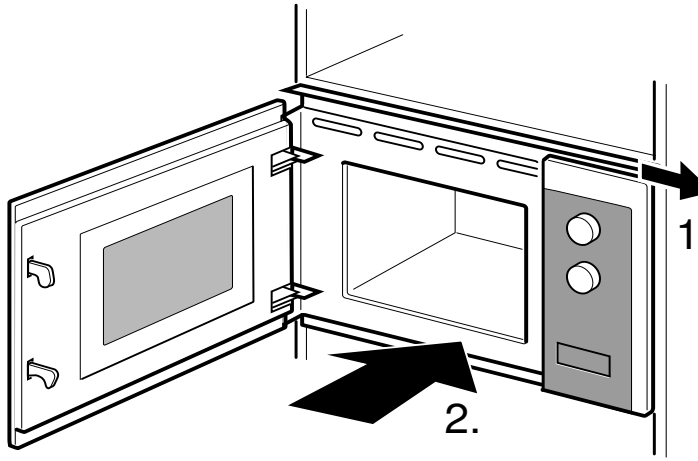

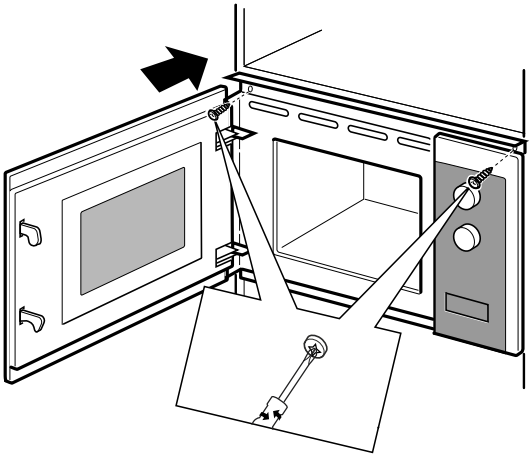

3.

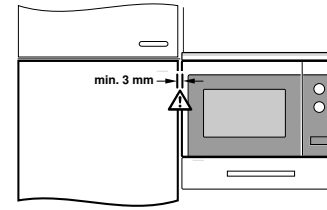

ΟΔΗΓΊΕΣ ΛΕΙΤΟΥΡΓΊΑΣ

Αυτός ο φούρνος μικροκυμάτων χρησιμοποιεί σύγχρονη ηλεκτρονική μονάδα ελέγχου για να προσαρμόζει τις παραμέτρους μαγειρέματος, ώστε να καλύπτουν καλύτερα τις ανάγκες σας για μαγείρεμα.

1. Ρύθμιση ρολογιού

Όταν ο φούρνος μικροκυμάτων ηλεκτροδοτηθεί, ο φούρνος θα εμφανίσει “WELCOME”, ο βομβητής θα ηχήσει μία φορά. Εάν δεν υπάρξει καμία λειτουργία εντός 1 λεπτού, ο φούρνος θα μεταβεί σε κατάσταση αναμονής και θα εμφανιστεί “0:00”.

1) Πιέστε δύο φορές “ ”, στην οθόνη θα εμφανιστεί “00:00” και θα αναβοσβήνουν οι αριθμοί της ώρας.

2) Πιέστε “ ” ή “ ” για να ρυθμίσετε τους αριθμούς της ώρας. Η εισαγωγή ώρας εισόδου θα πρέπει να είναι εντός του 0-23.

3) Πιέστε “ ” ή “ +30” ” για επιβεβαίωση, οι αριθμοί των λεπτών θα αναβοσβήνουν.

4) Πατήστε “ ” ή “ ” για να ρυθμίσετε τους αριθμούς των λεπτών.
Η εισαγωγή ώρας εισόδου θα πρέπει να είναι εντός του 0-59.

5) Πατήστε “ ” ή “ +30” ” για να ολοκληρώσετε τη ρύθμιση του ρολογιού.
Το “:” θα αναβοσβήνει. Θα εμφανιστεί η τρέχουσα ώρα.

Σημείωση: 1) Εάν το ρολόι δεν είναι ρυθμισμένο, δεν θα λειτουργεί όταν συνδέσετε τον φούρνο στην πρίζα.

2. Μαγείρεμα με μικροκύματα

1) Πιέστε “ ” μία φορά και θα εμφανιστεί “P100”.

2) Πιέστε επανειλημμένα “ ” για να επιλέξετε την ισχύ των μικροκυμάτων.
Θα εμφανιστούν με τη σειρά “P100”, “P80”, “P50”, “P30”, “P10”.

3) Πατήστε “ ” ή “ ” “ για να ρυθμίσετε τον χρόνο μαγειρέματος.
(Ο μέγιστος χρόνος μαγειρέματος είναι 95 λεπτά)

4) Πιέστε “ +30” ” για να ξεκινήσετε το μαγείρεμα.

Σημείωση: ο αριθμός βημάτων για τον χρόνο ρύθμισης του διακόπτη κωδικοποίησης είναι οι εξής:

0---1 λεπ.	:	5 δευτ.
1---5 λεπ.	:	10 δευτερόλεπτα
5---10 λεπ.	:	30 δευτ.
10---30 λεπ.	:	1 λεπτό
30---95 λεπ.	:	5 λεπ.

Πίνακα ισχύος μικροκυμάτων

Ισχύς μικροκυμάτων	Υψηλή	Μέτρ. Υψηλή	Μέτρ.	Μέτρ. Χαμηλή	Χαμηλή
Οθόνη	P100	P80	P50	P30	P10

3. Γκριλ ή Combi. Μαγείρεμα

Πιέστε το πλήκτρο “ ” μία φορά, στην οθόνη θα εμφανιστεί “G”, πιέστε επανειλημμένα “ ” για να επιλέξετε την ισχύ που θέλετε και θα εμφανιστεί “G”, “C-1” ή “C-2”.

Πατήστε “ ” ή “ ” για να ρυθμίσετε τον χρόνο μαγειρέματος. (Ο μέγιστος χρόνος μαγειρέματος είναι 95 λεπτά)

Πιέστε ξανά “ +30” ” για να ξεκινήσει το μαγείρεμα.

Παράδειγμα: Εάν θέλετε να χρησιμοποιήσετε 55% της ισχύος μικροκυμάτων και 45% της ισχύος γκριλ (C-1) για να μαγειρέψετε 10 λεπτά, μπορείτε να λειτουργήσετε σύμφωνα με τα ακόλουθα βήματα.

1) Πιέστε το πλήκτρο “ ” μία φορά, στην οθόνη εμφανίζεται “G”.

2) Συνεχίστε να πιέζετε “ ” μέχρι να εμφανιστεί στην οθόνη “C-1”.

3) Πατήστε “ ” ή “ ” για να ρυθμίσετε τον χρόνο μαγειρέματος μέχρι να εμφανιστεί στην οθόνη του φούρνου “10:00”

4) Πιέστε “ +30” ” για να ξεκινήσετε το μαγείρεμα.

Οδηγίες συνδυασμού ισχύος:

Πρόγραμμα	Οθόνη	Ισχύς μικροκυμάτων	Ισχύς γκριλ
Γκριλ	G	0%	100%
Combi.1	C-1	55%	45%
Combi.2	C-2	36%	64%

Σημείωση: Αν παρέλθει ο μισός χρόνος ψησίματος στο γκριλ, ο φούρνος εκπέμπει έναν ήχο δύο φορές και αυτό είναι φυσιολογικό. Για καλύτερο αποτέλεσμα στο ψήσιμο στο γκριλ, γυρίσετε το φαγητό, κλείστε την πόρτα και πατήστε “ +30” ” για να συνεχιστεί το μαγείρεμα.

Εάν δεν γίνει κανένας χειρισμός, ο φούρνος θα συνεχίσει να λειτουργεί.

4. Απόψυξη βάσει βάρους

1) Πατήστε μία φορά “ ”, στην οθόνη θα εμφανιστεί “100”.

2) Πατήστε “ ” ή “ ” για να επιλέξετε το βάρος του φαγητού. Μπορείτε να επιλέξετε βάρος μεταξύ 100-2000 g.

3) Πατήστε το “ +30” ” για να ξεκινήσει η απόψυξη.

Σημείωση: Αν παρέλθει ο μισός χρόνος απόψυξης, ο φούρνος εκπέμπει έναν ήχο δύο φορές και αυτό είναι φυσιολογικό. Για να έχετε καλύτερο αποτέλεσμα απόψυξης, θα πρέπει να γυρίσετε το φαγητό, να κλείσετε την πόρτα και, στη συνέχεια, να πατήσετε “+30” για να συνεχίσετε το μαγείρεμα. Εάν δεν γίνει κανένας χειρισμός, ο φούρνος θα συνεχίσει να λειτουργεί.

5. Απόψυξη βάσει χρόνου

1) Πατήστε μία φορά “ ”, στην οθόνη θα εμφανιστεί “00:00”.

2) Πατήστε “ ” ή “ ” για να επιλέξετε τον χρόνο μαγειρέματος. Ο μέγιστος χρόνος είναι 95 λεπτά.

3) Πατήστε το “+30” για να ξεκινήσει η απόψυξη.

6. Μαγείρεμα σε πολλά στάδια

Μπορούν να ρυθμιστούν το πολύ 2 στάδια. Εάν κατά το ένα στάδιο πρέπει να γίνει απόψυξη, ορίζεται αυτόματα ως πρώτο. Όταν ολοκληρωθεί ένα στάδιο θα ακούσετε έναν ήχο και θα ξεκινήσει το επόμενο.

Σημείωση: Το αυτόματο μενού και το γρήγορο μαγείρεμα δεν μπορούν να οριστούν ως ένα από τα πολλά στάδια.

Παράδειγμα: αν θέλετε να αποψύξετε φαγητό για 5 λεπτά και στη συνέχεια να το μαγειρέψετε με ισχύ μικροκυμάτων 80% για 7 λεπτά. Τα βήματα είναι τα εξής:

1) Πατήστε μία φορά “ ”, στην οθόνη θα εμφανιστεί “00:00”.

2) Πατήστε “ ” ή “ ” για να ρυθμίσετε τον χρόνο απόψυξης στα 5 λεπτά.

3) Πατήστε το πλήκτρο “ ” μία φορά, η οθόνη θα εμφανίσει “P100”.

4) Πατήστε επανειλημμένα “ ” για να επιλέξετε την ισχύ μικροκυμάτων μέχρι να εμφανιστεί “P80”.

5) Πατήστε “ ” ή “ ” για να ρυθμίσετε τον χρόνο μαγειρέματος στα 7 λεπτά.

6) Πατήστε το πλήκτρο “+30” για να ξεκινήσει το μαγείρεμα.

7. Χρονοδιακόπτης κουζίνας

1) Πατήστε μία φορά “ ”, στην οθόνη θα εμφανιστεί “KT 00:00”.

2) Πατήστε “ ” ή “ ” για να εισαγάγετε τον σωστό χρόνο. (Ο μέγιστος χρόνος μαγειρέματος είναι 95 λεπτά)

3) Πατήστε “+30” ή “ ” για να επιβεβαιώσετε τη ρύθμιση.

4) Όταν ο χρονοδιακόπτης κουζίνας λήξει, ο βομβητής θα ηχήσει 5 φορές.

Εάν έχει ρυθμιστεί το ρολόι (24ωρο σύστημα), στην οθόνη θα εμφανιστεί η τρέχουσα ώρα.

Σημείωση: Ο χρονοδιακόπτης κουζίνας είναι διαφορετικός από το 24ωρο σύστημα.
Ο χρονοδιακόπτης κουζίνας είναι ένας χρονοδιακόπτης.

8. Αυτόματο μενού

1) Σε κατάσταση αναμονής, πιέστε επανειλημμένα το "+" για να επιλέξετε το μενού.

2) Πατήστε "▷+30"" για να επιβεβαιώσετε το μενού που επιλέξατε.

3) Πατήστε "−" ή "+" για να επιλέξετε το βάρος του φαγητού.

4) Πιέστε "▷+30"" για να ξεκινήσετε το μαγείρεμα.

Το διάγραμμα του μενού:

Μενού	Βάρος	Ισχύς
Πίτσα	200 g	100% (μικροκ.)
	400 g	
Κρέας	250 g	100% (μικροκ.)
	350 g	
	450 g	
Λαχανικά	200 g	100% (μικροκ.)
	300 g	
	400 g	
Ζυμαρικά	50g (με 450g κρύο νερό)	80% (μικροκ.)
	100g (με 800g κρύο νερό)	
Πατάτα	200 g	100% (μικροκ.)
	400 g	
	600 g	
Ψάρι	250 g	80% (μικροκ.)
	350 g	
	450 g	
Ροφήματα	1 φλιτζάνι (περίπου 120ml)	100% (μικροκ.)
	2 φλιτζάνια (περίπου 240ml)	
	3 φλιτζάνια (περίπου 360ml)	
Ποπ κορν	50 g	100% (μικροκ.)
	100 g	

9. Γρήγορο μαγείρεμα

1) Σε κατάσταση αναμονής, πατήστε το "▷+30"" για μαγείρεμα με επίπεδο ισχύος 100% για 30 δευτερόλεπτα. Κάθε πάτημα του ίδιου πλήκτρου αυξάνει τον χρόνο μαγειρέματος κατά 30 δευτερόλεπτα. Ο μέγιστος χρόνος μαγειρέματος είναι 95 λεπτά.

2) Όταν χρησιμοποιείτε τα μικροκύματα, το γκριλ ή συνδυασμό των δύο για μαγείρεμα και τη διαδικασία απόψυξης βάσει χρόνου, πατήστε "▷+30"" για να αυξήσετε τον χρόνο μαγειρέματος.

3) Όταν χρησιμοποιείται το αυτόματο μενού ή η διαδικασία απόψυξης βάσει βάρους, ο χρόνος μαγειρέματος δεν μπορεί να αυξηθεί πατώντας "▷+30"".

4) Σε κατάσταση αναμονής, πιέστε "___" για να επιλέξετε τον χρόνο μαγειρέματος. Αφού ρυθμίσετε τον χρόνο μαγειρέματος, πατήστε "▷+30"" για να ξεκινήσετε το μαγείρεμα με μικροκύματα με επίπεδο ισχύος 100 %.

10. Λειτουργία κλειδώματος για παιδιά

Κλείδωμα: Σε κατάσταση αναμονής, "▽🔒3"" για 3 δευτερόλεπτα για να εισέλθετε στην κατάσταση κλειδώματος για παιδιά και θα εμφανιστεί η τρέχουσα ώρα, εάν έχει ρυθμιστεί η ώρα, διαφορετικά, στην οθόνη θα εμφανιστεί "[:]".

Διακοπή κλειδώματος: Σε κατάσταση κλειδώματος, πατήστε "▽🔒3"" για 3 δευτερόλεπτα, το κλείδωμα απελευθερώνεται.

11. Εμφάνιση στοιχείων λειτουργίας

1) Σε καταστάσεις μαγειρέματος με μικροκύματα, ή γκριλ και συνδυασμού. Πατήστε "≋" ή "≋", θα εμφανιστεί η τρέχουσα ισχύς για 3 δευτερόλεπτα

2) Εάν έχει ρυθμιστεί το ρολόι, κατά τη διάρκεια του μαγειρέματος, πατήστε "🕒" για να ελέγξετε την τρέχουσα ώρα. Θα εμφανιστεί για 3 δευτερόλεπτα.

12. Προδιαγραφές

1) Εάν η πόρτα ανοίξει κατά τη διαδικασία του μαγειρέματος, κλείστε την πόρτα και στη συνέχεια πατήστε "▷+30"" για να συνεχίσετε το μαγείρεμα.

2) Μόλις ρυθμιστεί το πρόγραμμα μαγειρέματος, δεν μπορείτε να πατήσετε το "▷+30"" για 5 λεπτά. Θα εμφανιστεί η τρέχουσα ώρα. Η ρύθμιση θα ακυρωθεί

3) Ο βομβητής ακούγεται μία φορά με αποτελεσματικό πάτημα, με αναποτελεσματικό πάτημα δεν θα υπάρξει απόκριση.

Αντιμετώπιση προβλημάτων

Φυσιολογικό	
Ο φούρνος μικροκυμάτων παρεμποδίζει τη λήψη τηλεοπτικού σήματος	Παρεμβολές στη λήψη ραδιοφωνικού και τηλεοπτικού σήματος όταν λειτουργεί ο φούρνος μικροκυμάτων. Το ίδιο συμβαίνει με τις παρεμβολές μικρών ηλεκτρικών συσκευών, όπως μίξερ, ηλεκτρική σκούπα και ανεμιστήρας. Είναι φυσιολογικό.
Χαμηλός φωτισμός φούρνου	Όταν μαγειρεύετε με χαμηλή ισχύ στον φούρνο μικροκυμάτων, η ένταση του φωτός του φούρνου μπορεί να μειωθεί. Είναι φυσιολογικό.
Συσσώρευση ατμού στην πόρτα, έξοδος ζεστού αέρα από τους αεραγωγούς	Κατά το μαγείρεμα, ενδέχεται να βγαίνει ατμός από το φαγητό. Το μεγαλύτερο μέρος του ατμού θα βγει από τους αεραγωγούς. Ένα μέρος όμως μπορεί να συσσωρευτεί σε ένα πιο κρύο σημείο, όπως στην πόρτα του φούρνου. Είναι φυσιολογικό.
Ο φούρνος ξεκίνησε κατά λάθος χωρίς να έχει τοποθετηθεί φαγητό στο εσωτερικό του.	Απαγορεύεται η λειτουργία της μονάδας χωρίς φαγητό. Είναι πολύ επικίνδυνο.

Πρόβλημα	Πιθανή αιτία	Λύση
Ο φούρνος δεν τίθεται σε λειτουργία.	(1) Το καλώδιο τροφοδοσίας δεν είναι καλά συνδεδεμένο.	Αποσυνδέστε. Στη συνέχεια, συνδέστε ξανά μετά από 10 δευτερόλεπτα.
	(2) Η ασφάλεια έχει καεί ή τέθηκε σε λειτουργία ο ασφαλειοδιακόπτης.	Αντικαταστήστε την ασφάλεια ή επαναφέρετε τον ασφαλειοδιακόπτη (επισκευή από τεχνικό της εταιρείας μας)
	(3) Πρόβλημα με την πρίζα.	Δοκιμάστε την πρίζα με άλλες ηλεκτρικές συσκευές.
Ο φούρνος δεν ζεσταίνει.	(4) Η πόρτα δεν έχει κλείσει καλά.	Κλείστε καλά την πόρτα.

Σύμφωνα με την οδηγία για τα απόβλητα ηλεκτρικού και ηλεκτρονικού εξοπλισμού (ΑΗΗΕ), τα ΑΗΗΕ πρέπει να συλλέγονται και να επεξεργάζονται χωριστά. Εάν κάποια στιγμή στο μέλλον χρειαστεί η διάθεση αυτού του προϊόντος, ΜΗΝ απορρίψετε αυτό το προϊόν με τα οικιακά απόβλητα. Στείλτε αυτό το προϊόν σε σημεία συλλογής ΑΗΗΕ, όπου είναι διαθέσιμα.

PRECAUCIONES PARA EVITAR UNA POSIBLE EXPOSICIÓN A UN EXCESO DE ENERGÍA DE MICROONDAS

(a) No intente hacer funcionar este horno con la puerta abierta, ya que esto puede provocar una exposición perjudicial a la energía de las microondas. Es importante no romper o manipular los mecanismos de cierre de seguridad.

(b) No coloque ningún objeto entre la parte frontal del horno y la puerta ni permita que se acumulen restos de suciedad o de productos limpiadores en las superficies de las juntas.

(c) ADVERTENCIA: Si la puerta o las juntas de la puerta están dañadas, no debe utilizarse el horno hasta que un técnico competente lo haya reparado.

NOTA

Si el aparato no se mantiene en buen estado de limpieza, su superficie podría degradarse y afectar a la vida útil del aparato y provocar una situación peligrosa.

Especificaciones

Modelo:	H38FMWID4ID27N
Tensión nominal:	230 V~50 Hz
Potencia nominal de entrada (microondas):	1270 W
Potencia nominal de salida (microondas):	800 W
Potencia nominal de entrada (grill):	1000 W

Datos de bajo consumo según el Reglamento (UE) 2023/826 de la Comisión.

Condición	Consumo eléctrico	Periodo tras el cual el equipo alcanza automáticamente la condición
Modo de espera con visualización de información o estado	0,8 W	20 min

INSTRUCCIONES DE SEGURIDAD IMPORTANTES

ADVERTENCIA

Para reducir el riesgo de incendio, de sacudida eléctrica, de lesiones personales o de exposición a un exceso de energía del horno de microondas mientras utiliza el aparato, siga las precauciones básicas, incluidas las siguientes:

1. Advertencia: No se deben calentar líquidos ni otros alimentos en recipientes cerrados, ya que pueden explotar.
2. Advertencia: Es peligroso que alguien que no sea una persona competente lleve a cabo cualquier tarea de mantenimiento o reparación que implique la retirada de una cubierta que proteja de la exposición a la energía de microondas.
3. Este electrodoméstico puede ser utilizado por niños a partir de 8 años y por personas con capacidades físicas, sensoriales o mentales reducidas, o sin experiencia o conocimientos previos, siempre y cuando lo hagan bajo supervisión, hayan recibido las instrucciones necesarias para un uso seguro y comprendan los riesgos que esto implica. Los niños no deben jugar con este electrodoméstico. La limpieza y el mantenimiento no deben dejarse en manos de niños, a no ser que sean mayores de 8 años y estén supervisados.
4. Mantenga el electrodoméstico y su cable fuera del alcance de los niños menores de 8 años.
5. Utilice únicamente utensilios aptos para su uso en hornos de microondas.
6. El horno debe limpiarse regularmente y eliminar cualquier resto de alimento.
7. Lea y siga las siguientes indicaciones: «PRECAUCIONES PARA EVITAR UNA POSIBLE EXPOSICIÓN A UN EXCESO DE ENERGÍA DE MICROONDAS».

8. Cuando caliente alimentos en recipientes de plástico o papel, vigile el horno por la posibilidad de que se inflamen.
9. Si se genera humo, apague o desenchufe el aparato y mantenga la puerta cerrada para apagar las posibles llamas.
10. No cocine demasiado los alimentos.
11. No utilice el interior del horno para guardar cosas. No guarde artículos, como pan, galletas, etc. dentro del horno.
12. Retire las bridas de alambre y las asas metálicas de los recipientes/bolsas de papel o plástico antes de introducirlos en el horno.
13. Instale o ubique este horno sólo de acuerdo con las instrucciones de instalación proporcionadas.
14. Los huevos con cáscara y los huevos duros enteros no deben calentarse en los hornos microondas, ya que pueden explotar, incluso después de haber terminado de calentarlos.
15. Este aparato está diseñado para su uso doméstico y para aplicaciones similares, tales como:
-área de cocina para personal de tiendas, oficinas y otros entornos de trabajo;
-el uso por clientes en hoteles, moteles y otros entornos de tipo residencial;
-fincas agrícolas;
-alojamientos turísticos del tipo «bed and breakfast».
16. Si el cable de alimentación está dañado, debe ser sustituido por el fabricante, por su servicio técnico o por cualquier profesional cualificado similar para evitar riesgos.
17. No almacene ni utilice este aparato en el exterior.
18. No utilice este horno cerca del agua, en un sótano húmedo o cerca de una piscina.
19. Cuando el aparato está en funcionamiento, la temperatura de las superficies accesibles puede ser elevada. Las superficies

pueden calentarse durante el uso. Mantenga el cable alejado de la superficie caliente y no cubra ninguna de las rejillas de ventilación del horno.

20. No deje que el cable cuelgue del borde de la mesa o del mostrador.

21. No mantener el horno en buenas condiciones de limpieza podría provocar un deterioro de la superficie que podría afectar negativamente a la vida útil del aparato y posiblemente provocar una situación de peligro.

22. Antes de consumir el contenido de los biberones y de los tarros de comida para bebés, hay que removerlo o agitarlo y comprobar su temperatura, para evitar quemaduras.

23. Calentar las bebidas en el microondas puede provocar una ebullición retardada, por lo que hay que tener cuidado al manipular el recipiente.

24. Este electrodoméstico no está pensado para ser utilizado por personas (incluidos niños) con capacidades físicas, sensoriales o mentales reducidas o con falta de experiencia y conocimiento, a no ser que sea bajo supervisión o después de recibir instrucciones precisas respecto al uso del electrodoméstico por parte de una persona responsable de su seguridad.

25. En presencia de niños, mantenga el aparato bajo control para evitar que jueguen con él.

26. El aparato no está diseñado para que se use por medio de un temporizador externo o sistema de control remoto independiente.

27. Las partes accesibles pueden calentarse durante el uso. Los niños pequeños deben mantenerse alejados de este electrodoméstico.

28. No se debe utilizar un limpiador a vapor.

29. Durante el uso, el electrodoméstico se calienta. Procure no tocar la resistencia interna del horno.

30. Utilice únicamente la sonda de temperatura recomendada para este horno. (Para hornos provistos de una instalación para el uso de una sonda de detección de temperatura).
31. ADVERTENCIA: El electrodoméstico y sus partes accesibles se calientan durante el uso. Debe prestarse atención para no tocar las resistencias. Los niños menores de 8 años deben mantenerse alejados del electrodoméstico, a menos que estén constantemente vigilados.
32. El horno microondas debe funcionar con la puerta decorativa abierta (para hornos con puerta decorativa).
33. La superficie de un cajón de almacenamiento se puede calentar.
34. El horno de microondas está diseñado para calentar alimentos y bebidas. El secado de alimentos o ropa y el calentamiento de almohadillas térmicas, pantuflas, esponjas, paños húmedos y similares pueden provocar lesiones, ignición o incendio.
35. No se permite el uso de recipientes metálicos para alimentos y bebidas durante la cocción al microondas.
36. El aparato no debe limpiarse con un limpiador a vapor.
37. Debe tenerse cuidado de no desmontar el plato giratorio al retirar los envases del aparato.
38. Para evitar sobrecalentamientos, este electrodoméstico no debe instalarse detrás de una puerta decorativa.
39. ADVERTENCIA: Cuando el electrodoméstico funciona en el modo combinado, los niños solo deben usar el horno bajo supervisión de un adulto debido a las temperaturas generadas.

LEER CON ATENCIÓN Y GUARDAR PARA FUTURAS CONSULTAS

Instalación de la toma de tierra para reducir el riesgo de lesiones a las personas

PELIGRO

Peligro de descarga eléctrica
Tocar algunos de los componentes internos puede causar lesiones personales graves o la muerte. No desmonte este aparato.

ADVERTENCIA

Peligro de descarga eléctrica
El uso inadecuado de la toma de tierra puede provocar una descarga eléctrica.
No lo enchufe en una toma de corriente hasta que el aparato esté correctamente instalado y conectado a tierra.
Este electrodoméstico debe ser puesto a tierra. En el caso de un cortocircuito eléctrico, la conexión a tierra reduce el riesgo de descarga eléctrica al proporcionar un cable de fuga para la corriente eléctrica.
Este electrodoméstico está equipado con un cable con un conductor de puesta a tierra del equipo y el enchufe correspondiente. El enchufe debe conectarse a una toma de corriente correctamente instalada y con puesta a tierra.
Consulte a un electricista o técnico cualificado si las instrucciones de conexión a tierra no se entienden completamente o si existen dudas sobre si el aparato está correctamente conectado a tierra. Si es necesario utilizar un cable alargador, utilice solo un cable de 3 hilos.

1. Se proporciona un cable de alimentación corto para reducir los riesgos que se producen al enredarse o tropezar con un cable más largo.
2. Si se utiliza un juego de cables largos o un alargador:

1) La capacidad eléctrica indicada del cable o alargador debe ser como mínimo igual a la capacidad eléctrica del aparato.
2) El cable alargador debe ser un cable de 3 hilos con conexión a tierra.
3) El cable largo debe colocarse de forma que no cuelgue sobre la encimera o el tablero de la mesa, donde los niños puedan tirar de él o tropezar con él involuntariamente.

LIMPIEZA

Asegúrese de desenchufar el aparato de la red eléctrica.

1. Tras el uso, limpie la cavidad de cocinado del horno con un paño ligeramente húmedo.
2. Limpie los accesorios de la forma habitual con agua y jabón.
3. El marco y la junta de la puerta, así como las piezas adyacentes, deben limpiarse bien con un paño húmedo si están sucios.
4. No utilice limpiadores abrasivos o raspadores metálicos afilados para limpiar el cristal de la puerta del horno, ya que pueden rayar la superficie, lo que podría provocar la rotura del cristal.
5. Consejo de limpieza---Para facilitar la limpieza de las paredes de la cavidad que pueden tocar los alimentos cocinados: Ponga medio limón en un bol, añada 300 ml de agua (1/2 pinta) y caliéntelo al 100% de potencia en el microondas durante 10 minutos. Limpie el horno con un paño suave y seco.

UTENSILIOS

PRECAUCIÓN

Peligro de lesiones personales Es peligroso que alguien que no sea una persona competente lleve a cabo cualquier tarea de mantenimiento o reparación que implique la retirada de una cubierta que proteja de la exposición a la energía de microondas.

Consulte las instrucciones de «Materiales que puede utilizar en el horno microondas o que debe evitar en el horno microondas». Es posible que haya ciertos utensilios no metálicos que no sean seguros para usar en el microondas. En caso de duda, puede probar el utensilio en cuestión siguiendo el procedimiento que se indica a continuación.

Comprobación del utensilio:

1. Llene un recipiente apto para el microondas con 1 taza de agua fría (250 ml) junto con el utensilio en cuestión.
2. Cocine a potencia máxima durante 1 minuto.
3. Con cuidado, toque el utensilio. Si el utensilio vacío está caliente, no lo utilice para cocinar en el microondas.
4. No supere el tiempo de cocción de 1 minuto.

Materiales que se pueden utilizar en el horno microondas

Utensilios	Observaciones
Plato para dorar	Siga las instrucciones del fabricante. El fondo del plato para dorar debe quedar de al menos 3/16 pulgadas (5 mm) por encima del plato giratorio. El uso incorrecto puede causar que el plato giratorio se rompa.
Vajilla	Solo apto para microondas. Siga las instrucciones del fabricante. No utilice platos agrietados o astillados.
Frascos de vidrio	Quite siempre la tapa. Utilícelos sólo para calentar ligeramente los alimentos. La mayoría de los frascos de vidrio no son resistentes al calor y pueden romperse.
Cristalería	Sólo cristalería de horno resistente al calor. Asegúrese de que no tengan adornos metálicos. No utilice platos agrietados o astillados.
Bolsas de cocción para el horno	Siga las instrucciones del fabricante. No las cierre con bridas metálicas. Abra hendiduras para permitir que salga el vapor.
Platos y tazas de papel	Utilícelas solo para cocinar/calentar durante un breve periodo de tiempo. No deje el horno sin vigilancia mientras cocina.
Servilletas de papel	Utilizar para cubrir los alimentos para recalentarlos y absorber la grasa. Utilizar con supervisión sólo para una cocción de corta duración.
Papel de pergamino	Utilícelo a modo de tapa para evitar salpicaduras o como envoltorio para cocinar al vapor.
Plástico	Solo apto para microondas. Siga las instrucciones del fabricante. Debe estar etiquetado como «Seguro para microondas». Algunos recipientes de plástico se reblandecen al calentarse los alimentos de su interior. En las «bolsas de ebullición» y en las bolsas de plástico cerradas herméticamente se deben hacer cortes, perforaciones o aberturas de ventilación según las indicaciones del envase.
Envoltorio de plástico	Solo apto para microondas. Utilizar para cubrir los alimentos durante la cocción para retener la humedad. No permita que el envoltorio de plástico toque los alimentos.
Termómetros	Sólo aptos para microondas (termómetros para carne y caramelo).
Papel de cera	Utilizar a modo de tapa para evitar las salpicaduras y retener la humedad.

Materiales que deben evitarse en el horno microondas

Utensilios	Observaciones
Bandeja de aluminio	Puede provocar un arco eléctrico. Cambie los alimentos a un plato apto para microondas.
Envase de cartón para alimentos con asa metálica	Puede provocar un arco eléctrico. Cambie los alimentos a un plato apto para microondas.
Utensilios de metal o con adornos metálicos	El metal protege los alimentos de la energía de las microondas. Los adornos metálicos pueden provocar la formación de arcos eléctricos.
Bridas de metal	Puede provocar un arco eléctrico y causar fuego en el horno.
Bolsas de papel	Puede provocar fuego en el horno.
Espuma plástica	La espuma plástica puede derretirse o contaminar el líquido interior cuando se expone a altas temperaturas.
Madera	Al utilizarla en el horno microondas, la madera se seca y puede partirse o agrietarse.

CONFIGURACIÓN DEL HORNO

Nombres de las piezas y accesorios del horno

Saque el horno y todos los materiales de la caja y de la cavidad de cocción del horno.
Su horno incluye los siguientes accesorios:

Bandeja de cristal	1
Aro de montaje del plato giratorio	1
Manual de instrucciones	1

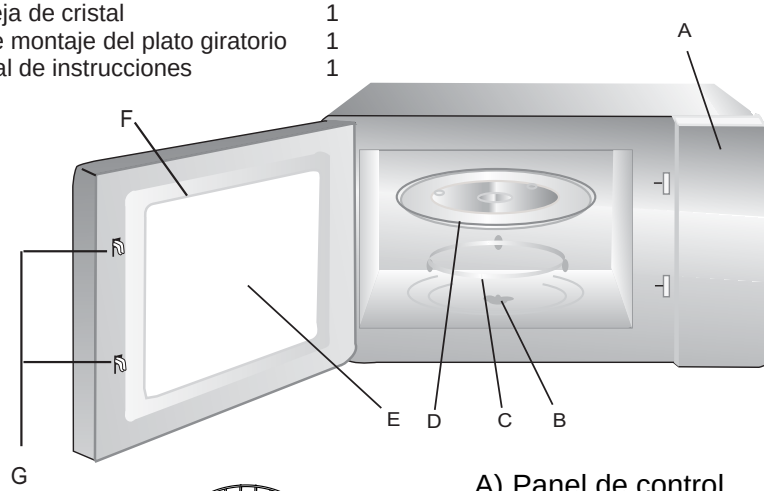

Rejilla para grill (solo se utiliza en función grill y se coloca sobre la bandeja de cristal)

A) Panel de control
B) Eje del plato giratorio
C) Aro de montaje del plato giratorio
D) Bandeja de cristal
E) Ventana de la puerta
F) Puerta
G) Sistema de cierre de seguridad

Instalación del plato giratorio

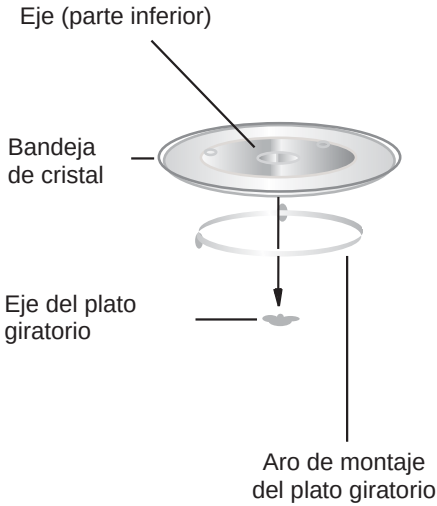

a. No coloque nunca la bandeja de cristal boca abajo. La bandeja de cristal nunca debe quedar atascada.
b. Tanto la bandeja de cristal como el aro de montaje del plato giratorio deben utilizarse siempre durante la cocción.
c. Todos los alimentos y recipientes de comida deben colocarse siempre en la bandeja de cristal para cocinar.
d. Si la bandeja de cristal o el aro de montaje del plato giratorio se agrietan o se rompen, póngase en contacto con el servicio técnico autorizado más cercano.

Instalación y conexión

1. Este aparato está destinado exclusivamente al uso en el ámbito doméstico.
2. Este horno está diseñado únicamente para ser encastrado. No ha sido diseñado para utilizarse en la encimera ni en el interior de un armario.
3. Observe y sigas las instrucciones especiales para la instalación.
4. El electrodoméstico puede instalarse en un armario de pared de 60 cm de ancho .
5. Este electrodoméstico está equipado con una clavija y solo debe conectarse a un enchufe con toma de tierra debidamente instalado.
6. La tensión de la red debe corresponder a la especificada en la placa de características.
7. Tanto la instalación de la toma de corriente como la sustitución del cable de conexión deben ser realizadas únicamente por un electricista cualificado. Si después de la instalación ya no se puede acceder al enchufe, debe disponerse de un dispositivo de desconexión de todos los polos en el lado de la instalación con una distancia de contacto de al menos 3 mm.
8. No se deben utilizar adaptadores, regletas multivías y cables prolongadores. La sobrecarga puede provocar un riesgo de incendio.

La superficie que queda accesible puede calentarse durante el funcionamiento.

Instrucciones de instalación

Tenga en cuenta lo siguiente

Conexión eléctrica

Este electrodoméstico está equipado con una clavija y solo debe conectarse a un enchufe con toma de tierra debidamente instalado. Solo un electricista cualificado que tenga en cuenta las normas aplicables puede instalar el enchufe o reemplazar el cable de conexión. Si después de la instalación ya no se puede acceder al enchufe, debe disponerse de un interruptor de aislamiento omnipolar en el lado de la instalación con una separación de contactos de al menos 3 mm. La instalación debe garantizar la protección ante el contacto.

Unidades instaladas

El armario de instalación no debe tener un panel trasero detrás del aparato.

Altura mínima de instalación: 850 mm.

No deben cubrirse las ranuras y las entradas de ventilación.

Aparato en una unidad colgante - Fig. 1A

Aparato en un mueble alto - Fig.1B

Instalación del horno - Fig. 2

Nota: Tenga cuidado de no aprisionar o retorcer el cable de alimentación.

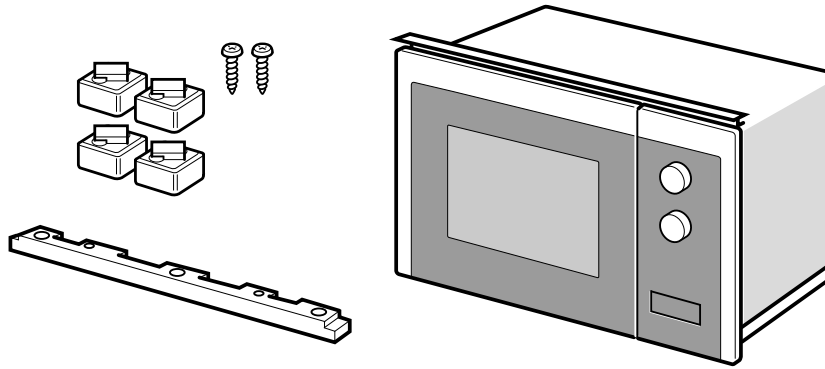

1

A

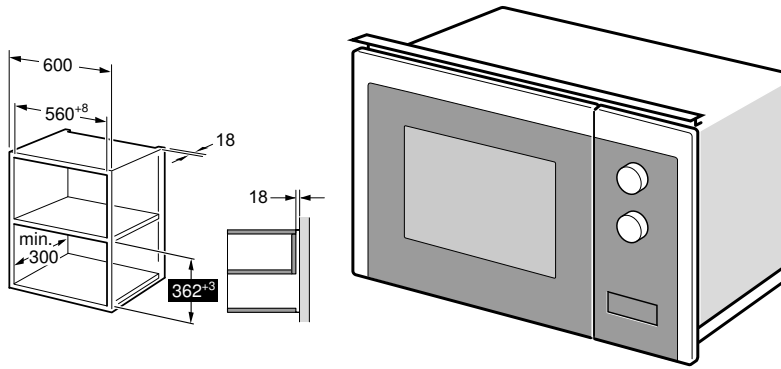

B

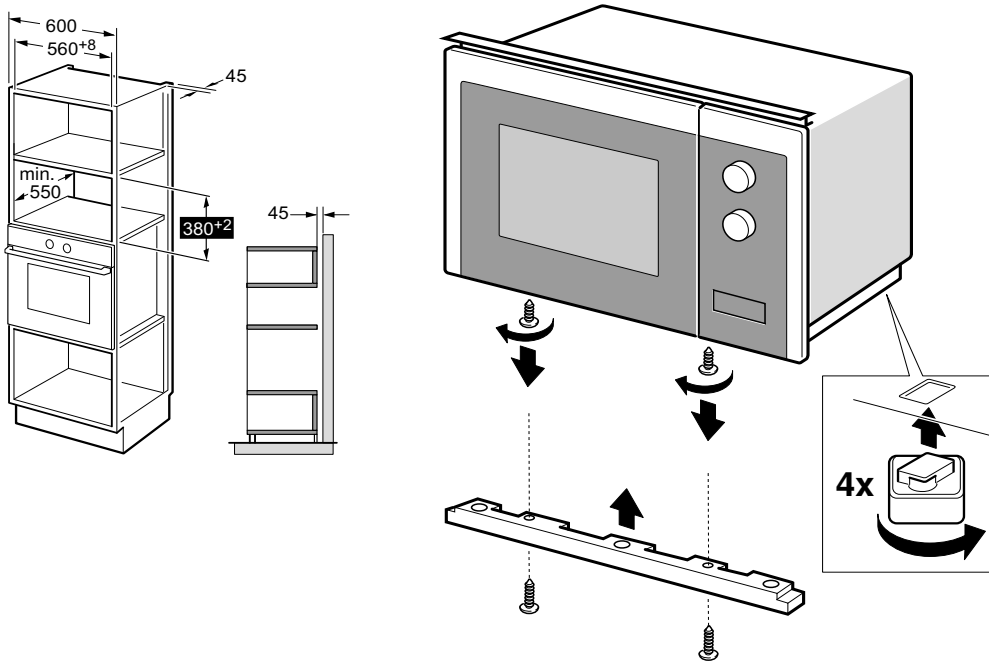

2

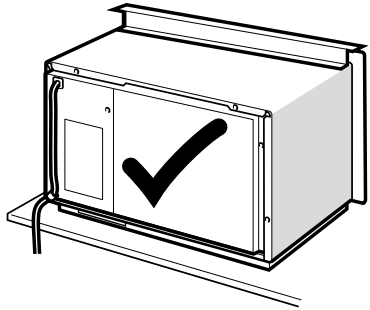

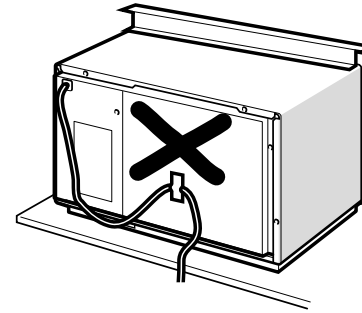

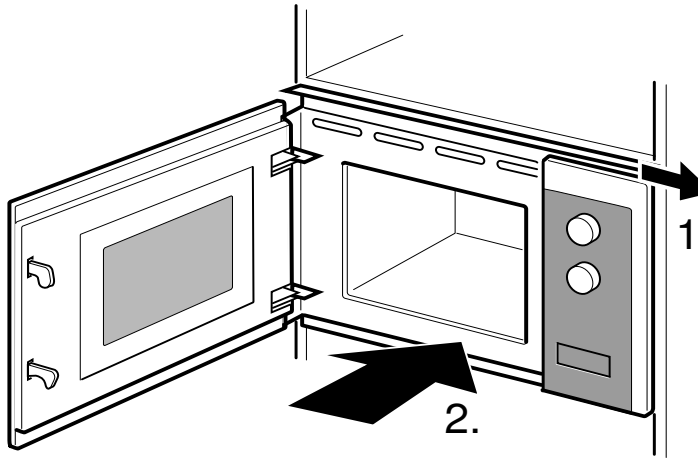

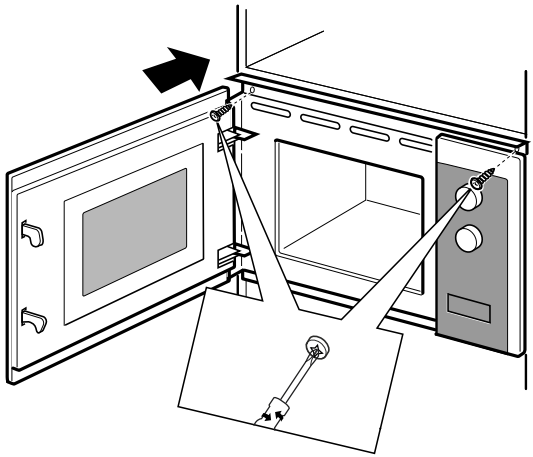

3.

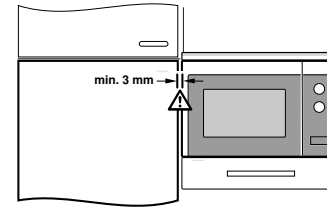

INSTRUCCIONES DE FUNCIONAMIENTO

Este microondas utiliza una electrónica de control moderna para ajustar los parámetros de cocción en vistas de satisfacer sus necesidades de la mejor manera.

1. Ajuste del reloj

Cuando el horno microondas está conectado a la red eléctrica, la pantalla del horno mostrará “WELCOME” y el zumbador sonará una vez. Si no se realiza ninguna operación en 1 minuto, el horno entrará en estado de espera y se mostrará “0:00”.

1) Pulse dos veces “ ” la pantalla mostrará “00:00” y las cifras de la hora parpadearán.

2) Pulse “ ” o “ ” para ajustar las cifras de las horas. El tiempo de entrada debe estar comprendido entre 0 y 23.

3) Pulse “ ” o “ ” para confirmar, las cifras de minuto parpadearán.

4) Pulse “ ” o “ ” para ajustar las cifras de los minutos.
El tiempo de entrada debe estar entre 0-59.

5) Pulse “ ” o “ ” para finalizar el ajuste del reloj.
«:» parpadeará. Se mostrará la hora actual.

Nota: 1) Si no se ajusta el reloj, este no funcionará cuando se encienda.

2. Cocción en el horno microondas

1) Pulse una vez la tecla “ ” y aparecerá “P100”.

2) Pulse “ ” varias veces para seleccionar la potencia del microondas.
Irán mostrándose las potencias “P100”, “P80”, “P50”, “P30”, “P10” en este orden.

3) Pulse “ ” o “ ” para ajustar el tiempo de cocción.
(El tiempo máximo de cocción es de 95 minutos).

4) Pulse “ ” para iniciar la cocción.

Nota: El selector permite aumentar o disminuir el tiempo de cocción en los siguientes incrementos:

0---1 min	:	5 segundos
1---5 min	:	10 segundos
5---10 min	:	30 segundos
10---30 min	:	1 minuto
30---95 min	:	5 minutos

Gráfico de potencia del microondas

Potencia del microondas	Alta	Med. Alta	Med.	Med. Baja	Baja
Pantalla	P100	P80	P50	P30	P10

3. Grill o combinado. Cocción

Pulse la tecla “ ” una vez, la pantalla mostrará “G”, y pulse “ ” repetidamente para elegir la potencia que desee, y se mostrará “G”, “C-1” o “C-2”.

Pulse “ ” o “ ” para ajustar el tiempo de cocción. (El tiempo máximo de cocción es de 95 minutos).

Vuelva a pulsar “ +30” ” para iniciar la cocción.

Ejemplo: Si desea utilizar el 55% de la potencia del microondas y el 45% de la potencia del grill (C-1) para cocinar durante 10 minutos, puede hacer funcionar el horno según los siguientes pasos.

1) Pulse una vez la tecla “ ”, en la pantalla aparece “G”.

2) Siga pulsando “ ” hasta que en la pantalla aparezca “C-1”.

3) Pulse “ ” o “ ” para ajustar el tiempo de cocción hasta que el horno muestre “10:00”.

4) Pulse “ +30” ” para iniciar la cocción.

Instrucciones de potencia combinada:

Programa	Pantalla	Potencia del microondas	Potencia del grill
Grill	G	0 %	100%
Combi.1	C-1	55 %	45%
Combi.2	C-2	36 %	64 %

Nota: Si transcurre la mitad del tiempo del modo grill, el horno emitirá dos pitidos que son normales. Para obtener un mejor efecto de asado de los alimentos, debe darles la vuelta, cerrar la puerta y, a continuación, pulsar “ +30” ” para continuar la cocción.

Si no se realiza ninguna operación, el horno seguirá cocinando.

4. Descongelación por peso

1) Pulse “ ” una vez, la pantalla mostrará “100”.

2) Pulse “ ” o “ ” para seleccionar el peso del alimento. El rango de peso es de 100-2000 g.

3) Pulse la tecla “ +30” ” para iniciar la descongelación.

Nota: Si transcurre la mitad del tiempo de descongelación, el horno emitirá dos pitidos, lo que es normal. Para conseguir un mejor efecto de descongelación, debe dar la vuelta a los alimentos, cerrar la puerta y, a continuación, pulsar “ +30” ” para continuar la cocción. Si no se realiza ninguna operación, el horno seguirá cocinando.

5. Descongelación por tiempo

1) Pulse “ ” una vez, la pantalla mostrará “00:00”.

2) Pulse “ ” o “ ” para seleccionar el tiempo de cocción. El tiempo máximo es de 95 minutos.

3) Pulse la tecla “ +30” para iniciar la descongelación.

6. Cocinar en varias etapas

Se pueden establecer 2 etapas como máximo. Si una etapa es de descongelación, debe ajustarse como primera etapa automáticamente. El zumbador sonará una vez después de cada etapa y se iniciará la siguiente.

Nota: El menú automático y la cocción rápida no pueden establecerse como una de las etapas múltiples.

Ejemplo: si quiere descongelar los alimentos durante 5 minutos, entonces debe cocinar con el 80% de la potencia del microondas durante 7 minutos. Los pasos a seguir son los siguientes:

1) Pulse “ ” una vez, la pantalla mostrará “00:00”.

2) Pulse “ ” o “ ” para ajustar el tiempo de descongelación en 5 minutos.

3) Pulse una vez la tecla “ ”, la pantalla mostrará “P100”.

4) Pulse “ ” repetidamente para elegir la potencia de microondas hasta que aparezca “P80”.

5) Pulse “ ” o “ ” para ajustar el tiempo de cocción en 7 minutos.

6) Pulse la tecla “ +30” para iniciar la cocción.

7. Temporizador de cocina

1) Pulse “ ” una vez, la pantalla mostrará “KT 00:00”.

2) Pulse “ ” o “ ” para introducir el temporizador correcto. (El tiempo máximo de cocción es de 95 minutos).

3) Pulse “ +30” o “ ” para confirmar el ajuste.

4) Cuando se alcance el temporizador de cocina, el zumbador sonará 5 veces.

   Si se ha ajustado el reloj (24 horas), la pantalla mostrará la hora actual.

Nota: El temporizador de cocina es diferente del sistema de 24 horas. El reloj de cocina es un temporizador.

8. Menú Auto

1) En estado de espera, pulse "+" repetidamente para elegir el menú.

2) Pulse "▷+30" para confirmar el menú elegido.

3) Pulse "−" o "+" para elegir el peso del alimento.

4) Pulse "▷+30" para iniciar la cocción.

La tabla de menús:

Menú	Peso	Potencia
Pizza	200 g	100 % (Mic.)
	400 g	
Carne	250 g	100 % (Mic.)
	350 g	
	450 g	
Verdura	200 g	100 % (Mic.)
	300 g	
	400 g	
Pasta	50 g (con 450 g de agua fría)	80 % (Mic.)
	100 g (con 800 g de agua fría)	
Patata	200 g	100 % (Mic.)
	400 g	
	600 g	
Pescado	250 g	80 % (Mic.)
	350 g	
	450 g	
Bebidas	1 taza (unos 120 ml)	100 % (Mic.)
	2 tazas (unos 240 ml)	
	3 tazas (unos 360 ml)	
Palomitas de maíz	50 g	100 % (Mic.)
	100 g	

9. Cocción rápida

1) En estado de espera, pulse la tecla "+30" para cocinar con un nivel de potencia del 100% durante 30 segundos. Cada pulsación de la misma tecla permite aumentar la duración en 30 segundos. El tiempo máximo de cocción es de 95 minutos.

2) Durante el proceso de microondas, grill, cocción combinada y descongelación por tiempo, pulse "+30" para aumentar el tiempo de cocción.

3) En los estados de menú automático y descongelación por peso, no se puede aumentar el tiempo de cocción pulsando "+30".

4) En estado de espera, pulse "—" para elegir el tiempo de cocción. Después de ajustar el tiempo de cocción, pulse "+30" para iniciar la cocción con microondas con la palanca de potencia al 100 %.

10. Función de bloqueo para niños

Bloqueo: En estado de espera, pulse "3"" durante 3 segundos para entrar en el estado de bloqueo para niños y se mostrará la hora actual si se ha ajustado la hora, de lo contrario, la pantalla mostrará "[- -]".

Salir del modo de bloqueo: En estado bloqueado, pulse "3" " durante 3 segundos para desbloquear.

11. Función de consulta

1) En los estados de cocción del microondas o grill y combinado. Pulse "≈" o "≈", la potencia actual se mostrará durante 3 segundos

2) Si se ha ajustado el reloj, durante el estado de cocción, pulse "🕒" para comprobar la hora actual. El tiempo se mostrará durante 3 segundos.

12. Especificaciones

1) Si se abre la puerta durante la cocción, cierre la puerta y pulse "+30" para continuar la cocción.

2) Una vez ajustado el programa de cocción, si no se pulsa "+30" en 5 minutos. Se mostrará la hora actual. El ajuste se cancelará.

3) El zumbador suena una vez si se pulsa de forma correcta, mientras que si se pulsa de forma incorrecta no habrá respuesta.

Resolución de problemas

Normal	
El horno microondas interfiere en la recepción de la televisión	La recepción de radio y televisión puede verse afectada cuando el horno microondas está en funcionamiento. Se trata de una interferencia similar a la que causan los pequeños electrodomésticos, como la batidora, la aspiradora y el ventilador eléctrico. Se trata de algo normal.
Luz del horno tenue	En la cocción con el horno microondas a baja potencia, es posible que la luz del horno se atenúe. Se trata de algo normal.
Acumulación de vapor en la puerta, salida de aire caliente por las rejillas de ventilación	Al cocinar, puede salir vapor de los alimentos. La mayoría del vapor sale por las rejillas de ventilación. Pero puede acumularse algo de vapor en un lugar más frío, como la puerta del horno. Se trata de algo normal.
El horno se pone en marcha accidentalmente sin comida dentro.	Queda prohibido hacer funcionar la unidad sin ningún alimento en su interior. Es muy peligroso.

Problema	Causa posible	Solución
No se puede arrancar el horno.	(1) El cable de alimentación no está bien enchufado.	Desenchúfelo. Vuelva a enchufarlo transcurridos 10 segundos.
	(2) Salta el fusible o el disyuntor del circuito.	Sustituya el fusible o restablezca el disyuntor de circuito (reparado por personal profesional de nuestra empresa)
	(3) Problemas con la toma de corriente.	Pruebe la toma de corriente con otros aparatos eléctricos.
El horno no calienta.	(4) La puerta no está bien cerrada.	Cierre bien la puerta.

Según la directiva sobre residuos de aparatos eléctricos y electrónicos (RAEE), los RAEE deben recogerse y tratarse por separado. Si en cualquier momento en el futuro necesita eliminar este producto, no lo deseche con la basura doméstica. Envíe este producto a puntos de recogida de RAEE allí donde estén disponibles.

PRECAUÇÕES PARA EVITAR UMA POSSÍVEL EXPOSIÇÃO A ENERGIA DE MICRO-ONDAS EXCESSIVA

(a) Não tente operar este forno com a porta aberta, pois isso pode resultar em exposição prejudicial à energia de micro-ondas. É importante não quebrar nem violar os bloqueios de segurança.

(b) Não coloque nenhum objeto entre a parte frontal do forno e a porta, nem deixe que sujidade ou resíduos de agentes de limpeza se acumulem sobre as superfícies vedantes.

(c) AVISO: Se a porta ou os vedantes da porta estiverem danificados, o forno não deve ser operado até ter sido reparado por uma pessoa competente.

ADENDA

Se o aparelho não for mantido num bom estado de limpeza, a sua superfície poderá ficar degradada, afetando a vida útil do aparelho e provocando uma situação perigosa.

Especificações

Modelo:	H38FMWID4ID27N
Tensão Nominal:	230V~ 50Hz
Potência nominal de entrada (Micro-ondas):	1270W
Potência nominal de saída (micro-ondas):	800 W
Potência nominal de entrada (grelhador):	1000W

Dados de baixo consumo de energia de acordo com o Regulamento (UE) 2023/826 da Comissão.

Estado	Consumo de energia	Período após o qual o equipamento atinge automaticamente o estado
Modo de espera com visualização de informações ou de estado	0,8 W	20 min.

INSTRUÇÕES DE SEGURANÇA IMPORTANTES

AVISO

Para reduzir o risco de incêndio, choque elétrico, ferimentos a pessoas ou exposição a energia excessiva do forno de micro-ondas ao usar o seu aparelho, siga as precauções básicas, incluindo as seguintes:

1. Aviso: Os líquidos e outros alimentos não devem ser aquecidos em recipientes fechados, uma vez que são suscetíveis de explodir.
2. Aviso: É perigoso para qualquer pessoa que não seja uma pessoa competente efetuar qualquer operação de serviço ou reparação que envolva a remoção de uma tampa que ofereça proteção contra exposição à energia de micro-ondas.
3. Este aparelho pode ser utilizado por crianças de idade igual ou superior a 8 anos e por pessoas com capacidades físicas, sensoriais ou mentais reduzidas ou falta de experiência e conhecimento, caso lhes tenha sido fornecida supervisão ou instruções relativas à utilização do aparelho de forma segura e desde que compreendam os perigos envolvidos. As crianças não devem brincar com o aparelho. A limpeza e a manutenção do utilizador não devem ser feitas por crianças a menos que tenham mais de 8 e sejam supervisionadas.
4. Mantenha o aparelho e o cabo fora do alcance de crianças com menos de 8 anos.
5. Use apenas utensílios adequados para utilização em fornos micro-ondas.
6. O forno deve ser limpo regularmente e quaisquer depósitos de alimentos devem ser removidos.
7. Leia e siga as instruções específicas: “PRECAUÇÕES PARA EVITAR UMA POSSÍVEL EXPOSIÇÃO A ENERGIA

EXCESSIVA DOS MICRO-ONDAS”.

8. Ao aquecer os alimentos em recipientes de plástico ou de papel, fique atento ao forno devido à possibilidade de ignição.

9. Se estiver a sair fumo, desligue ou desconecte o aparelho e mantenha a porta fechada para abafar qualquer chama.

10. Não coza demasiado os alimentos.

11. Não utilize a cavidade do forno para efeitos de armazenamento. Não guarde artigos, tais como pão, biscoitos, etc. dentro do forno.

12. Remova as torções dos fios e as alças de metal dos recipientes/sacos de papel ou plástico antes de os colocar no forno.

13. Instale ou localize este forno apenas de acordo com as instruções de instalação fornecidas.

14. Os ovos com casca e ovos cozidos inteiros não devem ser aquecidos em fornos micro-ondas porque podem explodir, mesmo depois de o aquecimento no micro-ondas ter terminado.

15. Este aparelho destina-se a ser utilizado em meio doméstico e aplicações semelhantes tais como:

-áreas de cozinha para o pessoal em lojas, escritórios e outros ambientes de trabalho;

-por clientes em hotéis, motéis e outros ambientes de tipo residencial;

-quintas;

-ambientes de tipo alojamento e pequeno-almoço.

16. Se o cabo de alimentação estiver danificado, tem de ser substituído pelo fabricante, pelo agente de serviço ou por pessoas igualmente qualificadas de forma a evitar o perigo.

17. Não guarde ou utilize este aparelho no exterior.

18. Não use este forno perto de água, numa cave molhada ou perto de uma piscina.

19. A temperatura das superfícies acessíveis pode ser elevada quando o aparelho estiver a funcionar. As superfícies são suscetíveis de aquecer durante a utilização. Mantenha o cabo longe da superfície aquecida e não cubra nenhuns orifícios no forno.
20. Não deixe o cabo pendurado sobre a borda da mesa ou bancada.
21. A falta de manutenção do forno numa condição limpa pode provocar uma deterioração da superfície suscetível de afetar negativamente a vida útil do aparelho e eventualmente resultar numa situação perigosa.
22. O conteúdo dos biberões e da comida para bebé em frascos deve ser mexido ou abanado, e a sua temperatura deve ser verificada antes do consumo de forma a evitar queimaduras.
23. O aquecimento de bebidas no micro-ondas pode resultar em ebulição eruptiva tardia, portanto, deve ter-se cuidado ao manusear o recipiente.
24. O aparelho não está concebido para ser utilizado por pessoas (incluindo crianças) com capacidades físicas, sensoriais ou mentais reduzidas, ou falta de experiência e conhecimento, salvo se providas de supervisão e instrução referente à utilização do aparelho por uma pessoa responsável pela sua segurança.
25. As crianças devem ser supervisionadas para garantir que não brincam com o aparelho.
26. Os aparelhos não se destinam a ser operados através de um temporizador externo ou de um sistema de controlo remoto separado.
27. As peças acessíveis podem ficar quentes durante a utilização. As crianças pequenas devem ser mantidas afastadas.
28. Não deve nunca utilizar um aparelho de limpeza a vapor.
29. Durante a utilização, o aparelho fica quente. Deve ter-se

cuidado para evitar tocar nas resistências dentro do forno.
30. Utilize apenas a sonda de temperatura recomendada para este forno. (para fornos fornecidos com uma instalação para utilizar uma sonda de sensor de temperatura.)
31. AVISO: O aparelho e as suas peças acessíveis ficam quentes durante a utilização. Deve ter-se cuidado para evitar tocar nas resistências. As crianças com menos de 8 anos devem ser mantidas afastadas, a menos que supervisionadas continuamente.
32. O forno micro-ondas tem de ser operado com a porta decorativa aberta. (para fornos com porta decorativa.)
33. A superfície de uma gaveta de armazenamento pode ficar quente.
34. O forno micro-ondas destina-se a aquecer alimentos e bebidas. Secar alimentos, peças de roupa e aquecer almofadas térmicas, chinelos, esponjas, panos húmidos e similares pode causar riscos de lesão, ignição ou incêndio.
35. Não é permitido utilizar recipientes metálicos para alimentos e bebidas no micro-ondas.
36. O aparelho não deve ser limpo com um aparelho de limpeza a vapor.
37. Deve ter-se cuidado para não deslocar o prato giratório ao retirar os recipientes do aparelho.
38. Este aparelho não pode ser instalado atrás de uma porta decorativa de forma a evitar sobreaquecimento.
39. AVISO: Quando o aparelho é operado no modo combinado, as crianças apenas devem utilizar o forno sob supervisão adulta devido às temperaturas geradas.

LEIA ATENTAMENTE E GUARDE PARA CONSULTA FUTURA

Reduzir o risco de ferimentos

Instalação de ligação à terra

PERIGO

Perigo de choque elétrico
Tocar em alguns dos componentes internos pode causar lesão grave ou morte.
Não desmontar este aparelho.

AVISO

Risco de choque elétrico Uma utilização inadequada da ligação à terra pode resultar em choque elétrico.
Não ligue a uma tomada até que o aparelho esteja instalado e ligado à terra.
Este aparelho tem de estar ligado à terra. No caso de um curto-circuito elétrico, a ligação à terra reduz o risco de choque elétrico, fornecendo um fio de escape para a corrente elétrica.
Este aparelho está equipado com um cabo que possui um fio de terra com uma tomada de ligação à terra. A ficha deve ser ligada a uma tomada corretamente instalada e ligada à terra.

Consulte um eletricista qualificado ou técnico se as instruções de ligação à terra não estiverem completamente compreendidas ou se existirem dúvidas sobre se o aparelho está corretamente ligado à terra. Se for necessário utilizar um cabo de extensão, utilize apenas um cabo de extensão de 3 fios.

1. É fornecido um curto cabo de alimentação para reduzir os riscos resultantes de se enredar ou tropeçar num cabo comprido.
2. Se for utilizado um conjunto de cabos ou cabo de extensão:
   1) A classificação elétrica marcada do conjunto de cabo ou extensão deve ser igual ou superior à classificação elétrica do aparelho.
   2) O cabo de extensão deve ter 3 fios e ligação à terra.
   3) O cabo comprido deve ser disposto de modo a não ficar dobrado sobre a bancada ou tampo de mesa onde possa ser puxado por crianças ou fazer com que as pessoas tropecem.

LIMPEZA

Certifique-se de desligar o aparelho da fonte de alimentação.

1. Limpe a cavidade do forno depois de usar com um pano ligeiramente húmido.
2. Limpe os acessórios da maneira habitual com água e sabão.
3. A estrutura da porta, o vedante e as partes adjacentes devem ser limpos cuidadosamente com um pano húmido quando estiverem sujos.
4. Não use produtos de limpeza abrasivos ou raspadores afiados de metal para limpar o vidro da porta do forno, uma vez que podem arranhar a superfície, o que pode fazer estalar o vidro.
5. Dica de limpeza---Para uma limpeza mais fácil das paredes da cavidade nas quais os alimentos cozidos podem tocar: Coloque meio limão numa tigela, adicione 300 ml de água e aqueça com a potência do micro-ondas a 100% durante 10 minutos. Limpe o forno com um pano macio e seco.

UTENSÍLIOS

CUIDADO

Perigo de lesão É perigoso para qualquer pessoa que não seja uma pessoa competente efetuar qualquer operação de serviço ou reparação que envolva a remoção de uma tampa que ofereça proteção contra exposição à energia de micro-ondas.

Veja as instruções sobre “Materiais que pode usar no forno micro-ondas ou a evitar no forno a micro-ondas”. Alguns utensílios não metálicos podem não ser seguros para usar no micro-ondas. Em caso de dúvida, pode testar o utensílio em questão após o procedimento abaixo.

Teste do utensílio:

1. Encha um recipiente adequado para micro-ondas com 1 chávena de água fria (250 ml) juntamente com o utensílio em questão.
2. Cozinhe na potência máxima durante 1 minuto.
3. Sinta cuidadosamente o utensílio. Se o utensílio vazio estiver quente, não o utilize para cozinhar no micro-ondas.
4. Não exceda 1 minuto de tempo de cozedura.

Materiais que pode usar no forno micro-ondas

Utensílios	Comentários
Prato para micro-ondas	Siga as instruções do fabricante. O fundo do prato deve ficar a pelo menos 3/16 polegadas (5 mm) acima do prato giratório. O uso incorreto pode fazer com que o prato giratório quebre.
Loiça	Apenas para micro-ondas. Siga as instruções do fabricante. Não use pratos rachados ou com falhas.
Taças de vidro	Remova sempre a tampa. Utilize apenas para aquecer alimentos. A maioria dos frascos de vidro não é resistente ao calor e pode quebrar.
Artigos de vidro	Apenas artigos de vidro para forno resistentes ao calor. Certifique-se de que não há qualquer decoração de metal. Não use pratos rachados ou com falhas.
Sacos para cozinhar no forno	Siga as instruções do fabricante. Não feche com atilho de metal. Faça fendas para permitir que o vapor se liberte.
Pratos e copos de papel	Utilizar apenas para cozinhar/aquecer durante pouco tempo. Não deixe o forno sem vigilância durante a cozedura.
Toalhas de papel	Use para cobrir alimentos para reaquecer e absorver a gordura. Use com supervisão apenas para cozinhar a curto prazo.
Papel manteiga	Use como cobertura para evitar salpicar ou como uma película para vapor.
Plástico	Apenas para micro-ondas. Siga as instruções do fabricante. Deve ter a etiqueta “Seguro para Micro-ondas”. Alguns recipientes de plástico amolecem, à medida que a comida aquece. Os “sacos para cozer” e sacos de plástico estanques devem ser cortados, perfurados ou ventilados consoante indicado na embalagem.
Película de plástico	Apenas para micro-ondas. Use para cobrir alimentos durante a cozedura para reter a humidade. Não permita que a película de plástico toque na comida.
Termómetros	Apenas seguro para micro-ondas (termómetros para carne e doces).
Papel de cera	Use como cobertura para evitar salpicar ou reter humidade.

Materiais a ser evitados no forno micro-ondas

Utensílios	Comentários
Tabuleiro de alumínio	Pode causar arco. Transfira os alimentos para um prato seguro para micro-ondas.
Caixa de cartão com pega de metal para alimentos	Pode causar arco. Transfira os alimentos para um prato seguro para micro-ondas.
Utensílios de metal ou com decoração de metal	O metal blinda os alimentos da energia do micro-ondas. Uma decoração de metal pode causar arco.
Atilhos de metal	Podem provocar arco e pode causar um incêndio no forno.
Sacos de papel	Pode provocar um incêndio no forno.
Espuma de plástico	A espuma de plástico pode derreter ou contaminar o líquido no interior quando exposta a altas temperaturas.
Madeira	A madeira secará quando utilizada no forno micro-ondas e pode rachar ou quebrar.

CONFIGURAR O SEU FORNO

Nomes das peças e acessórios do forno

Remova o forno e todos os materiais da caixa de cartão e da cavidade do forno. O seu forno é fornecido com os seguintes acessórios:

Bandeja de vidro	1
Montagem do anel do prato giratório	1
Manual de Instruções	1

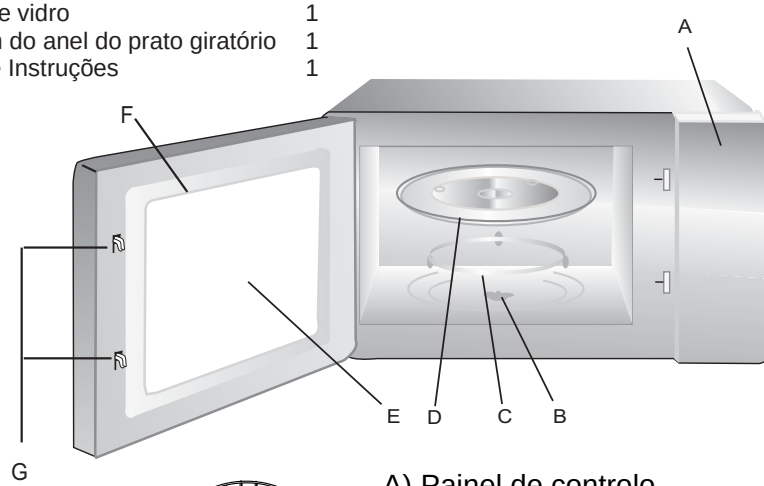

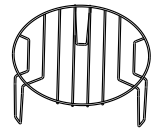

Suporte de grelhador (Só pode ser utilizado na função de grelhador e ser colocado na bandeja de vidro)

A) Painel de controlo
B) Eixo do prato giratório
C) Montagem do anel do prato giratório
D) Bandeja de vidro
E) Janela de observação
F) Montagem da porta
G) Sistema de bloqueio de segurança

Instalação do prato giratório

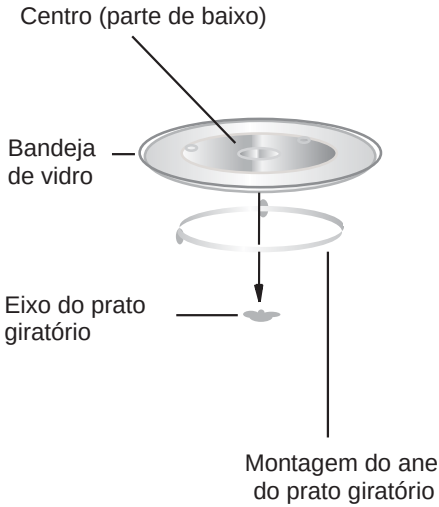

a. Nunca coloque a bandeja de vidro voltada para baixo. A bandeja de vidro nunca deve estar restringida.
b. Deve utilizar-se sempre a bandeja de vidro e prato giratório em conjunto durante a cozedura.
c. Todos os alimentos e recipientes de alimentos são sempre colocados na bandeja de vidro para cozinhar.
d. Se bandeja de vidro ou anel do prato giratório se rachar ou quebrar, entre em contato com o seu centro de serviço autorizado mais próximo.

Instalação e conexão

1. Este aparelho destina-se apenas a utilização doméstica.
2. Este forno destina-se apenas a uma utilização encastrada. Não se destina a utilização em bancada ou a utilização dentro de um armário.
3. Observe as instruções especiais de instalação.
4. O aparelho pode ser instalado num armário montado na parede de 60 cm.
5. O aparelho está equipado com uma ficha e só deve ser ligado a uma tomada de terra devidamente instalada.
6. A tensão da rede deve corresponder à tensão especificada na placa de classificação.
7. A tomada deve ser instalada e o cabo de conexão apenas deve ser substituído por um eletricista qualificado. Se a ficha deixar de ser acessível após a instalação, um dispositivo de desconexão de todos os polos tem de estar presente no lado da instalação com uma folga de contato de, pelo menos, 3 mm.
8. Adaptadores, tiras múltiplas vias e cabos de extensão não devem ser usados. A sobrecarga pode resultar em risco de incêndio.

A superfície acessível pode estar quente durante o funcionamento.

Instruções de instalação

Há que notar o seguinte

Ligação elétrica

O aparelho está equipado com uma ficha e só deve ser ligado a uma tomada de terra devidamente instalada. Apenas um eletricista qualificado que tenha em conta os regulamentos apropriados pode instalar a tomada ou substituir o cabo de conexão.

Se a ficha deixar de estar acessível após a instalação, tem de estar presente um interruptor de isolamento de todos os polos no lado da instalação com uma folga de contacto de, no mínimo, 3 mm. A proteção contra contacto deve ser assegurada pela instalação.

Unidades instaladas

O armário de instalação não deve ter um painel traseiro atrás do aparelho.

Altura mínima de instalação: 850 mm.

As ranhuras e as entradas para ventilação não devem estar tapadas.

Aparelho numa unidade de pendurar na parede - Fig. 1A

Aparelho numa unidade vertical - Fig.1B

Instalar o forno - Fig. 2

Nota: Não entale nem vinque o cabo principal.

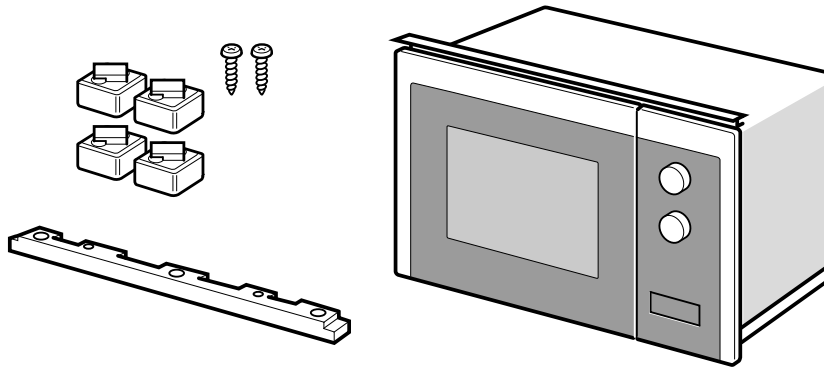

1

A

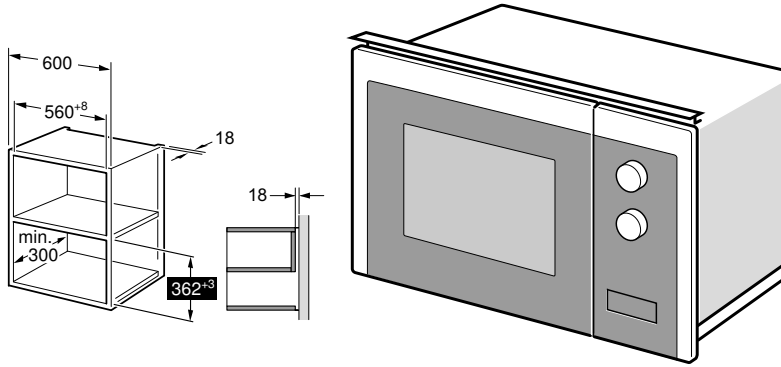

B

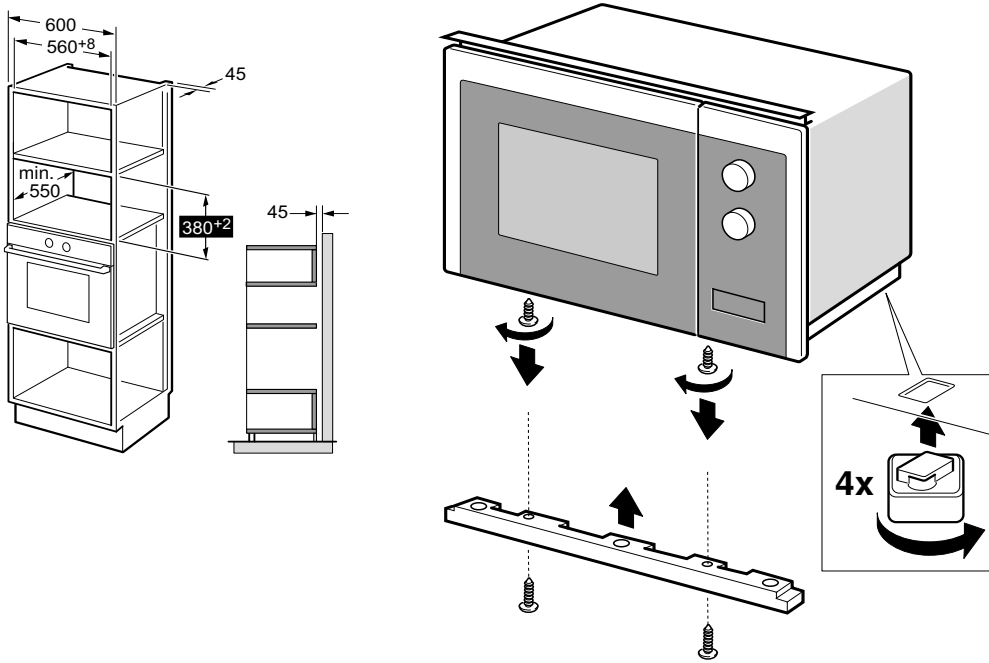

2

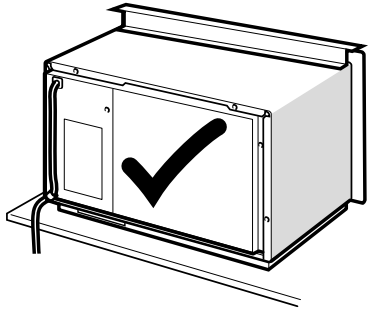

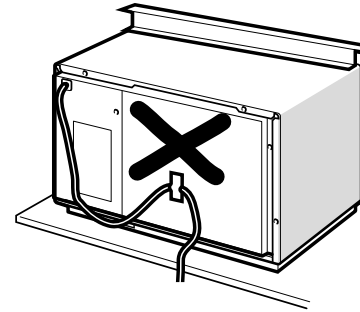

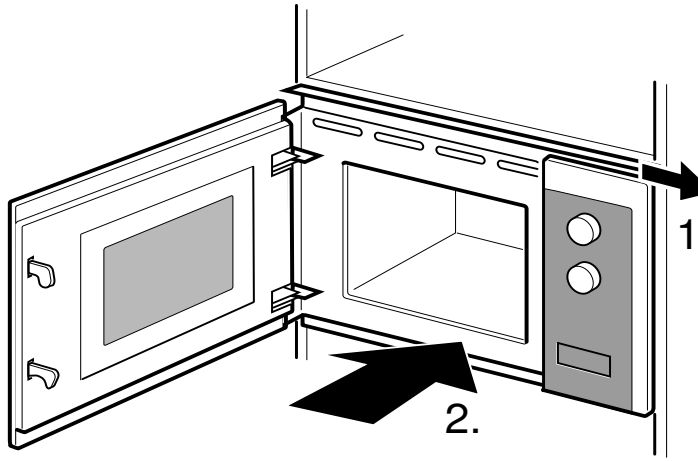

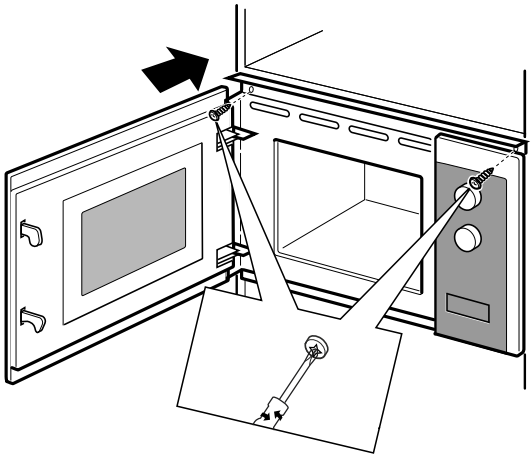

3.

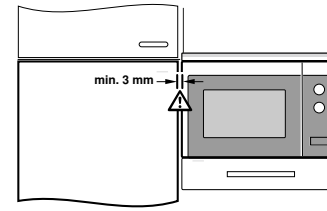

INSTRUÇÕES DE FUNCIONAMENTO

Este forno micro-ondas utiliza um moderno controlo eletrónico para ajustar os parâmetros de cozedura para atender melhor às suas necessidades de cozinha.

1. Definição do Relógio

Quando o forno micro-ondas é ligado à corrente, o forno irá exibir “WELCOME”, o sinal sonoro soa uma vez. Se não houver nenhuma operação no prazo de 1 minuto, o forno entrará no estado de espera e aparecerá “0:00”.

1) Prima “ ” duas vezes; o ecrã apresentará “00:00” e os números das horas piscarão.

2) Prima “ ” ou “ ” para ajustar os números das horas. O tempo de entrada deve estar compreendido entre 0-23.

3) Prima “ ” ou “ +30” ” para confirmar, os números dos minutos piscam.

4) Prima “ ” ou “ ” para ajustar os valores dos minutos.
O tempo de entrada deve estar compreendido entre 0-59.

5) Prima “ ” ou “ +30” ” para terminar a configuração do relógio.
“:” irá piscar. O tempo atual será exibido.

Nota: 1) Se o relógio não estiver definido, não funciona quando ligado à corrente.

2. Cozinhar no Micro-ondas

1) Prima uma vez a tecla “ ” e aparece “P100”.

2) Prima “ ” repetidamente para selecionar a potência de micro-ondas.
“P100”, “P80”, “P50”, “P30”, “P10” irá aparecer por ordem.

3) Prima “ ” ou “ ” para ajustar o tempo de cozedura.
(O tempo máximo de cozedura é de 95 minutos)

4) Prima “ +30” ” para começar a cozinhar.

Nota: as quantidades dos passos para o tempo de ajuste do codificador são as seguintes:

0---1 min	:	5 segundos
1---5 min	:	10 segundos
5---10 min	:	30 segundos
10---30 min	:	1 minuto
30---95 min	:	5 minutos

Gráfico de Potência do Micro-ondas

Potência do Micro-ondas	Alto	Med. Alto	Med.	Med. Baixo	Baixo
Visor	P100	P80	P50	P30	P10

3. Grelhador ou Combi. Cozinha

Prima a tecla “ ” uma vez, o ecrã irá exibir “G”, e prima “ ” repetidamente para selecionar a potência que deseja, e “G”,”C-1” ou “C-2” irá aparecer.

Prima “ ” ou “ ” para definir o tempo de cozedura. (O tempo máximo de cozedura é de 95 minutos)

Prima “ +30” ” novamente para começar a cozinhar.

Exemplo: Se desejar utilizar 55% de potência de micro-ondas e 45% de potência do grelhador (C-1) para cozinhar durante 10 minutos, pode operar o forno como os seguintes passos.

1) Prima a tecla “ ” uma vez, o ecrã exibe “G”.

2) Continue a premir “ ” até o ecrã exibir “C-1”.

3) Prima “ ” ou “ ” para ajustar o tempo de cozedura até que o forno indique “10:00”

4) Prima “ +30” ” para começar a cozinhar.

Instruções da potência combinada:

Programa	Visor	Potência do Micro-ondas	Potência do grelhador
Grelhador	G	0%	100%
Combi.1	C-1	55%	45%
Combi.2	C-2	36%	64%

Nota: Se metade do tempo da grelha passar, o forno soa duas vezes, e isso é normal. Para obter um melhor efeito de grelhar os alimentos, deve virar os alimentos, fechar a porta e, em seguida, premir “ +30” ” para continuar a cozinhar.

Se não efetuar nenhuma ação, o forno continua a funcionar.

4. Descongelar por peso

1) Prima “ ” uma vez, o ecrã exibe “100”.

2) Prima “ ” ou “ ” para selecionar o peso dos alimentos. A gama de peso é de 100-2000g.

3) Prima a tecla “ +30” ” para iniciar a descongelação.

Nota: Se metade do tempo de descongelação passar, o forno soa duas vezes, e isso é normal. Para ter um efeito melhor do alimento a descongelar, deve voltar a comida, fechar a porta e, em seguida, premir “ +30” ” para continuar a cozinhar. Se não efetuar nenhuma ação, o forno continua a funcionar.

5. Descongelar por tempo

1) Prima “ ” uma vez, o ecrã exibe “00:00”.

2) Prima “ ” ou “ ” para selecionar o tempo de cozedura. O tempo máximo é 95 minutos.

3) Prima a tecla “ ” para iniciar a descongelação.

6. Cozedura multi-fases

Podem definir-se 2 fases no máximo. Se uma das fases for descongelação, deve ser colocada na primeira fase automaticamente. O sinal sonoro toca uma vez após cada fase e a fase seguinte começa.

Nota: O menu automático e a rápida cozedura não podem ser ajustados como uma das fases múltiplas.

Exemplo: se quiser descongelar os alimentos durante 5 minutos, e depois cozinhar com 80% de potência do micro-ondas durante 7 minutos. Os passos são os seguintes:

1) Prima “ ” uma vez, o ecrã exibe “00:00”.

2) Prima “ ” ou “ ” para ajustar o tempo de descongelação de 5 minutos.

3) Prima “ ” uma vez, o ecrã irá exibe “P100”.

4) Prima “ ” repetidamente para escolher a potência do micro-ondas até aparecer “P80”.

5) Prima “ ” ou “ ” para ajustar o tempo de cozedura de 7 minutos.

6) Prima a tecla “ ” para iniciar a cozedura.

7. Temporizador de cozinha

1) Prima “ ” uma vez, o ecrã apresentará “KT 00:00”.

2) Prima “ ” ou “ ” para introduzir o temporizador correto. (O tempo máximo de cozedura é de 95 minutos)

3) Prima “ ” ou “ ” para confirmar a definição.

4) Quando o temporizador de cozinha é atingido, o sinal sonoro toca 5 vezes.

   Se o relógio estiver definido (sistema de 24 horas), o ecrã irá exibir a hora atual.

Nota: O temporizador de cozinha é diferente do sistema de 24 horas. O Temporizador de Cozinha é um temporizador.

8. Menu automático

1) Em estado de espera, prima “+” repetidamente para escolher o menu.

2) Prima “▷+30”” para confirmar o menu que escolheu.

3) Prima “—” ou “+” para escolher o peso dos alimentos.

4) Prima “▷+30”” para começar a cozinhar.

O gráfico do menu:

Menu	Peso	Energia
Pizza	200 g	100% (Mic.)
	400 g	
Carne	250 g	100% (Mic.)
	350 g	
	450 g	
Vegetal	200 g	100% (Mic.)
	300 g	
	400 g	
Massas	50 g (com 450 g de água fria)	80% (Mic.)
	100 g (com 800 g de água fria)	
Batata	200 g	100% (Mic.)
	400 g	
	600 g	
Peixe	250 g	80% (Mic.)
	350 g	
	450 g	
Bebidas	1 chávena (cerca de 120 ml)	100% (Mic.)
	2 chávenas (cerca de 240 ml)	
	3 chávenas (cerca de 360ml)	
Pipocas	50 g	100% (Mic.)
	100 g	

9. Cozinha Rápida

1) No estado de espera, prima a tecla "▷+30"" para cozinhar com nível de potência 100% durante 30 segundos. De cada vez que prime a mesma tecla aumenta 30 segundos. O tempo máximo de cozedura é de 95 minutos.

2) Durante a cozedura com micro-ondas, grelhador, combinada e descongelamento por tempo, prima "▷+30"" para aumentar o tempo de cozedura.

3) Sob os estados do menu automático e do descongelamento por peso, o tempo de cozedura não pode ser aumentado premindo "▷+30"".

4) No estado de espera, prima "—" para escolher o tempo de cozedura. Depois de ajustar o tempo de confeção, prima "▷+30"" para iniciar a confeção por micro-ondas com alavanca 100% elétrica.

10. Trinco para crianças

Trinco: No estado de espera, prima "▽🔒3"" durante 3 segundos para entrar no estado de trinco para crianças e o tempo atual aparecerá se tiver sido definido, caso contrário, o ecrã exibirá "[- -]".

Confirmação de bloqueio: Em estado de bloqueio, prima "▽🔒3"" durante 3 segundos, o bloqueio é libertado.

11. Função de Inquirição

1) Quando se cozinha com o micro-ondas ou grelhador e em combinação. Prima "≋" ou "≋" a potência atual será exibida durante 3 segundos.

2) Se o relógio tiver sido acertado, durante o estado de cozedura, prima "🕒" para verificar a hora atual. Será exibido durante 3 segundos.

12. Especificação

1) Se a porta for aberta no processo de cozedura, feche a porta e prima "▷+30"" para continuar a cozinhar.

2) Uma vez definido o programa de cozedura, "▷+30"" não é premido em 5 minutos. A hora atual será exibida. A configuração será cancelada

3) O sinal sonoro soa uma vez com pressão eficiente, uma pressão ineficiente não dá resposta.

Resolução de problemas

Normal	
Forno micro-ondas a interferir com a receção de TV	A receção de rádio e TV pode sofrer interferência durante o funcionamento do forno micro-ondas. É semelhante à interferência de pequenos aparelhos elétricos, como misturador, aspirador de pó e ventilador elétrico. Isto é normal.
Luz do forno fraca	Quando se cozinha no micro-ondas a baixa potência, a luz do forno pode tornar-se fraca. Isto é normal.
Vapor a acumular na porta, ar quente a sair pelas aberturas	Durante a confeção, pode sair vapor dos alimentos. A maioria do vapor vai sair pelas aberturas. Embora algum se possa acumular num local fresco, como a porta do forno. Isto é normal.
O forno foi iniciado de forma acidental sem alimentos no seu interior.	É proibido colocar o aparelho em funcionamento sem quaisquer alimentos no seu interior. Isto é muito perigoso.

Problema	Causa possível	Solução
Não é possível iniciar o forno.	(1) O cabo de alimentação não está devidamente ligado.	Desligue. Em seguida, volte a ligar após 10 segundos.
	(2) Fusível fundido ou curto-circuito.	Substituir o fusível ou repor o curto-circuito (reparado por pessoal profissional da nossa empresa)
	(3) Problema com a tomada.	Teste a tomada com outros aparelhos elétricos.
O forno não aquece.	(4) A porta não está bem fechada.	Feche bem a porta.

De acordo com a diretiva relativa aos resíduos de equipamentos elétricos e eletrónicos (REEE), os REEE devem ser recolhidos e tratados separadamente. Se a qualquer momento no futuro precisar de eliminar este produto por favor não elimine este produto com o lixo doméstico. Por favor, envie este produto para os pontos de recolha de REEE quando disponível.

BEZPEČNOSTNÉ OPATRENIA NA PREDCHÁDZANIE MOŽNÉHO VYSTAVENIA NADMERNEJ MIKROVLNNEJ ENERGII

(a) Nepokúšajte sa používať túto rúru s otvorenými dvierkami, pretože to môže mať za následok škodlivé vystavenie mikrovlnnej energii. Je dôležité, aby ste nepoškodili bezpečnostné zámky ani s nimi nemanipulovali.

(b) Neumiestňujte žiadne predmety medzi prednú stranu rúry a dvierka, ani nedovoľte, aby sa na tesniacich plochách nahromadili nečistoty alebo zvyšky čistiaceho prostriedku.

(c) VAROVANIE: Ak sú dvierka alebo tesnenia poškodené, rúra sa nesmie používať, kým ju neopraví kompetentná osoba.

DODATOK

Ak sa spotrebič neudržiava v dobrom stave, čo sa týka čistoty, jeho povrch by sa mohol znehodnotiť, mohlo by to ovplyvniť životnosť zariadenia a viesť k nebezpečnej situácii.

Špecifikácie

Model:	H38FMWID4ID27N
Menovité napätie:	230V~ 50Hz
Menovitý príkon (mikrovlnná rúra):	1270 W
Menovitý výstupný výkon (mikrovlnná rúra):	800 W
Menovitý príkon (gril):	1000 W

Údaje o nízkej spotrebe energie podľa nariadenia Komisie (EÚ) 2023/826.

Stav	Spotreba energie	Obdobie, po ktorom zariadenie automaticky dosiahne daný stav
Pohotovostný režim s informáciami alebo stavovým displejom	0,8 W	20 min

DÔLEŽITÉ BEZPEČNOSTNÉ POKYNY

VAROVANIE

Aby ste znížili riziko požiaru, úrazu elektrickým prúdom, poranenia osôb alebo vystavenia nadmernej energii mikrovlnnej rúry pri používaní vášho spotrebiča, dodržujte základné opatrenia vrátane nasledujúcich:

1. Varovanie: Kvapaliny a iné potraviny sa nesmú ohrievať v uzavretých nádobách, pretože by mohli vybuchnúť.
2. Varovanie: Pre kohokoľvek iného ako kompetentnú osobu je nebezpečné vykonávať akýkoľvek servis alebo opravu, ktorá zahŕňa odstránenie krytu, ktorý poskytuje ochranu pred vystavením mikrovlnnej energii.
3. Deti staršie ako 8 rokov a osoby s obmedzenými fyzickými, zmyslovými alebo duševnými schopnosťami alebo nedostatkom skúseností či vedomostí môžu tento spotrebič používať pod dohľadom, resp. po poučení a oboznámení sa s bezpečným spôsobom používania a porozumení možným nebezpečenstvám. Deti sa so spotrebičom nesmú hrať. Čistenie a bežnú údržba by nemali vykonávať deti bez dozoru, pokiaľ nie sú staršie ako 8 rokov.
4. Spotrebič a jeho kábel uchovávajte mimo dosahu detí mladších ako 8 rokov.
5. Používajte len pomôcky, ktoré sú vhodné na použitie v mikrovlnných rúrach.
6. Rúra by sa mala pravidelne čistiť a mali by sa odstrániť všetky usadené zvyšky potravín.
7. Prečítajte si a dodržujte konkrétne pravidlá: „BEZPEČNOSTNÉ OPATRENIA NA PREDCHÁDZANIE MOŽNÉHO VYSTAVENIA NADMERNEJ MIKROVLNNEJ ENERGII“.

8. Pri zohrievaní potravín v plastových alebo papierových nádobách sledujte rúru z dôvodu možnosti zapálenia.
9. Ak z rúry uniká dym, vypnite alebo odpojte spotrebič a nechajte dvierka zatvorené, aby ste utlmili všetky plamene.
10. Jedlo nevarte príliš dlho.
11. Rúru nepoužívajte na skladovanie. Neuchovávajte predmety, ako je chlieb, sušienky atď. vo vnútri rúry.
12. Pred vložením do rúry odstráňte drôtené svorky a kovové držadlá z papierových alebo plastových nádob/vreciek.
13. Túto rúru nainštalujte alebo umiestnite len v súlade s poskytnutými pokynmi na inštaláciu.
14. Vajcia v škrupine a celé vajcia uvarené natvrdo sa nesmú zohrievať v mikrovlnných rúrach, pretože by mohli explodovať, a to aj po skončení zahrievania v mikrovlnnej rúre.
15. Tento spotrebič je určený na používanie v domácnostiach a podobných priestoroch, ako napr.:
- kuchynské priestory pre personál v obchodoch, úradoch a iných pracovných prostrediach;
- použitie pre zákazníkov v hoteloch, moteloch a ďalších prostrediach rezidenčného typu;
- farmy;
- prostredie typu prenocovania s raňajkami.
16. Ak je poškodený vonkajší napájací kábel, v záujme eliminácie akéhokoľvek rizika ho musí vymeniť výrobca, jeho servisný zástupca alebo rovnako kvalifikovaná osoba.
17. Tento spotrebič neskladujte ani nepoužívajte vonku.
18. Nepoužívajte túto rúru v blízkosti vody, v mokrom suteréne ani v blízkosti bazéna.
19. Teplota prístupných povrchov môže byť počas prevádzky spotrebiča vysoká. Povrchy môžu byť počas používania

horúce. Uchovávajte kábel mimo ohrevného povrchu a nezakrývajte žiadne vetracie otvory na rúre.
20. Nenechajte kábel visieť cez okraj stola alebo pultu.
21. Ak by sa rúra neudržiavala v čistote, mohlo by to viesť k poškodeniu povrchu, čo by zase mohlo nepriaznivo ovplyvniť životnosť spotrebiča a ohroziť bezpečnosť.
22. Obsah dojčenských fliaš a detskej výživy v pohároch sa musí premiešať alebo pretrepať a pred kŕmením dieťaťa je potrebné skontrolovať ich teplotu, aby sa zabránilo obareniu alebo popáleniu.
23. Pri mikrovlnnom ohreve nápojov môže dôjsť k oneskorenému veľmi prudkému varu, preto je potrebné s nádobou zaobchádzať veľmi opatrne.
24. Spotrebič nesmú používať osoby (vrátane detí) s obmedzenými fyzickými, zmyslovými alebo mentálnymi schopnosťami, prípadne s nedostatkom skúseností alebo znalostí, pokiaľ nie je zabezpečený dohľad alebo pokiaľ neboli poučené osobou zodpovednou za ich bezpečnosť.
25. Deti by mali byť pod dozorom, aby ste sa ubezpečili, že sa nehrajú so spotrebičom.
26. Spotrebič nie je určený na ovládanie externým časovačom ani samostatným diaľkovým ovládaním.
27. Dostupné diely sa môžu počas používania zohriať. Malé deti by ste mali udržiavať ďalej od spotrebiča.
28. Nepoužívajte parný čistič.
29. Počas používania je spotrebič horúci. Musíte byť opatrný a nesmiete sa dotýkať ohrievacích článkov vo vnútri rúry.
30. Používajte iba teplotnú sondu odporúčanú pre túto rúru (v prípade rúr vybavených zariadením na použitie teplotnej sondy).

31. VAROVANIE: Počas používania sú spotrebič a jeho dostupné diely horúce. Pri používaní je potrebné konať opatrne, aby sa predišlo dotyku ohrievacích prvkov. Deti do 8 rokov udržujte mimo dosahu alebo ich majte pod neustálym dohľadom.
32. Mikrovlnná rúra sa musí používať s otvorenými dekoratívnymi dvierkami (pre rúry s dekoratívnymi dvierkami.)
33. Povrch úložnej zásuvky môže byť horúci.
34. Mikrovlnná rúra je určená na ohrev jedál a nápojov. Sušenie potravín alebo odevov a ohrievanie vyhrievacích podložiek, papúč, špongií, vlhkej utierky a pod. môže viesť k riziku zranenia, vznietenia alebo požiaru.
35. Počas varenia v mikrovlnnej rúre sa na prípravu jedál a nápojov nesmú používať kovové nádoby.
36. Spotrebič sa nesmie čistiť parným čističom.
37. Pri vyberaní nádob zo spotrebiča je potrebné dbať na to, aby sa otočný tanier neposunul.
38. Spotrebič sa nesmie inštalovať za dekoratívne dvierka, aby nedošlo k prehriatiu.
39. VAROVANIE: Ak sa spotrebič používa v kombinovanom režime, vzhľadom na generované vysoké teploty by mali deti používať len pod dohľadom dospelej osoby.

POZORNE PREČÍTAJTE A ODLOŽTE NA POUŽITIE AJ V BUDÚCNOSTI

Aby sa znížilo riziko zranenia osôb, elektrická prípojka musí byť uzemnená

NEBEZPEČENSTVO

Nebezpečenstvo úrazu elektrickým prúdom. Dotyk s niektorými vnútornými komponentmi môže spôsobiť vážne zranenie alebo smrť. Tento spotrebič nerozoberajte.

VAROVANIE

Nebezpečenstvo úrazu elektrickým prúdom. Nesprávne použitie uzemnenia môže spôsobiť zásah elektrickým prúdom. Nezapájajte spotrebič do zásuvky, pokiaľ nie je správne nainštalovaný a uzemnený.

Spotrebič musí byť uzemnený. V prípade elektrického skratu uzemnenie znižuje riziko úrazu elektrickým prúdom tým, že poskytuje únikový vodič pre elektrický prúd. Tento spotrebič je vybavený káblom s uzemňovacím vodičom a uzemňovacou zástrčkou. Zástrčka musí byť zapojená do správne nainštalovanej a uzemnenej zásuvky elektrickej siete.

Ak ste pokyny na uzemnenie nepochopili úplne alebo ak máte pochybnosti o správnom uzemnení spotrebiča, požiadajte o pomoc kvalifikovaného elektrikára alebo servisného technika.

Ak je potrebné použiť predlžovací elektrický kábel, používajte iba 3-vodičový predlžovací kábel.

1. Krátky elektrický napájací kábel sa dodáva s cieľom znížiť riziká súvisiace so zamotaním sa do kábla alebo zakopnutím o dlhší kábel.
2. Ak sa používa dlhý kábel alebo predlžovací kábel:

1) Označená hodnota elektrického napätia napájacieho kábla alebo predlžovacieho kábla musí byť minimálne taká veľká ako elektrické napätie spotrebiča.
2) Predlžovací kábel musí byť uzemňovací 3-vodičový kábel.
3) Dlhý napájací kábel treba viesť tak, aby neprechádzal cez pracovnú dosku alebo cez linku, kde by ho mohli stiahnuť deti alebo by ste ho mohli nechtiac zachytiť.

ČISTENIE

Uistite sa, že ste spotrebič odpojili od zdroja napájania.

1. Po použití vyčistite vnútro rúry mierne navlhčenou handričkou.
2. Príslušenstvo čistite obvyklým spôsobom vo vode so saponátom.
3. Rám dvierok, tesnenie a susediace časti je treba pri znečistení dôkladne očistiť vlhkou handričkou.
4. Na čistenie skla dvierok rúry nepoužívajte abrazívne čistiace prostriedky ani ostré kovové škrabky, pretože by mohli poškriabať alebo rozbiť sklo.
5. Tip na čistenie --- Jednoduchšie čistenie vnútorných stien, ktorých sa môže dotýkať pripravované jedlo: vložte do misky polovicu citrónu, prilejte 300 ml vody a zohrievajte na 100 % mikrovlnného výkonu 10 minút. Rúru očistite mäkkou, suchou handričkou.

KUCHYNSKÉ POMÔCKY

UPOZORNENIE

Nebezpečenstvo úrazu
Pre kohokoľvek iného ako kompetentnú osobu je nebezpečné vykonávať akýkoľvek servis alebo opravu, ktorá zahŕňa odstránenie krytu, ktorý poskytuje ochranu pred vystavením mikrovlnnej energii.

Pozrite si pokyny na „Materiály, ktoré môžete alebo nesmiete použiť v mikrovlnnej rúre“. Môžu existovať určité nekovové pomôcky, ktoré nie sú bezpečné na použitie pri mikrovlnnej rúre. V prípade pochybností môžete príslušný riad otestovať podľa nižšie uvedeného postupu.

Test pomôcok:

1. Do nádoby vhodnej na použitie v mikrovlnnej rúre vlejte 1 šálku studenej vody (250 ml) a vložte ju spolu s príslušnou pomôckou do mikrovlnnej rúry.
2. Zohrievajte pri maximálnom výkone 1 minútu.
3. Pomôcky sa opatrne dotknite. Ak je pomôcka teplá, nepoužívajte ju na prípravu jedla v mikrovlnnej rúre.
4. Neprekračujte čas ohrevu 1 minútu.

Materiály, ktoré môžete použiť v mikrovlnnej rúre

Kuchynské pomôcky	Poznámky
Zapekacia misa	Dodržiavajte pokyny výrobcu. Spodná časť zapekacej misy musí byť aspoň 5 mm (3/16 palca) nad otočným tanierom. Nesprávne používanie môže spôsobiť prasknutie otočného taniera.
Jedálenský riad	Iba riad vhodný do mikrovlnnej rúry. Dodržiavajte pokyny výrobcu. Nepoužívajte prasknutý ani vyštrbený riad.
Sklenené poháre	Vždy odstráňte viečko. Používajte len na ohrievanie jedla na teplotu podávania. Väčšina sklenených pohárov nie je tepelne odolná a môže sa rozbiť.
Sklenený riad	Iba tepelne odolný sklenený riad vhodný do rúry. Uistite sa, že neobsahuje žiadne ozdobné kovové prvky. Nepoužívajte prasknutý ani vyštrbený riad.
Vrecká na varenie do rúry	Dodržiavajte pokyny výrobcu. Nezatvárajte kovovou svorkou. Prepichnite, aby mohla unikať para.
Papierové taniere a poháre	Používajte len na krátkodobé varenie/ohrievanie. Počas prípravy jedla nenechávajte rúru bez dozoru.
Papierové utierky	Používajte na zakrytie jedla pri ohreve a na zachytávanie tuku. Používajte pod dohľadom a len na krátkodobé varenie.
Pergamenový papier	Použite ako kryt, aby sa zabránilo rozstrekovaniu alebo ako obal pri naparovaní.
Plasty	Iba riad vhodný do mikrovlnnej rúry. Dodržiavajte pokyny výrobcu. Mali by byť označené ako „Vhodné do mikrovlnnej rúry“. Niektoré plastové nádoby pri zohriatí jedla vo vnútri zmäknú. „Vrecká na varenie“ a tesne uzavreté plastové vrecká je potrebné upraviť tak, aby ostala voľná štrbina, je potrebné ich prepichnúť alebo nechať pootvorené, podľa pokynov na obale.
Plastový obal	Iba riad vhodný do mikrovlnnej rúry. Používajte na zakrytie jedla počas varenia, aby si jedlo zachovalo vlhkosť. Nedovoľte, aby sa plastový obal dotýkal potravín.
Teplomery	Iba vhodné do mikrovlnnej rúry (teplomery na mäso a cukrovinky).
Voskový papier	Použite ako kryt, aby ste zabránili rozstrekovaniu a udržali vlhkosť.

Materiály, ktorým sa pri používaní mikrovlnnej rúry treba vyhnúť

Kuchynské pomôcky	Poznámky
Hliníkový plech	Môže spôsobiť iskrenie. Jedlo preložte do nádoby vhodnej do mikrovlnnej rúry.
Obal na potraviny s kovovou rukoväťou	Môže spôsobiť iskrenie. Jedlo preložte do nádoby vhodnej do mikrovlnnej rúry.
Kovové alebo kovom zdobené pomôcky	Kov chráni jedlo pred mikrovlnnou energiou. Kovový okraj môže spôsobiť iskrenie.
Kovové svorky	Môžu spôsobiť iskrenie a mohli by spôsobiť požiar v rúre.
Papierové vrecká	Môžu spôsobiť požiar v rúre.
Plastová pena	Plastová pena sa môže roztaviť alebo kontaminovať tekutinu vo vnútri, keď je vystavená vysokej teplote.
Drevo	Pri použití v mikrovlnnej rúre drevo vyschne a môže sa rozštiepiť alebo popraskať.

NASTAVENIE RÚRY

Názvy dielov a príslušenstva rúry

Vyberte rúru a všetok materiál zo škatule a z vnútra rúry. Rúra sa dodáva s nasledujúcim príslušenstvom:

Sklenený tanier	1
Zostava kruhu otočného taniera	1
Návod na použitie	1

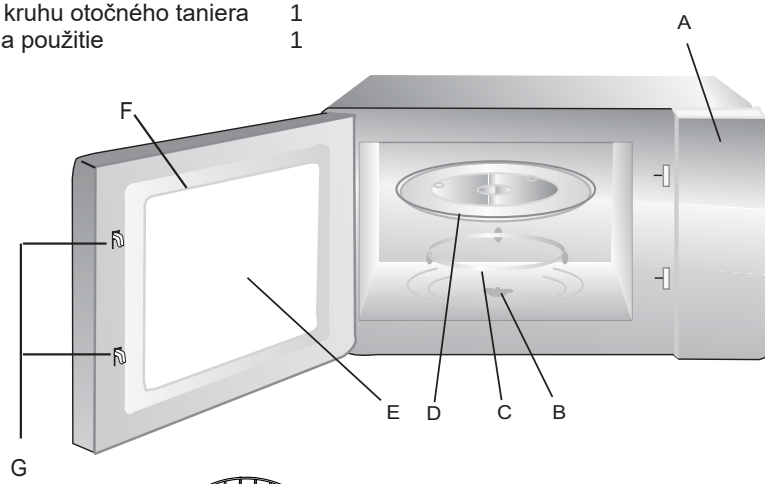

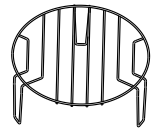

Grilovací rošt (používa sa len pri grilovacej funkcii a umiestňuje sa na sklenený podnos)

A) Ovládací panel
B) Otočný hriadeľ
C) Zostava kruhu otočného taniera
D) Sklenený tanier
E) Pozorovacie okienko
F) Zostava dvierok
G) Bezpečnostný blokovací systém

Inštalácia otočného taniera

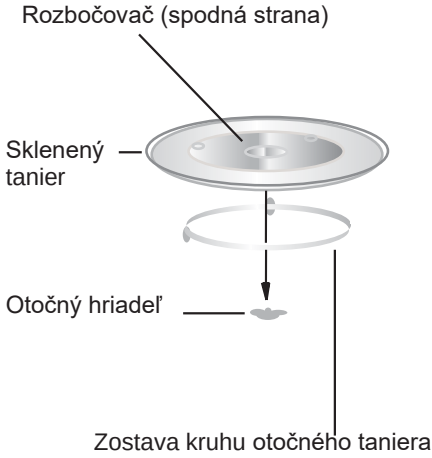

a. Sklenený podnos nikdy neklaďte hore dnom. Pohyb skleneného podnosu sa nikdy nesmie obmedzovať.
b. Počas prípravy jedla sa musí vždy používať sklenený podnos aj zostava kruhu otočného taniera.
c. Všetky potraviny a nádoby s jedlom sú vždy umiestnené na sklenenom podnose na varenie.
d. V prípade prasknutia alebo rozbitia skleneného podnosu alebo zostavy otočného taniera sa obráťte na najbližšie autorizované servisné stredisko.

Inštalácia a pripojenie

1. Zariadenie je určené iba na použitie v domácnosti.
2. Táto rúra je určená len ako vstavaný spotrebič. Nie je určený na použitie na pracovnej doske ani vnútri skrinky.
3. Dodržiavajte špeciálne inštalačné pokyny.
4. Spotrebič je možné nainštalovať do skrinky so šírkou 60 cm.
5. Spotrebič je vybavený zástrčkou a smie sa zapájať iba do riadne nainštalovanej uzemnenej zásuvky.
6. Napätie musí zodpovedať hodnote na typovom štítku.
7. Zásuvku musí nainštalovať a elektrický napájací kábel smie vymeniť len kvalifikovaný elektrikár. Pokiaľ už zásuvka po inštalácii nie je prístupná, treba v blízkosti spotrebiča nainštalovať dvojpólový vypínač s medzerou medzi kontaktmi 3 mm.
8. Adaptéry, rozdvojky ani predlžovacie káble sa nesmú používať. Preťaženie môže mať za následok nebezpečenstvo vzniku požiaru.

Prístupný povrch môže byť počas prevádzky horúci.

Pokyny týkajúce sa inštalácie

Treba poznamenať nasledovné

Elektrické zapojenie
Spotrebič je vybavený zástrčkou a smie sa zapájať iba do riadne nainštalovanej uzemnenej zásuvky. Nainštalovať zásuvku alebo vymeniť elektrický napájací kábel smie iba kvalifikovaný technik za dodržania všetkých príslušných predpisov. Pokiaľ zásuvka po inštalácii už nebude prístupná, je potrebné v blízkosti spotrebiča nainštalovať dvojpólový vypínač s medzerou medzi kontaktmi 3 mm. Inštalácia musí zabezpečiť ochranu kontaktu.

Namontované jednotky

Inštalačná skrinka nesmie mať za spotrebičom zadný panel.
Minimálna výška pri montáži: 850 mm.
Ventilačné otvory a prívody nesmú byť zakryté.
Spotrebič v závesnej skrinke na stene - obr. 1A
Spotrebič vo vysokej jednotke - obr. 1B

Inštalácia rúry - obr. 2

Poznámka: Dávajte pozor, aby sa prívodný elektrický kábel nikde nezachytil ani nezalomil.

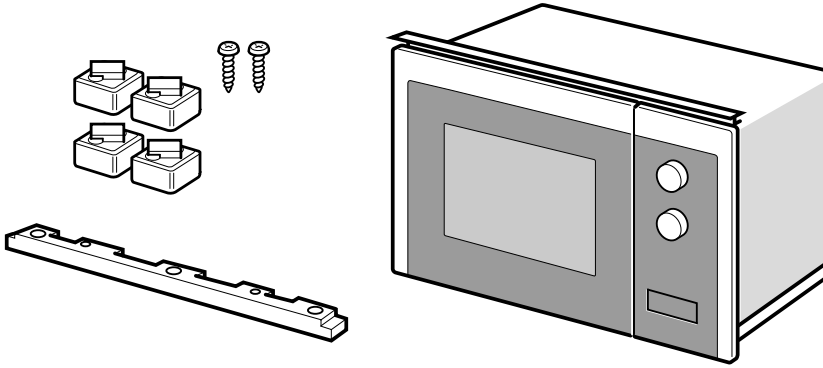

1

A

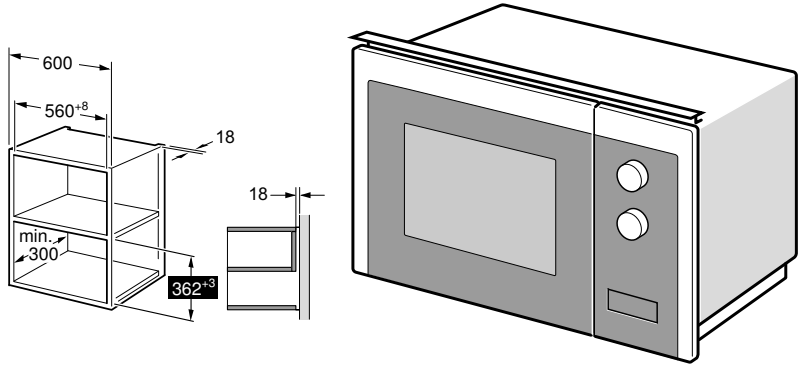

B

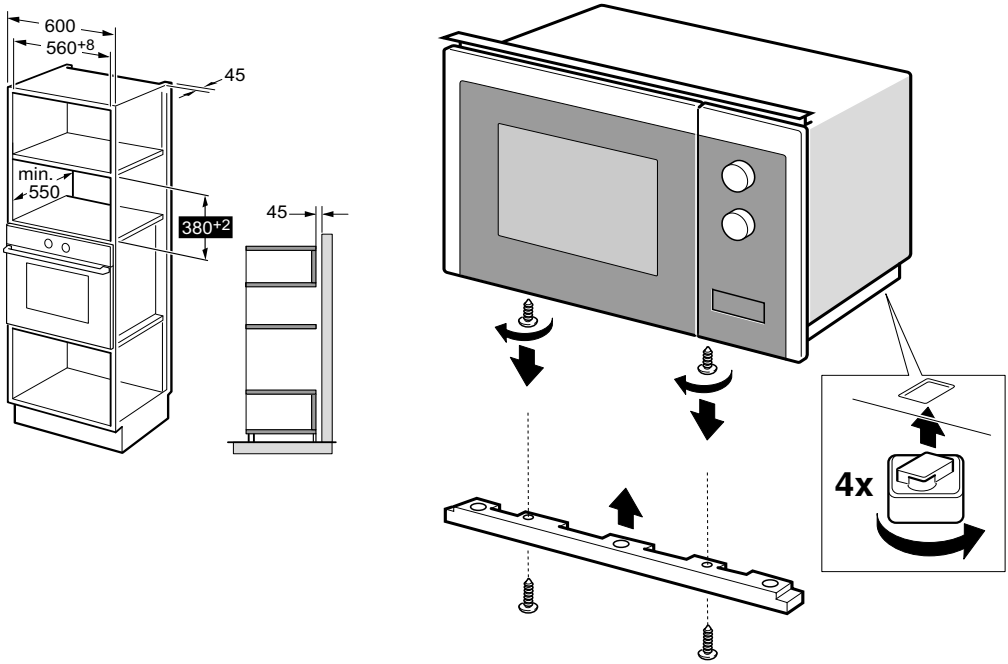

2

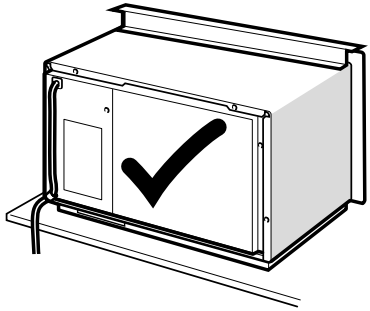

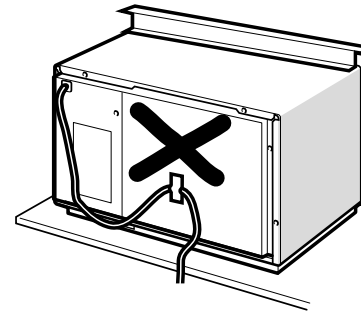

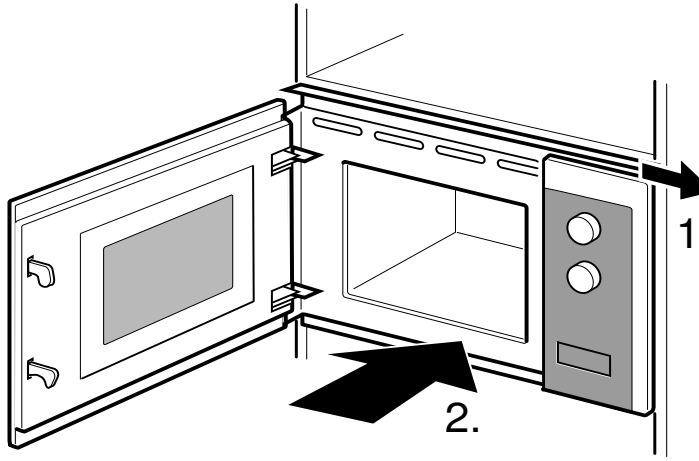

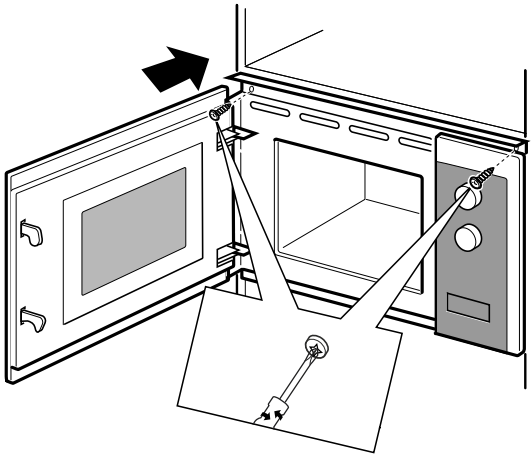

3.

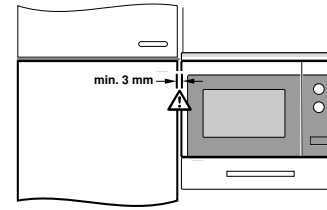

POKYNY NA OBSLUHU

Táto mikrovlnná rúra využíva na nastavenie parametrov prípravy jedla moderné elektronické ovládače, ktoré lepšie vyhovujú potrebám varenia.

1. Nastavenie času

Po zapojení mikrovlnnej rúry do elektrickej siete sa na displeji zobrazí „WELCOME“ a raz zaznie bzučiak. Ak do 1 minúty neurobíte na rúre žiadny úkon, rúra sa prepne do stavu čakania a na displeji sa zobrazí „0:00“.

1) Dvakrát stlačte tlačidlo „ ⏲ “, na displeji sa zobrazí „00:00“ a číslice hodín budú blikať.

2) Stlačte " — “ alebo „ + ” pre nastavenie hodín. Vstupný čas by mal byť v rozsahu 0-23.

3) Stlačením tlačidla „ ⏲ “ alebo „ ▷+30“ potvrďte nastavenie a číslice minút budú blikať.

4) Stlačte " — “ alebo „ + ” pre nastavenie minút.
Vstupný čas by mal byť v rozsahu 0-59.

5) Ak chcete dokončiť nastavenie hodín, stlačte tlačidlo „ ⏲ “ alebo „ ▷+30“.
„:“ bude blikať. Zobrazí sa presný čas.

Poznámka: 1) Ak by hodiny neboli nastavené, po zapojení elektrického napájania by nefungovali.

2. Varenie v mikrovlnnej rúre

1) Jedným stlačením tlačidla „ ≋ “ sa na displeji zobrazí „P100“.

2) Opakovaným stlačením tlačidla „ ≋ “ vyberte mikrovlnný výkon.
Postupne sa zobrazí „P100“, „P80“, „P50“, „P30“, „P10“.

3) Stlačením tlačidla “ — ” alebo “ + ” upravte dobu prípravy jedla.
(Maximálna doba prípravy jedla je 95 minút)

4) Stlačením tlačidla „ ▷+30“ sa príprava jedla zapne.

Poznámka: prírastky pre úpravu doby kódovacieho spínača sú nasledovné:

0---1 min	:	5 sekúnd
1---5 min	:	10 sekúnd
5---10 min	:	30 sekúnd
10---30 min	:	1 minúta
30---95 min	:	5 minút

Tabuľka pre mikrovlnný výkon

Mikrovlnný výkon	Vysoký	Stredný Vysoký	Stredný	Stredný Nízky	Nízky
Displej	P100	P80	P50	P30	P10

3. Gril alebo kombinácia výkonu a grilu. Príprava jedla

Jedným stlačením tlačidla „ ≋ “ sa na displeji zobrazí „G“ a opakovaným stláčaním tlačidla „ ≋ “ vyberte požadovaný výkon, čím sa zobrazí „G“, „C-1“ alebo „C-2“.

Stláčaním tlačidla “ — ” alebo “ + ” nastavte dobu prípravy jedla. (Maximálna doba prípravy jedla je 95 minút)

Opätovným stlačením tlačidla „ ▷+30“ spustíte varenie.

Príklad: Ak chcete na 10 minútovú prípravu jedla použiť 55 % mikrovlnný výkon a 45 % výkon grilu (C-1), môžete rúru ovládať podľa nasledujúcich krokov.

1) Jedným stlačením tlačidla “ ≋ ” sa na displeji zobrazí „G“.

2) Pokračujte stláčaním tlačidla “ ≋ ” dovtedy, kým sa na displeji nezobrazí „C-1“.

3) Stlačením tlačidla “ — ” alebo „ + “ upravujte dobu prípravy jedla tak, aby sa na displeji nezobrazila hodnota „10:00“

4) Stlačením tlačidla „ ▷+30“ “ sa príprava jedla zapne.

Pokyny na kombinovaný výkon:

Program	Displej	Mikrovlnný výkon	Výkon grilu
Gril	G	0 %	100%
Combi.1	C-1	55 %	45%
Combi.2	C-2	36 %	64%

Poznámka: Po uplynutí polovice doby grilovania zaznie dvakrát bzučiak, je to normálne. Aby ste dosiahli lepší účinok grilovania jedla, mali by ste jedlo otočiť, zavrieť dvierka a potom stlačiť tlačidlo „ ▷+30“ “, aby ste pokračovali v príprave jedla. Ak neurobíte žiadny úkon, rúra bude pokračovať v príprave jedla.

4. Rozmrazenie podľa hmotnosti

1) Jedným stlačením tlačidla „ ⚖ “ sa na displeji zobrazí „100“.

2) Stláčaním tlačidla “ — ”alebo“ + ” vyberte hmotnosť jedla. Rozsah dostupných hmotností 100 – 2000 g.

3) Stlačením tlačidla „ ▷+30“ “ spustíte rozmrazovanie.

Poznámka: Po uplynutí polovice doby rozmrazovania sa dvakrát ozve bzučiak, je to normálne. Aby ste dosiahli lepší účinok pri rozmrazovaní, mali by ste jedlo otočiť, zavrieť dvierka a potom stlačiť tlačidlo „ ▷+30“ “, aby ste pokračovali v príprave jedla. Ak neurobíte žiadny úkon, rúra bude pokračovať v príprave jedla.

5. Rozmrazovanie podľa času

1) Jedným stlačením tlačidla „ ⏲ “ sa na displeji zobrazí „00:00“.

2) Stlačením tlačidla “ — ” or “ + ” alebo „+“ vyberte dobu prípravy jedla. Maximálna doba je 95 minút.

3) Stlačením tlačidla „ ▷+30“ spustíte rozmrazovanie.

6. Viacstupňová príprava jedla

Maximálne je možné nastaviť 2 stupne. Ak je jedným zo stupňov rozmrazovanie, malo by sa nastaviť ako prvý stupeň automaticky. Bzučiak zazvoní raz po každom stupni a začne ďalší stupeň.

Poznámka: Automatické menu ani rýchla príprava jedla sa ako jeden z viacerých stupňov nedá nastaviť.

Príklad: ak chcete jedlo 5 minút rozmrazovať a potom 7 minút variť s 80 % mikrovlnným výkonom. Postupujte nasledovne:

4) Jedným stlačením tlačidla „ ⏲ “ sa na displeji zobrazí „00:00“.

5) Stláčaním tlačidla “ — ” alebo “ + ” nastavte dobu rozmrazovania na 5 minút.

6) Jedným stlačením tlačidla „ ≋ “ sa na displeji zobrazí „P100“.

7) Opakovaným stláčaním tlačidla „ ≋ “ vyberte mikrovlnný výkon, kým sa nezobrazí „P80“.

8) Stlačením tlačidla “ — ” alebo “ + ” upravte dobu prípravy jedla na 7 minút.

9) Stlačte " ▷+30” ” tlačidlo na spustenie varenia.

7. Kuchynský časovač

1) Jedným stlačením „ ⏲ “ sa na displeji zobrazí „KT 00:00“.

2) Stláčaním tlačidla “ — ” alebo “ + ” zadajte správnu dobu. (Maximálna doba prípravy jedla je 95 minút)

3) Stlačením tlačidla „ ▷+30“ alebo „ ⏲ “ potvrďte nastavenie.

4) Po dosiahnutí nastaveného času bzučiak zazvoní 5-krát.

Ak bol nastavený presný čas (24-hodinový systém), na displeji sa zobrazí presný čas.

Poznámka: Kuchynský časovač sa líši od 24-hodinového systému. Kuchynský časovač je časovač.

8. Automatická ponuka

1) V stave čakania opakovane stláčajte “ + ” aby ste vybrali ponuku.

2) Stlačením tlačidla „ ▷+30“ potvrďte vybranú ponuku.

3) Stláčaním tlačidla “ — ” alebo “ + ” vyberte hmotnosť jedla.

4) Stlačením tlačidla „ ▷+30“ sa príprava jedla zapne.

Tabuľka ponuky:

Ponuka	Hmotnosť	Výkon
Pizza	200 g	100%(Mik.)
	400 g	
Mäso	250 g	100%(Mik.)
	350 g	
	450 g	
Zelenina	200 g	100%(Mik.)
	300 g	
	400 g	
Cestoviny	50g (so 450g studenej vody)	80%(Mik.)
	100g(s 800g studenej vody)	
Zemiaky	200 g	100%(Mik.)
	400 g	
	600 g	
Ryby	250 g	80%(Mik.)
	350 g	
	450 g	
Nápoj	1 šálka (pribl. 120 ml)	100%(Mik.)
	2 šálky (pribl. 240 ml)	
	3 šálky (pribl. 360 ml)	
Popcorn	50 g	100%(Mik.)
	100 g	

9. Rýchle varenie

1) V stave čakania stlačte tlačidlo „▷+30“, čím sa zapne varenie so 100 % úrovňou výkonu po dobu 30 sekúnd. Každé ďalšie stlačenie tohto tlačidla spôsobí predĺženie o 30 sekúnd. Maximálna doba prípravy jedla je 95 minút.

2) Počas používanie mikrovlnej rúry, grilu, kombinovaného varenia a procesu rozmrazovania podľa času stlačte tlačidlo „▷+30“ na predĺženie doby prípravy jedla.

3) V stavoch automatickej ponuky a rozmrazovania podľa hmotnosti sa doba prípravy jedla nedá predĺžiť tlačidlom „▷+30“.

4) V stave čakania stláčaním tlačidla “ ” vyberte dobu prípravy jedla. Po úprave doby prípravy jedla stlačte tlačidlo “▷+30” ”, aby ste zapli mikrovlnné varenie s úrovňou výkonu 100 %.

10. Funkcia uzamknutia pre deti

Zamknutie: V stave čakania stlačte tlačidlo „▽🔒3“ na 3 sekundy, aby ste vstúpili do stavu detskej poistky, pričom sa zobrazí presný čas, pokiaľ bol nastavený, v opačnom prípade sa na displeji zobrazí „[- -]“.

Odblokovanie: V uzamknutom stave stlačte tlačidlo „▽🔒3“ na 3 sekundy, zámok sa odistí.

11. Vyšetrovacia funkcia

1) V stave prípravy jedla mikrovlnami, pri grilovaní alebo pri kombinovanom výkone. Stlačením tlačidla „≋“ alebo „≋“ sa na 3 sekundy zobrazí aktuálny výkon.

2) Ak bol nastavený presný čas, počas stavu prípravy jedla stlačte tlačidlo „🕒“ aby ste skontrolovali presný čas. Zobrazí sa na 3 sekundy.

12. Špecifikácia

1) Ak počas procesu prípravy jedla otvoríte dvierka rúry, zatvorte ich a potom pokračujte v príprave stlačením tlačidla „▷+30“.

2) Po nastavení programu prípravy jedla sa tlačidlo „▷+30“ nedá stlačiť počas 5 minút. Zobrazí sa presný čas. Nastavenie sa zruší.

3) Bzučiak zaznie raz pri stlačení, na neúčinné stlačenie nebude reagovať.

Riešenie problémov

Normálne	
Mikrovlnná rúra ruší TV príjem	Pri prevádzke mikrovlnnej rúry môže byť rušený príjem rádia a televízora. Je to podobné ako rušenie malých elektrických spotrebičov, ako je mixér, vysávač a elektrický ventilátor. Je to normálne.
Stlmené svetlo rúry	Pri varení v mikrovlnnej rúre s nízkym výkonom sa svetlo rúry môže stlmiť. Je to normálne.
Para nahromadená na dvierkach, horúci vzduch z prieduchov	Pri varení môže z jedla unikať para. Väčšina sa dostane von z prieduchov. Ale určitý podiel sa môže hromadiť na chladnom mieste, ako sú dvierka rúry. Je to normálne.
Rúra sa spustila náhodne bez jedla vo vnútri.	Je zakázané zapínať jednotku bez akéhokoľvek jedla vo vnútri. Je to veľmi nebezpečné.

Problém	Možná príčina	Náprava
Rúra sa nedá aktivovať.	(1) Elektrický napájací kábel nie je zapojený správne.	Odpojte ho. Po 10 sekundách ho znova zapojte.
	(2) Vypálená poistka alebo vypnutý istič.	Vymeňte poistku alebo zresetujte istič (opravený odborným personálom našej spoločnosti)
	(3) Problémy so zásuvkou.	Zásuvku preskúšajte zapojením iného elektrického spotrebiča.
Rúra nezohrieva.	(4) Dvierka nie sú dobre zatvorené.	Zatvorte dvierka správne.

Podľa smernice o odpade z elektrických a elektronických zariadení (OEEZ) by sa mal OEEZ zbierať a spracúvať separovane. Ak budete niekedy v budúcnosti potrebovať tento výrobok zlikvidovať, nelikvidujte ho spolu s komunálnym odpadom. Tento výrobok odovzdajte do zberného strediska pre OEEZ, ak sú k dispozícii.

VORSICHTSMASSNAHMEN, UM EINE ZU HOHE MIKROWELLENBELASTUNG ZU VERHINDERN

(a) Versuchen Sie nicht, diesen Ofen mit offener Tür zu betreiben, weil ein Betrieb bei offener Tür zu schädlicher Belastung durch Mikrowellen führen kann. Manipulieren Sie keinesfalls die Sicherheitsverriegelungen oder entfernen Sie sie.

(b) Stellen Sie keinen Gegenstand zwischen die Vorderseite des Ofens und die Tür und verhindern Sie, dass sich Schmutz oder Reinigungsmittelreste auf den Dichtungsflächen ansammeln.

(c) WARNUNG: Falls die Tür oder die Türdichtungen beschädigt sein sollte, darf der Ofen erst wieder in Betrieb genommen werden, nachdem er durch eine qualifizierte Person repariert worden ist.

NACHTRAG

Wenn dieses Produkt nicht stets in einem sauberen Zustand sein sollte, wird die Oberfläche ggf. in Mitleidenschaft gezogen, die Lebensdauer des Produktes verringert sich und zudem können Gefahrensituationen herbeigeführt werden.

Technische Daten

Modell:	H38FMWID4ID27N
Nennspannung:	230 V~ 50 Hz
Nenneingangsleistung (Mikrowelle):	1270 W
Nennausgangsleistung (Mikrowelle):	800 W
Nenneingangsleistung (Grill):	1000W

Geringe Leistungsaufnahme gemäß der Verordnung (EU) 2023/826 der Kommission.

Zustand	**Energieverbrauch**	**Zeitraum, nach dem das Gerät automatisch in den Zustand übergeht**
Bereitschaftszustand mit Informations- oder Statusanzeige	0,8W	20 min

WICHTIGE SICHERHEITSHINWEISE

WARNUNG

Zum Schutz vor Feuer, elektrischem Schlag, Verletzungen und Bestrahlung mit starker Mikrowellenenergie während der Verwendung des Produktes beachten Sie bitte die folgenden grundsätzlichen Hinweise, einschließlich:

1. Warnung: Flüssigkeiten oder andere Lebensmittel dürfen nicht in luftdicht verschlossenen Behältern erhitzt werden, weil sie explodieren können.
2. Warnung: Für jede nicht geschulte Person ist es gefährlich, Kundendienst- oder Reparaturarbeiten durchzuführen, bei denen Abdeckungen entfernt werden müssen, die vor der Mikrowellenbelastung schützen.
3. Dieses Gerät kann von Kindern ab 8 Jahren und Personen mit eingeschränkten körperlichen, sensorischen oder geistigen Fähigkeiten oder mangelnder Erfahrung und mangelndem Wissen benutzt werden, wenn diese in die sichere Bedienung des Geräts eingewiesen wurden oder beaufsichtigt werden und die damit verbundenen Gefahren verstanden haben. Kinder dürfen nicht mit dem Gerät spielen. Die Reinigung und die Wartung des Geräts darf nur von über 8 Jahre alten Kindern unter Aufsicht durchgeführt werden.
4. Bewahren Sie das Gerät und dessen Kabel außerhalb der Reichweite von Kindern unter 8 Jahren auf.
5. Verwenden Sie ausschließlich für Mikrowellenöfen geeignete Utensilien.
6. Der Ofen sollte regelmäßig gereinigt und sämtliche Lebensmittelreste entfernt werden.
7. Lesen und beachten Sie die folgenden Hinweise: „VORSICHTSMASSNAHMEN, UM EINE ZU HOHE MIKROWELLENBELASTUNG ZU VERHINDERN.“
8. Behalten Sie den Ofen wegen der Entzündungsgefahr im Auge, wenn Sie Lebensmittel in Kunststoff- oder Papierbehältern aufwärmen.

9. Wenn Sie Rauch feststellen, schalten Sie das Gerät aus oder ziehen Sie den Netzstecker und lassen Sie die Ofentür geschlossen, um Flammen zu ersticken.
10. Verkochen Sie Lebensmittel nicht.
11. Verwenden Sie den Garraum nicht zu Aufbewahrungszwecken. Bewahren Sie keine Lebensmittel im Ofen auf, beispielsweise Brot, Plätzchen usw.
12. Entfernen Sie Zugbänder und Metallverschlüsse von Papier- oder Kunststoffbehältern, bevor Sie einen Behälter in den Ofen stellen.
13. Installieren und stellen Sie diesen Ofen nur gemäß den Anweisungen in diesen Bedienungsanleitungen auf.
14. Eier in ihrer Schale und hartgekochte Eier sollten nicht in Mikrowellenöfen erhitzt werden, weil sie auch dann noch explodieren können, wenn die Mikrowellenerhitzung beendet wurde.
15. Dieses Gerät ist ausschließlich für den Hausgebrauch und vergleichbare Verwendung bestimmt, wie:
- Personalküchen in Geschäften, Büros und anderen Arbeitsumgebungen,
- für die Nutzung durch Gäste in Hotels, Pensionen und ähnlichen Unterkünften,
- landwirtschaftliche Betriebe,
- Bed & Breakfast (B&B).
16. Wenn das Stromkabel beschädigt ist, muss es vom Hersteller oder von seinem Service-Mitarbeiter, oder einer gleichwertig qualifizierten Person ausgetauscht werden, um jegliches Risiko zu vermeiden.
17. Dieses Gerät nicht im Freien verwenden oder aufstellen.
18. Diesen Ofen nicht im Wasser, in einem feuchten Keller oder in der Nähe eines Swimmingpools verwenden.
19. Die Temperatur der zugänglichen Flächen kann bei Betrieb des Geräts hoch sein. Die Oberflächen werden während der Verwendung heiß. Das Kabel von heißen

Flächen entfernt verlegen; Belüftungsöffnungen des Ofens nicht verdecken.
20. Das Kabel darf nicht über dem Rand eines Tischs oder Tresens herabhängen.
21. Wird der Ofen nicht in einem sauberen Zustand gehalten, kann dies zur Verschlechterung der Oberfläche führen, was sich wiederum nachteilig auf die Lebensdauer des Geräts auswirken und möglicherweise zu einer gefährlichen Situation führen könnte.
22. Der Inhalt von Säuglingsfläschchen und Babygläschen sollte gerührt oder geschüttelt werden und die Temperatur sollte vor dem Verzehr kontrolliert werden, um Verbrennungen zu vermeiden.
23. Die Erwärmung von Getränken durch Mikrowellen kann zu verzögertem eruptivem Kochen führen, daher ist der Behälter mit Sorgfalt zu behandeln.
24. Das Gerät ist nicht zur Nutzung durch Personen (einschließlich Kindern) mit eingeschränkten körperlichen, sensorischen oder geistigen Fähigkeiten oder mangelnder Erfahrung und mangelndem Wissen bestimmt, sofern diese nicht in die Bedienung des Geräts durch eine Person eingewiesen wurden, die für ihre Sicherheit verantwortlich ist oder von einer solchen Person beaufsichtigt werden.
25. Kinder sollten beaufsichtigt werden, um sicherzustellen, dass sie nicht mit dem Gerät spielen.
26. Das Gerät ist nicht dazu bestimmt, über einen externen Timer oder eine gesonderte Fernsteuerung betrieben zu werden.
27. Zugängliche Teile können während des Betriebs heiß werden. Kleine Kinder nicht in die Nähe des Geräts gelangen lassen.
28. Keinen Dampfreiniger verwenden.
29. Das Gerät wird während der Verwendung heiß. Die Heizelemente im Ofen nicht berühren.

30. Verwenden Sie ausschließlich die für diesen Ofen empfohlene Temperatursonde (bei Öfen, die mit einem Temperaturfühler ausgestattet sind).
31. WARNUNG: Das Gerät und die zugänglichen Teile können während des Betriebs heiß werden. Vermeiden Sie es, die Kochelemente zu berühren. Kinder unter 8 Jahren niemals unbeaufsichtigt in die Nähe des Geräts lassen.
32. Die Mikrowellenofen muss mit geöffneter Dekortür betrieben werden (Öfen mit Dekortür).
33. Die Oberfläche der Aufbewahrungsschublade kann heiß werden.
34. Die Mikrowellenofen ist für die Erwärmung von Speisen und Getränken vorgesehen. Das Trocknen von Lebensmitteln oder Kleidung sowie das Erwärmen von Wärmekissen, Hausschuhen, Schwämmen, feuchten Tüchern und Ähnlichem kann zu Verletzungs-, Entzündungs- oder Brandgefahr führen.
35. Metallische Behälter für Speisen und Getränke sind beim Garen in der Mikrowelle nicht erlaubt.
36. Das Gerät darf nicht mit einem Dampfreiniger gereinigt werden.
37. Bei der Entnahme von Behältern aus dem Gerät ist darauf zu achten, dass der Drehteller nicht verschoben wird.
38. Das Gerät nicht hinter einer Dekortüre einbauen, um Überhitzen zu vermeiden.
39. WARNUNG: Kinder sollten den Ofen wegen der generierten Temperaturen ausschließlich unter Aufsicht von Erwachsenen verwenden, wenn das Gerät im Kombinationsmodus betrieben wird.

BITTE SORGFÄLTIG LESEN UND ZUM NACHSCHLAGEN AUFBEWAHREN

Verringerung der Verletzungsgefahr für Personen

Installation der Erdung

GEFAHR

Stromschlaggefahr Bei Berührung der Einbauteile besteht die Gefahr von schweren Verletzungen oder Lebensgefahr. Demontieren Sie dieses Gerät nicht.

WARNUNG

Stromschlaggefahr: Eine nicht fachgerechte Erdung kann das Risiko von elektrischen Schlägen mit sich bringen.

Verbinden Sie das Gerät niemals mit einer Steckdose, die nicht ordnungsgemäß installiert wurde und geerdet ist.

Dieses Gerät muss geerdet sein. Im Falle eines Kurzschlusses reduziert die Erdung das Risiko eines Stromschlags, indem ein Fluchtdraht für den elektrischen Strom bereitgestellt wird.

Dieser Ofen ist mit einem Stromkabel ausgestattet, das eine Erdungsleitung und einen Erdungsstift aufweist. Der Stecker muss in eine Wandsteckdose gesteckt werden, die ordnungsgemäß installiert wurde und geerdet ist.

Wenden Sie sich im Zweifel hinsichtlich der ordnungsgemäßen Erdung des Gerätes an einen Fachelektriker oder an einen Experten. Verwenden Sie ggf. ausschließlich ein dreiadriges Verlängerungskabel.

1. Das beiliegende kurze Netzkabel verhindert Risiken infolge von Verheddern in oder Stolpern über ein längeres Kabel.
2. Wenn ein langes Kabel oder ein Verlängerungskabel verwendet wird:

1) Die elektrische Leistung des Kabels oder Verlängerungskabels muss zumindest der elektrischen Leistung des Gerätes entsprechen.
2) Das Verlängerungskabel muss ein geerdetes dreiadriges Kabel sein.
3) Das lange Kabel muss so verlegt werden, dass es nicht über die Tisch- oder Tresenkante herabhängt, so dass Kinder daran ziehen oder Personen darüber stolpern könnten.

REINIGUNG

Trennen Sie das Gerät vom Stromnetz.

1. Reinigen Sie den Garraum des Ofens mit einem leicht angefeuchteten Tuch.
2. Reinigen Sie das Zubehör ganz normal mit Seifenwasser.
3. Der Türrahmen, die Dichtung und die angrenzenden Teile müssen sorgfältig mit einem feuchten Tuch gereinigt werden, wenn sie verschmutzt sind.
4. Für die Reinigung der Glasbestandteile der Ofentür keine Scheuermittel oder scharfkantigen Metallschaber verwenden, da diese die Oberfläche zerkratzen können und das Glas zerspringen kann.
5. Tipp für die Reinigung – Einfaches Entfernen von Lebensmittelrückständen von Garraumwänden: Legen Sie eine halbe Zitrone in eine Schale, geben Sie 300 ml Wasser dazu und erwärmen Sie es bei voller Mikrowellenleistung (100 %) 10 Minuten lang. Wischen Sie den Ofen mit einem weichen, trockenen Tuch sauber.

UTENSILIEN

VORSICHT

Verletzungsgefahr

Für jede nicht geschulte Person ist es gefährlich, Kundendienst- oder Reparaturarbeiten durchzuführen, bei denen Abdeckungen entfernt werden müssen, die vor der Mikrowellenbelastung schützen.

Weiterführende Informationen finden Sie unter „Materialien, die Sie in einem Mikrowellenofen verwenden bzw. nicht verwenden können“.
Die Verwendung bestimmter nicht metallischer Gegenstände ist für Mikrowellenherde ggf. nicht geeignet. Im Zweifel können Sie solche Gegenstände dem folgenden Test unterziehen.

Test von Utensilien:

1. Füllen Sie einen mikrowellengeeigneten Behälter mit einer Tasse kaltem Wasser (250 ml) und legen Sie den entsprechenden Gegenstand dazu.
2. Kochen Sie das Wasser bei maximaler Leistung während einer (1) Minute.
3. Berühren Sie den Gegenstand vorsichtig. Wenn der leere Gegenstand warm ist, verwenden Sie ihn nicht in der Mikrowelle.
4. Überschreiten Sie die Kochdauer von einer (1) Minute nicht.

Materialien, die Sie in einem Mikrowellenofen verwenden können

Utensilien	Anmerkungen
Bratgeschirr	Beachten Sie die Herstellerangaben. Der Boden des Bratgeschirrs muss mindestens 5 mm vom Drehteller entfernt sein. Bei fehlerhafter Anwendung kann der Drehteller beschädigt werden.
Essgeschirr	Nur mikrowellengeeignet. Beachten Sie die Herstellerangaben. Verwenden Sie kein gerissenes oder angeschlagenes Geschirr.
Glasbehälter	Immer den Deckel abnehmen. Nur für das Erwärmen von Lebensmittel verwenden. Die meisten Glasbehälter sind nicht hitzebeständig und können zerspringen.
Glasgeschirr	Nur hitzebeständiges Glasgeschirr verwenden. Es darf keinen Metallrand haben. Verwenden Sie kein gerissenes oder angeschlagenes Geschirr.
Mikrowellenbeutel	Beachten Sie die Herstellerangaben. Nicht mit einem Metallband verschließen. Machen Sie Schlitze, damit der Dampf entweichen kann.
Pappteller und -becher	Nur für kurzfristiges Garen/Erwärmen verwenden. Während des Garvorgangs nicht unbeaufsichtigt lassen.
Papiertücher	Abdecken während des Aufwärmens von Lebensmitteln und für das Aufsaugen von Fett. Nur für kurzfristiges Garen unter Aufsicht.
Pergamentpapier	Als Abdeckung verwenden, um Spritzer zu vermeiden bzw. Einwickeln zum Dämpfen.
Kunststoff	Nur mikrowellengeeignet. Beachten Sie die Herstellerangaben. Mit der Kennzeichnung „mikrowellengeeignet“. Einige Kunststoffbehälter werden weich, während die Lebensmittel darin erwärmt werden. „Kochbeutel“ und andere fest verschlossene Plastikbeutel sollten mit Schlitzen versehen, durchstochen oder gemäß den Packungsangaben luftdurchlässig gemacht werden.
Frischhaltefolie	Nur mikrowellengeeignet. Abdecken während des Aufwärmens von Lebensmittels, um die Feuchtigkeit zu bewahren. Die Frischhaltefolie darf das Lebensmittel nicht berühren.
Thermometer	Nur mikrowellengeeignet (Fleisch- und Zuckerthermometer).
Wachspapier	Als Abdeckung verwenden, um Spritzer zu vermeiden und um die Feuchtigkeit zu bewahren.

Materialien, die nicht in die Mikrowelle dürfen

Utensilien	Anmerkungen
Aluminium-Schale	Kann sich wölben. Lebensmittel in mikrowellengeeignetes Geschirr geben.
Lebensmittelkarton mit Metallgriff	Kann sich wölben. Lebensmittel in mikrowellengeeignetes Geschirr geben.
Utensilien aus Metall oder mit Metallrand	Metall schirmt Lebensmittel vor der Mikrowellenenergie ab. Metallrahmen kann sich wölben.
Metallverschlüsse	Können wölben und Feuer im Ofen verursachen.
Papierbeutel	Können Feuer im Ofen verursachen.
Schaumstoff	Schaumstoff kann schmelzen oder die darin befindlichen Lebensmittel bei zu hoher Hitze kontaminieren.
Holz	Holz trocknet im Mikrowellenofen aus und es kann splittern oder reißen.

EINRICHTUNG IHRES OFENS

Bezeichnungen von Backofenteilen und Zubehör

Nehmen Sie den Ofen und das gesamte Material aus dem Karton und aus dem Garraum.
Ihr Ofen ist mit dem folgenden Zubehör ausgestattet:

Glasteller	1
Drehtellerring-Baugruppe	1
Bedienungshandbuch	1

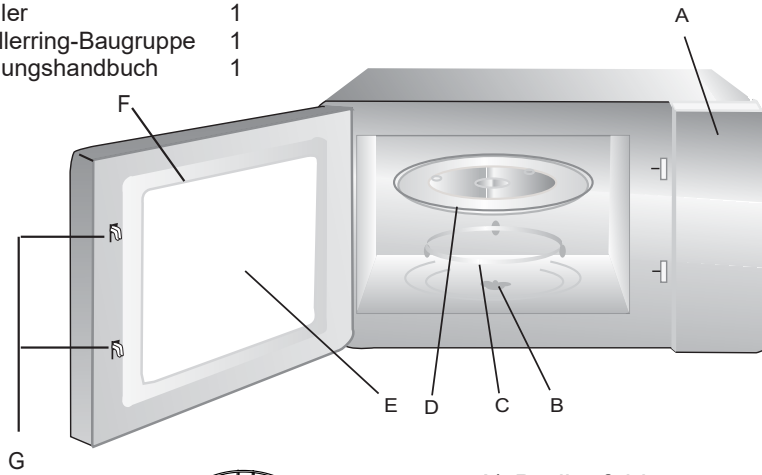

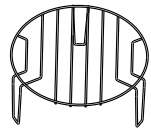

Grillrost (nur mit der Grillfunktion verwenden und auf den Glasteller stellen)

A) Bedienfeld
B) Drehtellerwelle
C) Drehtellerring-Baugruppe
D) Glasteller
E) Sichtfenster
F) Türbaugruppe
G) Sicherheitsverriegelungssystem

Einsetzen des Drehtellers

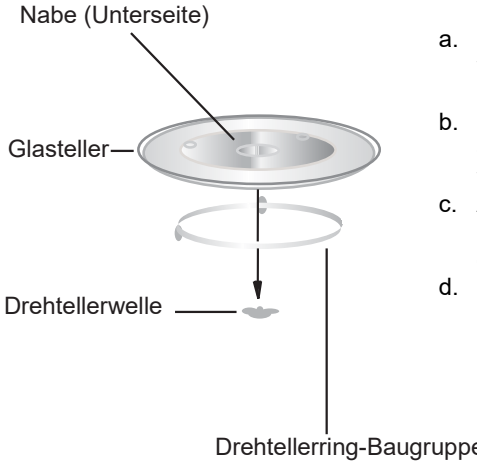

a. Den Drehteller aus Glas niemals umgekehrt verwenden. Der Drehteller aus Glas darf niemals blockiert werden.
b. Bei jedem Garvorgang müssen immer sowohl der Glasteller, als auch der Drehtellerring verwendet werden.
c. Alle Lebensmittel und Lebensmittelbehälter müssen zum Garen immer auf den Glasteller gestellt werden.
d. Falls der Glasteller oder der Drehtellerring reißen oder brechen sollte, wenden Sie sich an ein autorisiertes Servicecenter.

Einbau und Anschluss

1. Dieses Gerät ist nur für den Hausgebrauch bestimmt.
2. Dieser Ofen ist nur für den Einbau vorgesehen. Er ist nicht für die Verwendung auf einer Arbeitsfläche oder in einem Schrank vorgesehen.
3. Beachten Sie die besondere Installationsanleitung.
4. Das Gerät kann in einen 60 cm breiten Einbauschrank eingebaut werden.
5. Das Gerät ist mit einem Stecker ausgestattet, der mit einer ordnungsgemäß geerdeten Steckdose verbunden werden muss.
6. Die Spannung muss mit dem Wert auf dem Typenschild übereinstimmen.
7. Der Einbau der Steckdose und das Auswechseln des Anschlusskabels darf nur von einer Elektrofachkraft vorgenommen werden. Wenn der Stecker nach der Installation nicht mehr zugänglich sein sollte, muss eine Poltrennvorrichtung mit einem Kontaktspalt von mindestens 3 mm vorgesehen werden.
8. Adapter, Steckerleisten und Verlängerungskabel dürfen nicht verwendet werden. Bei Überlast besteht Brandgefahr.

Die Zugangsfläche kann bei Betrieb heiß werden.

Installationsanleitung

Folgendes ist zu beachten

Elektrischer Anschluss

Das Gerät ist mit einem Stecker ausgestattet, der mit einer ordnungsgemäß geerdeten Steckdose verbunden werden muss. Nur ein qualifizierter Elektriker, der die entsprechenden Vorschriften berücksichtigt, darf die Steckdose installieren oder das Anschlusskabel austauschen. Wenn der Stecker nach der Installation nicht mehr zugänglich sein sollte, muss ein allpoliger Trennschalter mit einem Kontaktspalt von mindestens 3 mm vorgesehen werden. Der Berührungsschutz muss durch die Installation gewährleistet sein.

Eingebaute Geräte

Der Einbauschrank darf keine Rückwand hinter dem Gerät haben.
Mindestmontagehöhe: 850 mm.
Lüftungsschlitze und -öffnungen dürfen nicht verdeckt werden.
Gerät in einer Hängevorrichtung - Abb. 1A
Gerät in einem Hochschrank - Abb.1B

Einbau des Ofens - Abb. 2

Hinweis: Das Netzkabel darf nicht eingeklemmt oder geknickt werden.

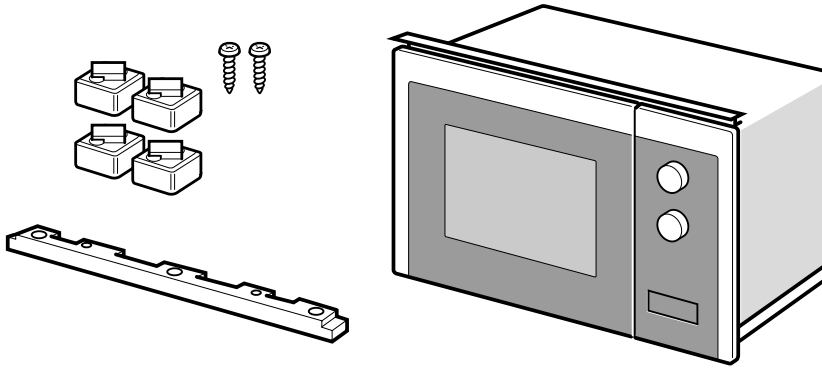

1

A

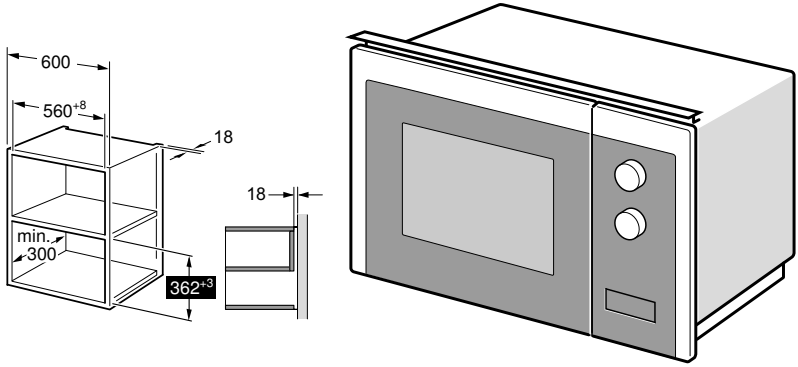

B

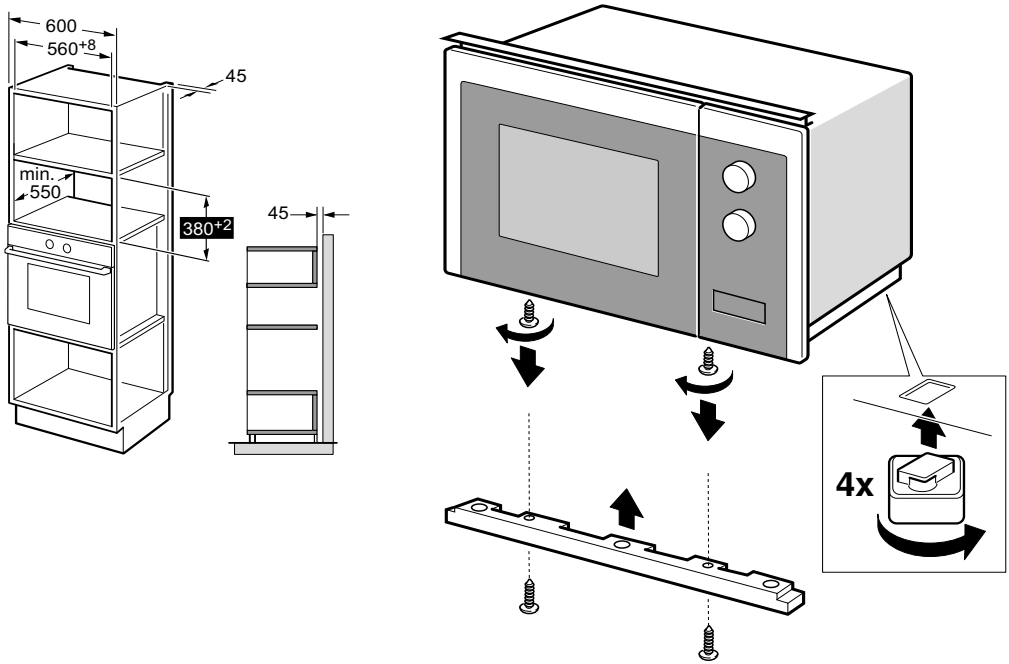

2

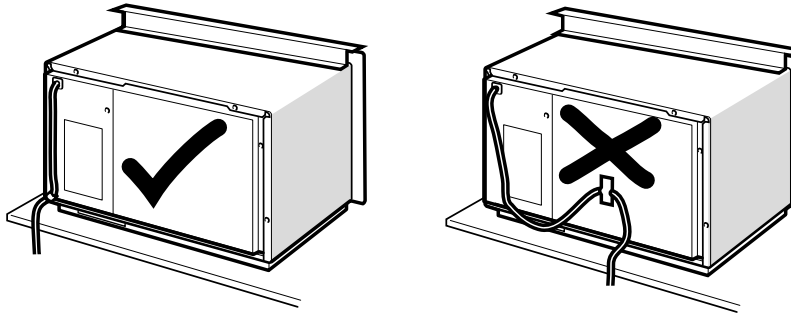

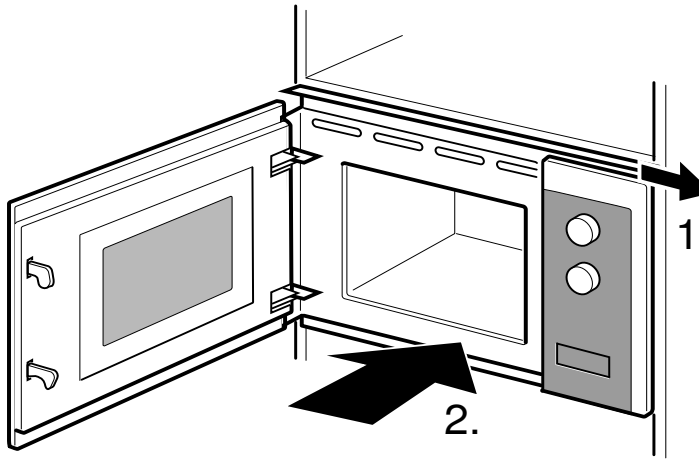

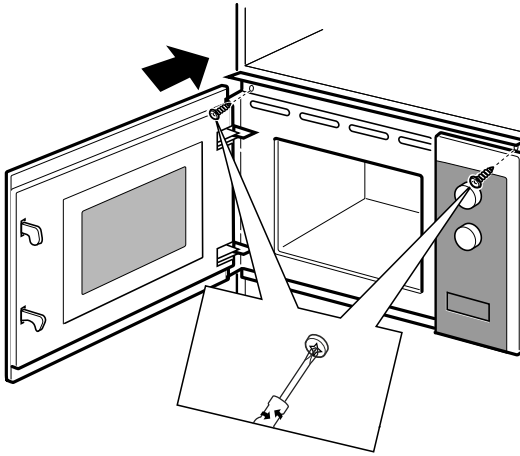

3.

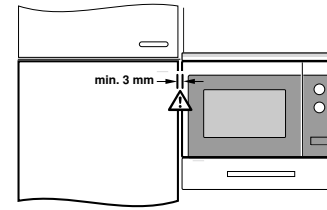

BEDIENUNGSANLEITUNG

Dieser Mikrowellenofen nutzt eine moderne elektronische Steuerung für die Anpassung der Parameter für Garvorgänge, die Ihnen beste Ergebnisse liefern wird.

1. Einstellung der Uhrzeit

Sobald der Mikrowellenofen eingeschaltet wird, wird „WELCOME“ angezeigt und der Summer ertönt einmal. Wenn innerhalb von 1 Minute keine Bedienung erfolgt, geht der Ofen in den Wartemodus über und „0:00“ wird angezeigt.

1) Drücken Sie zweimal „ ⏲ “, auf dem Bildschirm erscheint „00:00“ und die Stundenzahlen blinken.

2) Drücken Sie „ — “ oder „ + “, um die Stundenzahlen einzustellen. Die Eingabezeit sollte zwischen 0 und 23 liegen.

3) Drücken Sie zur Bestätigung auf „ ⏲ “ oder „ ▷+30 “, die Minutenzahlen blinken.

4) Drücken Sie „ — “ oder „ + “, um die Minutenwerte einzustellen.
   Die Eingabezeit sollte zwischen 0 und 59 liegen.

5) Drücken Sie „ ⏲ “ oder „ ▷+30 “, um die Einstellung der Uhr zu beenden.
   Es blinkt das Zeichen „:“. Die aktuelle Uhrzeit wird angezeigt.

Hinweis: 1) Wenn die Uhr nicht eingestellt ist, funktioniert die Uhr bei Betrieb nicht.

2. Garen mit der Mikrowelle

1) Drücken Sie die Taste „ ≋ “ einmal und „P100“ wird angezeigt.
2) Drücken Sie wiederholt „ ≋ “, um die Mikrowellenleistung auszuwählen.
   „P100“, „P80“, „P50“, „P30“, „P10“ werden der Reihe nach angezeigt.
3) Drücken Sie „ — “ oder „ + “, um die Garzeit einzustellen.
   (Die maximale Garzeit beträgt 95 Minuten.)
4) Drücken Sie „ ▷+30 “, um den Garvorgang zu starten.

Hinweis: Die Schritte für die Anpassung der Zeit mit dem Codierschalter sind folgendermaßen:

0---1 Min.	:	5 Sekunden
1---5 Min.	:	10 Sekunden
5---10 Min.	:	30 Sekunden
10---30 Min.	:	1 Minute
30---95 Min.	:	5 Minuten

Mikrowellen-Leistungsübersicht

Mikrowellenleistung	Hoch	Mitt. Hoch	Mitt.	Mitt. Niedrig	Niedrig
Anzeige	P100	P80	P50	P30	P10

3. Grill oder Kombi. Kochen

Drücken Sie „ ≋ “ einmal, der Bildschirm zeigt „G“ an und drücken Sie „ ≋ “ wiederholt, um die gewünschte Leistung auszuwählen, woraufhin „G“, „C-1“ oder „C-2“ angezeigt wird.

Drücken Sie „ — “ oder „ + “, um die Garzeit einzustellen. (Die maximale Garzeit beträgt 95 Minuten.)

Drücken Sie „ ▷+30“ erneut, um den Garvorgang zu starten.

Beispiel: Wenn Sie mit 55 % Mikrowellenleistung und 45 % Grillleistung (C-1) 10 Minuten lang garen möchten, können Sie den Ofen wie folgt einstellen.

1) Drücken Sie einmal „ ≋ “, auf dem Bildschirm wird „G“ angezeigt.

2) Drücken Sie weiter „ ≋ “, bis auf dem Bildschirm „C-1“ angezeigt wird.

3) Drücken Sie „ — “ oder „ + “, um die Garzeit einzustellen, bis der Ofen „10:00“ anzeigt.

4) Drücken Sie „ ▷+30“, um den Garvorgang zu starten.

Anleitung zur Kombifunktion:

Programm	Anzeige	Mikrowellenleistung	Grill Leistung
Grill	G	0 %	100%
Kombi.1	C-1	55 %	45%
Kombi.2	C-2	36 %	64 %

Hinweis: Wenn die Hälfte der Grillzeit verstrichen ist, piept das Signal zweimal, und das ist normal. Um einen besseren Grilleffekt zu erzielen, sollten Sie das Grillgut wenden, die Tür schließen und dann „ ▷+30“ drücken, um den Garvorgang fortzusetzen. Wenn keine Bedienung erfolgt, läuft das Gerät weiter.

4. Auftauen nach Gewicht

1) Drücken Sie einmal „ ⚖ “ und auf dem Bildschirm wird „100“ angezeigt.

2) Drücken Sie „ — “ oder „ + “ , um das Gewicht der Lebensmittel auszuwählen. Der Gewichtsbereich liegt zwischen 100 und 2000 g.

3) Drücken Sie die Taste „ ▷+30“, um den Abtauvorgang zu starten.

Hinweis: Wenn die Hälfte der Abtauzeit verstrichen ist, piept das Signal zweimal, und das ist normal. Um eine bessere Auftauwirkung zu erzielen, sollten Sie das Grillgut wenden, die Tür schließen und dann „ ▷+30“ drücken, um den Garvorgang fortzusetzen. Wenn keine Bedienung erfolgt, läuft das Gerät weiter.

5. Auftauen nach Zeit

1) Drücken Sie einmal „ “ und auf dem Bildschirm wird „00:00“ angezeigt.
2) Drücken Sie „ “ oder „ “ , um die Gardauer auszuwählen. Die maximale Gardauer beträgt 95 Minuten.
3) Drücken Sie die Taste „ “, um den Abtauvorgang zu starten.

6. Mehrstufiges Garen

Es können maximal zwei Stufen eingestellt werden. Wenn eine Stufe Abtauen ist, sollte sie automatisch an erster Stelle geschaltet werden. Nach jeder Stufe ertönt der Summer einmal und die nächste Stufe beginnt.
Hinweis: Auto-Menü und Schnellkochen können nicht als eine der Mehrstufen eingestellt werden.

Beispiel: Sie wollen die Lebensmittel 5 Minuten auftauen und dann 7 Minuten lang mit 80 % Mikrowellenleistung garen. Die Schritte sind wie folgt:

1) Drücken Sie einmal „ “ und auf dem Bildschirm wird „00:00“ angezeigt.
2) Drücken Sie „ “ oder „ “ , um die Abtauzeit von 5 Minuten einzustellen.
3) Drücken Sie einmal auf „ “. Auf dem Bildschirm wird „P100“ angezeigt.
4) Drücken Sie wiederholt „ “ , um die Mikrowellenleistung zu wählen, bis „P80“ angezeigt wird.
5) Drücken Sie „ “ oder „ “ , um die Gardauer von 7 Minuten einzustellen.
6) Drücken Sie die Taste „ “, um den Garvorgang zu starten.

7. Küchenzeitschaltuhr

1) Drücken Sie einmal „ “ und auf dem Bildschirm wird „KT 00:00“ angezeigt.
2) Drücken Sie „ “ oder „ “ , um den richtigen Timer einzugeben. (Die maximale Garzeit beträgt 95 Minuten.)
3) Drücken Sie „ “ oder „ “, um die Einstellung zu bestätigen.
4) Wenn die Gardauer erreicht ist, ertönt der Summer fünfmal.

   Wenn die Uhr eingestellt ist (24-Stunden-System), wird auf dem Display die aktuelle Uhrzeit angezeigt.

Hinweis: Die Küchenzeitschaltuhr unterscheidet sich vom 24-Stunden-System.
Die Küchenzeitschaltuhr ist eine Zeitschaltuhr.

8. Auto-Menü

1) Drücken Sie im Wartezustand wiederholt „ + “ , um das Menü auszuwählen.

2) Drücken Sie „ ▷+30“, um das gewählte Menü zu bestätigen.

3) Drücken Sie „ — “ oder „ + “, um das Gewicht der Lebensmittel auszuwählen.

4) Drücken Sie „ ▷+30“, um den Garvorgang zu starten.

Menüübersicht:

Menü	Gewicht	Leistung
Pizza	200 g	100 % (Mik.)
	400 g	
Fleisch	250 g	100 % (Mik.)
	350 g	
	450 g	
Gemüse	200 g	100 % (Mik.)
	300 g	
	400 g	
Pasta	50 g (mit 450 g kaltem Wasser)	80 % (Mik.)
	100 g (mit 800 g kaltem Wasser)	
Kartoffel	200 g	100 % (Mik.)
	400 g	
	600 g	
Fisch	250 g	80 % (Mik.)
	350 g	
	450 g	
Getränk	1 Tasse (circa 120 ml)	100 % (Mik.)
	2 Tassen (circa 240 ml)	
	3 Tassen (circa 360 ml)	
Popcorn	50 g	100 % (Mik.)
	100 g	

9. Schnelles Garen

1) Drücken Sie im Wartemodus die Taste „▷+30“, um 30 Sekunden lang mit 100 % Leistungsstufe zu garen. Mit jedem Drücken auf dieselbe Taste verlängert sich die Zeit um 30 Sekunden. Die maximale Garzeit beträgt 95 Minuten.

2) Drücken Sie während des Mikrowellen-, Grill-, Kombinationsgarens und des Auftauens nach Zeit „▷+30“, um die Garzeit zu verlängern.

3) Bei den Funktionen „Auto-Menü“ und „Auftauen nach Gewicht“ kann die Garzeit nicht durch Drücken von „▷+30“ verlängert werden.

4) Drücken Sie im Wartemodus „—“, um die Garzeit zu wählen. Nachdem Sie die Garzeit eingestellt haben, drücken Sie auf „▷+30“, um das Garen in der Mikrowelle mit 100 % Leistung zu starten.

10. Kindersicherung

Sperren: Drücken Sie im Wartemodus 3 Sekunden lang „▽🔒3“, um die Kindersicherung zu aktivieren. Die aktuelle Uhrzeit wird angezeigt, wenn sie eingestellt wurde, andernfalls wird „[- -]“ angezeigt.

Kindersicherung deaktivieren: Drücken Sie im gesperrten Zustand „▽🔒3“ 3 Sekunden lang, die Kindersicherung wird aufgehoben.

11. Abfragefunktion

1) Aktiv, wenn die Funktionen Mikrowelle, Grill und Kombi ausgeführt werden. Drücken Sie „≋“ oder „≋“ und die aktuelle Leistung wird drei Sekunden lang angezeigt.

2) Wenn die Uhr eingestellt wurde, drücken Sie während des Garvorgangs „🕒“, um die aktuelle Zeit anzuzeigen. Sie wird 3 Sekunden lang angezeigt.

12. Angabe

1) Wenn die Tür während des Garvorgangs geöffnet wird, schließen Sie sie und drücken Sie dann „▷+30“, um den Garvorgang fortzusetzen.

2) Nach der Einstellung des Garprogramms sollte „▷+30“ nicht innerhalb von 5 Minuten gedrückt werden. Es wird die aktuelle Uhrzeit angezeigt. Die Einstellung wird gelöscht.

3) Der Summer ertönt bei festem Drücken; leichtes oder ungenaues Drücken führt zu keiner Reaktion.

Fehlersuche

Normal	
Mikrowelle - Störung des Fernsehempfangs	Während des Betriebs der Mikrowelle kann der Radio- und Fernsehempfang gestört sein. Diese Störungen sind mit jenen vergleichbar, die durch Elektrokleingeräte verursacht werden, wie Mixer, Staubsauger und elektrischem Föhn. Das ist normal.
Ofenlicht schwach.	Beim Garen mit der Mikrowelle wird das Ofenlicht eventuell dunkler. Das ist normal.
Dampfansammlung an der Tür, heiße Luft kommt aus den Lüftungsöffnungen.	Während des Garens kann Dampf aus Lebensmitteln austreten. Der meiste Dampf tritt aus den Lüftungsöffnungen aus. Er kann sich jedoch auf kühlen Flächen wie beispielsweise auf der Gerätetüre absetzen. Das ist normal.
Gerät ohne Lebensmittel im Garraum eingeschaltet.	Es ist untersagt, den Ofen ohne Lebensmittel im Garraum einzuschalten. Das ist sehr gefährlich.

Problem	Mögliche Ursache	Abhilfe
Gerät kann nicht gestartet werden.	(1) Stromstecker nicht richtig eingesteckt.	Ausstecken. Nach 10 Sekunden wieder einstecken.
	(2) Sicherung durchgebrannt oder Trennschalter ausgelöst.	Sicherung austauschen oder Trennschalter zurücksetzen (Reparatur durch einen Techniker unseres Unternehmens).
	(3) Problem mit der Steckdose.	Steckdose mit anderen elektrischen Geräten prüfen.
Ofen heizt nicht.	(4) Die Tür ist nicht richtig geschlossen.	Tür richtig schließen.

Gemäß der Richtlinie über Elektro- und Elektronik-Altgeräte (WEEE) müssen Elektro- und Elektronik-Altgeräte separat entsorgt und aufbereitet werden. Entsorgen Sie dieses Produkt ggf. NIEMALS im Haushaltsmüll. Geben Sie dieses Produkt bitte an den entsprechenden Sammelstellen für Elektro- und Elektronik-Altgeräte ab.

MJERE OPREZA ZA IZBJEGAVANJE MOGUĆE IZLOŽENOSTI PREKOMJERNOJ MIKROVALNOJ ENERGIJI

(a) Ne pokušavajte upotrebljavati ovu pećnicu s otvorenim vratima jer to može dovesti do štetnog izlaganja mikrovalnoj energiji. Važno je da ne razbijete ili ne mijenjate sigurnosne brave.

(b) Nemojte stavljati nikakve predmete između prednje strane pećnice i vrata niti dopustiti da se prljavština ili ostaci sredstva za čišćenje nakupljaju na brtvenim površinama.

(c) UPOZORENJE: Ako su vrata ili brtve vrata oštećene, pećnica se ne smije upotrebljavati dok je ne popravi ovlaštena osoba.

DODATAK

Ako se uređaj ne održava čistim, njegova se površina može oštetiti i utjecati na vijek trajanja uređaja te dovesti do opasne situacije.

Specifikacije

Model:	H38FMWID4ID27N
Nazivni napon:	230 V~ 50 Hz
Nazivna ulazna snaga (mikrovalna):	1270 W
Nazivna izlazna snaga (mikrovalna):	800 W
Nazivna ulazna snaga (grijač):	1000 W

Podaci o niskoj potrošnji energije u skladu s uredbom komisije (EU) 2023/826.

Stanje	Potrošnja snage	Razdoblje nakon kojega uređaj automatski postiže stanje
Stanje pripravnosti s prikazom podataka ili stanja	0,8 W	20 min

VAŽNE SIGURNOSNE UPUTE

Kako biste smanjili rizik od požara, strujnog udara, ozljeda osoba ili izlaganja prekomjernoj energiji mikrovalne pećnice pri upotrebi uređaja, pridržavajte se osnovnih mjera opreza, uključujući sljedeće:

1.Upozorenje: Tekućine i druga hrana ne smiju se zagrijavati u zatvorenim posudama jer mogu eksplodirati.

2.Upozorenje: Opasno je za bilo koga, osim za osposobljenu osobu, da izvrši bilo koji servis ili popravak koji uključuje uklanjanje pokrova koji pruža zaštitu od izlaganja mikrovalnoj energiji.

3.Ovaj uređaj smiju upotrebljavati djeca starija od 8 godina i osobe sa smanjenim fizičkim, osjetilnim ili mentalnim sposobnostima ili nedostatkom iskustva i znanja ako su pod nadzorom ili su dobili upute u vezi sa sigurnom upotrebom uređaja te ako shvaćaju povezane opasnosti. Djeca se ne smiju igrati uređajem. Djeca ne smiju čistiti niti održavati uređaj, osim ako su starija od 8 godina i ako su pod nadzorom.

4.Uređaj i kabel držite izvan dohvata djece mlađe od 8 godina.

5.Upotrebljavajte samo pribor koji je prikladan za upotrebu u mikrovalnim pećnicama.

6.Pećnicu treba redovito čistiti i uklanjati naslage hrane.

7.Pročitajte i pridržavajte se sljedećeg: "MJERE OPREZA KAKO BI SE IZBJEGLO MOGUĆE IZLAGANJE PREKOMJERNOJ MIKROVALNOJ ENERGIJI".

8.Prilikom zagrijavanja hrane u plastičnim ili papirnatim posudama pazite na pećnicu zbog mogućnosti paljenja.

9.Ako se uređaj dimi, isključite ili odspojite ga i držite vrata zatvorena kako biste ugasili plamen.

10.Nemojte prekomjerno pripremati hranu.

11.Nemojte koristiti unutrašnjost pećnice za potrebe skladištenja.
Ne pohranjujte predmete kao što su kruh, keksi i sl. u pećnicu.
12.Uklonite žice i metalne ručke iz papirnatih ili plastičnih posuda/vrećica prije stavljanja u pećnicu.
13.Pećnicu ugradite ili postavite samo u skladu s priloženim uputama za ugradnju.
14.Jaja u ljusci i cijela tvrdo kuhana jaja ne smiju se zagrijavati u mikrovalnim pećnicama jer mogu eksplodirati, čak i nakon završetka mikrovalnog zagrijavanja.
15.Ovaj uređaj namijenjen je za upotrebu u kućanstvu i za slične namjene kao što su:
- prostor za blagovanje unutar trgovina, ureda ili drugih radnih prostora;
- za klijente u hotelima, motelima i drugim vrstama stambenog okruženja;
- seoske kuće;
- okruženja poput ugostiteljskih objekata koji nude noćenje i doručak.
16.Ako je kabel za napajanje oštećen, treba ga zamijeniti proizvođač, njegov serviser ili osobe sličnih kvalifikacija da bi se izbjegla opasnost.
17.Ne skladištite i ne koristite ovaj uređaj na otvorenom.
18.Nemojte koristiti pećnicu u blizini vode, u mokrom podrumu ili u blizini bazena.
19.Temperatura dostupnih površina može biti visoka dok uređaj radi. Površine se mogu zagrijati tijekom upotrebe. Kabel napajanja držite podalje od zagrijane površine i ne prekrivajte otvore na pećnici.
20.Kabel ne smije visiti preko ruba stola ili pulta.

21.Neodržavanje pećnice čistom može dovesti do propadanja površine koje može negativno utjecati na vijek trajanja uređaja i možda dovesti do opasne situacije.
22.Sadržaj bočica za hranjenje i posuda za hranu za bebe mora se promiješati ili protresti i provjeriti temperatura prije konzumacije kako bi se izbjegle opekline.
23.Mikrovalno zagrijavanje napitaka može rezultirati odgođenim eruptivnim vrenjem, stoga je potrebno biti oprezan pri rukovanju posudom.
24.Uređaj nije namijenjen da ga upotrebljavaju osobe (uključujući djecu) sa smanjenim fizičkim, osjetilnim ili mentalnim sposobnostima ili nedostatkom iskustva i znanja, osim ako su pod nadzorom ili su dobili upute za upotrebu uređaja od osobe odgovorne za njihovu sigurnost.
25.Potreban je nadzor nad djecom kako bi se osiguralo da se ne igraju uređajem.
26.Uređaj nije namijenjen radu pomoću vanjskog vremenskog programatora ili zasebnog sustava na upravljanje na daljinu.
27.Dostupni dijelovi tijekom upotrebe mogu se jako zagrijati.
Djeca se moraju držati dalje od uređaja.
28.Ne smije se upotrebljavati parni čistač.
29.Tijekom uporabe uređaj se zagrijava. Pazite da ne dodirujete grijaće elemente unutar pećnice.
30.Upotrebljavajte samo temperaturnu sondu koja se preporučuje za ovu pećnicu. (Za pećnice s opremom za upotrebu sonde za osjet temperature.)
31.UPOZORENJE: Uređaj i pripadajući dostupni dijelovi postaju vrući tijekom upotrebe. Obratite pozornost i ne

dirajte grijače. Djecu mlađu od 8 godina treba držati podalje osim ako nisu pod stalnim nadzorom.
32.Mikrovalna pećnica mora raditi s otvorenim dekorativnim vratima. (Za pećnice s dekorativnim vratima.)
33.Površina ladice za pohranu može se zagrijati.
34.Mikrovalna pećnica namijenjena je zagrijavanju hrane i pića. Sušenje hrane ili odjeće i zagrijavanje jastučića za grijanje, papuča, spužvi, vlažne krpe i slično može povećati rizik od ozljeda, paljenja ili požara.
35.Metalne posude za hranu i pića nisu dopuštene tijekom pripreme hrane u mikrovalnoj pećnici.
36.Uređaj se ne smije čistiti parnim čistačem.
37.Pri vađenju posuda iz uređaja potrebno je paziti da se rotirajući pladanj ne pomakne.
38.Uređaj se ne smije postaviti iza dekorativnih vrata da bi se izbjeglo pregrijavanje.
39.UPOZORENJE: Kada uređaj radi u kombiniranom načinu rada, djeca trebaju upotrebljavati pećnicu samo pod nadzorom odrasle osobe zbog generiranih temperatura.

PAŽLJIVO PROČITAJTE I ČUVAJTE ZA BUDUĆE POTREBE

Smanjenje rizika od ozljeda osoba koje uzemljuju instalaciju

OPASNOST

Opasnost od strujnog udara
Dodirivanje nekih unutarnjih komponenti može uzrokovati ozbiljne ozljede ili smrt. Nemojte rastavljati ovaj uređaj.

UPOZORENJE

Opasnost od strujnog udara
Nepravilno uzemljenje može dovesti do strujnog udara. Nemojte spajati uređaj na utičnicu sve dok uređaj nije pravilno postavljen i uzemljen.

Ovaj uređaj mora biti uzemljen. U slučaju kratkog spoja, uzemljenje smanjuje rizik od strujnog udara osiguravanjem žice za odvod električne struje. Ovaj uređaj opremljen je kabelom koji ima žicu za uzemljenje s utikačem za uzemljenje. Utikač mora biti priključen na utičnicu koja je pravilno postavljena i uzemljena.

Posavjetujte se s kvalificiranim električarom ili serviserom ako upute za uzemljenje nisu u potpunosti razumljive ili ako postoji sumnja je li uređaj pravilno uzemljen.
Ako je potrebno upotrebljavati produžni kabel, upotrebljavajte samo trožilni produžni kabel.

1. Osiguran je kratki kabel za napajanje kako bi se smanjili rizici od zapetljavanja ili spoticanja preko dužeg kabela.
2. Upotrebljavate li dugački kabel ili produžni kabel:
1)Označena električna snaga kompleta kabela ili produžnog kabela trebala bi biti barem onolika kolika je električna struja uređaja.
2)Produžni kabel mora biti trožilni kabel za uzemljenje.
3)Dugi kabel treba biti postavljen tako da ne visi preko radne površine ili stola gdje djeca mogu zapeti za njega ili se nenamjerno spotaknuti.

ČIŠĆENJE

Obavezno odspojite uređaj iz napajanja.
1.Očistite unutrašnjost pećnice nakon upotrebe blago vlažnom krpom.
2.Očistite pribor na uobičajen način u vodi sa sapunom.
3.Okvir i brtva vrata te susjedni dijelovi moraju se pažljivo očistiti vlažnom krpom kada su prljavi.
4.Ne upotrebljavajte abrazivne deterdžente ili oštre metalne strugače za čišćenje stakla na vratima pećnice jer se može oštetiti površina, a to može uzrokovati lom stakla.
5.Savjet za čišćenje---Za lakše čišćenje stijenki unutrašnjosti koje kuhana hrana može dodirnuti: Stavite pola limuna u zdjelu, dodajte 300 ml (1/2 litre) vode i zagrijavajte na 100 % mikrovalne energije 10 minuta. Obrišite pećnicu mekom, suhom krpom.

PRIBOR

OPREZ

Opasnost od tjelesne ozljede

Opasno je za bilo koga, osim za osposobljenu osobu, da izvrši bilo koji servis ili popravak koji uključuje uklanjanje pokrova koji pruža zaštitu od izlaganja mikrovalnoj energiji.

Pogledajte upute u odjeljku "Materijali koje možete upotrebljavati u mikrovalnoj pećnici ili koje treba izbjegavati u mikrovalnoj pećnici." Možda postoje određeni nemetalni pribor koji nije siguran za upotrebu u mikrovalnoj pećnici. Ako ste u nedoumici, određeni pribor možete testirati slijedeći postupak u nastavku.

Testiranje pribora:
1. Napunite posudu sigurnu za mikrovalnu pećnicu jednom šalicom hladne vode (250 ml) zajedno s priborom.
2. Kuhajte maksimalnom snagom 1 minutu.
3. Oprezno opipajte pribor. Ako je prazan pribor topao, nemojte ga upotrebljavati za pripremu hrane u mikrovalnoj pećnici.
4. Vrijeme pečenja ne smije biti dulje od 1 minute.

Materijali koje možete upotrebljavati u mikrovalnoj pećnici

Pribor	Primjedbe
posuda za pečenje	Slijedite upute proizvođača. Dno posude za pečenje mora biti najmanje 3/16 inča (5 mm) iznad okretne ploče. Nepravilna upotreba može uzrokovati pucanje okretne ploče.
pribor za jelo	Samo za mikrovalnu pećnicu. Slijedite upute proizvođača. Nemojte upotrebljavati napuknute ili oštećene posude.
staklenke	Uvijek uklonite poklopac. Upotrebljavajte ih samo dok hrane ne postane topla. Većina staklenki nije otporna na toplinu i može puknuti.
stakleno posuđe	Samo stakleno posuđe otporno na toplinu. Pobrinite se da nema metalne obloge. Nemojte upotrebljavati napuknute ili oštećene posude.
vrećice za kuhanje u pećnici	Slijedite upute proizvođača. Ne zatvarajte ih metalnom vezicom. Napravite proreze kako biste omogućili izlazak pare.
papirnati tanjuri i čaše	Upotrebljavajte ih samo za kratkoročnu pripremu hrane / zagrijavanje. Ne ostavljajte pećnicu bez nadzora tijekom pripreme hrane.
papirnati ručnici	Upotrebljavajte ih za pokrivanje hrane za zagrijavanje i upijanje masti. Upotrebljavajte ih uz nadzor samo za kratkoročnu pripremu hrane.
papir za pečenje	Upotrebljavajte ga kao pokrov kako biste spriječili prskanje ili omot za paru.
plastika	Samo za mikrovalnu pećnicu. Slijedite upute proizvođača. Treba imati oznaku "Sigurno za mikrovalne pećnice". Neke plastične posude omekšaju dok se hrana zagrijava. „Vrećice za kuhanje” i čvrsto zatvorene plastične vrećice treba prorezati, probušiti ili odzračiti prema uputama pakiranja.
plastična folija	Samo za mikrovalnu pećnicu. Upotrebljavajte je za pokrivanje hrane tijekom pripreme hrane kako biste zadržali vlagu. Plastična folija ne smije dodirivati hranu.
termometri	Samo za mikrovalnu pećnicu (termometri za meso i slatkiše).
voštani papir	Upotrebljavajte ga kao pokrov kako biste spriječili prskanje i zadržali vlagu.

Materijali koje treba izbjegavati u mikrovalnoj pećnici

Pribor	Primjedbe
aluminijski pladanj	Može uzrokovati iskrenje. Prebacite hranu u posudu sigurnu za mikrovalnu pećnicu.
kartonska kutija za hranu s metalnom ručkom	Može uzrokovati iskrenje. Prebacite hranu u posudu sigurnu za mikrovalnu pećnicu.
metal ili pribor s metalnim oblogama	Metal štiti hranu od mikrovalne energije. Metalna obloga može uzrokovati iskrenje.
metalne žice	Mogu uzrokovati iskrenje i požar u pećnici.
Papirnate vrećice	Mogu izazvati požar u pećnici.
plastična pjena	Plastična pjena može otopiti ili kontaminirati tekućinu u unutrašnjosti kada je izložena visokoj temperaturi.
drvo	Drvo će se isušiti kada se upotrebljava u mikrovalnoj pećnici i može napuknuti ili puknuti.

POSTAVLJANJE PEĆNICE

Nazivi dijelova pećnice i pribora za pećnicu

Izvadite pećnicu i sve materijale iz kartonske kutije i unutrašnjosti pećnice.

Vaša pećnica isporučuje se sa sljedećim priborom:

Stakleni pladnjem	1
Sklop prstena za okretanje	1
Priručnik s uputama	1

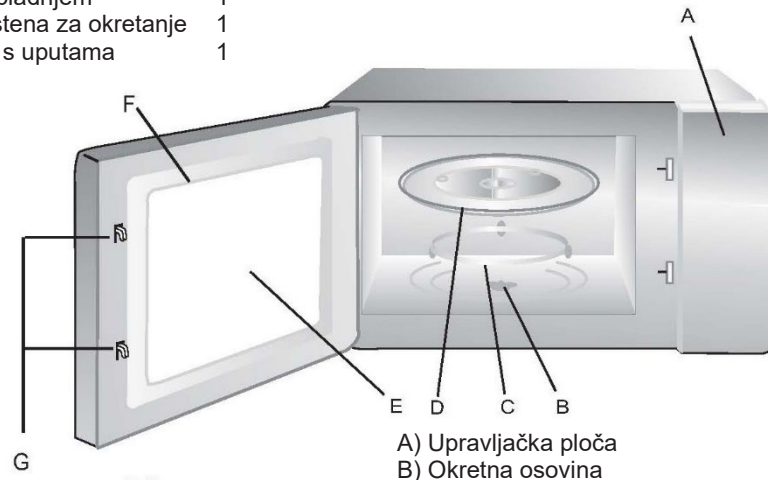

A) Upravljačka ploča
B) Okretna osovina
C) Sklop prstena za okretanje
D) Stakleni pladnjem
E) Prozor za promatranje
F) Sklop vrata
G) Sustav sigurnosnog blokiranja

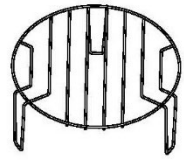

Rešetka za roštilj (koristi se samo tijekom funkcije roštilja i stavlja se na stakleni pladanj)

Postavljanje okretne ploče

a. Nikada ne stavljajte stakleni pladanj naopako. Stakleni pladanj nikada ne smije biti ograničen.
b. Tijekom pripreme hrane uvijek se moraju upotrebljavati stakleni pladanj i sklop prstena za okretanje.
c. Sva hrana i posude s hranom uvijek se stavljaju na stakleni pladanj za pripremu hrane.
d. Ako stakleni pladanj ili sklop prstena za okretanje pukne ili se slomi, obratite se najbližem ovlaštenom servisu.

Ugradnja i priključivanje

1. Ovaj je uređaj namijenjen samo za upotrebu u kućanstvu.
2. Ova je pećnica namijenjena samo za ugradnju. Nije namijenjena za upotrebu na radnoj površini ili unutar ormarića.
3. Pridržavajte se posebnih uputa za ugradnju.
4. Uređaj se može ugraditi u zidni ormar širine 60 cm.
5. Uređaj je opremljen utikačem i smije se spojiti samo na pravilno ugrađenu uzemljenu utičnicu.
6. Mrežni napon mora odgovarati naponu navedenom na nazivnoj pločici.
7. Utičnica mora biti ugrađena, a priključni kabel smije zamijeniti samo kvalificirani električar. Ako utikač više nije dostupan nakon ugradnje, na strani ugradnje mora biti prisutan uređaj sa svim priključcima za odspajanje s razmakom između kontakta od najmanje 3 mm.
8. Ne smijete koristiti adaptere, višesmjerne trake i produžne kabele. Preopterećenje može dovesti do opasnosti od požara.

Dostupna površina može tijekom rada biti vruća.

Upute za ugradnju

Imajte na umu sljedeće

Spajanje električnih priključaka
Uređaj je opremljen utikačem i smije se spojiti samo na pravilno ugrađenu uzemljenu utičnicu. Samo kvalificirani električar koji uzima u obzir odgovarajuće propise smije ugraditi utičnicu ili zamijeniti priključni kabel. Ako utikač više nije dostupan nakon ugradnje, na strani ugradnje mora biti prisutan prekidač sa svim priključcima za izolaciju s razmakom između kontakta od najmanje 3 mm.
Tijekom ugradnje neophodno je osigurati zaštitu kontakta.

Ugrađene jedinice

Ormarić za ugradnju ne smije sadržati stražnju ploču iza uređaja. Minimalna visina ugradnje: 850 mm.
Ventilacijski i drugi otvori ne smiju biti pokriveni.

Uređaj u zidnoj visećoj jedinici - slika 1A
Uređaj u visokoj jedinici - slika 1B

Ugradnja pećnice - slika 2

Napomena: Nemojte zaglavljivati ili savijati kabel napajanja.

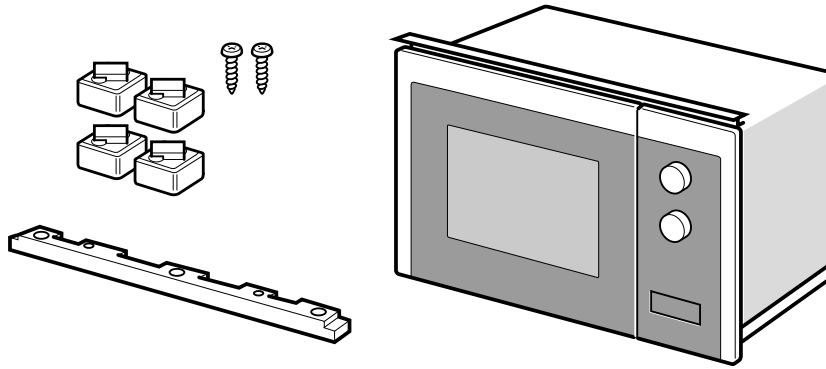

1

A

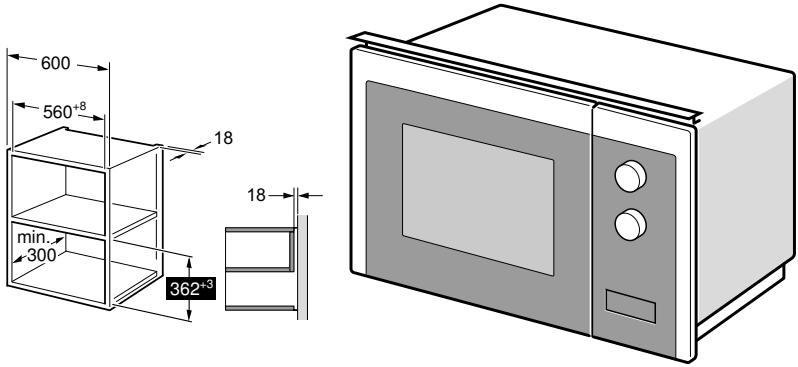

B

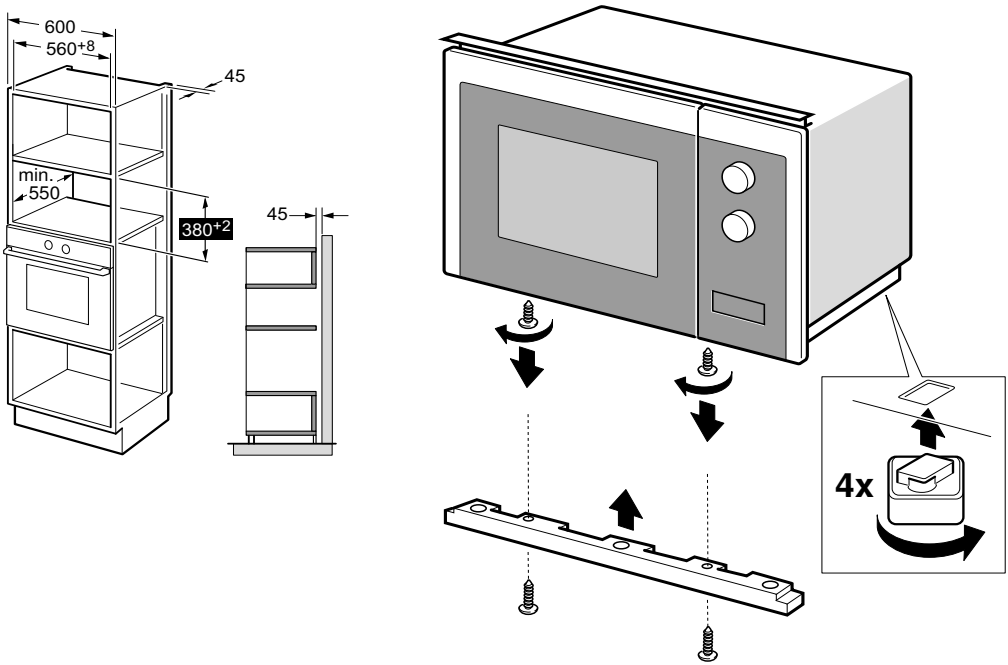

2

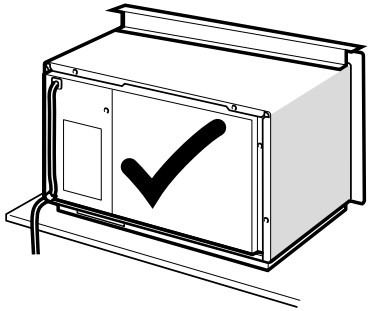

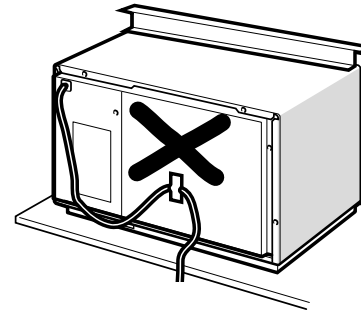

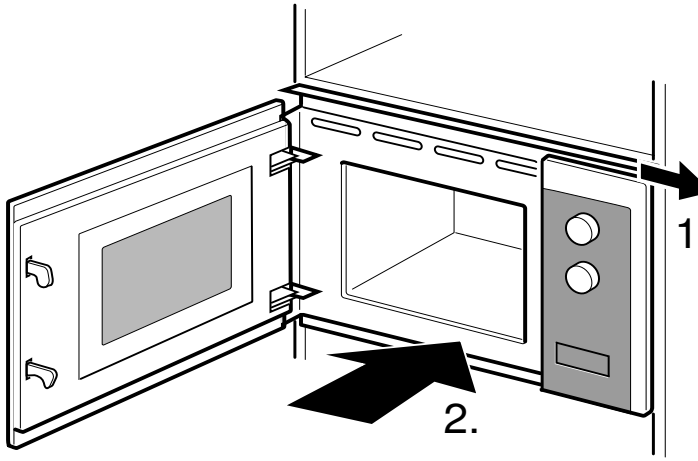

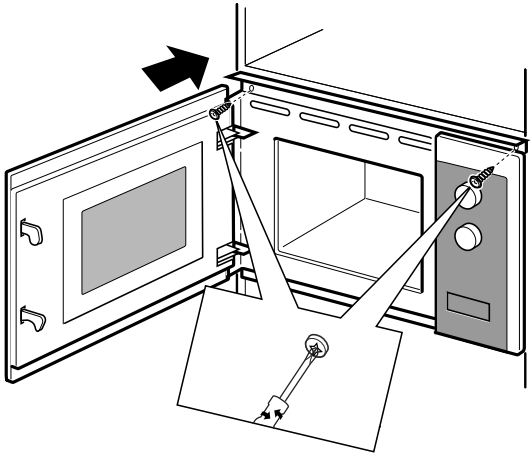

3.

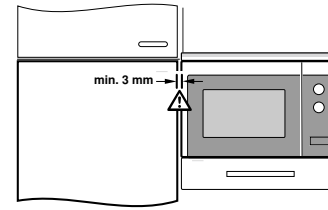

UPUTE ZA UPOTREBU

Ova mikrovalna pećnica opremljena je modernim elektroničkim kontrolama za prilagodbu parametara pripreme hrane kako bi bolje zadovoljila vaše potrebe za pripremom hrane.

1. Postavka sata

Kad je mikrovalna pećnica elektrificirana, na njoj će se prikazati „WELCOME” i jednom će se oglasiti zvučni signal. Ako se u roku od 1 minute ne izvrši nijedna radnja, pećnica će ući u stanje čekanja i prikazat će se „0:00”.

1) Dvaput pritisnite „ ”, na zaslonu će se prikazati „00:00” i treptat će sati;
2) Pritisnite „ ” ili „ ” da biste namjestili sate - vrijeme unosa treba biti između 0 i 23.
3) Pritisnite „ ” ili „ ” za potvrdu, treptat će minute.
4) Okrenite „ ” ili „ ” za podešavanje minuta, vrijeme unosa treba biti između 0 i 59.
5) Pritisnite „ ” ili „ ” za završetak postavljanja sata. Treptat će „:”. Prikazat će se trenutačno vrijeme.

Napomena: 1) Ako sat nije postavljen, neće raditi kad je uključen.

2. Priprema u mikrovalnoj pećnici

1) Jednom pritisnite tipku „ ” i prikazat će se „P100”.
2) Pritisnite „ ” više puta za odabir snage mikrovalne pećnice. Redom će se prikazati „F100”, „P80”, „P50”, „P30”, „P10”.
3) Pritisnite „ ” ili „ ” za podešavanje vremena pripreme hrane. (Maksimalno vrijeme pripreme iznosi 95 minuta)
4) Pritisnite " " za početak kuhanja.

NAPOMENA: broj koraka za vrijeme prilagodbe sklopke za kodiranje je sljedeći:

0---1 min : 5 sekundi
1---5 min : 10 sekundi
5---10 min : 30 sekundi
10---30 min : 1 minuta
30---95 min : 5 minuta

Grafikon napajanja mikrovalne pećnice

Snaga mikrovalne pećnice	High	Med.High	Med.	Med.Low	Low
Zaslon	P100	P80	P50	P30	P10

3. Roštilj ili kombinacija. Priprema hrane

Jednom pritisnite „≋”, na zaslonu će se prikazati „G” pa pritisnite „≋” više puta za odabir željene snage i prikazat će se „G”, „C-1” ili „C-2”.

Pritisnite „—” ili „+” za postavljanje vremena pripreme. (Maksimalno vrijeme pripreme iznosi 95 minuta)

Ponovno pritisnite „▷+30”” za početak pripreme.

Primjer: Ako želite koristiti 55 % snage mikrovalne pećnice i 45 % snage roštilja (C-1) za pripremu u trajanju 10 minuta, pećnicom možete upravljati na sljedeći način.

1) Jednom pritisnite „≋”, na zaslonu će se prikazati „G”.

2) Nastavite pritiskati „≋” dok se na zaslonu ne prikaže „C-1”.

4) Pritisnite „—” ili „+” za podešavanje vremena pripreme dok se na pećnici ne prikaže „10:00”.

5) Pritisnite " ▷+30" " za početak kuhanja.

Upute za postavljanje snage kombinirane opcije:

Program	Zaslon	Mikrovalovi Snaga	Roštilj Snaga
Roštilj	G	0 %	100 %
Combi.1	C-1	55 %	45 %
Combi.2	C-2	36 %	64 %

Napomena: Ako prođe pola vremena pečenja na roštilju, pećnica se oglašava dvaput i to je normalno. Kako biste bolje pekli hranu na roštilju, okrenite je, zatvorite vrata i zatim pritisnite „▷+30”” za nastavak pripreme hrane.
Ako nema aktivnosti, pećnica će nastaviti raditi.

4. Odmrzavanje prema težini

1) Jednom pritisnite „⚖”, na zaslonu će se prikazati „100”

2) Pritisnite „—” ili „+” za odabir težine hrane. Raspon težine je između 100 i 2000 g.

3) Pritisnite tipku " ▷+30" " za početak odmrzavanja.

Napomena: Ako prođe pola vremena odmrzavanja na roštilju, pećnica se oglašava dvaput i to je normalno. Kako biste bolje odmrzavali hranu, okrenite je, zatvorite vrata i zatim pritisnite „▷+30”” za nastavak pripreme hrane.
Ako nema aktivnosti, pećnica će nastaviti raditi.

5. Odmrzavanje prema vremenu

1) Jednom pritisnite „", na zaslonu će se prikazati „00:00".

2) Pritisnite „" ili „" za odabir vremena pripreme. Maksimalno vrijeme je 95 minuta.

3) Pritisnite tipku " +30" " za početak odmrzavanja.

6. Priprema u više faza

Maksimalno je moguće postaviti dvije faze. Ako je jedna faza odmrzavanja, automatski se treba postaviti u prvu fazu. Zvučni će se signal oglasiti jednom nakon svake faze i počet će sljedeća faza.
Napomena: Automatski izbornik i brza priprema ne mogu se postaviti kao jedna faza u radu u više faza.

Primjer: Ako želite odmrzavati hranu 5 minuta, kuhajte na 80 % mikrovalne energije 7 minuta. Koraci su sljedeći:

1) Jednom pritisnite „", na zaslonu će se prikazati „00:00".

2) Pritisnite „" ili „" za podešavanje vremena odmrzavanja od 5 minuta;

3) Jednom pritisnite „", na zaslonu će se prikazati „P100".

4) Pritisnite „" više puta za odabir snage mikrovalne pećnice dok se ne prikaže „P80";

5) Pritisnite „" ili „" za podešavanje vremena pripreme od 7 minuta;

6) Pritisnite " +30" " za početak kuhanja.

7. Kuhinjski vremenski programator

(1) Jednom pritisnite „", na zaslonu će se prikazati „KT 00:00".

(2) Pritisnite „" ili „" za unos ispravnog vremenskog programatora.

(Maksimalno vrijeme pečenja iznosi 9 5 minuta)

(3) Pritisnite „+30" ili „" za potvrdu postavke.

(4) Kad se dosegne kuhinjski vremenski programator, zvučni signal će se oglasiti 5 puta.

Ako je sat postavljen (24-satni sustav), na zaslonu će se prikazati trenutačno vrijeme.

Napomena: Kuhinjski vremenski programator razlikuje se od 24-satnog sustava. Kuhinjski vremenski programator je vremenski programator.

8. Automatski izbornik

1) U stanju čekanja pritisnite „+” više puta za odabir izbornika.
2) Pritisnite „▷+30“” za potvrdu odabranog izbornika.
3) Pritisnite „—” ili „+” za odabir težine hrane.
4) Pritisnite " ▷+30“ " za početak kuhanja.

Grafikon izbornika:

Izbornik	Težina	Snaga
Pizza	200 g	100 % (mikr.)
	400 g	
Meso	250 g	100 % (mikr.)
	350 g	
	450 g	
Povrće	200 g	100 % (mikr.)
	300 g	
	400 g	
Tjestenina	50 g (s 450 g hladne vode)	80 % (mikr.)
	100 g (s 800 g hladne vode)	
Krumpir	200 g	100 % (mikr.)
	400 g	
	600 g	
Riba	250 g	80 % (mikr.)
	350 g	
	450 g	
Pića	1 šalica (oko 120 ml)	100 % (mikr.)
	2 šalice (oko 240 ml)	
	3 šalice (oko 360 ml)	
Kokice	50 g	100 % (mikr.)
	100 g	

9. Brza priprema

1) U stanju čekanja držite pritisnutom tipku " ▷+30" " za kuhanje sa stopostotnom razinom snage 30 sekundi. Svakim pritiskom iste tipke interval se može povećati za 30 sekundi. Maksimalno vrijeme pečenja iznosi 95 minuta.
2) Tijekom pripreme u mikrovalnoj pećnici, pečenja na roštilju i kombinirane pripreme hrane te odmrzavanja prema vremenu, pritisnite „▷+30"” kako biste povećali vrijeme pripreme.
3) U načinima rada automatskog izbornika i odmrzavanja prema težini vrijeme pripreme nije moguće povećati pritiskom tipke „▷+30"”.
4) U stanju čekanja pritisnite „—” za odabir vrijeme pripreme. Nakon podešavanja vremena pripreme, pritisnite „▷+30"” za početak pripreme u mikrovalnoj pećnici na 100 % snage.

10. Funkcija zaključavanja za djecu

Zaključavanje: U stanju čekanja pritisnite „▽🔒3"” na 3 sekunde za ulazak u stanje zaključavanja za djecu - prikazat će se trenutačno vrijeme (ako je postavljeno), u suprotnom će se na zaslonu prikazati „[- -]”

Poništavanje zaključavanja: U zaključanom stanju pritisnite „▽🔒3"” na 3 sekunde da bi se uklonilo zaključavanje.

11. Funkcija provjere vremena

1) U stanjima pripreme u mikrovalnoj pećnici, na roštilju ili u kombinaciji.

Pritisnite „≋” ili „≋” da bi se prikazala trenutačna snaga na 3 sekunde.

2) Ako je sat podešen, tijekom pripreme hrane pritisnite „🕒” za provjeru trenutačnog vremena. Prikazivat će se 3 sekunde.

12. Specifikacija

(1) Ako se vrata otvore tijekom pripreme hrane, zatvorite ih, a zatim pritisnite „▷+30"” za nastavak pripreme.

(2) Nakon postavljanja programa pripreme hrane, „▷+30"” ne smijete pritisnuti tijekom sljedećih 5 minuta. Prikazat će se trenutačno vrijeme. Postavka će se poništiti.

(3) Zvučni signal oglašava se jednom kada ga ispravno pritisnete, a ako ga ne pritisnete ispravno neće se oglasiti.

Rješavanje problema

Normalno	
Mikrovalna pećnica ometa televizijski prijem	Prilikom rada mikrovalne pećnice može doći do smetnji u radijskom i televizijskom prijemu. Slične su smetnjama malih električnih uređaja, poput miksera, usisavača i električnog ventilatora. To je normalno.
Prigušeno svjetlo pećnice	U mikrovalnim pećnicama male snage svjetlo pećnice može se prigušiti. To je normalno.
Akumulacija pare na vratima, topli zrak iz ventilacijskih otvora	Tijekom pripreme para može izaći iz hrane. Većina će izaći iz ventilacijskih otvora. Ali može se nakupiti i na hladnom mjestu kao što su vrata pećnice. To je normalno.
Pećnica se slučajno pokrenula bez hrane u unutrašnjosti.	Zabranjeno je pokretanje uređaja bez hrane. To je vrlo opasno.

Problemi	Mogući uzrok	Rješenje
Pećnicu nije moguće pokrenuti.	(1) Kabel napajanja nije čvrsto priključen.	Odspojite uređaj. Zatim ga ponovno spojite nakon 10 sekundi.
	(2) Osigurač je pregorio ili se pokreće prekidač strujnog kruga.	Zamijenite osigurač ili ponovno postavite prekidač strujnog kruga (popravlja ga stručno osoblje naše tvrtke)
	(3) Problem s utičnicom.	Ispitajte utičnicu s drugim električnim uređajima.
Pećnica ne zagrijava.	(4) Vrata nisu dobro zatvorena.	Dobro zatvorite vrata.

Sukladno Direktivi o otpadu električne i elektroničke opreme (OEEO), OEEO treba odvojeno prikupljati i s njime postupati. Ako u bilo kojem trenutku u budućnosti trebate zbrinuti ovaj proizvod, nemojte ga zbrinuti zajedno s kućnim otpadom. Pošaljite ovaj proizvod na mjesta za prikupljanje OEEO-a ako su dostupna.

PN:16170000B09492

PREVIDNOSTNI UKREPI ZA PREPREČEVANJE MOREBITNE IZPOSTAVLJENOSTI PREKOMERNI MIKROVALOVNI ENERGIJI

(a) Pečice ne poskušajte upravljati pri odprtih vratih, saj lahko to povzroči škodljivo izpostavljenost mikrovalovni energiji. Pomembno je, da varnostni zapor ne poškodujete ali spreminjate.

(b) Med sprednjo stran pečice in vrata ne postavljajte predmetov ter ne dovolite, da bi se na tesnilnih površinah kopičili ostanki umazanije ali čistil.

(c) OPOZORILO: Če so vrata ali tesnila vrat poškodovana, pečice ne smete uporabljati, dokler je ne popravi pristojna oseba.

DOPOLNILO

Če aparata ne vzdržujete v čistem stanju, se lahko njegova površina poškoduje, kar lahko vpliva na življenjsko dobo aparata in povzroči nevarne situacije. Specifikacije

Model:	H38FMWID4ID27N
Nazivna napetost:	230 V ~ 50 Hz
Nazivna vhodna moč(mikrovalovna pečica):	1270 W
Nazivna izhodna moč (mikrovalovna pečica):	800 W
Nazivna vhodna moč (žar):	1000 W

Podatki o nizki porabi energije v skladu z Uredbo Komisije (EU) 2023/826.

Stanje	**Poraba energije**	**Obdobje, po katerem oprema samodejno doseže stanje**
Način pripravljenosti s prikazom informacij ali stanja	0,8 W	20 Min

POMEMBNA VARNOSTNA NAVODILA

OPOZORILO

Za zmanjšanje nevarnosti požara, električnega udara, poškodb oseb ali izpostavljenosti prekomerni energiji mikrovalovne pečice pri uporabi aparata upoštevajte osnovne previdnostne ukrepe, vključno z naslednjim:

1. Opozorilo: Tekočin ali drugih živil ne smete segrevati v zaprtih posodah, ker lahko eksplodirajo.
2. Opozorilo: Izvajanje kakršnih koli servisnih del ali popravil, ki vključujejo odstranjevanje pokrova, ki zagotavlja zaščito pred izpostavljenostjo mikrovalovni energiji, je nevarno za vse osebe, ki niso usposobljene za to delo.
3. Ta aparat lahko uporabljajo otroci, starejši od 8 let, in osebe z zmanjšanimi fizičnimi, senzoričnimi ali umskimi zmožnostmi ali s pomanjkanjem izkušenj ter znanja, če so pod ustreznim nadzorom ali so prejeli navodila za varno uporabo aparata in razumejo s tem povezana tveganja. Otroci se z aparatom ne smejo igrati.
Otroci ne smejo izvajati čiščenja in vzdrževanja aparata, razen če so stari več kot 8 let in so pod nadzorom.
4. Aparat in kabel shranjujte zunaj dosega otrok, mlajših od 8 let.
5. Uporabljajte samo pribor, ki je primeren za uporabo v mikrovalovnih pečicah.
6. Pečico je treba redno čistiti in odstranjevati morebitne ostanke hrane.
7. Preberite in upoštevajte naslednje: »PREVIDNOSTNI UKREPI ZA PREPREČEVANJE MOREBITNE IZPOSTAVLJENOSTI PREKOMERNI MIKROVALOVNI ENERGIJI«.

8. Pri segrevanju hrane v plastičnih ali papirnatih posodah bodite pozorni, saj lahko pride do vžiga.
9. Če opazite dim, izklopite ali odklopite aparat, vrata pa naj ostanejo zaprta, da se ogenj zaduši.
10. Hrane ne kuhajte predolgo časa.
11. Notranjega prostora pečice ne uporabljajte za shranjevanje. V pečici ne shranjujte jedi, kot so kruh, piškoti itd.
12. Preden v pečico vstavite papirnate ali plastične posode/ vrečke, odstranite žične sponke in kovinske ročaje z njih.
13. Pečico namestite ali postavite izključno na mesto, ki je v skladu z navodili za namestitev.
14. Jajc v lupini in celih trdo kuhanih jajc se v mikrovalovnih pečicah ne sme segrevati, saj lahko eksplodirajo tudi po koncu mikrovalovnega segrevanja.
15. Aparat je namenjen uporabi v gospodinjstvu in za podobne namene, kot so:
-čajne kuhinje v trgovinah, pisarnah in drugih delovnih okoljih;
-hotelske in motelske sobe ter druge nastanitve za goste;
-kmetije;
-nastanitve tipa B&B.
16. Če je priključni kabel poškodovan, morate preprečiti morebitna tveganja, zato ga sme nadomestiti samo proizvajalec, njegov servisni agent ali drug kvalificiran serviser.
17. Aparata ne shranjujte ali uporabljajte na prostem.
18. Pečice ne uporabljajte v bližini vode, v mokri kleti ali v bližini bazena.
19. Temperatura dostopnih površin je lahko med delovanjem aparata visoka. Površine se med uporabo lahko segrejejo. Kabla ne približujte ogrevani površini in ne pokrivajte prezračevalnih odprtin pečice.

20. Ne dopustite, da bi kabel visel čez rob mize ali pulta.
21. Če pečice ne čistite redno, lahko pride do razkrajanja površine, ki lahko negativno vpliva na življenjsko dobo aparata in lahko povzroči nevarne situacije.
22. Vsebino steklenic za hranjenje in kozarcev hrane za dojenčke je treba premešati ali pretresti ter pred uživanjem preveriti temperaturo, da preprečite opekline.
23. Mikrovalovno segrevanje pijač lahko povzroči zapoznelo eruptivno vrenje, zato morate biti pri ravnanju s posodo previdni.
24. Aparat ni namenjen uporabi s strani oseb (vključno z otroki) z zmanjšanimi fizičnimi, senzoričnimi ali umskimi sposobnostmi ali oseb brez izkušenj in znanja, razen če jih oseba, odgovorna za njihovo varnost, nadzira ali pouči o uporabi aparata.
25. Otroci morajo biti pod nadzorom, da preprečite, da bi se igrali z aparatom.
26. Aparat ni predviden za delovanje z zunanjim časovnikom ali ločenim sistemom za daljinsko upravljanje.
27. Dostopni deli se lahko med uporabo segrejejo. Majhni otroci naj se zadržujejo stran od aparata.
28. Ne uporabljajte parnega čistilnika.
29. Med uporabo se aparat segreje. Poskrbite, da preprečite stik z grelnimi elementi v pečici.
30. Uporabljajte samo temperaturno sondo, priporočeno za to pečico. (Za pečice, ki so opremljene z instrumentom za uporabo temperaturno občutljive sonde.)

31. OPOZORILO: Aparat in njegovi dostopni deli se med delovanjem močno segrejejo. Poskrbite, da preprečite stik z grelnimi elementi. Otroci, mlajši od 8 let, naj se zadržujejo stran od aparata, razen če so pod stalnim nadzorom.
32. Mikrovalovna pečica mora delovati z odprtimi dekorativnimi vrati. (Za pečice z dekorativnimi vrati.)
33. Površina predala za shranjevanje se lahko segreje.
34. Mikrovalovna pečica je namenjena segrevanju hrane in pijač. Sušenje hrane ali oblačil in segrevanje grelnih blazinic, copat, gobic, vlažnih krp ter podobnega lahko povzroči nevarnost poškodb, vžiga ali požara.
35. Med mikrovalovnim kuhanjem niso dovoljene kovinske posode za hrano in pijačo.
36. Naprave ne čistite s parnim čistilnikom.
37. Pri odstranjevanju posod iz aparate je treba paziti, da se vrtljivi podstavek ne premakne.
38. Aparata ne smete vgraditi za dekorativna vrata, da se izognete pregrevanju.
39. OPOZORILO: Ko naprava deluje v kombiniranem načinu, naj zaradi nastalih temperatur otroci pečico uporabljajo zgolj pod nadzorom odrasle osebe.

POZORNO PREBERITE IN SHRANITE ZA POZNEJŠO UPORABO

Zmanjševanje nevarnosti poškodb oseb, ki opravljajo ozemljitev

NEVARNOST

Nevarnost električnega udara Dotikanje nekaterih notranjih komponent lahko povzroči hude telesne poškodbe ali smrt.
Aparata ne razstavljajte.

OPOZORILO

Nevarnost električnega udara Nepravilna ozemljitev lahko povzroči električni udar.
Aparata ne vtikajte v vtičnico, dokler ni pravilno nameščena in ozemljena.
Aparat mora biti ozemljen.
V primeru električnega kratkega stika ozemljitev zmanjša tveganje električnega udara, saj zagotovi izhodno žico za električni tok.
Ta aparat je opremljen s kablom, ki ima ozemljitveno žico z ozemljitvenim priključkom. Vtič mora biti priključen v vtičnico, ki je pravilno nameščena in ozemljena.

Če navodil za ozemljitev ne razumete popolnoma ali dvomite glede pravilne ozemljitve aparata, se posvetujte z usposobljenim električarjem ali serviserjem. Če morate uporabiti podaljšek, uporabite samo 3-žični podaljšek.

1. Priložen je kratek napajalni kabel, da se zmanjša tveganje, ki izhaja iz zapletanja v daljši kabel ali spotikanja.
2. Če uporabljate dolg kabel ali podaljšek:

1) Označena električna napetost kabla ali podaljška mora biti vsaj tako visoka kot električna napetost aparata.
2) Podaljšek mora biti 3-žični kabel z ozemljitvijo.
3) Dolg kabel mora biti nameščen tako, da ne visi čez pult ali mizo, kjer ga lahko otroci povlečejo oziroma se je mogoče čez njega nenamerno spotakniti.

ČIŠČENJE

Aparat odklopite z napajanja.

1. Po uporabi prostor za peko očistite z rahlo vlažno krpo.
2. Dodatke kot običajno očistite z milnico.
3. Ko so okvir vrat, tesnilo in sosednji deli umazani, jih je treba skrbno očistiti z vlažno krpo.
4. Za čiščenje stekla na vratih pečice ne uporabljajte grobih abrazivnih čistil ali ostrih kovinskih strgal, saj lahko opraskajo površino, zaradi česar se lahko steklo razbije.
5. Nasvet za čiščenje – za lažje čiščenje sten prostora za peko, ki se jih lahko kuhana hrana dotakne: Polovico limone položite v skledo, dolijte 300 ml (1/2 vrčka) vode in 10 minut segrevajte na 100 % mikrovalovne energije. Pečico obrišite z mehko, suho krpo.

PRIPOMOČKI

POZOR

Nevarnost telesnih poškodb

Izvajanje kakršnih koli servisnih del ali popravil, ki vključujejo odstranjevanje pokrova, ki zagotavlja zaščito pred izpostavljenostjo mikrovalovni energiji, je nevarno za vse osebe, ki niso usposobljene za to delo.

Glejte navodila v razdelku »Materiali, ki jih lahko uporabljate v mikrovalovni pečici, in materiali, ki se jih v mikrovalovni pečici ne sme uporabljati«. Nekateri nekovinski pripomočki niso varni za uporabo v mikrovalovih pečicah. Če ste v dvomih, lahko zadevni pripomoček preskusite na spodaj opisan način.

Preskus pripomočkov:

1. Napolnite posodo, ki je varna za uporabo v mikrovalovni pečici, z 1 skodelico hladne vode (250 ml) in vanjo položite pripomoček.
2. Kuhajte 1 minuto pri največji moči.
3. Previdno se dotaknite pripomočka. Če je prazen pripomoček topel, ga ne uporabljajte za mikrovalovno kuhanje.
4. Ne prekoračite časa kuhanja 1 minute.

Materiali, ki jih lahko uporabljate v mikrovalovni pečici

Pripomočki	Opombe
Posoda za peko do rjave barve	Upoštevajte navodila proizvajalca. Dno posode za peko do rjave barve mora biti najmanj 3/16 inča (5 mm) nad vrtljivim podstavkom. Nepravilna uporaba lahko povzroči, da se vrtljivi podstavek zlomi.
Namizna posoda	Samo varna za uporabo v mikrovalovni pečici. Upoštevajte navodila proizvajalca. Ne uporabljajte razpokane ali okrušene posode.
Stekleni kozarci	Vedno odstranite pokrov. Uporabljajte samo za segrevanje hrane, dokler ni samo topla. Večina steklenih kozarcev ni odpornih na toploto in se lahko razbijejo.
Steklena posoda	Samo toplotno odporna steklena posoda. Prepričajte se, da posoda nima kovinske obloge. Ne uporabljajte razpokane ali okrušene posode.
Vrečke za kuhanje v pečici	Upoštevajte navodila proizvajalca. Ne zapirajte s kovinsko vezico. Naredite reže, da lahko para uhaja.
Papirnati krožniki in lončki	Uporabljajte samo za kratkotrajno kuhanje/segrevanje. Med kuhanjem ne puščajte pečice brez nadzora.
Papirnate brisače	Uporabite za pokrivanje hrane pri ponovnem segrevanju in absorpcijo maščobe. Uporabljajte samo pri kratkotrajnem kuhanju pod nadzorom.
Pergamentni papir	Uporabite kot pokrov za preprečevanje škropljenja ali kot ovoj pri parjenju.
Plastika	Samo varna za uporabo v mikrovalovni pečici. Upoštevajte navodila proizvajalca. Imeti mora oznako »Varno za uporabo v mikrovalovni pečici«. Nekatere plastične posode se zmehčajo, ko se hrana v notranjosti segreje. »Vrečke za vretje« in tesno zaprte plastične vrečke je treba prerezati, preluknjati ali prezračevati, kot je opisano na njihovi embalaži.
Plastičen ovoj	Samo varna za uporabo v mikrovalovni pečici. Uporabljajte za pokrivanje hrane med kuhanjem, da ohranite vlago. Plastičen ovoj se ne sme dotikati hrane.
Termometri	Samo varni za uporabo v mikrovalovni pečici (termometri za meso in sladkor).
Peki papir	Uporabite kot pokrov za preprečevanje škropljenja in ohranjanje vlage.

Materiali, ki se jih je treba izogibati pri uporabi mikrovalovne pečice

Pripomočki	Opombe
Aluminijast pladenj	Lahko povzroči iskrenje. Hrano prestavite v posodo, varno za uporabo v mikrovalovni pečici.
Kartonska embalaža za hrano s kovinskim ročajem	Lahko povzroči iskrenje. Hrano prestavite v posodo, varno za uporabo v mikrovalovni pečici.
Kovinski pripomočki ali pripomočki s kovinsko oblogo	Kovina ščiti hrano pred mikrovalovno energijo. Kovinska obloga lahko povzroči iskrenje.
Kovinske vezice	Lahko povzročijo iskrenje in s tem požar v pečici.
Papirnate vrečke	Lahko povzročijo požar v pečici.
Plastična pena	Plastična pena se lahko stopi ali kontaminira tekočino, ki je v njej, ko je izpostavljena visoki temperaturi.
Les	Les se pri uporabi v mikrovalovni pečici posuši in se lahko razcepi ali razpoka.

POSTAVITEV PEČICE

Imena delov pečice in dodatkov

Pečico in vse materiale vzemite iz škatle in izpraznite prostor za peko.
Pečica je opremljena z naslednjimi dodatki:

Stekleni pladenj	1
Sklop obroča vrtljivega podstavka	1
Navodila za uporabo	1

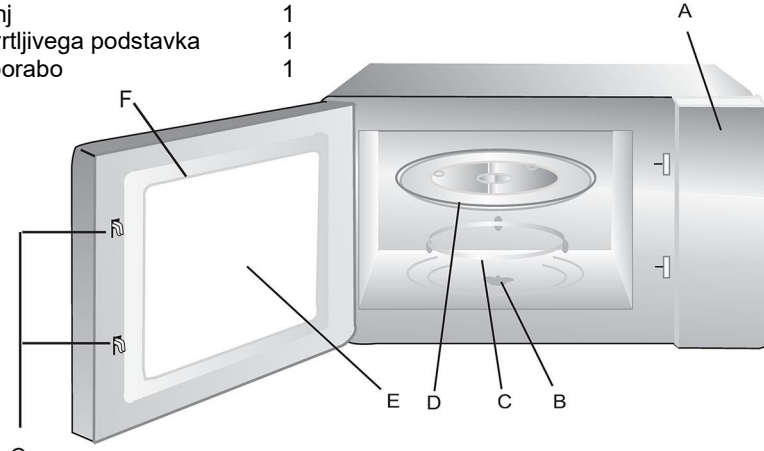

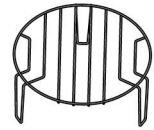

Rešetka za žar (uporablja se samo v funkciji žara nameščena na steklenem pladnju)

A) Upravljalna plošča
B) Gred vrtljivega podstavka
C) Sklop obroča vrtljivega podstavka
D) Stekleni pladenj
E) Okno za opazovanje
F) Sklop vrat
G) Varnostni zaporni sistem

Namestitev vrtljivega podstavka

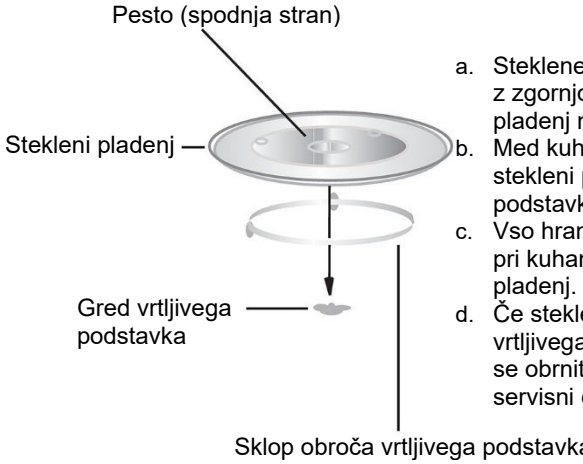

a. Steklenega pladnja nikoli ne nameščajte z zgornjo stranjo navzdol. Stekleni pladenj ne sme biti nikoli oviran.
b. Med kuhanjem je treba vedno uporabljati stekleni pladenj in sklop obroča vrtljivega podstavka.
c. Vso hrano in posode za hrano je treba pri kuhanju vedno postaviti na stekleni pladenj.
d. Če stekleni pladenj ali sklop obroča vrtljivega podstavka poči ali se zlomi, se obrnite na najbližji pooblaščeni servisni center.

Namestitev in priključitev

1. Ta aparat je namenjen samo za domačo uporabo.
2. Ta pečica je namenjena samo za vgradnjo.
   Ni namenjena za uporabo na pultu ali v omarici.
3. Upoštevajte posebna navodila za namestitev.
4. Aparat lahko namestite v stensko omarico širine 60 cm.
5. Aparat je opremljen z vtičem in se ga lahko priključi izključno v pravilno nameščeno ozemljeno vtičnico.
6. Omrežna napetost se mora ujemati z napetostjo, navedeno na nazivni ploščici.
7. Vtičnica mora biti nameščena, priključni kabel pa lahko zamenja izključno usposobljen električar. Če vtič po namestitvi ni več dostopen, mora biti na strani namestitve prisotna vsepolna odklopna naprava s kontaktno režo najmanj 3 mm.
8. Adapterjev, razdelilnikov in podaljškov se ne sme uporabljati. Preobremenitev lahko povzroči nevarnost požara.

Dostopna površina je lahko med delovanjem vroča.

Navodila za namestitev

Upoštevati je treba naslednje

Priključitev v električno omrežje
Aparat je opremljen z vtičem in se ga lahko priključi izključno v pravilno nameščeno ozemljeno vtičnico. Vtičnico lahko namesti ali kabel zamenja le usposobljen električar, ki upošteva ustrezne predpise. Če vtič po namestitvi ni več dostopen, mora biti na strani namestitve prisotno vsepolno odklopno stikalo s kontaktno režo najmanj 3 mm.
Pri namestitvi mora biti zagotovljena zaščita stika.

Vgrajene enote

Vgradna omarica ne sme imeti hrbtne plošče za aparatom.
Najmanjša višina namestitve: 850 mm.
Prezračevalne reže in dovodi zraka ne smejo biti prekriti.
Aparat v stenski viseči omarici – slika 1A
Aparat v visoki omari – slika 1B

Namestitev pečice – slika 2

Opomba: Ne zataknite ali zapletajte napajalnega kabla.

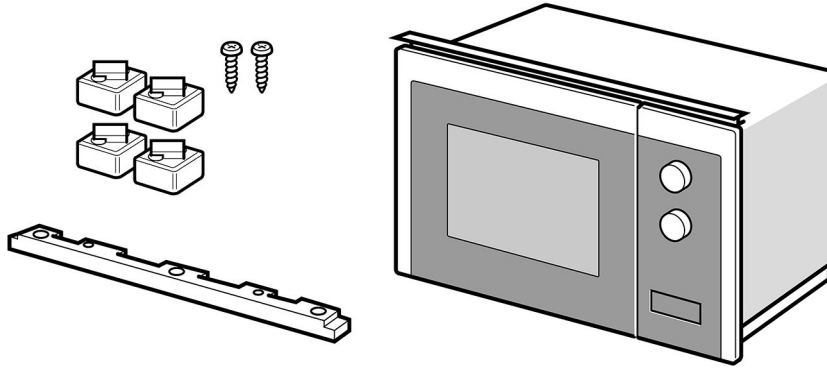

1

A

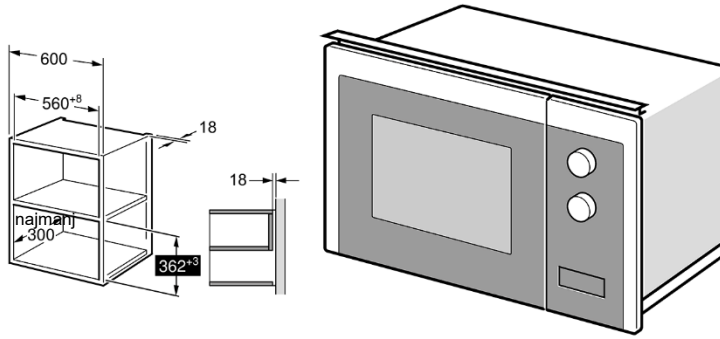
600
560+8
18
18
najmanj
300
362+3

B

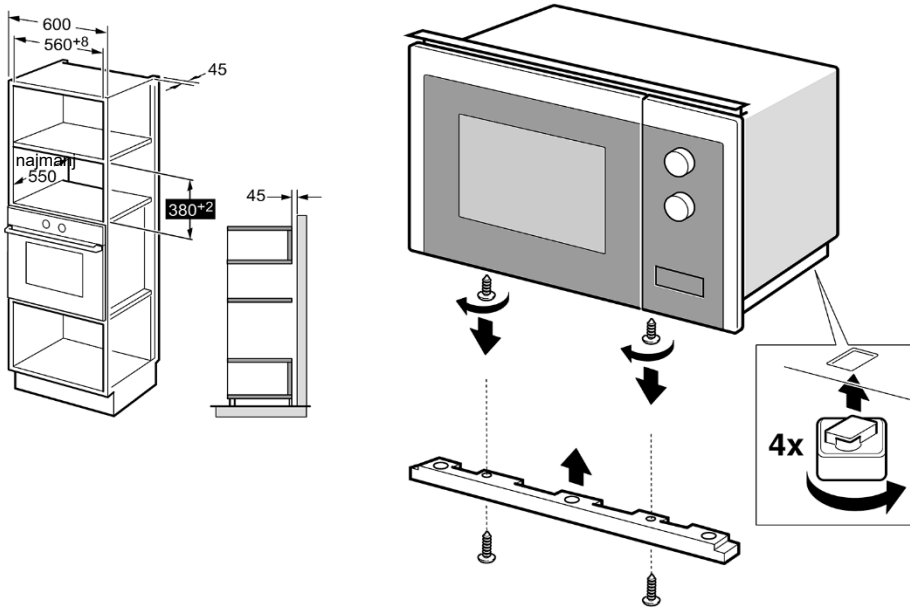
600
560+8
45
najmanj
550
380+2
45
4x

2

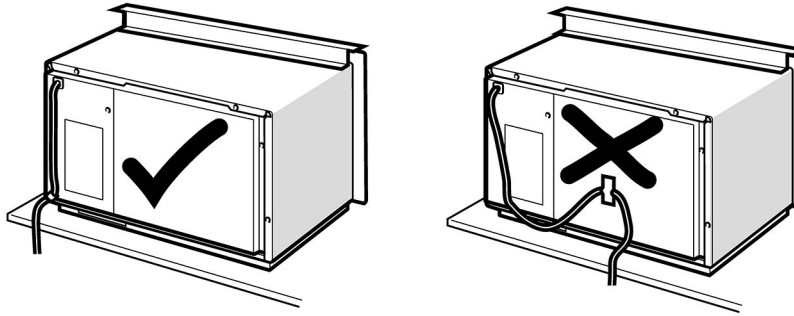

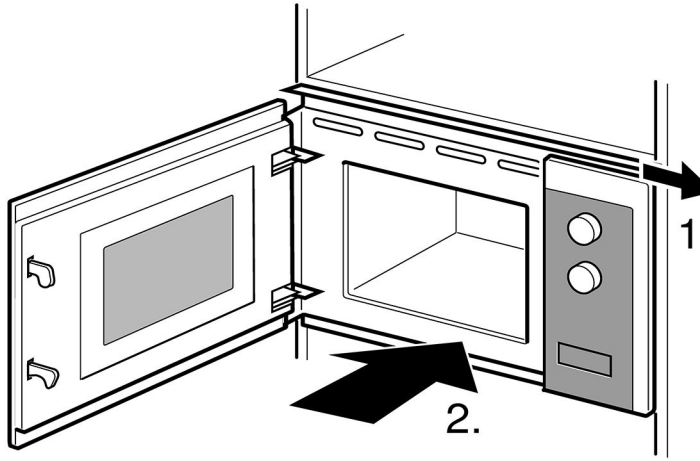

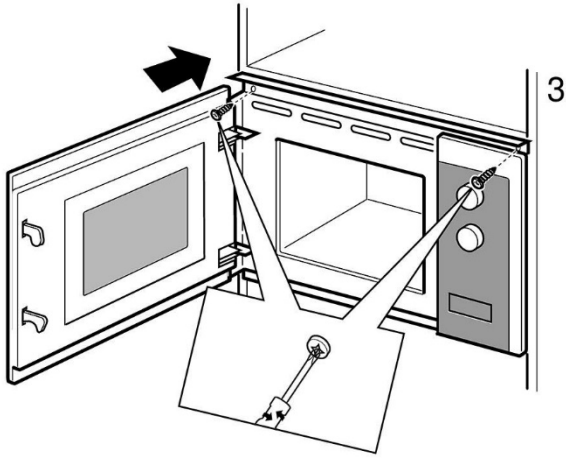

3.

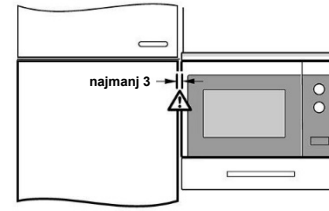

NAVODILA ZA UPRAVLJANJE

Ta mikrovalovna pečica uporablja sodobno elektronsko upravljanje za prilagajanje parametrov kuhanja, da bolj ustreza vašim potrebam pri kuhanju.

1. Nastavitev ure

Ko je mikrovalovna pečica priključena na električno omrežje, se na njej prikaže »WELCOME« in enkrat se oglasi zvočni signal. Če v 1 minuti ne izvedete nobenega dejanja, bo pečica prešla v stanje čakanja in na zaslonu se bo prikazalo »0:00«.

1) Dvakrat pritisnite »🕒«. Na zaslonu se prikaže »00:00«, številke ure pa utripajo.
2) Pritisnite »—« ali »+«, da prilagodite številke ure. Vnesti morate čas med 0 in 23.
3) Za potrditev pritisnite »🕒« ali »▷+30"«. Številke minut bodo utripale.
4) Pritisnite »—« ali »+« za prilagoditev številk minut.
   Vnesti morate čas med 0 in 59.
5) Pritisnite »🕒« ali »▷+30"« za dokončanje nastavljanja ure.
   »:« utripa. Prikaže se trenutni čas.

Opomba: 1) Če ura ni nastavljena, med napajanjem ne bo delovala.

2. Priprava hrane v mikrovalovni pečici

1) Enkrat pritisnite tipko »≋«. Prikazalo se bo »P100«.
2) Večkrat pritisnite »≋«, da izberete moč mikrovalovne pečice.
   Zaporedoma se prikaže »P100«, »P80«, »P50«, »P30« in »P10«.
3) Pritisnite »—« ali »+«, da prilagodite čas kuhanja.
   (Najdaljši čas kuhanja je 95 minut.)
4) Pritisnite »▷+30"« za začetek kuhanja.

Opomba: vrednosti stopenj za prilagajanje časa stikala za kodiranje so naslednje:

0---1 min	:	5 sekund
1---5 min	:	10 sekund
5---10 min	:	30 sekund
10---30 min	:	1 minuta
30---95 min	:	5 minut

Tabela moči mikrovalovne pečice

Moč mikrovalovne pečice	High	Med. High	Med.	Med. Low	Low
Prikaz	P100	P80	P50	P30	P10

3. Žar ali kombinirano kuhanje

Enkrat pritisnite tipko »≋«. Na zaslonu se prikaže »G«. Večkrat pritisnite »≋«, da izberete
želeno moč. Prikazalo se bo »G«, »C-1« ali »C-2«.

Pritisnite »—« ali »+«, da nastavite čas kuhanja. (Najdaljši čas kuhanja je 95 minut.)

Ponovno pritisnite »▷+30"«, da začnete s kuhanjem.

Primer: Če želite 10 minut kuhati s 55-odstotno močjo mikrovalovne pečice in 45-odstotno močjo žara (C-1), lahko izvedete naslednje korake.

1) Enkrat pritisnite tipko »≋«. Na zaslonu se prikaže »G«.

2) Še naprej pritiskajte »≋«, dokler se na zaslonu ne prikaže »C-1«.

3) Pritisnite »—« ali »+«, da nastavite trajanje kuhanja, dokler se na pečici ne prikaže »10:00«.

4) Pritisnite »▷+30"« za začetek kuhanja.

Navodila za kombinirano moč:

Program	Prikaz	Moč mikrovalovne pečice	Moč žara
Grill	G	0 %	100 %
Combi.1	C-1	55 %	45 %
Combi.2	C-2	36 %	64 %

Opomba: Ko čas peke na žaru poteče, se pečica oglasi dvakrat. To je običajno. Če želite boljši učinek pečenja hrane na žaru, morate hrano obrniti, zapreti vrata in nato za nadaljevanje kuhanja pritisniti »▷+30"«.
Če ne izvedete nobenega dejanja, pečica nadaljuje z delovanjem.

4. Odmrzovanje glede na težo

1) Enkrat pritisnite »⚖«. Na zaslonu se prikaže »100«.

2) Pritisnite »—« ali »+«, da izberete težo hrane. Razpon teže je 100–2000 g.

3) Pritisnite tipko »▷+30"« za začetek odmrzovanja.

Opomba: Po izteku polovice časa odmrzovanja, se dvakrat oglasi zvočni signal. To je normalno. Če želite boljši učinek ozmrzovanja, morate hrano obrniti, zapreti vrata in nato za nadaljevanje kuhanja pritisniti »▷+30"«. Če ne izvedete nobenega dejanja, pečica nadaljuje z delovanjem.

5. Odmrzovanje glede na čas

1) Enkrat pritisnite »⊘⏲«. Na zaslonu se prikaže »00:00«.
2) Pritisnite »—« ali »+«, da izberete čas kuhanja. Najdaljši čas je 95 minut.
3) Pritisnite tipko »▷+30"« za začetek odmrzovanja.

6. Večstopenjsko kuhanje

Nastaviti je mogoče največ 2 stopnji. Če je ena od stopenj odmrzovanje, jo je treba samodejno nastaviti kot prvo stopnjo. Zvočni signal se po vsaki stopnji oglasi enkrat in začne se naslednja stopnja.
Opomba: Samodejnega menija in hitrega kuhanja ni mogoče nastaviti kot enega od večstopenjskih.

Primer: če želite hrano odmrzovati 5 minut in jo nato kuhati 7 minut z 80-odstotno mikrovalovno močjo. Koraki so naslednji:

1) Enkrat pritisnite »⊘⏲«. Na zaslonu se prikaže »00:00«.
2) Pritisnite »—« ali »+«, da nastavite čas odmrzovanja na 5 minut.
3) Enkrat pritisnite tipko »≋«. Na zaslonu se prikaže »P100«.
4) Večkrat pritisnite »≋«, da prilagodite moč mikrovalovne pečice, dokler se ne prikaže »P80«.
5) Pritisnite »—« ali »+«, da nastavite čas kuhanja 7 minut.
6) Pritisnite tipko »▷+30"«, da začnete kuhati.

7. Kuhinjski časovnik

1) Enkrat pritisnite »⏲«. Na zaslonu se prikaže »KT 00:00«.
2) Pritisnite »—« ali »+«, da vnesete ustrezno vrednost časovnika. (Najdaljši čas kuhanja je 95 minut.)
3) Pritisnite »▷+30"« ali »⏲«, da potrdite nastavitev.
4) Ob izteku kuhinjskega časovnika se 5-krat oglasi zvočni signal.

   Če je ura nastavljena (24-urni sistem), se na zaslonu prikazuje trenutni čas.

Opomba: Kuhinjski časovnik se razlikuje od 24-urnega sistema. Kuhinjski časovnik je časovnik.

8. Samodejni meni

1) V stanju čakanja večkrat pritisnite »+«, da izberete meni.
2) Pritisnite »▷+30"« za potrditev izbranega menija.
3) Pritisnite »—« ali »+«, da izberete težo hrane.
4) Pritisnite »▷+30"« za začetek kuhanja.

Diagram menija:

Meni	Teža	Moč
Pica	200 g	100 % (mikrovalovi)
	400 g	
Meso	250 g	100 % (mikrovalovi)
	350 g	
	450 g	
Zelenjava	200 g	100 % (mikrovalovi)
	300 g	
	400 g	
Testenine	50 g (s 450 g hladne vode)	80 % (mikrovalovi)
	100 g (z 800 g hladne vode)	
Krompir	200 g	100 % (mikrovalovi)
	400 g	
	600 g	
Ribe	250 g	80 % (mikrovalovi)
	350 g	
	450 g	
Pijača	1 skodelica (približno 120 ml)	100 % (mikrovalovi)
	2 skodelici (približno 240 ml)	
	3 skodelice (približno 360 ml)	
Pokovka	50 g	100 % (mikrovalovi)
	100 g	

9. Pospešeno kuhanje

1) V stanju čakanja pritisnite tipko »+30"« za kuhanje s 100-odstotno močjo 30 sekund. Vsak pritisk na tipko lahko poveča trajanje za 30 sekund. Najdaljši čas kuhanja je 95 minut.

2) Med mikrovalovnim kuhanjem, peko na žaru in kombiniranim kuhanjem ter postopkom odmrzovanja na čas za podaljšanje časa kuhanja pritisnite »+30"«.

3) V načinih samodejnega menija in odmrzovanja na težo časa kuhanja ni mogoče podaljšati s pritiskom na »+30"«.

4) V stanju čakanja pritisnite »—«, da izberete čas kuhanja. Ko prilagodite čas kuhanja, pritisnite »+30"«, da začnete kuhati v mikrovalovni pečici s 100-odstotno močjo.

10. Funkcija zaklepanja za otroke

Zaklepanje: V stanju čakanja pritisnite »3"« za 3 sekunde, da preidete v stanje zaklepanja za otroke, in če je bil čas nastavljen, se prikaže trenutni čas, sicer se na zaslonu prikaže ***»[- -]«.***

Preklic zaklepanja: V zaklenjenem stanju pritisnite »3"« za 3 sekunde. Zaklepanje se sprosti.

11. Funkcija poizvedbe

1) V stanjih kuhanja z mikrovalovi ali žarom in kombiniranega kuhanja. Pritisnite »≋« ali »≋«. Za 3 sekunde se bo prikazala trenutna moč kuhanja.

2) Če je bila ura nastavljena, med kuhanjem pritisnite »🕒«, da preverite trenutni čas. Prikazan bo 3 sekunde.

12. Specifikacija

1) Če med kuhanjem odprete vrata, zaprite vrata in pritisnite »+30"«, da nadaljujete s kuhanjem.

2) Ko je program kuhanja nastavljen in tipke »+30"« ne pritisnete 5 minut. Prikaže se trenutni čas. Nastavitev bo preklicana.

3) Ob učinkovitem pritisku se zasliši zvočni signal, ob neučinkovitem pritisku se ne zasliši ničesar.

Odpravljanje težav

Običajno	
Mikrovalovna pečica moti televizijski sprejem	Ko mikrovalovna pečica deluje, lahko pride do motenj pri radijskem in televizijskem sprejemu. Motnja je podobna motnjam malih električnih aparatov, kot so mešalnik, sesalnik in električni ventilator. To je običajno.
Zatemnjena luč pečice	Pri mikrovalovnem kuhanju z nizko močjo lahko luč v pečici postane medla. To je običajno.
Kopičenje pare na vratih, vroč zrak iz zračnikov	Pri kuhanju lahko iz hrane prihaja para. Večina pare se izloči prek zračnikov. Nekaj pare pa se lahko nakopiči na hladnih mestih, kot so vrata pečice. To je običajno.
Pečica se je nehote vklopila, v njej pa ni hrane.	Enota ne sme delovati brez hrane v njej. To je zelo nevarno.

Težava	Možen vzrok	Rešitev
Pečice ni mogoče zagnati.	(1) Napajalni kabel ni čvrsto priključen.	Izvlecite vtič. Nato ga po 10 sekundah ponovno priključite.
	(2) Varovalka je pregorela ali se je sprožil prekinjevalec električnega tokokroga.	Zamenjajte varovalko ali ponastavite prekinjevalec električnega tokokroga (popravilo opravi strokovno osebje našega podjetja)
	(3) Težave z vtičnico.	Preskusite vtičnico z drugimi električnimi aparati.
Pečica se ne segreva.	(4) Vrata niso dobro zaprta.	Dobro zaprite vrata.

V skladu z direktivo o odpadni električni in elektronski opremi (OEEO) je treba OEEO zbirati in predelati ločeno. Če boste morali ta izdelek v prihodnosti zavreči, ga NE odložite med gospodinjske odpadke. Prosimo, da izdelek pošljete na zbirno mesto OEEO, kjer je na voljo.