Haier

User Manual

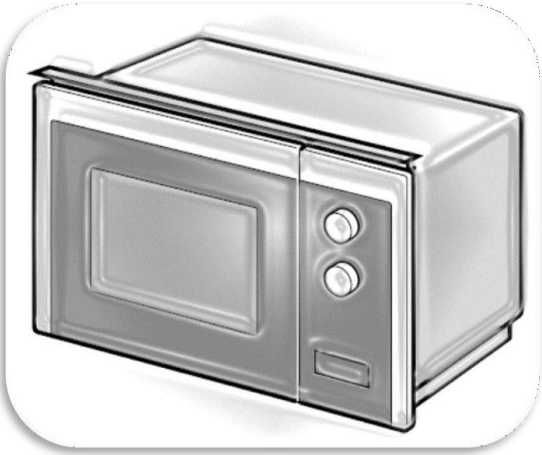

H38FMWID627N

CANDY HOOVER GROUP – Via Comolli 16 Brugherio – Italy

Haier

User Instructions
MICROWAVE OVENS — EN — 01

Pokyny pro uživatele
MIKROVLNNÉ TROUBY — CS — 21

Mode d'emploi
FOURS À MICRO-ONDES — FR — 41

Felhasználói útmutató
MIKROHULLÁMÚ SÜTŐK — HU — 61

Οδηγιεσ χρηστη
ΦΟΥΡΝΟΙ ΜΙΚΡΟΚΥΜΑΤΩΝ — EL — 81

Instrucciones de uso
HORNOS DE MICROONDAS — ES — 101

Instruções para o utilizador
FORNOS MICRO-ONDAS — PT — 121

Bedienungsanleitung
MIKROWELLENÖFEN — DE — 141

MIKROVLNNÉ RÚRY
NÁVOD NA POUŽITIE — SK — 161

Korisničke upute
MIKROVALNE PEĆNICE — HR — 181

EN

Microwave Oven

INSTRUCTION MANUAL

MODEL: H38FMWID627N

Read these instructions carefully before using your microwave oven, and keep it carefully.

If you follow the instructions, your oven will provide you with many years of good service.

SAVE THESE INSTRUCTIONS CAREFULLY

PRECAUTIONS TO AVOID POSSIBLE EXPOSURE TO EXCESSIVE MICROWAVE ENERGY

(a) Do not attempt to operate this oven with the door open since this can result in harmful exposure to microwave energy. It is important not to break or tamper with the safety interlocks.

(b) Do not place any object between the oven front face and the door or allow soil or cleaner residue to accumulate on sealing surfaces.

(c) WARNING: If the door or door seals are damaged, the oven must not be operated until it has been repaired by a competent person.

ADDENDUM

If the apparatus is not maintained in a good state of cleanliness, its surface could be degraded and affect the lifespan of the apparatus and lead to a dangerous situation.

Specifications

Model:	H38FMWID627N
Rated Voltage:	230V~ 50Hz
Rated Input Power (Microwave):	1450W
Rated Output Power (Microwave):	900 W
Rated Input Power (Grill):	1000W

Low power consumption data according to Commission Regulation (EU) 2023/826.

Condition	Power consumption	Period after which the equipment reaches automatically the condition
Standby mode with information or status display	0.8W	20 Min

IMPORTANT SAFETY INSTRUCTIONS
WARNING

To reduce the risk of fire, electric shock, injury to persons or exposure to excessive microwave oven energy when using your appliance, follow basic precautions, including the following:

1. Read and follow the specific: “PRECAUTIONS TO AVOID POSSIBLE EXPOSURE TO EXCESSIVE MICROWAVE ENERGY”.
2. This appliance can be used by children aged from 8 years and above and persons with reduced physical, sensory or mental capabilities or lack of experience and knowledge if they have been given supervision or instruction concerning use of the appliance in a safe way and understand the hazards involved. Children shall not play with the appliance. Cleaning and user maintenance shall not be made by children unless they are older than 8 and supervised. Children less than 8 years of age shall be kept away unless continuously supervised.
3. Keep the appliance and its cord out of reach of children less than 8 years.
4. If the supply cord is damaged, it must be replaced by the manufacturer, its service agent or similarly qualified persons in order to avoid a hazard. (For appliance with type Y attachment)
5. WARNING: Ensure that the appliance is switched off before replacing the lamp to avoid the possibility of electric shock.

6. WARNING: It is hazardous for anyone other than a competent person to carry out any service or repair operation that involves the removal of a cover which gives protection against exposure to microwave energy.
7. WARNING: Liquids and other foods must not be heated in sealed containers since they are liable to explode.
8. When heating food in plastic or paper containers, keep an eye on the oven due to the possibility of ignition.
9. Only use utensils that are suitable for use in microwave ovens.
10. If smoke is emitted, switch off or unplug the appliance and keep the door closed in order to stifle any flames.
11. Microwave heating of beverages can result in delayed eruptive boiling, therefore care must be taken when handling the container.
12. The contents of feeding bottles and baby food jars shall be stirred or shaken and the temperature checked before consumption, in order to avoid burns.
13. Eggs in their shell and whole hard-boiled eggs should not be heated in microwave ovens since they may explode, even after microwave heating has ended.
14. The oven should be cleaned regularly and any food deposits removed.
15. Failure to maintain the oven in a clean condition could lead to deterioration of the surface that could adversely affect the life of the appliance and possibly result in a hazardous situation.

16. Only use the temperature probe recommended for this oven.(for ovens provided with a facility to use a temperature-sensing probe.)
17. The microwave oven must be operated with the decorative door open. (for ovens with a decorative door.)
18. This appliance is intended to be used in household and similar applications such as:
-staff kitchen areas in shops, offices and other working environments;
-by clients in hotels, motels and other residential type environments;
-farm houses;
-bed and breakfast type environments.
19. The microwave oven is intended for heating food and beverages. Drying of food or clothing and heating of warming pads, slippers, sponges, damp cloth and similar may lead to risk of injury, ignition or fire.
20. Metallic containers for food and beverages are not allowed during microwave cooking.
21. The appliance shall not be cleaned with a steam cleaner.
22. Care should be taken not to displace the turntable when removing containers from the appliance. (For fixed appliances and built-in appliances being used equal or higher than 900mm above the floor and having detachable turntables. But this is not applicable for appliances with horizontal bottom hinged door.)

23. The microwave oven is intended to be used built-in.
24. Steam cleaner is not to be used.
25. Surface of a storage drawer can get hot.
26. WARNING: The appliance and its accessible parts become hot during use. Care should be taken to avoid touching heating elements. Children less than 8 years of age shall be kept away unless continuously supervised.
27. During use the appliance becomes hot. Care should be taken to avoid touching heating elements inside the oven.
28. WARNING: Accessible parts may become hot during use. Young children should be kept away.
29. The appliance must not be installed behind a decorative door in order to avoid overheating. (This is not applicable for appliances with decorative door.)
30. WARNING: When the appliance is operated in the combination mode, children should only use the oven under adult supervision due to the temperatures generated.
31. Do not use harsh abrasive cleaners or sharp metal scrapers to clean the oven door glass since they can scratch the surface, which may result in shattering of the glass.

READ CAREFULLY AND KEEP FOR FUTURE REFERENCE

To Reduce the Risk of Injury to Persons Grounding Installation

DANGER

Electric Shock Hazard
Touching some of the internal components can cause serious personal injury or death. Do not disassemble this appliance.

WARNING

Electric Shock Hazard
Improper use of the grounding can result in electric shock.
Do not plug into an outlet until appliance is properly installed and grounded.
This appliance must be grounded. In the event of an electrical short circuit, grounding reduces the risk of electric shock by providing an escape wire for the electric current.
This appliance is equipped with a cord having a grounding wire with a grounding plug. The plug must be plugged into an outlet that is properly installed and grounded.
Consult a qualified electrician or serviceman if the grounding instructions are not completely understood or if doubt exists as to whether the appliance is properly grounded. If it is necessary to use an extension cord, use only a 3-wire extension cord.

1. A short power-supply cord is provided to reduce the risks resulting from becoming entangled in or tripping over a longer cord.
2. If a long cord set or extension cord is used:

1) The marked electrical rating of the cord set or extension cord should be at least as great as the electrical rating of the appliance.
2) The extension cord must be a grounding-type 3-wire cord.
3) The long cord should be arranged so that it will not drape over the counter top or tabletop where it can be pulled on by children or tripped over unintentionally.

CLEANING

Be sure to unplug the appliance from the power supply.

1. Clean the cavity of the oven after using with a slightly damp cloth.
2. Clean the accessories in the usual way in soapy water.
3. The door frame and seal and neighbouring parts must be cleaned carefully with a damp cloth when they are dirty.
4. Do not use harsh abrasive cleaners or sharp metal scrapers to clean the oven door glass since they can scratch the surface, which may result in shattering of the glass.
5. Cleaning Tip---For easier cleaning of the cavity walls that the food cooked can touch: Place half a lemon in a bowl, add 300ml (1/2 pint) water and heat on 100% microwave power for 10 minutes. Wipe the oven clean using a soft, dry cloth.

UTENSILS

CAUTION

Personal Injury Hazard

It is hazardous for anyone other than a competent person to carry out any service or repair operation that involves the removal of a cover which gives protection against exposure to microwave energy.

See the instructions on “Materials you can use in microwave oven or to be avoided in microwave oven.” There may be certain non-metallic utensils that are not safe to use for microwaving. If in doubt, you can test the utensil in question following the procedure below.

Utensil Test:

1. Fill a microwave-safe container with 1 cup of cold water (250ml) along with the utensil in question.
2. Cook on maximum power for 1 minute.
3. Carefully feel the utensil. If the empty utensil is warm, do not use it for microwave cooking.
4. Do not exceed 1 minute cooking time.

Materials you can use in microwave oven

Utensils	Remarks
Browning dish	Follow manufacturer's instructions. The bottom of browning dish must be at least 3/16 inch (5mm) above the turntable. Incorrect usage may cause the turntable to break.
Dinnerware	Microwave-safe only. Follow manufacturer's instructions. Do not use cracked or chipped dishes.
Glass jars	Always remove lid. Use only to heat food until just warm. Most glass jars are not heat resistant and may break.
Glassware	Heat-resistant oven glassware only. Make sure there is no metallic trim. Do not use cracked or chipped dishes.
Oven cooking bags	Follow manufacturer's instructions. Do not close with metal tie. Make slits to allow steam to escape.
Paper plates and cups	Use for short–term cooking/warming only. Do not leave oven unattended while cooking.
Paper towels	Use to cover food for reheating and absorbing fat. Use with supervision for a short-term cooking only.
Parchment paper	Use as a cover to prevent splattering or a wrap for steaming.
Plastic	Microwave-safe only. Follow the manufacturer's instructions. Should be labeled "Microwave Safe". Some plastic containers soften, as the food inside gets hot. "Boiling bags" and tightly closed plastic bags should be slit, pierced or vented as directed by package.
Plastic wrap	Microwave-safe only. Use to cover food during cooking to retain moisture. Do not allow plastic wrap to touch food.
Thermometers	Microwave-safe only (meat and candy thermometers).
Wax paper	Use as a cover to prevent splattering and retain moisture.

Materials to be avoided in microwave oven

Utensils	Remarks
Aluminium tray	May cause arcing. Transfer food into microwave-safe dish.
Food carton with metal handle	May cause arcing. Transfer food into microwave-safe dish.
Metal or metal-trimmed utensils	Metal shields the food from microwave energy. Metal trim may cause arcing.
Metal twist ties	May cause arcing and could cause a fire in the oven.
Paper bags	May cause a fire in the oven.
Plastic foam	Plastic foam may melt or contaminate the liquid inside when exposed to high temperature.
Wood	Wood will dry out when used in the microwave oven and may split or crack.

SETTING UP YOUR OVEN

Names of Oven Parts and Accessories

Remove the oven and all materials from the carton and oven cavity. Your oven comes with the following accessories:

Glass tray	1
Turntable ring assembly	1
Instruction Manual	1

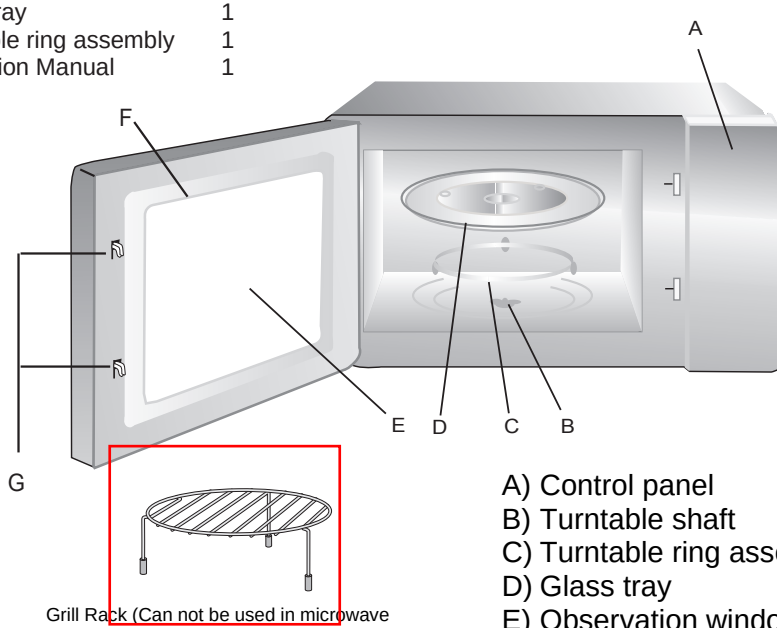

Grill Rack (Can not be used in microwave function and must be placed on the glass tray)

A) Control panel
B) Turntable shaft
C) Turntable ring assembly
D) Glass tray
E) Observation window
F) Door assembly
G) Safety interlock system

Turntable Installation

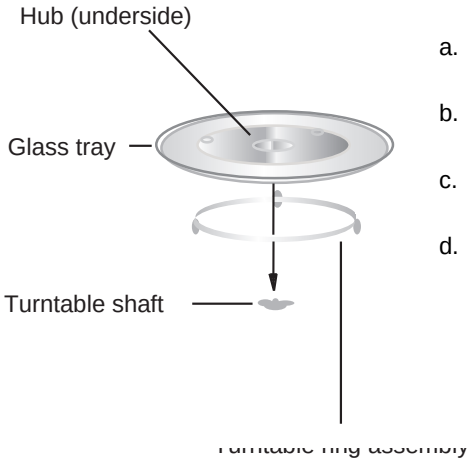

a. Never place the glass tray upside down. The glass tray should never be restricted.
b. Both glass tray and turntable ring assembly must always be used during cooking.
c. All food and containers of food are always placed on the glass tray for cooking.
d. If glass tray or turntable ring assembly cracks or breaks, contact your nearest authorized service center.

Installation and connection

1. This appliance is only intended for domestic use.
2. This oven is intended for built-in use only. It is not intended for counter-top use or for use inside a cupboard.
3. Please observe the special installation instructions.
4. The appliance can be installed in a 60cm wide wall-mounted cupboard.
5. The appliance is fitted with a plug and must only be connected to a properly installed earthed socket.
6. The mains voltage must correspond to the voltage specified on the rating plate.
7. The socket must be installed and connecting cable must only be replaced by a qualified electrician. If the plug is no longer to accessible following installation, an all-pole disconnecting device must be present on the installation side with a contact gap of at least 3mm.
8. Adapters, multi-way strips and extension leads must not be used. Overloading can result in a risk of fire.

The accessible surface may be hot during operation.

Installation Instruction

The following must be noted

Electrical connection

The appliance is fitted with a plug and must only be connected to a properly installed earthed socket. Only a qualified electrician who takes the appropriate regulations into account may install the socket or replace the connecting cable. If the plug is no longer accessible following installation, an all-pole isolating switch must be present on the installation side with a contact gap of at least 3 mm. Contact protection must be ensured by the installation.

Fitted units

The installation cabinet must not have a back panel behind the appliance.
Minimum installation height: 850 mm.
Ventilation slots and intakes must not be covered.

Installing the oven - Fig. 2

Note: Do not trap or kink the mains lead.

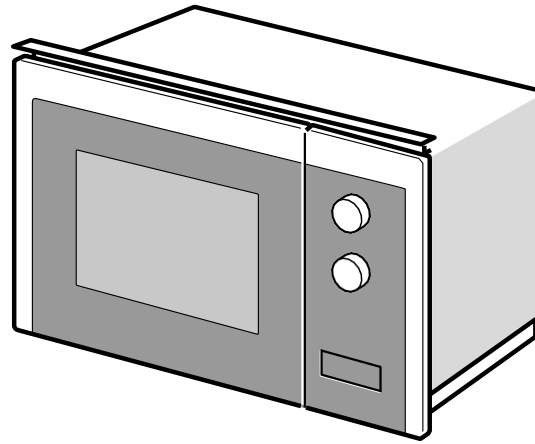

1

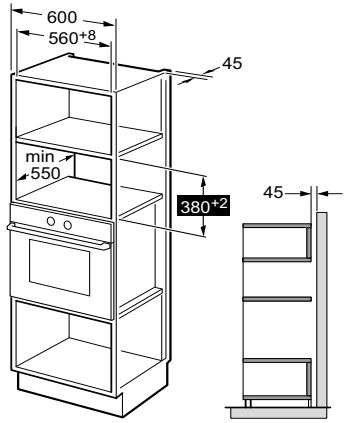

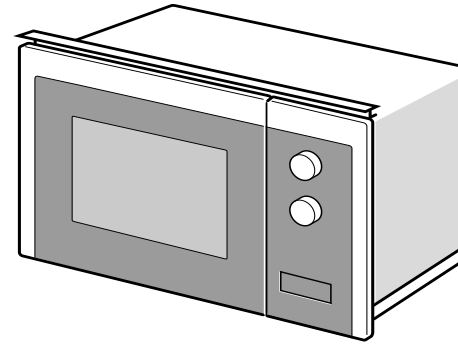

2

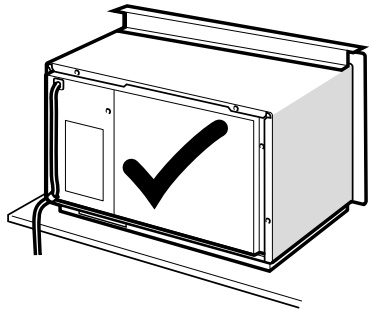

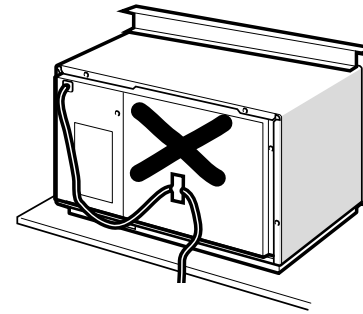

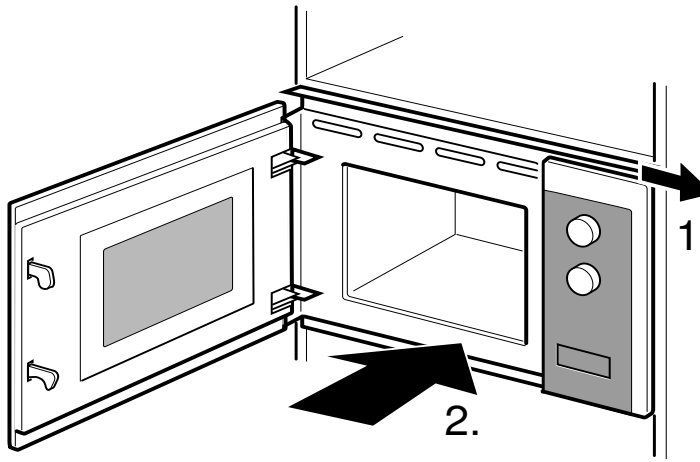
1.
2.

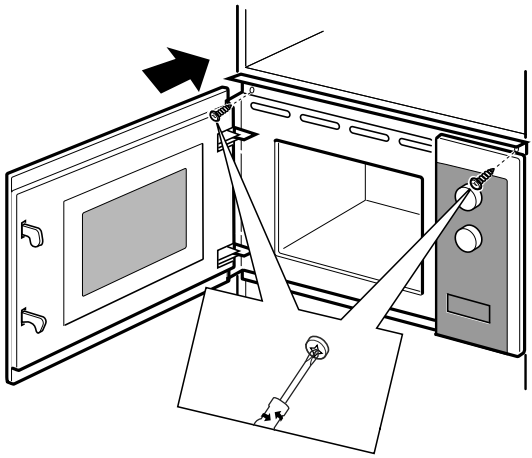
3.

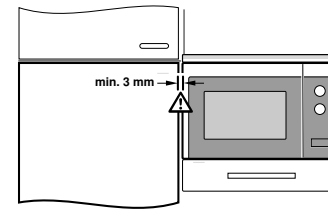
min. 3 mm

OPERATION INSTRUCTION

This microwave oven uses modern electronic control to adjust cooking parameters to meet your needs better for cooking.

1. Clock Setting

When the microwave oven is electrified, the oven will display “WELCOME”, buzzer will ring once. If there is no operation within 1 minute, the oven will enter to waiting state and "0:00" will display.

1) Press “ ” twice the screen will display “00:00” and the hour figures will flash.

2) Turn “ ” to adjust the hour figures. The input time should be within 0-23.

3) Press “ ” or “ ” to confirm, the minute figures will flash.

4) Turn “ ” to adjust the minute figures.
The input time should be within 0-59.

5) Press “ ” or “ ” to finish clock setting.
“:” will flash. The current time will display.

Note: 1) If the clock is not set, it would not function when powered.

2. Microwave Cooking

1) Press “ ” key once, and “P100” will display.

2) Press “ ” repeatedly to select the microwave power.
“P100”, “P80”, “P50”, “P30”, “P10” will display in order.

3) Turn “ ” to adjust the cooking time.
(The maximum cooking time is 95 minutes)

4) Press “ ” to start cooking.

Note: the step quantities for the adjustment time of the coding switch are as follow:

0---1 min	:	5 seconds
1---5 min	:	10 seconds
5---10 min	:	30 seconds
10---30 min	:	1 minute
30---95 min	:	5 minutes

Microwave Power Chart

Microwave Power	High	Med. High	Med.	Med. Low	Low
Display	P100	P80	P50	P30	P10

3. Grill or Combi. Cooking

Press " ≋ " key once, the screen will display "G", and press " ≋ " repeatedly to choose the power you want, and "G", "C-1" or "C-2" will display.

Turn " " to set cooking time. (The maximum cooking time is 95 minutes)

Press " +30" " again to start cooking.

Example: If you want to use 55% microwave power and 45% grill power (C-1) to cook for 10 minutes, you can operate the oven as the following steps.

1) Press " ≋ " key once, the screen displays "G".

2) Continue to press " ≋ " until the screen displays "C-1".

3) Turn " " to adjust the cooking time until the oven displays "10:00"

4) Press " +30" " to start cooking.

Combination Power instructions:

Program	Display	Microwave Power	Grill Power
Grill	G	0%	100%
Combi.1	C-1	55%	45%
Combi.2	C-2	36%	64%

Note: If half the grill time passes, the oven sounds twice, and this is normal. In order to have a better effect of grilling food, you should turn the food over, close the door, and then press " +30" " to continue cooking.
If no operation, the oven will continue working.

4. Defrost By Weight

1) Press " " once, the screen will display "100".
2) Turn " " to select the food weight. The range of weight is 100-2000g.
3) Press " +30" " key to start defrosting.

Note: If half the defrost time passes, the oven sounds twice, and this is normal. In order to have a better effect of defrosting, you should turn the food over, close the door, and then press " +30" " to continue cooking. If no operation, the oven will continue working.

5. Defrost By Time

1) Press “ ” once, the screen will display “00:00”.
2) Turn “ ” to select the cooking time. The maximum time is 95 minutes.
3) Press “ ” key to start defrosting.

6. Multi-Stage Cooking

2 stages can be maximumly set. If one stages is defrosting, it should be put in the first stage automatically. The buzzer will ring once after each stage and the next stage will begin.

Note: Auto menu and speedy cooking cannot be set as one of the multi-stage.

Example: if you want to defrost the food for 5 minutes, then cook with 80% microwave power for 7 minutes. The steps are as following:

1) Press “ ” once, the screen will display “00:00”.
2) Turn “ ” to adjust the defrost time of 5 minutes.
3) Press “ ” key once, the screen will display “P100”.
4) Press “ ” repeatedly to choose microwave power till “P80” displays.
5) Turn “ ” to adjust the cooking time of 7 minutes.
6) Press “ ” key to start cooking.

7. Kitchen Timer

1) Press “ ” once, the screen will display “KT 00:00”.
2) Turn “ ” to enter the correct timer. (The maximum cooking time is 95 minutes)
3) Press “ ” or “ ” to confirm setting.
4) When the kitchen timer is reached, the buzzer will ring 5 times.

   If the clock has been set (24-hour system), the screen will display the current time.

Note: The kitchen Timer is different from 24-hour system. Kitchen Timer is a timer.

8. Auto Menu

1) In waiting state, turn " " repeatedly to choose the menu.

2) Press " " to confirm the menu you choose.

3) Turn " " to choose the food weight.

4) Press " " to start cooking.

The menu chart:

Menu	Weight	Power
Pizza	200 g	C-2
	400 g	
Meat	250 g	100%(Mic.)
	350 g	
	450 g	
Vegetable	200 g	100%(Mic.)
	300 g	
	400 g	
Pasta	50g (with 450g cold water)	80%(Mic.)
	100g (with 800g cold water)	
Potato	200 g	100%(Mic.)
	400 g	
	600 g	
Fish	250 g	80%(Mic.)
	350 g	
	450 g	
Beverage	1cup (about 120ml)	100%(Mic.)
	2cups (about 240ml)	
	3cups (about 360ml)	
Popcorn	50 g	100%(Mic.)
	100 g	

9. Speedy Cooking

1) In waiting state, press "▷+30″" key to cook with 100% power level for 30 seconds. Each press on the same key can increase 30 seconds. The maximum cooking time is 95 minutes.

2) During the microwave, grill, combination cooking and the defrost by time process, press "▷+30″" to increase the cooking time.

3) Under the states of auto menu and defrost by weight, cooking time cannot be increased by pressing "▷+30″".

4) In waiting state, turn " " to choose the cooking time. After adjusting the cooking time, press "▷+30″" to start microwave cooking with 100 % power lever.

10. Lock Function for Children

Lock: In waiting state, press "▽🔒3″" for 3 seconds to enter the children-lock state and the current time will display if the time has been set, otherwise, the screen will display "[- -]".

Lock quitting: In locked state, press "▽🔒3″" for 3 seconds, the lock is released.

11. Inquiring Function

1) In cooking states of microwave or grill and combination. Press "≋" or "≋" the current power will be displayed for 3 seconds
2) If the clock has been set, during cooking state, press "🕒" to check the current time. It will be displayed for 3 seconds.

12. Specification

1) If the door is opened in the process of cooking, close the door and then press "▷+30″" to continue cooking.
2) Once the cooking programme has been set, "▷+30″" is not pressed in 5 minutes. The current time will be displayed. The setting will be cancelled
3) The buzzer sounds once by efficient press, inefficient press will be no response.

13. Open the oven door

Press " " button, the oven door will open.

Trouble shooting

Normal	
Microwave oven interfering TV reception	Radio and TV reception may be interfered when microwave oven operating. It is similar to the interference of small electrical appliances, like mixer, vacuum cleaner, and electric fan. It is normal.
Dim oven light	In low power microwave cooking, oven light may become dim. It is normal.
Steam accumulating on door, hot air out of vents	In cooking, steam may come out of food. Most will get out from vents. But some may accumulate on cool place like oven door. It is normal.
Oven started accidentally with no food in.	It is forbidden to run the unit without any food inside. It is very dangerous.

Trouble	Possible Cause	Remedy
Oven cannot be started.	(1) Power cord is not plugged in tightly.	Unplug. Then plug again after 10 seconds.
	(2) Fuse blowing or circuit breaker works.	Replace fuse or reset circuit breaker (repaired by professional personnel of our company)
	(3) Trouble with outlet.	Test outlet with other electrical appliances.
Oven does not heat.	(4) Door is not closed well.	Close door well.

According to Waste of Electrical and Electronic Equipment (WEEE) directive, WEEE should be separately collected and treated. If at any time in future you need to dispose of this product please do NOT dispose of this product with household waste. Please send this product to WEEE collecting points where available.

Mikrovlnná trouba

NÁVOD K OBSLUZE

MODEL: H38FMWID627N

Před použitím mikrovlnné trouby si pozorně přečtěte tyto pokyny a dobře je uschovejte.

Pokud se budete řídit pokyny, bude vám trouba sloužit dlouhá léta.

PEČLIVĚ SI TYTO POKYNY USCHOVEJTE

OPATŘENÍ, KTERÁ MAJÍ ZAMEZIT PŘÍPADNÉMU VYSTAVENÍ NADMĚRNÉMU MNOŽSTVÍ MIKROVLNNÉ ENERGIE

(a) Nepokoušejte se používat tuto troubu s otevřenými dvířky, protože to by mohlo vést ke škodlivému vystavení mikrovlnné energii. Je důležité zabránit rozbití nebo neodborné manipulaci s bezpečnostním blokováním.

(b) Neumisťujte žádné předměty mezi čelní stranu trouby a dvířka, ani nedovolte, aby se na povrchu těsnění hromadila špína nebo zbytky čisticích prostředků.

(c) VAROVÁNÍ: Jestliže jsou poškozená dvířka nebo jejich těsnění, trouba se nesmí používat, dokud nebude opravena kompetentní osobou.

DODATEK

Jestliže není spotřebič udržován v čistém stavu, jeho povrch by se mohl narušit, což by ovlivnilo životnost spotřebiče a vedlo ke vzniku nebezpečné situace.

Technické údaje

Model:	H38FMWID627N
Jmenovité napětí:	230 V~, 50 Hz
Jmenovitý příkon (mikrovlnná energie):	1 450 W
Jmenovitý výkon (mikrovlnná energie):	900 W
Jmenovitý příkon (gril):	1000 W

Údaje o nízké spotřebě energie podle nařízení Komise (EU) 2023/826.

Stav	Příkon	Doba, po které zařízení automaticky dosáhne daného stavu
Pohotovostní režim s informacemi nebo zobrazením stavu	0,8 W	20 min

DŮLEŽITÉ BEZPEČNOSTNÍ POKYNY

VAROVÁNÍ

Dodržujte základní bezpečnostní opatření včetně následujících, aby se snížilo nebezpečí požáru, úrazu elektrickým proudem, zranění osob nebo vystavení nadměrnému množství mikrovlnné energie při používání spotřebiče:

1. Zejména si přečtěte a dodržujte: „OPATŘENÍ, KTERÁ MAJÍ ZAMEZIT PŘÍPADNÉMU VYSTAVENÍ NADMĚRNÉMU MNOŽSTVÍ MIKROVLNNÉ ENERGIE“.
2. Tento spotřebič mohou používat děti starší osmi let a osoby s omezenými fyzickými, smyslovými nebo duševními schopnostmi nebo osoby nezkušené a neznalé za předpokladu, že mají zajištěný dohled nebo byly poučeny o bezpečném používání spotřebiče a chápou související rizika. Děti si se spotřebičem nesmějí hrát. Děti nesmějí provádět čištění a uživatelskou údržbu bez dozoru, nebo pokud nejsou starší osmi let. Děti mladší osmi let se nesmí přibližovat ke spotřebiči, pokud nejsou pod nepřetržitým dohledem.
3. Uchovávejte spotřebič a jeho kabel mimo dosah dětí mladších osmi let.
4. Pokud se poškodí napájecí kabel, výměnu musí provést výrobce, jeho servisní zástupce nebo osoba s podobnou kvalifikací, aby se vyloučilo riziko. (Platí pro spotřebiče s připojením typu Y.)
5. VAROVÁNÍ: Před výměnou žárovky se ujistěte, že je spotřebič vypnutý, aby se předešlo úrazu elektrickým proudem.

6. VAROVÁNÍ: Provádění jakékoli údržby nebo opravy zahrnující sejmutí krytu, který chrání před vystavením mikrovlnné energii, je nebezpečné pro kohokoli kromě kompetentní osoby.
7. VAROVÁNÍ: Tekutiny a jiné potraviny se nesmí ohřívat v uzavřených nádobách, protože by mohly vybouchnout.
8. Při ohřívání potravin v plastových nebo papírových nádobách sledujte troubu, protože existuje možnost vznícení.
9. Používejte pouze náčiní vhodné pro mikrovlnné trouby.
10. Jestliže se objeví kouř, vypněte spotřebič nebo ho odpojte od napájení a nechte dvířka zavřená, aby se plameny udusili.
11. Mikrovlnný ohřev nápojů může vést ke zpožděnému prudkému varu, proto je nutné dávat pozor při manipulaci s nádobou.
12. Obsah kojeneckých láhví a dětské výživy ve sklenicích se musí zamíchat nebo protřepat a před krmením je nutné zkontrolovat jeho teplotu, aby se zamezilo popálení.
13. V mikrovlnné troubě by se neměla ohřívat vejce ve skořápkách a celá vejce na tvrdo, protože by mohla vybouchnout, a to i po skončení mikrovlnného ohřevu.
14. Trouba by se měla pravidelně čistit včetně odstraňování veškerých usazenin pokrmů.
15. Když se trouba nebude udržovat v čistém stavu, mohlo by to vést k narušení povrchu, což by mohlo nepříznivě ovlivnit životnost spotřebiče a případně způsobit nebezpečnou situaci.

16. Používejte pouze teplotní sondu doporučenou pro tuto troubu (u trub vybavených možností použití teplotní sondy).
17. Mikrovlnná trouba musí být provozována s otevřenými dekoračními dvířky (pro trouby s dekoračními dvířky).
18. Spotřebič je určen k použití v domácnosti a podobných místech, jako jsou:
- kuchyňky pro personál v obchodech, kancelářích a na dalších pracovištích;
- hotely, motely a dalších obytné objekty, v nichž je používán zákazníky;
- na chalupách;
- ubytovací zařízení typu penzionu se snídaní;
19. Mikrovlnná trouba je určena k ohřívání pokrmů a nápojů. Sušení potravin nebo oblečení a ohřívání ohřívacích podušek, pantoflí, houbiček, vlhkých látek apod. by mohlo vést k riziku zranění, vznícení nebo požáru.
20. V mikrovlnné troubě není dovoleno připravovat pokrmy a nápoje v kovových nádobách.
21. Spotřebič se nesmí čistit parním čističem.
22. Při vyjímání nádob ze spotřebiče je třeba dávat pozor, aby se neposunul otočný talíř. (Platí pro pevně instalované a vestavné spotřebiče umístěné ve výšce nejméně 900 mm nad podlahou, které mají odnímatelné otočné talíře. Toto však neplatí pro spotřebiče s vodorovnými dvířky se spodním závěsem.)

23. Tato mikrovlnná trouba je určena k vestavění.
24. Nesmí se používat parní čistič.
25. Povrch úložné zásuvky se může zahřát.
26. VAROVÁNÍ: Spotřebič a jeho přístupné součásti jsou během používání horké. Buďte opatrní a nedotýkejte se topných těles varné desky. Děti mladší osmi let se nesmí přibližovat ke spotřebiči, pokud nejsou pod nepřetržitým dohledem.
27. Během používání je spotřebič horký. Je třeba dávat pozor, abyste se nedotkli topných těles uvnitř trouby.
28. VAROVÁNÍ: Přístupné součásti mohou být během používání horké. Zabraňte přístupu malých dětí ke spotřebiči.
29. Spotřebič se nesmí instalovat za dekorační dvířka, aby se zamezilo přehřívání. (Toto neplatí pro spotřebiče s dekoračními dvířky.)
30. VAROVÁNÍ: Pokud je spotřebič provozován v kombinovaném režimu, měly by děti troubu používat pouze pod dohledem dospělé osoby, a to kvůli teplotám, které v ní vznikají.
31. K čištění skla ve dvířkách trouby nepoužívejte drsné čisticí prostředky s brusným účinkem ani ostré kovové škrabky, protože by mohly poškrábat povrch, což by mohlo vést k roztříštění skla.

POZORNĚ SI PŘEČTĚTE A USCHOVEJTE PRO BUDOUCÍ POUŽITÍ

Ke snížení rizika zranění osob

Instalace uzemnění

NEBEZPEČÍ

Nebezpečí úrazu elektrickým proudem. Kontakt s některými vnitřními součástmi může způsobit vážné zranění nebo usmrcení. Nerozebírejte tento spotřebič.

VAROVÁNÍ

Nebezpečí úrazu elektrickým proudem. Nesprávné uzemnění může vést k úrazu elektrickým proudem. Nezapojujte spotřebič do zásuvky, dokud nebude správně nainstalovaný a uzemněný.

Tento spotřebič musí být uzemněný. Uzemnění snižuje riziko úrazu elektrickým proudem v případě elektrického zkratu tím, že poskytuje vodič pro odvod elektrického proudu.

Tento spotřebič je vybaven kabelem s uzemňovacím vodičem a uzemňovací zástrčkou. Zástrčku je nutné zasunout do náležitě nainstalované a uzemněné zásuvky.

Pokud plně nechápete pokyny pro uzemnění nebo máte pochybnosti, zda je spotřebič správně uzemněný, poraďte se s kvalifikovaným elektrikářem nebo servisním technikem.

Jestliže je zapotřebí použít prodlužovací kabel, použijte pouze trojžilový prodlužovací kabel.

1. Dodaný napájecí kabel je krátký, aby se snížilo riziko zamotání nebo zakopnutí o delší kabel.
2. Pokud se používá dlouhý připojený nebo prodlužovací kabel:

1) Jmenovité hodnoty elektrického napájení vyznačené na připojeném nebo prodlužovacím kabelu musí být alespoň stejně velké jako hodnoty spotřebiče.

2) Prodlužovací kabel musí být trojžilový kabel s uzemněním.

3) Dlouhý kabel by měl být veden tak, aby nevisel přes pracovní desku nebo desku stolu na místě, kde by za něj mohly tahat děti nebo kde by o něj mohl někdo neúmyslně zakopnout.

ČIŠTĚNÍ

Je nutné odpojit spotřebič od napájení.

1. Po použití otřete vnitřní prostor trouby navlhčeným hadrem.
2. Umyjte příslušenství běžným způsobem v mýdlové vodě.
3. Když jsou rám dvířek, těsnění a okolní součásti znečištěné, musíte je pečlivě očistit vlhkým hadrem.
4. K čištění skla ve dvířkách trouby nepoužívejte drsné čisticí prostředky s brusným účinkem ani ostré kovové škrabky, protože by mohly poškrábat povrch, což by mohlo vést k roztříštění skla.
5. Tip pro čištění – pro snazší čištění stěn vnitřního prostoru, které se mohou dotýkat připravovaných pokrmů: Vložte do mísy polovinu citrónu, přidejte 300 ml vody a na 10 minut zapněte mikrovlnnou troubu nastavenou na 100% výkon. Otřete troubu měkkou, suchou látkou.

KUCHYŇSKÉ NÁČINÍ

POZOR

Nebezpečí zranění

Provádění jakékoli údržby nebo opravy zahrnující sejmutí krytu, který chrání před vystavením mikrovlnné energii, je nebezpečné pro kohokoli kromě kompetentní osoby.

Viz pokyny „Materiály, které lze používat v mikrovlnné troubě nebo kterým se v mikrovlnné troubě vyhýbat“. Může existovat určité nekovové kuchyňské náčiní, jehož používání pro mikrovlnný ohřev není bezpečné. Máte-li pochybnosti, můžete dotčené náčiní vyzkoušet podle níže popsaného postupu.

Zkouška kuchyňského náčiní:

1. Naplňte nádobu určenou pro mikrovlnnou troubu jedním šálkem (250 ml) studené vody a vložte do ní dotčené náčiní.
2. Ohřívejte jednu minutu na maximální výkon.
3. Opatrně se dotkněte náčiní. Jestliže je prázdné náčiní teplé, nepoužívejte ho k přípravě pokrmů s mikrovlnným ohřevem.
4. Délka ohřevu nesmí překročit jednu minutu.

Materiály, které lze používat v mikrovlnné troubě

Kuchyňské náčiní	Poznámky
Gratinovací mísa	Řiďte se pokyny výrobce. Dno gratinovací mísy musí být alespoň 5 mm nad otočným talířem. Nesprávné použití může způsobit rozbití otočného talíře.
Stolní nádobí	Pouze výrobky určené pro mikrovlnnou troubu. Řiďte se pokyny výrobce. Nepoužívejte prasklé nebo otlučené nádobí.
Zavařovací sklenice	Vždy sejměte víčko. Používejte pouze k ohřevu pokrmu, dokud nebude teplý. Většina zavařovacích sklenic není žáruvzdorná a mohla by prasknout.
Skleněné nádobí	Pouze žáruvzdorné skleněné nádobí pro troubu. Ujistěte se, že nemá metalické lemování. Nepoužívejte prasklé nebo otlučené nádobí.
Sáčky na pečení v troubě	Řiďte se pokyny výrobce. Nezapínejte kovovou sponu. Nařízněte je, aby mohla unikat pára.
Papírové talíře a kelímky	Používejte pouze ke krátkodobému vaření/ohřevu. Během ohřevu nenechávejte troubu bez dozoru.
Papírové utěrky	Používejte k zakrývání pokrmů za účelem přihřívání a absorbování tuku. Používejte pouze pod dozorem ke krátkodobé přípravě pokrmů.
Pergamenový papír	Používejte k zakrývání, aby se předešlo rozstřiku, nebo k obalování při pečení v páře.
Plasty	Pouze výrobky určené pro mikrovlnnou troubu. Řiďte se pokyny výrobce. Měly by být označeny jako „určené pro mikrovlnnou troubu“. Některé plastové nádoby během ohřívání pokrmu uvnitř měknou. „Varné sáčky“ a těsně uzavřené plastové sáčky by se měly nařízнout, propíchnout nebo odvětrat podle pokynů na obalu.
Plastové fólie	Pouze výrobky určené pro mikrovlnnou troubu. Používejte k zakrývání potravin během přípravy, aby si udržely vlhkost. Zabraňte tomu, aby se plastové fólie dotýkaly potravin.
Teploměry	Pouze výrobky určené pro mikrovlnnou troubu (teploměry na maso a cukroví).
Voskový papír	Používejte k zakrývání, aby se předešlo rozstřiku a ztrátě vlhkosti.

Materiály, kterým se v mikrovlnné troubě vyhýbat

Kuchyňské náčiní	Poznámky
Hliníkový plech	Mohl by způsobit vznik elektrického oblouku. Přemístěte pokrm do mísy určené pro mikrovlnnou troubu.
Kartónový obal na potraviny s kovovým držadlem	Mohl by způsobit vznik elektrického oblouku. Přemístěte pokrm do mísy určené pro mikrovlnnou troubu.
Kovové náčiní nebo náčiní s kovovým lemováním	Kov stíní potraviny před mikrovlnnou energií. Kovové lemování by mohlo způsobit vznik elektrického oblouku.
Kovové stahovací pásky	Mohly by způsobit vznik elektrického oblouku a oheň v troubě.
Papírové sáčky	Mohly by způsobit oheň v troubě.
Pěnové plasty	Pěnové plasty by se mohly působením vysoké teploty roztavit nebo kontaminovat tekutinu uvnitř.
Dřevo	Dřevo při používání v mikrovlnné troubě vyschne a mohlo by se rozštěpit nebo prasknout.

SESTAVENÍ TROUBY

Názvy součástí trouby a příslušenství

Vyjměte troubu a všechny materiály z kartónového obalu a vnitřního prostoru trouby.
Trouba se dodává s následujícím příslušenstvím:

Skleněný talíř	1
Sestava otočného prstence	1
Návod k obsluze	1

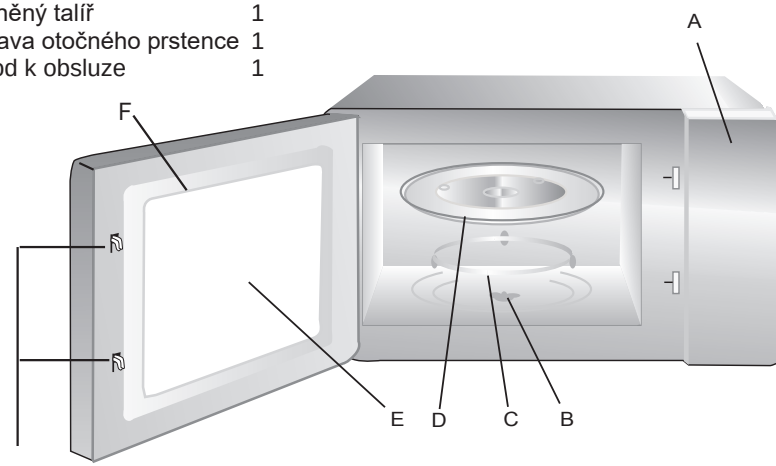

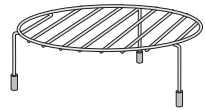

Grilovací rošt (nelze použít v mikrovlnné troubě a musí být umístěn na skleněném podnosu)

A) Ovládací panel
B) Osa otočného talíře
C) Sestava otočného prstence
D) Skleněný talíř
E) Pozorovací okénko
F) Sestava dvířek
G) Systém bezpečnostního blokování

Instalace otočného talíře

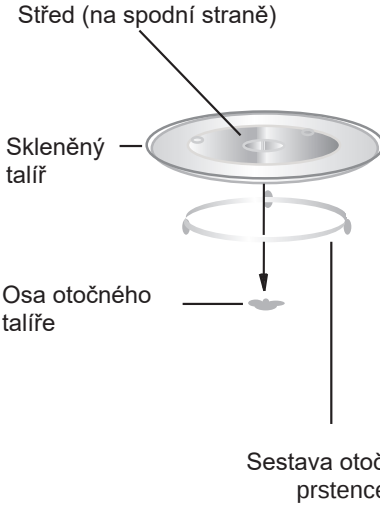

a. Nikdy nepokládejte skleněný talíř spodní stranou vzhůru. Nic nesmí omezovat skleněný talíř v pohybu.
b. Během přípravy pokrmů se musí vždy používat skleněný talíř i sestava otočného prstence.
c. Všechny potraviny a pokrmy v nádobách se musí vždy pokládat na skleněný talíř.
d. Dojde-li k prasknutí nebo rozbití skleněného talíře nebo sestavy otočného prstence, obraťte se na nejbližší autorizované servisní středisko.

Instalace a zapojení

1. Tento spotřebič je určen pouze k používání v domácnosti.
2. Tato trouba je určena pouze k vestavnému použití. Není určena k položení na pracovní desku ani k používání uvnitř skříně.
3. Řiďte se speciálními pokyny pro instalaci.
4. Spotřebič lze instalovat do nástěnné skříně o šířce 60 cm.
5. Spotřebič je vybaven zástrčkou a smí být připojen pouze k řádně nainstalované uzemněné zásuvce.
6. Síťové napětí musí odpovídat hodnotě napětí uvedené na typovém štítku.
7. Instalaci zásuvky a výměnu připojovacího kabelu smí provádět pouze kvalifikovaný elektrikář. Pokud po instalaci již není přístupná zástrčka, je nutné, aby bylo místo instalace vybaveno vícepólovým vypínacím zařízením se vzdáleností kontaktů nejméně 3 mm.
8. Nesmí se používat adaptéry, rozbočovače ani prodlužovací kabely. Přetížení může vést k nebezpečí požáru.

Přístupný povrch nesmí být za provozu horký.

Pokyny pro instalaci

Důležité informace

Připojení k elektrickému napájení

Spotřebič je vybaven zástrčkou a smí být připojen pouze k řádně nainstalované uzemněné zásuvce. Instalaci zásuvky či výměnu napájecího kabelu smí provádět pouze kvalifikovaný elektrikář, který zná příslušná nařízení. Pokud po instalaci již není přístupná zástrčka, je nutné, aby bylo místo instalace vybaveno vícepólovým oddělovacím vypínačem se vzdáleností kontaktů nejméně 3 mm. Při instalaci musí být zajištěna ochrana kontaktu.

Vestavěné jednotky

Instalační skříň nesmí mít zadní stěnu hned za spotřebičem.
Minimální instalační výška: 850 mm.
Větrací otvory a sání nesmí být zakryty.

Instalace mikrovlnné trouby – obr. 2

Poznámka: Nesvírejte ani nezauzlujte síťový kabel.

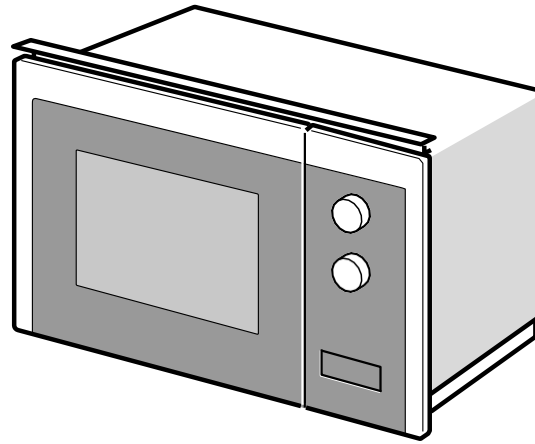

1

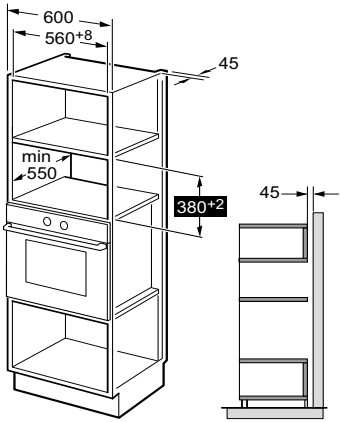

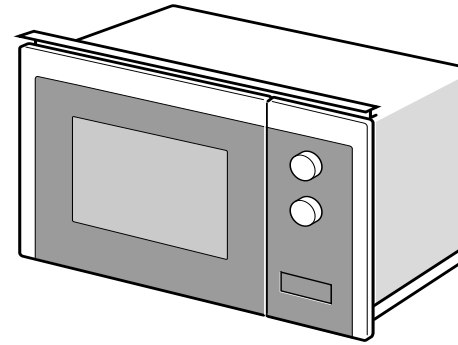

2

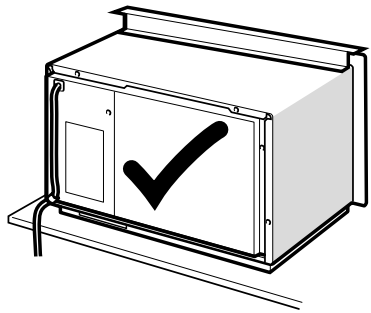

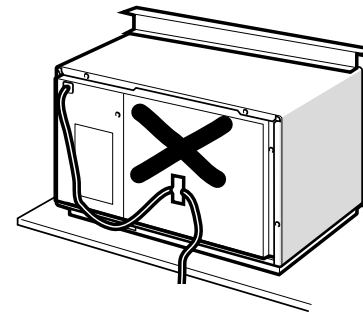

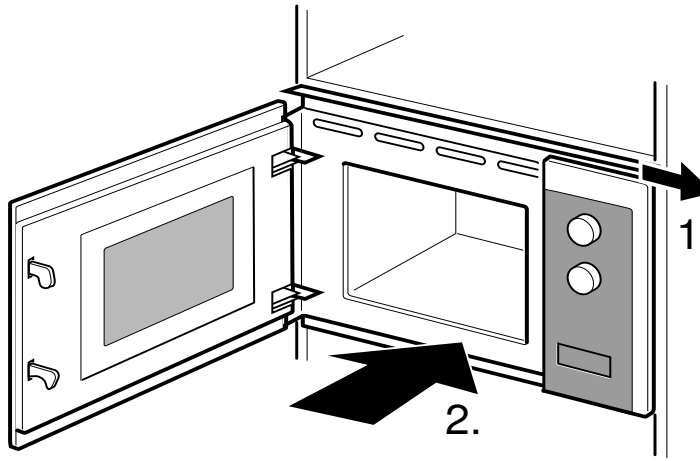
1.
2.

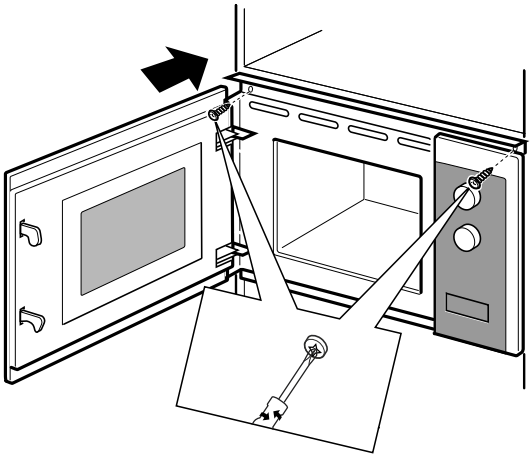
3.

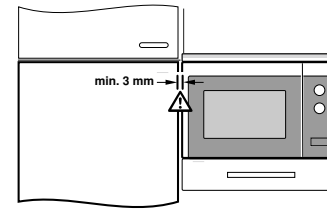
min. 3 mm

POKYNY PRO OVLÁDÁNÍ

Tato mikrovlnná trouba využívá moderní elektronické ovládání, které upravuje parametry ohřevu tak, aby lépe vyhovovaly vašim potřebám při vaření.

1. Nastavení hodin

Když je mikrovlnná trouba pod proudem, na displeji se zobrazí „WELCOME“ a jednou se ozve zvukový signál. Pokud během 1 minuty nedojde k žádné činnosti, přejde trouba do stavu čekání a na displeji se zobrazí „0:00“.

1) Stiskněte dvakrát tlačítko „ ⏲ “, na displeji se zobrazí „00:00“ a hodiny začnou blikat.

2) Otáčením ovladače „ “ nastavte číslice hodin. Zadávaný čas by měl být v rozsahu 0–23.

3) Potvrdíte stisknutím tlačítka „ ⏲ “ nebo „ ▷+30“ “, číslice minut zablikají.

4) Otáčením ovladače „ “ nastavte číslice minut.
Zadávaný čas by měl být v rozsahu 0–59.

5) Stiskněte tlačítko „ ⏲ “ nebo „ ▷+30“ “ pro dokončení nastavení hodin.
„:“ zabliká. Zobrazí se aktuální čas.

Poznámka: 1) Pokud nejsou nastavené hodiny, po zapnutí napájení nebudou fungovat.

2. Příprava pokrmů s mikrovlnným ohřevem

1) Stiskněte jednou tlačítko „ ≈ “ a na displeji se zobrazí „P100“.

2) Opakovaným stisknutím tlačítka „ ≈ “ zvolte výkon mikrovlnné trouby.
Postupně se zobrazí „P100“, „P80“, „P50“, „P30“, „P10“.

3) Otáčením „ “ nastavte dobu ohřevu.
(Maximální doba ohřevu je 95 minut.)

4) Stiskněte tlačítko „ ▷+30“ “ pro zahájení ohřevu.

Poznámka: časové posuny při nastavování doby kódovacího spínače jsou následující:

0---1 min	:	5 sekund
1---5 min	:	10 sekund
5---10 min	:	30 sekund
10---30 min	:	1 minuta
30---95 min	:	5 minut

Tabulka mikrovlnného ohřevu

Výkon mikrovlnného ohřevu	vysoký	střední vysoký	střední	střední nízký	nízký
Displej	P100	P80	P50	P30	P10

3. Gril nebo kombinované vaření

Stiskněte jednou tlačítko „ ≋ “, na displeji se zobrazí „G“ a opakovaným stisknutím tlačítka „ ≋ “ zvolte požadovaný výkon. Zobrazí se „G“, „C-1“ nebo „C-2“.

Otočením „ “ nastavte dobu ohřevu. (Maximální doba ohřevu je 95 minut.)

Opětovným stisknutím tlačítka „ ▷+30“ “ zahájíte ohřev.

Například: Pokud chcete použít 55 % mikrovlnného výkonu a 45 % výkonu grilu (C-1) pro přípravu pokrmů po dobu 10 minut, můžete troubu ovládat podle následujících kroků.

1) Stiskněte jednou tlačítko „ ≋ “, na displeji se zobrazí „G“.

2) Dále tiskněte tlačítko „ ≋ “, dokud se na displeji nezobrazí „C-1“.

3) Otáčením ovladače „ “ nastavte dobu přípravy pokrmu na hodnotu „10:00“ zobrazenou na troubě.

4) Stiskněte tlačítko „ ▷+30“ “ pro zahájení ohřevu.

Pokyny pro kombinovaný výkon:

Program	Displej	Výkon mikrovlnného ohřevu	Výkon grilu
Gril	G	0 %	100 %
Kombi.1	C-1	55 %	45 %
Kombi.2	C-2	36 %	64 %

Poznámka: Pokud uplyne polovina doby grilování, zvukový signál trouby dvakrát zazní, což je normální. Abyste dosáhli lepšího výsledku grilování, měli byste pokrm otočit, zavřít dvířka a potom stisknout tlačítko „ ▷+30“ “ pro pokračování v grilování.

Pokud nedojde k žádné manipulaci, trouba bude pokračovat v činnosti.

4. Rozmrazování podle hmotnosti

1) Stiskněte jednou tlačítko „ ⚖ “, na obrazovce se zobrazí „100“.
2) Otáčením „ “ vyberte hmotnost potraviny. Rozsah hmotnosti je 100–2000 g.
3) Stisknutím tlačítka „ ▷+30“ “ zahájíte rozmrazování.

Poznámka: Pokud uplyne polovina doby rozmrazování, dvakrát zazní zvukový signál trouby, což je normální. Abyste dosáhli lepšího výsledku rozmrazování, měli byste pokrm otočit, zavřít dvířka a poté stisknout tlačítko „ +30" " pro pokračování v grilování. Pokud nedojde k žádné manipulaci, trouba bude pokračovat v činnosti.

5. Rozmrazování podle času

1) Stiskněte jednou tlačítko „ ", na obrazovce se zobrazí „00:00".

2) Otáčením „ " nastavte dobu ohřevu. Maximální doba je 95 minut.

3) Stisknutím tlačítka „ +30" " zahájíte rozmrazování.

6. Vícefázový ohřev

Lze nastavit maximálně dvě fáze. Pokud je jednou z fází rozmrazování, mělo by být automaticky zařazeno do první fáze. Po každé fázi se jednou ozve zvukový signál a začne další fáze.

Poznámka: Automatickou nabídku a rychlý ohřev nelze nastavit jako jednu z fází vícefázového ohřevu.

Příklad: pokud chcete jídlo rozmrazovat 5 minut, ohřívejte jej s 80 % výkonu mikrovlnné trouby po dobu 7 minut. Postup je následující:

1) Stiskněte jednou tlačítko „ ", na obrazovce se zobrazí „00:00".

2) Otočením „ " nastavte dobu rozmrazování na 5 minut.

3) Stiskněte jednou tlačítko „ ", na obrazovce se zobrazí „P100".

4) Opakovaně tiskněte tlačítko „ ", abyste nastavili výkon mikrovlnného ohřevu, dokud se nezobrazí „P80".

5) Otočením „ " nastavte dobu ohřevu na 7 minut.

6) Stiskněte tlačítko „ +30" " pro zahájení ohřevu.

7. Kuchyňský časovač

1) Stiskněte jednou tlačítko „ ", na obrazovce se zobrazí „KT 00:00".

2) Otáčením ovladače „ " zadejte správný čas časovače. (Maximální doba ohřevu je 95 minut.)

3) Nastavení potvrďte stisknutím tlačítka „ +30" " nebo „ ".

4) Po dosažení času kuchyňského časovače se pětkrát ozve zvukový signál.

Pokud byl nastaven čas (24hodinový systém), obrazovka bude ukazovat aktuální čas.

Poznámka: Časovač je odlišný od 24hodinového systému. Časovač slouží jako časový spínač.

8. Nabídka Auto

1) Ve fázi čekání opakovaně otočte „ “ doprava pro výběr nabídky.

2) Stisknutím tlačítka „ “ potvrďte vybranou nabídku.

3) Otáčením „ “ vyberte hmotnost potraviny.

4) Stiskněte tlačítko „ “ pro zahájení ohřevu.

Struktura nabídek:

Nabídka	Hmotnost	Výkon
Pizza	200 g	C-2
	400 g	
Maso	250 g	100 % (Mik.)
	350 g	
	450 g	
Zelenina	200 g	100 % (Mik.)
	300 g	
	400 g	
Těstoviny	50 g (se studenou vodou 450 g)	80 % (Mik.)
	100 g (se studenou vodou 800 g)	
Brambory	200 g	100 % (Mik.)
	400 g	
	600 g	
Ryby	250 g	80 % (Mik.)
	350 g	
	450 g	
Nápoje	1 šálek (cca 120 ml)	100 % (Mik.)
	2 šálky (cca 240 ml)	
	3 šálky (cca 360 ml)	
Popcorn	50 g	100 % (Mik.)
	100 g	

9. Rychlý ohřev

1) Ve fázi čekání stiskněte „ +30" “ pro ohřev se 100% výkonem po dobu 30 sekund. Každé stisknutí tohoto tlačítka může prodloužit dobu o dalších 30 sekund. Maximální doba ohřevu je 95 minut.

2) Během procesu přípravy pokrmů s mikrovlnným ohřevem, grilem, procesu kombinovaného ohřevu a rozmrazování podle času stiskněte tlačítko „ +30" “ pro prodloužení doby ohřevu.

3) Ve stavech automatické nabídky a rozmrazování podle hmotnosti nelze dobu ohřevu prodloužit stisknutím tlačítka „ +30" “.

4) Ve fázi čekání otočte „ “ pro volbu doby ohřevu. Po nastavení doby ohřevu stiskněte tlačítko „ +30" “ pro spuštění mikrovlnného ohřevu se 100% výkonem.

10. Funkce dětského zámku

Zamčení: Ve fázi čekání stiskněte na 3 sekundy tlačítko „ 3" “, čímž přejdete do stavu dětského zámku, a pokud byl nastaven čas, zobrazí se aktuální čas, jinak se na obrazovce zobrazí „ “.

Odemčení: Ve uzamčeném stavu stiskněte na 3 sekundy tlačítko „ 3" “ a zámek se odemkne.

11. Dotazovací funkce

1) Ve stavech mikrovlnného ohřevu nebo grilu a kombinované přípravy pokrmu.

   Stiskněte tlačítko „ “ nebo „ “ a na 3 sekundy se zobrazí aktuální výkon.
2) Pokud byl nastaven čas, během ohřevu můžete aktuální čas zkontrolovat stisknutím tlačítka „ “. Zobrazí se na 3 sekundy.

12. Technické údaje

1) Pokud jsou během ohřevu otevřena dvířka, zavřete je a poté stiskněte tlačítko „ +30" “, abyste pokračovali v ohřevu.
2) Po nastavení programu ohřevu nepoužívejte po dobu 5 minut tlačítko „ +30" “. Zobrazí se aktuální čas. Nastavení bude zrušeno.
3) Při správném stisknutí se ozve jeden zvukový signál, nedostatečné stisknutí nebude mít žádnou odezvu.

13. Otevřete dvířka trouby.

Stiskněte tlačítko „ “, dvířka trouby se otevřou.

Řešení problémů

Normální	
Mikrovlnná trouba ruší televizní příjem	Za provozu mikrovlnné trouby může docházet k rušení přijmu rozhlasového a televizního signálu. Rušení je podobné jako u malých elektrických spotřebičů, například mixéru, vysavače a elektrického ventilátoru. Jedná se o normální jev.
Ztlumení osvětlení trouby	Při přípravě pokrmů s mikrovlnným ohřevem na malý výkon se může ztlumit osvětlení. Jedná se o normální jev.
Usazování páry na dvířkách, horký vzduch vycházející z větracích štěrbin	Při ohřevu může z pokrmu vycházet pára. Většina se dostane ven skrz větrací štěrbiny. Ale trochu páry se může usadit na nějakém chladném místě, jako jsou dvířka trouby. Jedná se o normální jev.
Neúmyslné spuštění trouby bez pokrmu uvnitř.	Je zakázáno spouštět spotřebič, když uvnitř není žádný pokrm. Je to velmi nebezpečné.

Problém	Možná příčina	Náprava
Troubu nelze spustit.	(1) Napájecí kabel není správně zapojený v zásuvce.	Vytáhněte zástrčku ze zásuvky. Potom ji po 10 sekundách opět zasuňte.
	(2) Spálená pojistka nebo vypnutý jistič.	Vyměňte pojistku nebo znovu zapněte jistič (opravu musí provést odborný personál naší společnosti)
	(3) Problém se zásuvkou.	Vyzkoušejte zásuvku pomocí jiných elektrických spotřebičů.
Trouba nehřeje.	(4) Nejsou správně zavřená dvířka.	Důkladně zavřete dvířka.

Podle směrnice o odpadních elektrických a elektronických zařízeních (OEEZ) je nutné tato zařízení sbírat a nakládat s nimi odděleně. Jestliže se budete někdy v budoucnu potřebovat zbavit tohoto výrobku, NEVYHAZUJTE ho do domovního odpadu. Odevzdejte tento výrobek do sběrného dvora pro OEEZ, pokud je k dispozici.

Four à micro-ondes

MANUEL D'INSTRUCTIONS

MODÈLE : H38FMWID627N

Lisez attentivement ces instructions avant d’utiliser votre four à micro-ondes et conservez-les soigneusement.

Si vous suivez les instructions, votre four vous fournira de nombreuses années de bons services.

CONSERVEZ CES INSTRUCTIONS EN LIEU SÛR

PRÉCAUTIONS À PRENDRE POUR ÉVITER TOUTE EXPOSITION POSSIBLE À UNE ÉNERGIE EXCESSIVE DES MICRO-ONDES

(a) N'essayez pas de faire fonctionner ce four avec la porte ouverte, car cela peut entraîner une exposition nocive à l'énergie micro-ondes. Il est important de ne pas casser ou modifier les dispositifs de verrouillage de sécurité.

(b) Ne placez aucun objet entre la face avant du four et la porte et ne laissez aucun résidu de saleté ou de détergent s'accumuler sur les surfaces d'étanchéité.

(c) AVERTISSEMENT : si la porte ou les joints de porte sont endommagés, le four ne doit pas être utilisé tant qu'il n'a pas été réparé par une personne compétente.

ADDENDUM

Si l'appareil n'est pas maintenu en bon état de propreté, sa surface pourrait être dégradée, ce qui affecterait la durée de vie de l'appareil et entraînerait une situation dangereuse.

Caractéristiques techniques

Modèle :	H38FMWID627N
Tension nominale :	230 V~ 50 Hz
Puissance d'entrée nominale (micro-ondes) :	1 450 W
Puissance de sortie nominale (micro-ondes) :	900 W
Puissance d'entrée nominale (gril) :	1 000 W

Données de faible consommation d'électricité selon le règlement (UE) 2023/826 de la Commission.

Condition	Consommation d'électricité	Laps de temps après lequel l'équipement atteint automatiquement la condition
Mode veille avec affichage d'une information ou d'un état	0,8 W	20 min

CONSIGNES DE SÉCURITÉ IMPORTANTES
AVERTISSEMENT

Pour réduire les risques d'incendie, de choc électrique, de blessures ou d'exposition à une énergie excessive du four à micro-ondes lors de l'utilisation de votre appareil, respectez les précautions de base, y compris celles qui suivent :

1. Lisez et respectez les instructions spécifiques : « PRÉCAUTIONS À PRENDRE POUR ÉVITER TOUTE EXPOSITION POSSIBLE À UNE ÉNERGIE MICRO-ONDES EXCESSIVE ».
2. Cet appareil peut être utilisé par des enfants âgés de 8 ans et plus et par des personnes ayant des capacités physiques, sensorielles ou mentales réduites, ou connaissant mal l'appareil, s'ils bénéficient d'une surveillance ou reçoivent des instructions concernant l'utilisation de l'appareil de manière sûre et qu'ils comprennent les risques encourus. Les enfants ne doivent pas jouer avec l'appareil. Le nettoyage et l'entretien par l'utilisateur ne doivent pas être effectués par des enfants, sauf s'ils ont plus de 8 ans et s'ils sont surveillés. Les enfants de moins de 8 ans doivent être tenus à l'écart à moins d'être surveillés constamment.
3. Gardez l'appareil et son cordon hors de portée des enfants de moins de 8 ans.
4. Si le cordon d'alimentation est endommagé, faites-le remplacer par le fabricant, le service après-vente ou un électricien qualifié pour éviter tout risque d'accident. (Pour appareil avec accessoire de type Y)
5. AVERTISSEMENT : vérifiez que l'appareil est éteint avant de changer l'ampoule, pour éviter tout risque d'électrocution.

6. AVERTISSEMENT : il est dangereux pour toute personne autre qu'une personne compétente d'effectuer toute opération d'entretien ou de réparation impliquant l'enlèvement d'un couvercle qui protège contre l'exposition à l'énergie micro-ondes.
7. AVERTISSEMENT : les liquides et autres aliments ne doivent pas être chauffés dans des contenants scellés, car ils sont susceptibles d'exploser.
8. Lorsque vous chauffez des aliments dans des contenants en plastique ou en papier, gardez un œil sur le four en raison du risque d'inflammation.
9. N'utilisez que des ustensiles adaptés à l'utilisation dans les fours à micro-ondes.
10. En cas d'émission de fumée, éteignez ou débranchez l'appareil et gardez la porte fermée afin d'étouffer toute flamme.
11. Le chauffage des boissons par micro-ondes peut retarder l'ébullition par éruption ; il faut donc être prudent lors de la manipulation du contenant.
12. Le contenu des biberons et des pots d'aliments pour bébés doit être mélangé ou agité et la température vérifiée avant consommation, afin d'éviter les brûlures.
13. Les œufs dans leur coquille et les œufs durs entiers ne doivent pas être chauffés dans un four à micro-ondes, car ils peuvent exploser, même après la fin du chauffage au micro-ondes.
14. Le four doit être nettoyé régulièrement et tout dépôt de nourriture doit être enlevé.
15. Le fait de ne pas conserver le four propre peut entraîner une détérioration de la surface qui pourrait nuire à la durée de vie de l'appareil et éventuellement entraîner une situation dangereuse.

16. Utilisez uniquement la sonde de température recommandée pour ce four (pour les fours équipés d'une sonde de température).
17. Le four à micro-ondes doit être utilisé avec la porte décorative ouverte (pour les fours équipés d'une porte décorative).
18. Cet appareil est conçu pour être utilisé dans une habitation et pour des applications similaires telles que :
-les cuisines du personnel dans les magasins, les bureaux et autres environnements de travail ;
-des clients dans des hôtels, des motels et autres environnements de type résidentiel ;
-les habitations rurales ;
-les environnements de type chambres d'hôtes ou B&B.
19. Le four à micro-ondes est destiné au chauffage des aliments et des boissons. Le séchage d'aliments ou de vêtements et le chauffage de coussins chauffants, de chaussons, d'éponges, de chiffons humides ou similaires peuvent entraîner un risque de blessure, d'inflammation ou d'incendie.
20. Les récipients métalliques pour aliments et boissons ne sont pas autorisés pendant la cuisson au micro-ondes.
21. L'appareil ne doit pas être nettoyé à l'aide d'un nettoyeur à vapeur.
22. Veillez à ne pas déplacer le plateau tournant lorsque vous retirez les récipients de l'appareil. (Pour les appareils en pose libre et les appareils encastrables utilisés à une hauteur supérieure ou égale à 900 mm au-dessus du sol et munis de plateaux tournants amovibles. Toutefois, cela ne s'applique pas aux appareils munis d'une porte à charnières inférieures horizontales.)

23. Ce four à micro-ondes est destiné à être encastré.
24. N’utilisez pas de nettoyeur vapeur.
25. La surface d’un éventuel tiroir de rangement peut devenir chaude.
26. AVERTISSEMENT : l’appareil et ses parties accessibles peuvent devenir brûlants au cours de l’utilisation. Il convient de faire attention à ne pas toucher les éléments de chauffage. Les enfants de moins de 8 ans doivent être tenus à l’écart à moins d’être surveillés constamment.
27. Au cours de l’utilisation, l’appareil devient chaud. Faites attention à ne pas toucher les éléments de chauffage à l’intérieur du four.
28. AVERTISSEMENT : les parties accessibles peuvent devenir brûlantes au cours de l’utilisation. Tenez les jeunes enfants à l’écart de l’appareil.
29. L’appareil ne doit pas être installé derrière une porte décorative afin d’éviter toute surchauffe. (Cela ne s’applique pas aux appareils équipés d’une porte décorative.)
30. AVERTISSEMENT : Lorsque l’appareil est utilisé en mode combiné, les enfants doivent uniquement utiliser le four sous la surveillance d’un adulte en raison des températures générées.
31. N’utilisez pas de nettoyants abrasifs agressifs ni des racloirs en métal pointus pour nettoyer la vitre de la porte du four, car ils peuvent rayer la surface du verre et briser la vitre.

LISEZ ATTENTIVEMENT ET CONSERVEZ CE MANUEL POUR POUVOIR LE CONSULTER EN CAS DE BESOIN

Pour réduire les risques de blessures aux personnes

Installation de mise à la terre

DANGER

Risque d'électrocution.
Toucher certains des composants internes peut causer des blessures graves, voire mortelles. Ne démontez pas cet appareil.

AVERTISSEMENT

Risque de choc électrique.
Toute utilisation inappropriée de la mise à la terre vous expose à un risque de choc électrique.
Ne branchez pas l'appareil à une prise de courant avant qu'il ne soit correctement installé et mis à la terre.
Cet appareil doit être mis à la terre. En cas de court-circuit électrique, la mise à la terre réduit le risque de choc électrique en fournissant un câble d'évacuation du courant électrique.
Cet appareil est équipé d'un cordon muni d'un câble de mise à la terre doté d'une fiche de mise à la terre. La fiche doit être branchée sur une prise correctement installée et mise à la terre.
Consultez un électricien ou un technicien qualifié si vous ne comprenez pas totalement les instructions de mise à la terre ou s'il existe un doute quant à la mise à la terre correcte de l'appareil. S'il est nécessaire d'utiliser une rallonge, utilisez uniquement une rallonge à 3 fils.

1. Un cordon d'alimentation court est fourni pour réduire les risques de s'emmêler ou de trébucher sur un cordon plus long.
2. Si un cordon long ou une rallonge est utilisé(e) :

1) La puissance électrique marquée de l'ensemble de cordons ou de la rallonge doit être au moins aussi élevée que la puissance électrique de l'appareil.
2) La rallonge doit être un cordon à 3 fils de type mise à la terre.
3) Le long cordon doit être disposé de façon à ne pas s'enrouler sur le comptoir ou sur le dessus de la table, afin que les enfants ne puissent pas tirer dessus et qu'il ne puisse pas causer de chutes.

NETTOYAGE

Assurez-vous de débrancher l'appareil de l'alimentation électrique.

1. Après utilisation, nettoyez la cavité de l'appareil avec un chiffon humide.
2. Nettoyez les accessoires à l'eau savonneuse comme d'habitude.
3. Le cadre et le joint de la porte ainsi que les parties voisines doivent être nettoyés soigneusement avec un chiffon humide lorsqu'ils sont sales.
4. N'utilisez pas de nettoyants abrasifs agressifs ni des racloirs en métal pointus pour nettoyer la vitre de la porte du four, car ils peuvent rayer la surface du verre et briser la vitre.
5. Conseil de nettoyage --- pour un nettoyage plus facile des parois de la cavité que les aliments cuits peuvent toucher : Placez un demi-citron dans un bol, ajoutez 300 ml (1/2 pinte) d'eau et chauffez au micro-ondes à 100 % de la puissance pendant 10 minutes. Nettoyez le four à l'aide d'un chiffon doux et sec.

USTENSILES

ATTENTION

Risque de blessures. Il est dangereux pour toute personne autre qu'une personne compétente d'effectuer toute opération d'entretien ou de réparation impliquant l'enlèvement d'un couvercle qui protège contre l'exposition à l'énergie micro-ondes.

Voir les instructions sur les « Matériaux à utiliser dans un four à micro-ondes ou à éviter dans un four à micro-ondes ». Certains ustensiles non métalliques peuvent ne pas être adaptés à une utilisation sûre dans un micro-ondes. En cas de doute, vous pouvez tester l'ustensile en question en suivant la procédure ci-dessous.

Test des ustensiles :

1. Remplissez un contenant allant au micro-ondes avec 1 tasse d'eau froide (250 ml) et placez également l'ustensile en question.
2. Faites le chauffer à la puissance maximale pendant 1 minute.
3. Touchez délicatement l'ustensile. Si l'ustensile vide est chaud, ne l'utilisez pas pour la cuisson au micro-ondes.
4. Ne dépassez pas 1 minute de cuisson.

Matériaux que vous pouvez utiliser dans un four à micro-ondes

Ustensiles	Remarques
Plat brunisseur	Suivez les instructions du fabricant. Le fond du plat brunisseur doit être à au moins 5 mm (3/16 po) au-dessus de la plaque tournante. Une utilisation incorrecte peut entraîner la rupture de la plaque tournante.
Vaisselle de table	Uniquement si compatible micro-ondes. Suivez les instructions du fabricant. N'utilisez pas de vaisselle craquelée ou ébréchée.
Bocaux en verre	Ôtez toujours le couvercle. Ne l'utilisez que pour réchauffer les aliments jusqu'à ce qu'ils soient chauds. La plupart des bocaux en verre ne sont pas résistants à la chaleur et peuvent se briser.
Verres	Verres résistants à la chaleur uniquement. Assurez-vous de l'absence de garniture métallique. N'utilisez pas de vaisselle craquelée ou ébréchée.
Sacs de cuisson au four	Suivez les instructions du fabricant. Ne fermez pas avec une attache métallique. Faites des fentes pour permettre à la vapeur de s'échapper.
Assiettes et gobelets en papier	Utilisez-les uniquement pour la cuisson/le réchauffement rapide. Ne laissez pas le four sans surveillance pendant la cuisson.
Essuie-mains en papier	Utilisez-le pour couvrir les aliments afin de les réchauffer et d'absorber les graisses. Utilisez-le sous surveillance pour une cuisson de courte durée seulement.
Papier sulfurisé	Utilisez-le comme couvercle pour éviter les éclaboussures ou comme emballage pour la cuisson à la vapeur.
Plastique	Uniquement si compatible micro-ondes. Suivez les instructions du fabricant. Doit porter la mention « Compatible micro-ondes ». Certains contenants en plastique s'assouplissent lorsque la nourriture à l'intérieur devient chaude. Les « sachets cuisson » et les sacs en plastique hermétiquement fermés doivent être fendus, percés ou ventilés selon les directives de l'emballage.
Film plastique	Uniquement si compatible micro-ondes. À utiliser pour couvrir les aliments pendant la cuisson afin de retenir l'humidité. Ne laissez pas le film plastique toucher les aliments.
Thermomètres	Seulement si compatibles micro-ondes (thermomètres à viande et à bonbons).
Papier paraffiné	À utiliser comme protection pour éviter les éclaboussures et retenir l'humidité.

Matières à éviter dans le four à micro-ondes

Ustensiles	Remarques
Plateau en aluminium	Peut provoquer des arcs électriques. Transférez les aliments dans un plat adapté pour le micro-ondes.
Carton alimentaire avec poignée en métal	Peut provoquer des arcs électriques. Transférez les aliments dans un plat adapté pour le micro-ondes.
Ustensiles en métal ou à garniture métallique	Le métal protège les aliments de l'énergie des micro-ondes. Les garnitures métalliques peuvent causer des arcs électriques.
Attaches en métal	Risque de formation d'arcs électriques et d'incendie dans le four.
Sacs en papier	Peuvent causer un incendie dans le four.
Mousse plastique	La mousse plastique peut fondre ou contaminer le liquide à l'intérieur lorsqu'elle est exposée à des températures élevées.
Bois	Le bois se dessèche lorsqu'il est utilisé dans le four à micro-ondes et peut se fendre ou se briser.

INSTALLATION DE VOTRE FOUR

Noms des pièces et accessoires du four

Enlevez le four et tous les matériaux du carton et de la cavité du four. Votre four est livré avec les accessoires suivants :

Plateau en verre	1
Anneau du plateau tournant	1
Manuel d'instructions	1

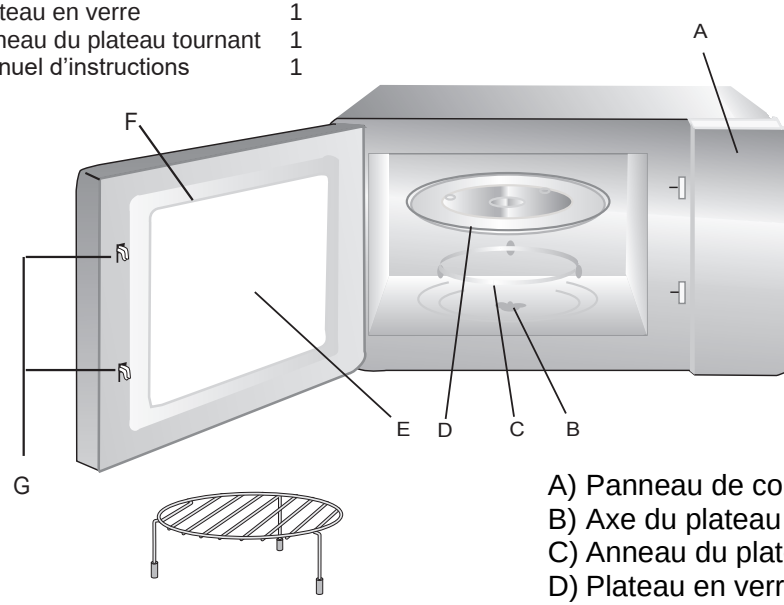

Grille (ne peut pas être utilisée avec la fonction micro-ondes et doit être placée sur le plateau en verre)

A) Panneau de commande
B) Axe du plateau tournant
C) Anneau du plateau tournant
D) Plateau en verre
E) Fenêtre d'observation
F) Ensemble porte
G) Système de verrouillage de sécurité

Installation du plateau tournant

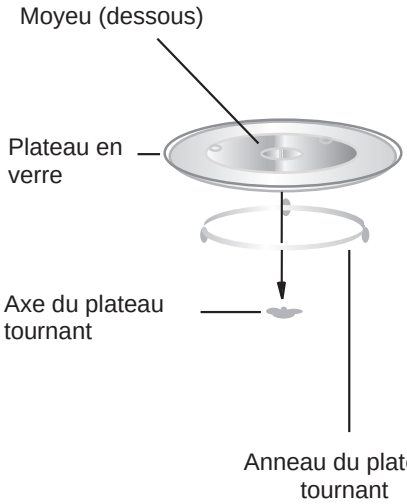

a. Ne placez jamais le plateau en verre à l'envers. Le plateau en verre ne doit jamais être bloqué.
b. Le plateau en verre et son anneau doivent toujours être utilisés pendant la cuisson.
c. La nourriture et les contenants alimentaires doivent toujours être placés sur le plateau en verre pour la cuisson.
d. Si le plateau en verre ou l'anneau se fend ou se brise, contactez le SAV agréé le plus proche.

Installation et raccordement

1. Cet appareil est uniquement destiné à un usage domestique.
2. Ce four est destiné à être encastré uniquement. Il n’est pas destiné à un usage sur plan de travail ou à l’intérieur d’un placard.
3. Veuillez respecter les instructions d’installation spécifiques.
4. L’appareil peut être installé dans un placard mural de 60 cm de large.
5. L’appareil est équipé d’une fiche et ne doit être branché qu’à une prise de terre correctement installée.
6. La tension secteur doit correspondre à la tension spécifiée sur la plaque signalétique.
7. La prise doit être installée et le câble de connexion ne doit être remplacé que par un électricien qualifié. Si la fiche n’est plus accessible après l’installation, un sectionneur doit être installé avec un intervalle de contact d’au moins 3 mm.
8. N’utilisez pas d’adaptateurs, de multiprises ni de rallonges électriques. La surcharge peut entraîner un risque d’incendie.

La surface accessible peut être brûlante pendant le fonctionnement.

Instructions d'installation

Il convient de noter les instructions qui suivent.

Branchement électrique

L'appareil est équipé d'une fiche et ne doit être branché qu'à une prise de terre correctement installée. Ne faites installer la prise ou remplacer le câble de connexion que par un électricien qualifié, qui respecte les règlements en la matière. Si le connecteur de type fiche n'est plus accessible après l'installation, un sectionneur doit être installé avec un intervalle de contact d'au moins 3 mm. La protection du contact doit être assurée.

Encastrement

L'élément au sein duquel l'appareil sera encastré ne doit pas comporter de panneau arrière situé derrière l'appareil.
Hauteur d'installation minimale : 850 mm.
Les fentes d'aération et les prises d'air ne doivent en aucun cas être couvertes.

Installation du four - Fig. 2

Remarque : veillez à ce que le cordon d'alimentation ne soit ni piégé ni tordu.

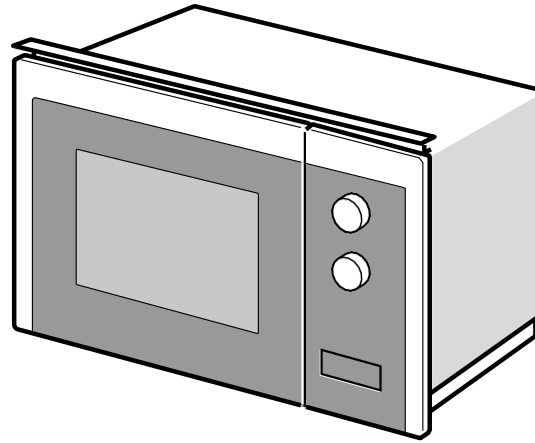

1

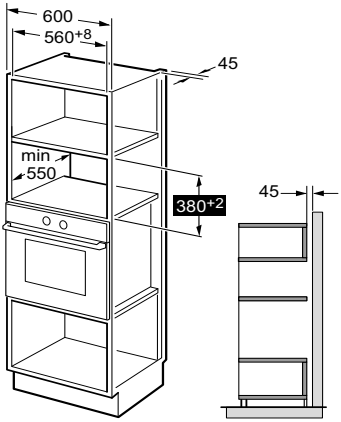

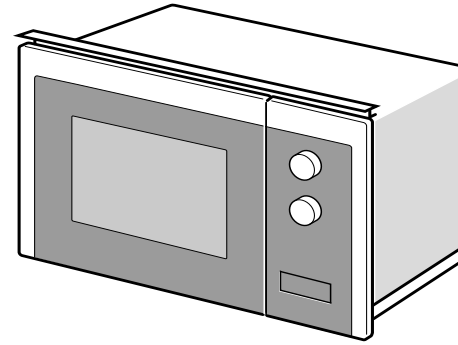

2

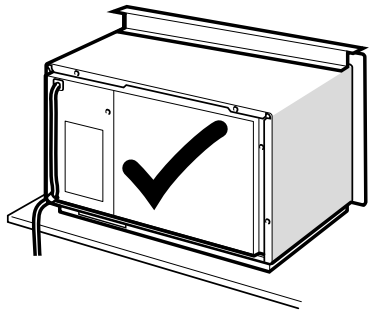

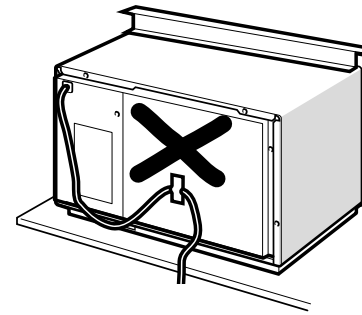

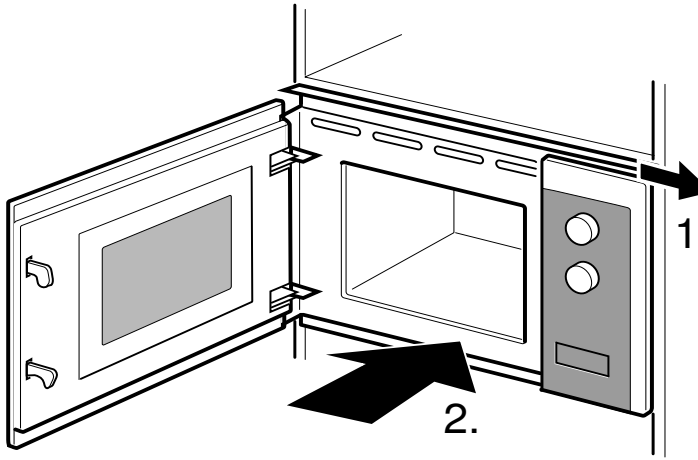
1.
2.

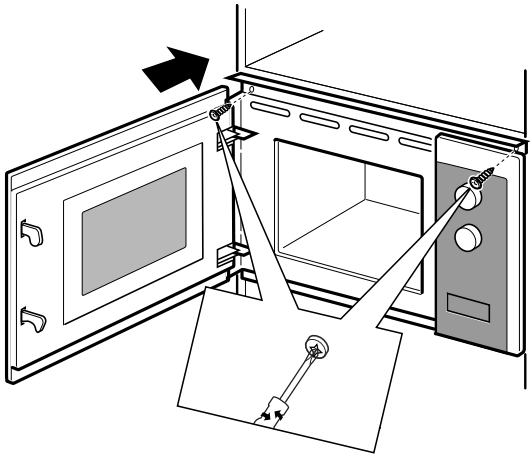
3.

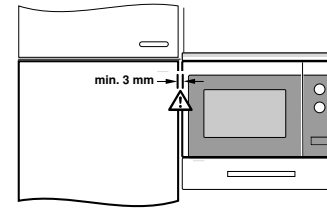
min. 3 mm

MODE D'EMPLOI

Ce four à micro-ondes intègre un système de commande électronique moderne qui permet de régler les paramètres de cuisson afin de mieux répondre à vos besoins.

1. Réglage de l'horloge

Lorsque le four à micro-ondes est sous tension, l'indication « WELCOME » (Bienvenue) s'affiche, le signal sonore retentit une fois. Si aucune opération n'est lancée dans la minute qui suit, le four passe en mode attente et « 0:00 » s'affiche.

1) Appuyez deux fois sur « ⏲ », l'écran affiche « 00:00 » et les chiffres des heures clignotent.

2) Tournez « » pour régler les chiffres des heures. Le temps saisi doit être compris entre 0 et 23.

3) Appuyez sur « ⏲ » ou sur « ▷+30" » pour confirmer, les chiffres des minutes clignotent.

4) Tournez « » pour ajuster les chiffres des minutes.
Le temps saisi doit être compris entre 0 et 59.

5) Appuyez sur « ⏲ » ou sur « ▷+30" » pour terminer le réglage de l'horloge.
« : » clignote. L'heure actuelle s'affiche.

Remarque : 1) Si l'horloge n'est pas réglée, elle ne fonctionnera pas après la mise sous tension.

2. Cuisson au micro-ondes

1) Appuyez une fois sur la touche « ≋ » et « P100 » s'affiche.

2) Appuyez plusieurs fois sur « ≋ » pour sélectionner la puissance du micro-ondes. Les indications « P100 », « P80 », « P50 », « P30 », « P10 » s'affichent successivement.

3) Tournez « » pour régler le temps de cuisson.
(Le temps de cuisson maximal est de 95 minutes)

4) Appuyez sur « ▷+30" » pour démarrer la cuisson.

Remarque : les incréments pour la durée de réglage du commutateur de codage sont les suivants :

0---1 min	:	5 secondes
1---5 min	:	10 secondes
5---10 min	:	30 secondes
10---30 min	:	1 minute
30---95 min	:	5 minutes

Tableau de puissance du micro-ondes

Puissance du micro-ondes	Élevée	Moy. Élevée	Moy.	Moy. Basse	Basse
Affichage	P100	P80	P50	P30	P10

3. Cuisson Gril ou Combinée

Appuyez une fois sur la touche « ≋ », l'écran affiche « G », puis appuyez plusieurs fois sur « ≋ » pour sélectionner la puissance souhaitée, et « G », « C-1 » ou « C-2 » s'affiche.

Tournez « » pour régler le temps de cuisson. (Le temps de cuisson maximal est de 95 minutes)

Appuyez de nouveau sur « ▷+30" » pour démarrer la cuisson.

Exemple : si vous souhaitez utiliser 55 % de puissance micro-ondes et 45 % de puissance du gril (C-1) pour cuire pendant 10 minutes, vous pouvez faire fonctionner le four comme suit.

1) Appuyez une fois sur la touche « ≋ », l'écran affiche « G ».

2) Continuez à appuyer sur « ≋ » jusqu'à ce que l'écran affiche « C-1 ».

3) Tournez « » pour régler le temps de cuisson jusqu'à ce que le four affiche « 10:00 ».

4) Appuyez sur « ▷+30" » pour démarrer la cuisson.

Instructions de cuisson combinée :

Programme	Affichage	Puissance du micro-ondes	Puissance du gril
Gril	G	0 %	100 %
Combi.1	C-1	55 %	45 %
Combi.2	C-2	36 %	64 %

Remarque : lorsque la moitié du temps de gril est écoulée, le four sonne deux fois, ce qui est normal. Pour que les aliments soient mieux grillés, vous devez les retourner, fermer la porte et appuyer sur « ▷+30" » pour poursuivre la cuisson.

Si aucune opération n'est effectuée, le four continue à fonctionner.

4. Décongeler en fonction du poids

1) Appuyez une fois sur « », l'écran affiche « 100 ».

2) Tournez « » pour sélectionner le poids de l'aliment. La plage de poids varie entre 100 et 2 000 g.

3) Appuyez sur la touche « $\triangleright_{+30''}$ » pour démarrer la décongélation.

Remarque : lorsque la moitié du temps de décongélation est écoulée, le four sonne deux fois, ce qui est normal. Pour que les aliments soient mieux décongelés, vous devez les retourner, fermer la porte et appuyer sur « $\triangleright_{+30''}$ » pour poursuivre la cuisson. Si aucune opération n'est effectuée, le four continue à fonctionner.

5. Décongélation en fonction du temps

1) Appuyez une fois sur « », l'écran affiche « 00:00 ».

2) Tournez « » pour sélectionner le temps de cuisson. Le temps maximum est de 95 minutes.

3) Appuyez sur la touche « $\triangleright_{+30''}$ » pour démarrer la décongélation.

6. Cuisson en plusieurs étapes

2 étapes peuvent être réglées au maximum. Si une étape consiste à décongeler, celle-ci doit être automatiquement effectuée en premier lieu. Le signal sonore retentit à la fin de chaque étape et l'étape suivante commence.

Remarque : le menu automatique et la cuisson rapide ne peuvent pas être définis comme l'une des étapes.

Exemple : si vous voulez décongeler les aliments pendant 5 minutes, puis faire cuire à 80 % de puissance micro-ondes pendant 7 minutes. Les étapes sont les suivantes :

1) Appuyez une fois sur « », l'écran affiche « 00:00 ».

2) Tournez « » pour régler le temps de décongélation sur 5 minutes.

3) Appuyez une fois sur la touche « », l'écran affiche « P100 ».

4) Appuyez plusieurs fois sur « » pour choisir la puissance du micro-ondes jusqu'à ce que l'indication « P80 » s'affiche.

5) Tournez « » pour régler le temps de cuisson sur 7 minutes.

6) Appuyez sur la touche « $\triangleright_{+30''}$ » pour démarrer la cuisson.

7. Minuterie

1) Appuyez une fois sur « », l'écran affiche « KT 00:00 ».

2) Tournez « » pour saisir la valeur de minuterie souhaitée. (Le temps de cuisson maximal est de 95 minutes)

3) Appuyez sur « $\triangleright_{+30''}$ » ou « » pour confirmer le réglage.

4) Lorsque le temps de cuisson est atteint, le signal sonore retentit 5 fois.

Si l'horloge a été réglée (système de 24 heures), l'écran affiche l'heure actuelle.

Remarque : la minuterie est différente du système 24 heures. Il s'agit d'une minuterie.

8. Menu Auto

1) En mode attente, tournez « » plusieurs fois pour choisir le menu.

2) Appuyez sur « $\triangleright_{+30''}$ » pour confirmer le menu sélectionné.

3) Tournez « » pour sélectionner le poids de l'aliment.

4) Appuyez sur « $\triangleright_{+30''}$ » pour démarrer la cuisson.

Tableau des menus :

Menu	Poids	Puissance
Pizza	200 g	C-2
	400 g	
Viande	250 g	100 % (mic.)
	350 g	
	450 g	
Légumes	200 g	100 % (mic.)
	300 g	
	400 g	
Pâtes	50 g (avec 450 g d'eau froide)	80 % (mic.)
	100 g (avec 800 g d'eau froide)	
Pomme de terre	200 g	100 % (mic.)
	400 g	
	600 g	
Poisson	250 g	80 % (mic.)
	350 g	
	450 g	
Boissons	1 tasse (environ 120 ml)	100 % (mic.)
	2 tasses (environ 240 ml)	
	3 tasses (environ 360 ml)	
Popcorn	50 g	100 % (mic.)
	100 g	

9. Cuisson rapide

1) En mode attente, appuyez sur la touche « $\triangleright_{+30''}$ » pour cuire à 100 % de puissance pendant 30 secondes. Chaque pression sur la même touche permet d'augmenter le temps de cuisson de 30 secondes. Le temps de cuisson maximal est de 95 minutes.
2) Pendant la cuisson au micro-ondes, au gril, la cuisson combinée et la décongélation par temps, appuyez sur « $\triangleright_{+30''}$ » pour augmenter le temps de cuisson.
3) Dans les états de menu automatique et de décongélation au poids, le temps de cuisson ne peut pas être augmenté en appuyant sur « $\triangleright_{+30''}$ ».
4) Lorsque le four est en attente, tournez « » pour sélectionner le temps de cuisson. Après avoir réglé le temps de cuisson, appuyez sur « $\triangleright_{+30''}$ » pour démarrer la cuisson au micro-ondes avec une puissance à 100 %.

10. Sécurité enfants

Activation de la sécurité enfants : lorsque le four est en attente, appuyez sur « $\bigtriangledown_{3''}$ » pendant 3 secondes pour activer la sécurité enfants. L'heure actuelle s'affiche si l'heure a été réglée, sinon, l'écran affiche « [- -] ».

Désactivation de la sécurité enfants : lorsque la sécurité enfants est activée, appuyez sur « $\bigtriangledown_{3''}$ » pendant 3 secondes, la sécurité enfants est alors désactivée.

11. Fonction de consultation

1) Pendant la cuisson au micro-ondes ou au gril ou en mode combiné. Appuyez sur « ≋ » ou « ≋ », la puissance actuelle s'affiche pendant 3 secondes.
2) Si l'horloge a été réglée, appuyez pendant la cuisson sur « 🕒 » pour vérifier l'heure actuelle. Elle s'affiche pendant 3 secondes.

12. Caractéristiques

1) Si la porte est ouverte pendant la cuisson, fermez la porte, puis appuyez sur « $\triangleright_{+30''}$ » pour reprendre la cuisson.
2) Une fois le programme de cuisson sélectionné, n'appuyez pas sur « $\triangleright_{+30''}$ » pendant 5 minutes. L'heure actuelle s'affiche. Le réglage est annulé.
3) Le signal sonore retentit une fois si vous appuyez vigoureusement sur la touche, sinon vous n'entendrez rien.

13. Ouvrez la porte du four.

Appuyez sur la touche « ▯ », la porte du four s'ouvre.

Dépannage

Fonctionnement normal	
Four à micro-ondes interférant avec la réception TV	La réception des radios et des téléviseurs peut être perturbée lorsque le four à micro-ondes fonctionne. Il s'agit d'un phénomène similaire à l'interférence des petits appareils électriques comme les mixeurs, les aspirateurs et les ventilateurs électriques. C'est tout à fait normal.
Lumière du four tamisée	Durant la cuisson au micro-ondes à faible puissance, la lumière du four peut devenir plus faible. C'est tout à fait normal.
La vapeur s'accumule sur la porte, de l'air chaud s'échappe des évents	Durant la cuisson, de la vapeur peut s'échapper des aliments. Elle sortira principalement par les évents d'aération. Mais il est possible qu'un peu de vapeur s'accumule sur un endroit frais comme la porte du four. C'est tout à fait normal.
Le four a démarré accidentellement sans nourriture.	Il est interdit de faire fonctionner l'appareil sans nourriture à l'intérieur. Il est très dangereux de faire fonctionner l'appareil ainsi.

Problème	Cause possible	Solution
Il est impossible de démarrer le four.	(1) Le cordon d'alimentation n'est pas bien branché.	Débranchez-le. Puis rebranchez au bout de 10 secondes.
	(2) Les fusibles ont sauté ou le disjoncteur fonctionne.	Remplacez le fusible ou réinitialisez le disjoncteur (réparé par le personnel professionnel de notre entreprise)
	(3) Problème avec la prise de courant.	Testez la prise avec d'autres appareils électriques.
Le four ne chauffe pas.	(4) La porte n'est pas bien fermée.	Fermez bien la porte.

Conformément à la directive relative aux déchets d'équipements électriques et électroniques (DEEE), les DEEE doivent être collectés et traités séparément. Si à l'avenir vous devez vous débarrasser de ce produit, veuillez NE PAS le jeter avec les ordures ménagères. Veuillez envoyer ce produit aux points de collecte des DEEE, le cas échéant.

Mikrohullámú sütő

HASZNÁLATI UTASÍTÁS

MODELL: H38FMWID627N

A mikrohullámú sütő használata előtt olvassa el figyelmesen ezt az útmutatót, és gondosan őrizze meg. Ha betartja az utasításokat, a sütő sok éven keresztül fogja megbízhatóan szolgálni Önt.

GONDOSAN ŐRIZZE MEG EZT AZ ÚTMUTATÓT

A TÚLZOTT MIKROHULLÁMÚ ENERGIÁNAK VALÓ ESETLEGES KITETTSÉG ELKERÜLÉSÉRE VONATKOZÓ ÓVINTÉZKEDÉSEK

(a) Ne kísérelje meg nyitott ajtóval működtetni a sütőt, mert káros mikrohullámú energiának teheti ki magát. Ne iktassa ki, és ne alakítsa át a biztonsági reteszeléseket.

(b) Ne helyezzen semmilyen tárgyat a sütő eleje és az ajtó közé, és ne hagyja, hogy piszok vagy más lerakódás gyűljön össze a tömítésen.

(c) FIGYELMEZTETÉS: Ha az ajtó vagy az ajtótömítések sérültek, a sütőt csak akkor szabad működtetni, ha hozzáértő személy megjavította.

KIEGÉSZÍTÉS

Ha a készüléket nem tartják megfelelően tiszta állapotban, felülete elpiszkolódhat, ami leronthatja a készülék élettartamát, és veszélyes helyzethez vezethet.

Műszaki adatok

Modell:	H38FMWID627N
Névleges feszültség:	230 V~ 50 Hz
Névleges bemeneti teljesítmény (mikrohullám):	1450 W
Névleges kimenő teljesítmény (mikrohullám):	900 W
Névleges bemeneti teljesítmény (grill):	1000 W

Alacsony energiafogyasztási adatok a Bizottság (EU) 2023/826 rendeletének megfelelően.

Állapot	Energiafogyasztás	Időtartam, amit követően a berendezés automatikusan adott állapotba kerül
Készenléti üzemmód információval vagy állapotkijelzéssel	0,8 W	20 perc

FONTOS BIZTONSÁGI UTASÍTÁSOK
FIGYELMEZTETÉS

A tűz, az áramütés, a személyi sérülés vagy a mikrohullámú sütő túlzott energiájának való kitettség veszélyének csökkentése érdekében a készülék használata során kövesse az alapvető óvintézkedéseket, beleértve a következőket:

1. Olvassa el és tartsa be az alábbiakat: „A TÚLZOTT MIKROHULLÁMÚ ENERGIÁNAK VALÓ ESETLEGES KITETTSÉG ELKERÜLÉSÉRE VONATKOZÓ ÓVINTÉZKEDÉSEK”
2. A berendezést 8 évnél idősebb gyermekek vagy csökkent fizikai, érzékszervi vagy mentális képességű, vagy tapasztalattal és ismerettel nem rendelkező személyek akkor használhatják, ha felügyelet alatt állnak vagy ha megfelelő utasításokkal látták el őket a berendezés biztonságos használatát illetően, és megértették a használatból eredő veszélyeket. Gyermekek nem játszhatnak a berendezéssel. A tisztítást és a karbantartást nem végezhetik gyermekek, kivéve, ha 8 évesnél idősebbek és felügyelik őket. A 8 évnél kisebb gyermekeket tartsa a készüléktől távol, hacsak nem tartja őket folyamatos felügyelet alatt.
3. A készüléket és annak kábelét tartsa távol 8 évnél fiatalabb gyermekektől.
4. Ha a tápkábel megsérül, a veszély elkerülése érdekében cseréltesse ki a gyártóval, a gyártó szervizközpontjával vagy más szakemberrel. (Y típusú kiegészítővel rendelkező készülékhez)
5. FIGYELMEZTETÉS: Az áramütés lehetőségének az elkerülése érdekében bizonyosodjon meg a készülék kikapcsolt állapotáról, mielőtt a lámpa cseréjéhez hozzáfog.

6. FIGYELMEZTETÉS: A hozzáértő személyeken kívül bárki számára veszélyes minden olyan szervizelési vagy javítási művelet, amely során a mikrohullámú energiának való kitettség ellen védő burkolatot kell eltávolítani.
7. FIGYELMEZTETÉS: A folyadékokat és más élelmiszereket nem szabad lezárt tartályokban melegíteni, mert felrobbanhatnak.
8. Ha műanyag vagy papíredényben melegít ételt, figyeljen a sütőre, nehogy az edény meggyulladjon.
9. Csak mikrohullámú sütőben használható eszközöket használjon.
10. Ha füst keletkezik, kapcsolja ki vagy húzza ki a készüléket, és tartsa zárva az ajtaját, hogy elfojtsa a lángokat.
11. Az italok mikrohullámú melegítése késleltetett, kitörésszerű forrást eredményezhet, ezért az edényt óvatosan kezelje!
12. A cumisüvegek és bébiételes üvegek tartalmát az égési sérülések elkerülése érdekében fel kell keverni vagy fel kell rázni, és fogyasztás előtt ellenőrizni kell a hőmérsékletüket.
13. Héjában lévő, vagy keményre főtt tojást nem szabad mikrohullámú sütőben melegíteni, mert felrobbanhatnak, akár a mikrohullámú melegítés után is.
14. A sütőt rendszeresen meg kell tisztítani, és minden ételmaradékot el kell távolítani belőle.
15. Ha nem tartja tisztán a sütőt, az a felület állagromlásához vezethet, ami lerövidítheti a készülék élettartamát, és veszélyekkel járhat.

16. Kizárólag ehhez a sütőhöz ajánlott hőmérséklet-érzékelő szondát használja. (Olyan sütőkhöz, amelyek rendelkeznek a hőmérséklet-érzékelő szonda használatához szükséges funkcióval.)
17. A mikrohullámú sütőt nyitott ajtóval kell működtetni. (Dekoratív ajtóval rendelkező sütők esetén.)
18. A berendezés kizárólag háztartási célra vagy az alábbi alkalmazásokra használható:
- üzletek, irodák és egyéb gazdasági munkakörnyezetek személyzeti konyhája;
- ügyfelek által szállodákban, motelekben és egyéb szállást adó helyeken;
- falusi vendéglátás;
- szállást és reggelit biztosító szállások.
19. A mikrohullámú sütő ételek és italok melegítésére szolgál. Az ételek vagy ruhák szárítása, valamint a melegítőpárnák, papucsok, szivacsok, nedves ruhaneműk és hasonlók felmelegítése sérülést okozhat és tűzveszélyes!
20. Tilos ételt vagy italt fémedényben melegíteni!
21. A készüléket nem szabad gőztisztítóval tisztítani.
22. Ügyeljen arra, hogy ne távolítsa el a forgótányért, amikor edényeket vesz ki a készülékből. (A padló felett legalább 900 mm magasságban használt, levehető forgótányérral rendelkező rögzített készülékek és beépített készülékek esetében. Ez azonban nem vonatkozik a vízszintes alsó zsanéros ajtóval rendelkező készülékekre.)

23. A mikrohullámú sütő beépíthető.
24. Ne használjon gőzborotvát.
25. A tárolórekesz felülete felforrósodhat.
26. FIGYELMEZTETÉS: A készülék és az elérhető alkatrészek működés közben felforrósodnak. Figyeljen arra, hogy ne érintse meg a fűtőelemeket. A 8 évnél kisebb gyermekeket tartsa a készüléktől távol, hacsak nem tartja őket folyamatos felügyelet alatt.
27. Használat közben a készülék felforrósodik. Figyeljen, hogy ne érjen a fűtőelemekhez a sütő belsejében.
28. FIGYELMEZTETÉS: A hozzáférhető részek felforrósodhatnak használat közben. A kisgyermekeket távol kell tartani.
29. A túlmelegedés elkerülése érdekében a készülék nem telepíthető konyhafront (konyhaszekrényajtó) mögé. (Ez nem vonatkozik a dekoratív ajtós készülékekre.)
30. FIGYELMEZTETÉS: Ha a készüléket kombinált üzemmódban üzemelteti, a hőfejlődés miatt gyermekek a sütőt csak felnőtt felügyelete mellett használhatják.
31. Ne használjon durva súroló anyagokat vagy éles fémkaparókat a sütő üvegajtajának tisztításához, mert megkarcolhatják a felületet, amitől az üveg eltörhet.

OLVASSA EL FIGYELMESEN, ÉS ŐRIZZE MEG KÉSŐBBI HASZNÁLATRA

A személyi sérülés kockázatának csökkentése
Berendezés földelése

VESZÉLY

Áramütés veszélye Néhány belső alkatrész megérintése súlyos sérülést vagy halált okozhat. Ne szerelje szét a készüléket.

FIGYELMEZTETÉS

Elektromos áramütés veszélye! A szakszerűtlen földelés áramütést okozhat! Ne csatlakoztassa a készüléket hálózati aljzathoz, amíg nem szerelte be megfelelően és nem földelte. A készüléket földelni kell. Elektromos rövidzárlat esetén a földelés csökkenti az áramütés kockázatát azáltal, hogy levezető vezetéket biztosít az elektromos áram számára.

A készülék földelt villásdugóval szerelt, földelőeres vezetékkel rendelkezik.

A csatlakozódugót megfelelően felszerelt és földelt aljzatba kell csatlakoztatni.

Forduljon szakképzett villanyszerelőhöz vagy szerelőhöz, ha a földelési utasításokat nem teljesen érti, vagy ha kétség merül fel a készülék megfelelő földelésével kapcsolatban. Ha hosszabbító kábelt kell használni, csak 3 eres, földelt hosszabbító kábelt használjon.

1. A készülék rövid tápkábellel szerelt, a hosszabb kábelen való összegabalyodás vagy elakadás kockázatának csökkentésére.
2. Hosszú kábel vagy hosszabbító használata esetén:
1) A kábel vagy hosszabbító névleges elektromos teljesítményének legalább a készülék elektromos teljesítményével megegyezőnek kell lennie.
2) A hosszabbítónak földelt, 3 eres kábelnek kell lennie.
3) A hosszú vezetéket úgy kell elhelyezni, hogy ne lógjon le a pultról vagy az asztallapról, hogy gyermekek ne rángathassák, és ne lehessen benne véletlenül megbotlani.

TISZTÍTÁS

Ne felejtse el kihúzni a készülék kábelét a konnektorból.

1. Használat után enyhén nedves ruhával tisztítsa meg a sütőteret.
2. A tartozékokat a szokásos módon, szappanos vízben tisztítsa meg.
3. Az ajtókeretet, a tömítést és a szomszédos részeket gondosan meg kell tisztítani nedves ruhával, ha szennyezettek.
4. Ne használjon durva súroló anyagokat vagy éles fémkaparókat a sütő üvegajtajának tisztításához, mert megkarcolhatják a felületet, amitől az üveg eltörhet.
5. Tisztítási tipp: A sütőtér falainak könnyebb tisztításához, amelyekhez a főtt étel hozzáérhet: Helyezzünk egy fél citromot egy tálba, adjunk hozzá 300 ml (1/2 pint) vizet, és melegítsük 100%-os mikrohullámú teljesítményen 10 percig. Puha, száraz ruhával törölje tisztára a sütőt.

KONYHAESZKÖZÖK

VIGYÁZAT

Személyi sérülés veszélye A hozzáértő személyeken kívül bárki számára veszélyes minden olyan szervizelési vagy javítási művelet, amely során a mikrohullámú energiának való kitettség ellen védő burkolatot kell eltávolítani.

Lásd a „Mikrohullámú sütőben felhasználható vagy mikrohullámú sütőben kerülendő anyagok” című rész utasításait. Vannak nemfémes edények, amelyek mikrohullámú sütőben nem használhatók. Ha kétségei vannak, az alábbi eljárással tesztelheti a kérdéses eszközt.

Eszközvizsgálat:

1. Töltsön fel egy mikrohullámú sütőben használható edényt 1 csésze hideg vízzel (250 ml) és tegye bele a kérdéses eszközt.
2. Süsse a maximális teljesítményen 1 percig.
3. Óvatosan fogja meg az eszközt. Ha az üres eszköz meleg, ne használja mikrohullámú sütőben.
4. Ne lépje túl az 1 perc sütési időt.

Mikrohullámú sütőben használható anyagok

Eszközök	Megjegyzések
Barnítóedény	Kövesse a gyártó utasításait. A barnítóedény aljának legalább 5 mm-rel (3/16 hüvelykkel) a forgótányér felett kell lennie. Helytelen használat esetén a forgótányér eltörhet.
Étkészlet	Csak mikrohullámú sütőben használható lehet. Kövesse a gyártó utasításait. Ne használjon repedt vagy törött edényeket.
Üvegedények	Mindig távolítsa el a fedelüket. Az ételt ilyen edényekben csak melegítse, ne forrósítsa. A legtöbb üvegedény nem hőálló, és eltörhet.
Üvegáru	Kizárólag hőálló üvegedényeket használjon. Győződjön meg róla, hogy nincs fémalkatrészük. Ne használjon repedt vagy törött edényeket.
Sütőtáskák	Kövesse a gyártó utasításait. Ne zárja fémkötözővel. Vágjon réseket, hogy a gőz távozhasson.
Papírtányérok és poharak	Kizárólag rövid idejű főzéshez/felmelegítéshez használhatók. Ne hagyja a sütőt felügyelet nélkül sütés közben.
Papírtörlő	A felmelegítendő étel letakarására és zsír felszívására használják. Csak felügyelet mellett, rövid idejű főzéshez használja.
Pergamenpapír	Fröccsenés ellen az étel letakarására, vagy gőzöléskor az étel becsomagolásához használja.
Műanyag	Csak mikrohullámú sütőben használható lehet. Kövesse a gyártó utasításait. A mikrohullámú sütőben használható eszközök „Microwave Safe” felirattal vannak ellátva. Néhány műanyag edény megpuhul, ahogy a benne lévő étel felforrósodik. A főzőtasakokat és a szorosan lezárt műanyag zacskókat a csomagolás utasításai szerint kell felvágni, átszúrni vagy szellőztetni.
Műanyag fólia	Csak mikrohullámú sütőben használható lehet. Sütés közben az étel lefedéséhez használják, hogy a nedvességet visszatartsa. Ne hagyja, hogy a műanyag csomagolás hozzáérjen az ételhez.
Hőmérők	Csak mikrohullámú sütőben használható (hús- és süteményhőmérők).
Viaszpapír	Fröccsenés ellen az étel letakarására, és a nedvesség visszatartásához használja.

Kerülendő anyagok a mikrohullámú sütőben

Eszközök	Megjegyzések
Alumínium tálca	Ívhúzást okozhat. Az ételt helyezze át mikrohullámú sütőben használható edénybe.
Élelmiszerdoboz fém fogantyúval	Ívhúzást okozhat. Az ételt helyezze át mikrohullámú sütőben használható edénybe.
Fém vagy fémalkatrészt tartalmazó edények	A fém leárnyékolja az ételt a mikrohullámú energiától. A fémalkatrészek ívhúzást okozhatnak.
Fém kötözők	Ívhúzást okozhat, ami tüzet okozhat a sütőben.
Papírzacskók	Tűz keletkezhet a sütőben.
Hungarocell pohár	A magas hőmérsékletnek kitett hungarocell megolvadhat vagy beszennyezheti a benne lévő folyadékot.
Fa	A mikrohullámú sütőben történő használatkor a fa kiszárad, és kettéhasadhat vagy megrepedhet.

A SÜTŐ ÜZEMBE HELYEZÉSE

Sütőalkatrészek és tartozékok nevei

Vegye ki a sütőt, illetve az összes anyagot a dobozból és a sütőtérből. A sütő tartozékai a következők:

Üvegtálca	1
Forgótányér gyűrű szerelvény	1
Használati útmutató	1

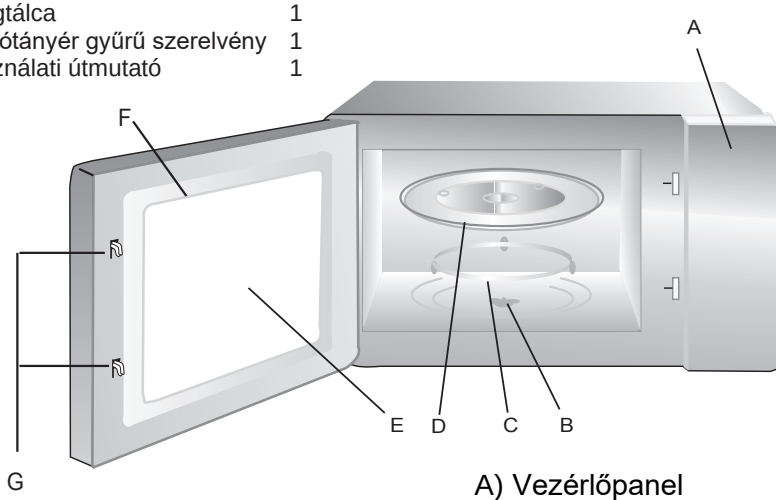

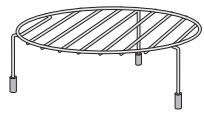

Grillező állvány (mikrohullámú funkcióban nem használható, az üvegtálcára kell helyezni)

A) Vezérlőpanel
B) Forgótányértengely
C) Forgótányér gyűrű szerelvény
D) Üvegtálca
E) Kémlelőablak
F) Ajtó szerelvény
G) Biztonsági reteszelő rendszer

Forgótányér behelyezése

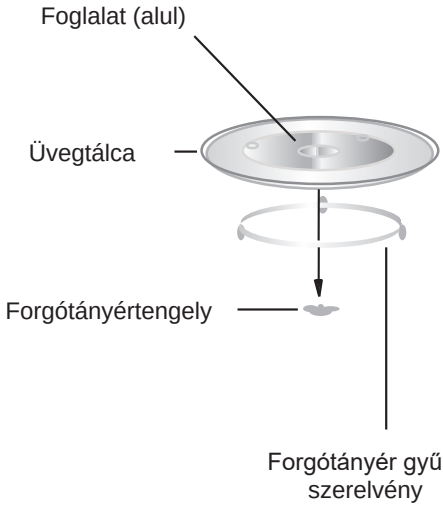

a. Soha ne helyezze be az üvegtálcát fejjel lefelé. Az üvegtálca forgását soha nem szabad akadályozni.
b. A sütéshez mindig használni kell az üvegtálcát és a forgótányérgyűrűt.
c. Minden ételt és edényt az üvegtálcára kell helyezni főzéshez.
d. Ha az üvegtálca vagy a forgótányér gyűrű szerelvénye megreped vagy eltörik, forduljon a legközelebbi hivatalos márkaszervizhez.

Telepítés és csatlakoztatás

1. A készülék kizárólag háztartási felhasználásra készült.
2. Ez a sütő csak beépített használatra szolgál. Nem alkalmas pultra vagy szekrénybe helyezve történő használatra.
3. Kérjük, tartsa be a különleges telepítési utasításokat.
4. A készülék 60 cm széles falra szerelhető szekrénybe telepíthető.
5. A készülék dugasszal van felszerelve, és csak megfelelően felszerelt földelt aljzathoz csatlakoztatható.
6. A hálózati feszültségnek meg kell felelnie az adattáblán megadott feszültségnek.
7. Kötelezően telepített aljzathoz csatlakoztassa, és a csatlakozókábelt csak szakképzett villanyszerelő cserélheti ki. Ha a beszerelést követően már nem hozzáférhető a csatlakozódugó, akkor a telepítési oldalon legalább 3 mm-es érintkezési hézaggal rendelkező, összes pólusra kiterjedő leválasztó eszköznek kell lennie.
8. Adapterek, elosztók és hosszabbítók használata tilos. A túlterhelés tűzveszélyt okozhat.

A hozzáférhető felület működés közben forró lehet.

Telepítésre vonatkozó előírások

Vegye figyelembe az alábbiakat

Elektromos csatlakoztatás

A készülék dugasszal van felszerelve, és csak megfelelően felszerelt földelt aljzathoz csatlakoztatható. Az aljzatot csak szakképzett villanyszerelő szerelheti fel vagy cserélheti ki, aki szem előtt tartja a megfelelő előírásokat. Ha a beszerelést követően a csatlakozódugó már nem hozzáférhető, akkor a telepítési oldalon legalább 3 mm-es érintkezési hézaggal rendelkező, összes pólusra kiterjedő leválasztó kapcsolónak kell lennie. A beépítés során érintésvédelem kialakítása kötelező.

Felszerelt egységek

A telepítés helyének szánt szekrény nem rendelkezhet hátlappal a készülék mögött.
Legkisebb beépítési magasság: 850 mm.
A szellőzőnyílásokat és légbemeneti nyílásokat nem szabad lefedni.

A sütő felszerelése - 2. ábra

Megjegyzés: Ne csípje be és ne törje meg a hálózati vezetéket.

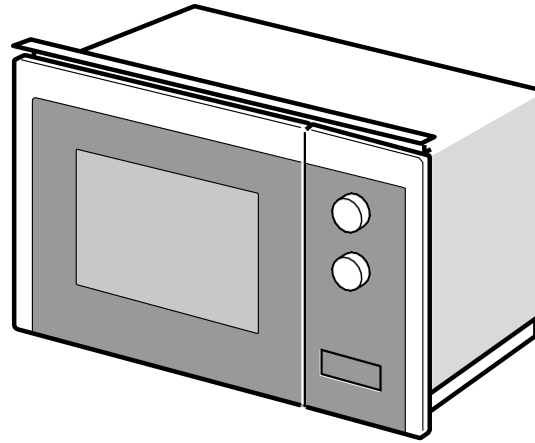

1

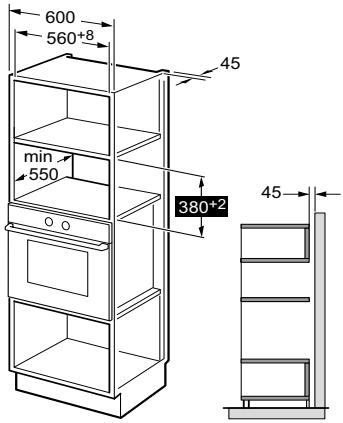

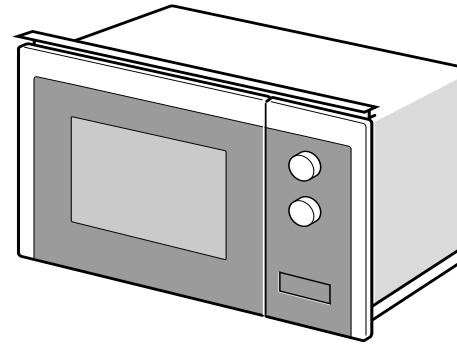

2

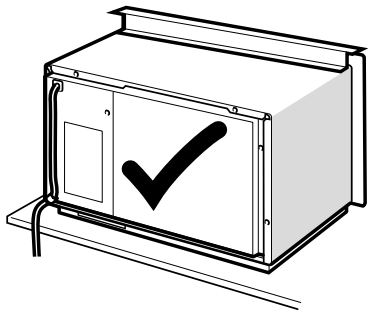

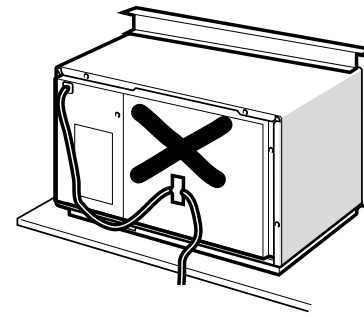

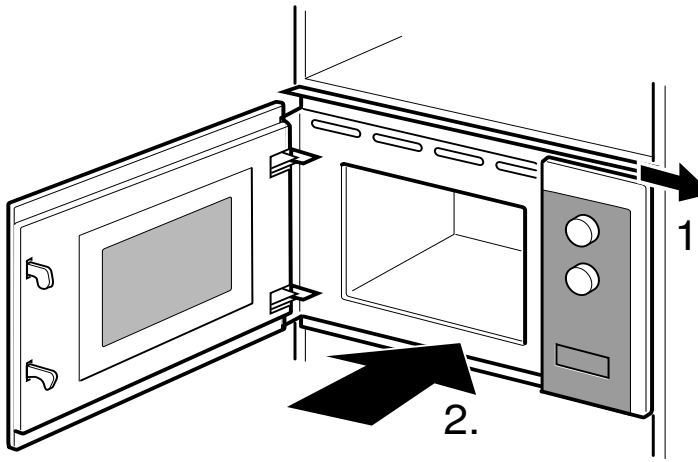
1.
2.

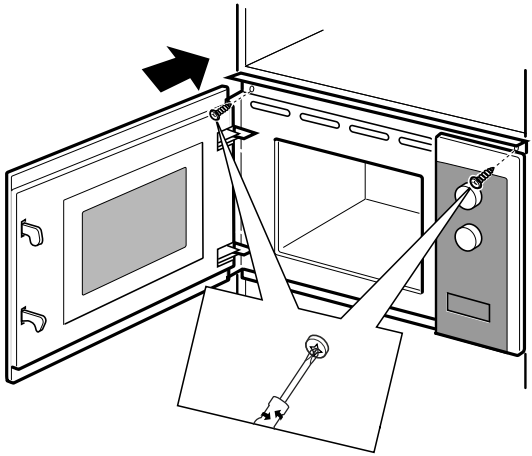
3.

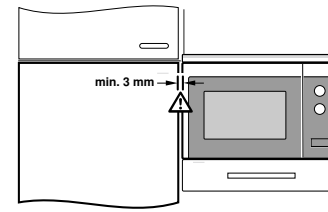
min. 3 mm

HASZNÁLATI UTASÍTÁS

Ez a mikrohullámú sütő modern elektronikus vezérléssel állítja be a sütési paramétereket, hogy jobban megfeleljen a főzési igényeknek.

1. Óra beállítása

Amikor a mikrohullámú sütőt áram alá helyezik, a kijelzőn megjelenik a „WELCOME” (ÜDVÖZÖLJÜK) felirat, és a csengő egyszer megszólal. Ha nem történik semmilyen művelet 1 percen belül, a sütő várakozási állapotba lép, és megjelenik a „0:00” felirat.

1) Nyomja meg kétszer a „ ” gombot, a képernyőn a „00:00” felirat jelenik meg, és az óra számai villogni kezdenek.

2) Forgassa el a „ ” gombot az óraértékek beállításához. A beviteli időnek 0–23 között kell lennie.

3) A megerősítéshez nyomja meg a „ ” vagy „ ” gombot, ekkor a perc számai kezdenek villogni.

4) Forgassa el a „ ” gombot a percértékek beállításához.
A beviteli időnek 0–59 között kell lennie.

5) Nyomja meg a „ ” vagy „ ” gombot az órabeállítás befejezéséhez.
A „:” jel villogni fog. Megjelenik az aktuális idő.

Megjegyzés: 1) Ha az óra nincs beállítva, a funkció bekapcsoláskor nem működik.

2. Mikrohullámú sütés

1) Nyomja meg egyszer a „ ” gombot, és a „P100” jelenik meg a kijelzőn.

2) Nyomja meg többször a „ ” gombot a mikrohullámú teljesítmény kiválasztásához.
Sorrendben a „P100”, „P80”, „P50”, „P30”, „P10” beállítások jelennek meg.

3) A „ ” gomb elforgatásával állítsa be a sütési időt.
(A maximális sütési idő 95 perc.)

4) Nyomja meg a „ ” gombot a sütés megkezdéséhez.

Megjegyzés: a kódoló kapcsoló beállítási idejének lépésközei a következők:

0---1 perc	:	5 másodperc
1---5 perc	:	10 másodperc
5---10 perc	:	30 másodperc
10---30 perc	:	1 perc
30---95 perc	:	5 perc

Mikrohullámú teljesítménytáblázat

Mikrohullámú teljesítmény	Magas	Közepes Magas	Közepes	Közepes Alacsony	Alacsony
Kijelző	P100	P80	P50	P30	P10

3. Grill vagy kombi. sütés

Nyomja meg egyszer a „ ” gombot, a képernyő „G” látható, majd nyomja meg

többször a „ ” gombot a kívánt teljesítmény kiválasztásához, és a kijelzőm „G”,„C-1” vagy „C-2” jelenik meg.

A sütési idő beállításához forgassa el a „ ” tárcsát. (A maximális sütési idő 95 perc.)

A sütés indításához nyomja meg ismét a „ ” gombot.

Példa: Ha a mikrohullámú sütő teljesítményének 55%-át és a grill teljesítményének 45%-át szeretné használni (C-1) a sütéshez 10 percig, a következő lépésekkel állíthatja be a sütőt.

1) Nyomja meg egyszer a „ ” gombot, hogy a kijelzőn „G” legyen látható.

2) Mindaddig nyomja a „ ” gombot, amíg a kijelzőn meg nem jelenik „C-1”.

3) A „ ” elforgatásával állítsa be a sütési időt, a kijelzőn „10:00” legyen látható

4) Nyomja meg a „ ” gombot a sütés megkezdéséhez.

Kombinált teljesítményre vonatkozó utasítások:

Program	Kijelző	Mikrohullámú teljesítmény	Grill teljesítmény
Grill	G	0%	100%
Kombi.1	C-1	55%	45%
Kombi.2	C-2	36%	64%

Megjegyzés: Ha a grillezési idő fele eltelt, a sütő két hangjelzéssel szolgál, ez természetes. Az étel hatékonyabb grillezéséhez fordítsa meg az ételt, csukja be az ajtót, majd nyomja meg a „ ” gombot a sütés folytatásához.

A művelet elmaradása esetén a sütő működése folytatódik.

4. Kiolvasztás súly szerint

1) Nyomja meg egyszer a „ ” gombot, a kijelzőn megjelenik a „100” felirat.
2) Az étel súlyának kiválasztásához forgassa el a „ ” gombot. A súlytartomány 100-2000 g.
3) Nyomja meg a „ ” gombot a kiolvasztás megkezdéséhez.

Megjegyzés: Ha a kiolvasztás idő fele eltelt, a sütő két hangjelzéssel szolgál, ez természetes. A hatékonyabb kiolvasztásához fordítsa meg az ételt, csukja be az ajtót, majd nyomja meg a „ +30" ” gombot a sütés folytatásához. A művelet elmaradása esetén a sütő működése folytatódik.

5. Kiolvasztás idő szerint

1) Nyomja meg egyszer a „ ” gombot, a kijelzőn megjelenik a „00:00” felirat.
2) A „ ” gomb elforgatásával válassza ki a sütési időt. A maximális idő 95 perc.
3) Nyomja meg a „ +30" ” gombot a kiolvasztás megkezdéséhez.

6. Többfokozatú sütés

Legfeljebb 2 fokozat állítható be. Ha az egyik fázis a kiolvasztás, akkor azt automatikusan első fokozatnak kell beállítani. A csengő minden fokozat után egyszer megszólal, és a következő fokozat megkezdődik.

Megjegyzés: Az automatikus menü és a gyors sütés nem állítható be többfokozatú sütés részeként.

Példa: ha 5 percig szeretné olvasztani az ételt, akkor 7 percig 80%-os mikrohullámú sütőben kell sütni. A lépések a következők:

1) Nyomja meg egyszer a „ ” gombot, a kijelzőn megjelenik a „00:00” felirat.
2) A „ ” gomb elforgatásával állítsa be a kiolvasztási időt 5 percre.
3) Nyomja meg egyszer a „ ” gombot, a kijelzőn megjelenik a „P100” felirat.
4) Ismételten nyomja meg a „ ” gombot a mikrohullámú teljesítmény kiválasztásához, a „P80” jelzés megjelenéséig.
5) Forgassa el a „ ” gombot a sütési idő 7 perces beállításához.
6) A sütés indításához nyomja meg a „ +30" ” gombot.

7. Konyhai időzítő

1) Nyomja meg egyszer a „ ” gombot, a kijelzőn megjelenik a „KT 00:00” felirat.
2) Forgassa el a „ ” gombot a megfelelő időzítő megadásához. (A maximális sütési idő 95 perc.)
3) Nyomja meg a „ +30" ” vagy „ ” gombot a beállítás megerősítéséhez.
4) A konyhai időzítő beállításának az elérésekor a csengő 5 hangjelzéssel szolgál.

Ha az óra be van állítva (24 órás rendszer), a kijelzőn megjelenik az aktuális idő.

Megjegyzés: A konyhai Időzítő eltér a 24 órás rendszertől. A konyhai időzítő egy időzítő.

8. Automatikus menü

1) Várakozó üzemmódban forgassa el többször a „ ” tárcsát jobbra a menü kiválasztásához.

2) Nyomja meg a „ ” gombot a kiválasztott menü megerősítéséhez.

3) Forgassa el a „ ” tárcsát az étel súlyának a kiválasztásához.

4) Nyomja meg a „ ” gombot a sütés megkezdéséhez.

A menü táblázata:

Menü	Tömeg	Teljesítmény
Pizza	200 g	C-2
	400 g	
Hús	250 g	100% (Mik.)
	350 g	
	450 g	
Zöldségfélék	200 g	100% (Mik.)
	300 g	
	400 g	
Tésztafélék	50 g (450 g hideg vízzel)	80% (Mik.)
	100 g (800 g hideg vízzel)	
Burgonya	200 g	100% (Mik.)
	400 g	
	600 g	
Hal	250 g	80% (Mik.)
	350 g	
	450 g	
Ital	1 csésze (kb. 120 ml)	100% (Mik.)
	2 csésze (kb. 240 ml)	
	3 csésze (kb. 360 ml)	
Pattogatott kukorica	50 g	100% (Mik.)
	100 g	

9. Gyors sütés

1) Várakozó üzemmódban nyomja meg a „ +30" ” gombot, hogy 30 másodpercig 100%-os energiaszinten süssön. Ugyanazon gomb minden egyes megnyomásával növelheti a 30 másodpercet. A maximális sütési idő 95 perc.

2) Mikrohullámú sütés, grill és kombinált sütés és időalapú kiolvasztás közben nyomja meg a „ +30" ” gombot a sütési idő növeléséhez.

3) Az automatikus menü és a súlyalapú kiolvasztás állapotában a „ +30" ” gomb megnyomásával nem növelhető a sütési idő.

4) Várakozó üzemmódban a „ ” gombot balra fordítva kiválaszthatja a sütési időt.
   A sütési idő beállítása után nyomja meg a „ +30" ” gombot a mikrohullámú sütés elindításához 100%-os teljesítmény mellett.

10. Gyermekzár funkció

Zárolás: Várakozás állapotban tartsa lenyomva a „ 3" ” gombot 3 másodpercig a gyermekzár funkció bekapcsolásához, majd megjelenik az aktuális idő, ha beállította az időt, ellenkező esetben a kijelzőn „ L - - J” jelenik meg.

Zárolás feloldása: Zárolt állapotban tartsa lenyomva a „ 3" ” gombot 3 másodpercig, ekkor a zár feloldódik.

11. Lekérdező funkció

1) Mikrohullámú sütő vagy grill állapotban és ezek kombinációja esetén. Nyomja meg a „ ” vagy „ ” gombot, és 3 másodpercig látható az aktuális teljesítménybeállítás
2) Ha megtörtént az óra beállítása, sütési állapotban nyomja meg a „ ” gombot az aktuális idő megtekintéséhez. 3 másodpercig lesz látható.

12. Ismertető

1) Ha sütés közben kinyitja az ajtót, zárja be azt, majd nyomja meg a „ +30" ” gombot a sütés folytatásához.
2) Ha a sütési program beállítása után 5 percen belül nem nyomja meg a „ +30" ” gombot. Megjelenik az aktuális idő. A beállítás törlődik
3) A hangjelző a gomb megfelelő megnyomása esetén egyszer megszólal, elégtelen erejű megnyomásra nem ad választ.

13. Nyissa ki a sütőajtót

Nyomja meg a „ ” gombot, a sütőajtó kinyílik.

Hibaelhárítás

Normál	
A mikrohullámú sütő zavarja a TV vételét	A mikrohullámú sütő működése zavarhatja a rádió és a TV vételét. Ez hasonló a kisebb elektromos készülékek, például mixer, porszívó vagy ventilátor által keltett zavarhoz. Ez normális jelenség.
A sütővilágítás fénye halvány	Kis teljesítményű funkciók használatakor a sütő világítása elhalványulhat. Ez normális jelenség.
Gőz csapódik le az ajtón, forró levegő távozik a szellőzőnyílásokon	A sütés során gőz szabadulhat fel az ételből. Ennek nagy része kijut a szellőzőnyílásokon. Bizonyos hányada azonban lecsapódhat a hidegebb felületeken, pl. a sütő ajtaján. Ez normális jelenség.
A sütőt véletlenül úgy indították el, hogy nem volt benne étel.	Tilos a berendezést étel nélkül működtetni. Ez nagyon veszélyes.

Probléma	Lehetséges ok	Elhárítás
A sütőt nem lehet bekapcsolni.	(1) A tápkábel nem érintkezik szorosan.	Húzza ki a konnektorból. Ezután 10 másodperc elteltével csatlakoztassa újra.
	(2) A biztosíték kiolvadt vagy a megszakító kioldott.	Cserélje ki a biztosítékot vagy kapcsolja vissza a megszakítót (a javítást bízza villanyszerelőre vagy cégünk szakemberére)
	(3) Hibás a hálózati aljzat.	Vizsgálja meg az aljzatot más elektromos készülékekkel.
A sütő nem melegít.	(4) Az ajtót nem csukta be jól.	Zárja be jól az ajtót.

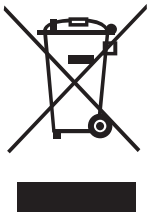

Az elektromos és elektronikus berendezések hulladékairól szóló (WEEE) irányelv szerint az elektromos és elektronikus berendezések hulladékait külön kell gyűjteni és kezelni. Ha a jövőben bármikor ki kell selejteznie ezt a terméket, kérjük, NE dobja a háztartási hulladék közé. Kérjük, adja le ezt a terméket az elektromos és elektronikus berendezések számára létesített gyűjtőhelyeken, ahol elérhető.

Φούρνος μικροκυμάτων

ΕΓΧΕΙΡΊΔΙΟ ΟΔΗΓΙΏΝ

ΜΟΝΤΕΛΟ: H38FMWID627N

Διαβάστε προσεκτικά αυτές τις οδηγίες πριν χρησιμοποιήσετε τον φούρνο μικροκυμάτων και φυλάξτε τις για μελλοντική αναφορά.

Εάν ακολουθήσετε τις οδηγίες, ο φούρνος σας θα σας προσφέρει πολλά χρόνια καλής λειτουργίας.

ΦΥΛΑΞΤΕ ΑΥΤΕΣ ΤΙΣ ΟΔΗΓΙΕΣ

ΠΡΟΦΥΛΑΞΕΙΣ ΓΙΑ ΑΠΟΦΥΓΗ ΠΙΘΑΝΗΣ ΕΚΘΕΣΗΣ ΣΕ ΥΠΕΡΒΟΛΙΚΗ ΕΝΕΡΓΕΙΑ ΜΙΚΡΟΚΥΜΑΤΩΝ

(a) Μην επιχειρήσετε να λειτουργήσετε αυτόν τον φούρνο με ανοιχτή την πόρτα, διότι μπορεί να προκληθεί επιβλαβής έκθεση σε ενέργεια μικροκυμάτων. Είναι σημαντικό να μην σπάσετε ή παραβιάσετε τα κλείστρα ασφαλείας.

(b) Μην τοποθετείτε κανένα αντικείμενο ανάμεσα στην μπροστινή πλευρά του φούρνου και στην πόρτα και μην αφήνετε να συσσωρεύονται υπολείμματα σκόνης ή καθαριστικού στις επιφάνειες στεγανοποίησης.

(c) ΠΡΟΕΙΔΟΠΟΙΗΣΗ: Εάν η πόρτα ή τα λάστιχα της πόρτας έχουν φθαρεί, μην χρησιμοποιήσετε τον φούρνο πριν επισκευαστεί από ειδικό τεχνικό.

ΠΑΡΑΤΗΡΗΣΗ

Εάν η συσκευή δεν διατηρείται σε καλή κατάσταση καθαριότητας, η επιφάνειά της μπορεί να υποβαθμιστεί, όπως και η διάρκεια ζωής της συσκευής, με αποτέλεσμα να προκληθούν επικίνδυνες καταστάσεις.

Προδιαγραφές

Μοντέλο:	H38FMWID627N
Ονομαστική τάση:	230V~50Hz
Ονομαστική ισχύς εισόδου (μικροκύματα):	1450W
Ονομαστική ισχύς εξόδου (μικροκύματα):	900 W
Ονομαστική ισχύς εισόδου (γκριλ):	1000W

Δεδομένα χαμηλής κατανάλωσης ενέργειας σύμφωνα με τον κανονισμό (ΕΕ) 2023/826 της Επιτροπής

Κατάσταση	**Κατανάλωση ισχύος**	**Η περίοδος μετά την οποία ο εξοπλισμός φτάνει αυτόματα στην κατάσταση**
Λειτουργία αναμονής με απεικόνιση πληροφοριών ή κατάστασης	0,8 W	20 Λεπ.

ΣΗΜΑΝΤΙΚΈΣ ΟΔΗΓΊΕΣ ΑΣΦΆΛΕΙΑΣ ΠΡΟΕΙΔΟΠΟΙΗΣΗ

Για να μειώσετε τον κίνδυνο πυρκαγιάς, ηλεκτροπληξίας, τραυματισμού ή έκθεσης σε υπερβολική ενέργεια φούρνου μικροκυμάτων όταν χρησιμοποιείτε τη συσκευή σας, ακολουθήστε βασικά μέτρα προφύλαξης, όπως:

1. Διαβάστε και τηρήστε τα ακόλουθα: “ΠΡΟΦΥΛΑΞΕΙΣ ΓΙΑ ΑΠΟΦΥΓΗ ΠΙΘΑΝΗΣ ΕΚΘΕΣΗΣ ΣΕ ΥΠΕΡΒΟΛΙΚΗ ΕΝΕΡΓΕΙΑ ΜΙΚΡΟΚΥΜΑΤΩΝ”.
2. Η συσκευή αυτή μπορεί να χρησιμοποιηθεί από παιδιά ηλικίας 8 ετών και άνω και από άτομα με μειωμένες σωματικές, αισθητηριακές ή διανοητικές ικανότητες ή έλλειψη εμπειρίας και γνώσης, εφόσον βρίσκονται υπό εποπτεία ή εάν τους έχουν δοθεί σαφείς οδηγίες σχετικά με τη χρήση της συσκευής με ασφαλή τρόπο και έχουν κατανοήσει επακριβώς τους σχετικούς κινδύνους. Τα παιδιά δεν επιτρέπεται να παίζουν με τη συσκευή. Ο καθαρισμός και η οι εργασίες συντήρησης από τον χρήση απαγορεύεται να γίνονται από παιδιά κάτω των 8 ετών χωρίς επιτήρηση. Παιδιά ηλικίας κάτω των 8 ετών πρέπει να παραμένουν σε απόσταση, εκτός εάν παρακολουθούνται συνεχώς.
3. Μην επιτρέπετε σε παιδιά κάτω των 8 ετών να έχουν πρόσβαση στη συσκευή και το καλώδιό της.
4. Αν το καλώδιο παροχής ρεύματος έχει φθαρεί πρέπει να αντικατασταθεί από τον κατασκευαστή ή τον αντιπρόσωπο του σέρβις ή παρόμοια εξουσιοδοτημένα πρόσωπα, προς αποφυγή του κινδύνου. (Για συσκευή με προσάρτημα τύπου Y)
5. ΠΡΟΕΙΔΟΠΟΙΗΣΗ: Βεβαιωθείτε ότι η συσκευή είναι απενεργοποιημένη πριν αντικαταστήσετε τη λάμπα, ώστε να αποφύγετε την πιθανότητα ηλεκτροπληξίας.

6. ΠΡΟΕΙΔΟΠΟΙΗΣΗ: Είναι επικίνδυνο για οποιονδήποτε άλλο εκτός από έναν ειδικό τεχνικό να πραγματοποιεί οποιαδήποτε εργασία σέρβις ή επισκευής που περιλαμβάνει την αφαίρεση ενός καλύμματος που παρέχει προστασία από την έκθεση στην ενέργεια μικροκυμάτων.
7. ΠΡΟΕΙΔΟΠΟΙΗΣΗ: Υγρά ή άλλα τρόφιμα δεν πρέπει να ζεσταίνονται σε σφραγισμένες συσκευασίες καθώς υπάρχει πιθανότητα να προκληθεί έκρηξη.
8. Όταν ζεστάνετε τρόφιμα σε πλαστικά ή χάρτινα δοχεία, πρέπει να παρατηρείτε τον φούρνο επειδή υπάρχει πιθανότητας ανάφλεξης.
9. Χρησιμοποιείτε μόνο σκεύη που είναι κατάλληλα για χρήση σε φούρνους μικροκυμάτων.
10. Εάν αναδίδεται καπνός, σβήστε ή αποσυνδέστε το φις της συσκευής και κρατήστε την πόρτα κλειστή για να κατασταλλούν τυχόν φλόγες.
11. Η θέρμανση ροφημάτων με μικροκύματα μπορεί να οδηγήσει σε καθυστερημένο εκρηκτικό βρασμό και πρέπει επομένως να προσέχετε ιδιαίτερα τον χειρισμό του δοχείου.
12. Το περιεχόμενο των μπιμπερό και των βάζων παιδικών τροφών πρέπει να αναδεύεται ή να ανακινείται και να ελέγχεται η θερμοκρασία πριν από την κατανάλωση, ώστε να αποφευχθούν εγκαύματα.
13. Μην ζεσταίνετε αυγά με το τσόφλι τους και ολόκληρα βραστά αυγά σε φούρνους μικροκυμάτων, διότι μπορεί να εκραγούν ακόμη και μετά το τέλος της θέρμανσης στον φούρνο μικροκυμάτων.
14. Ο φούρνος πρέπει να καθαρίζεται τακτικά και να αφαιρούνται τυχόν υπολείμματα φαγητού.
15. Εάν ο φούρνος δεν διατηρείται σε καθαρή κατάσταση, μπορεί να προκληθεί φθορά της επιφάνειας, κάτι που θα μπορούσε να επηρεάσει αρνητικά τη διάρκεια ζωής της συσκευής και ενδεχομένως να οδηγήσει σε επικίνδυνες καταστάσεις.

16. Χρησιμοποιείτε μόνο τον αισθητήρα θερμοκρασίας που συνιστάται για αυτόν τον φούρνο (για φούρνους που διαθέτουν δυνατότητα χρήσης αισθητήρα θερμοκρασίας).
17. Ο φούρνος μικροκυμάτων πρέπει να λειτουργεί με τη διακοσμητική πόρτα ανοιχτή (για φούρνους με διακοσμητική πόρτα).
18. Αυτή η συσκευή προορίζεται για χρήση σε οικιακές και παρόμοιες εφαρμογές όπως:
-κουζίνες προσωπικού σε καταστήματα, γραφεία και άλλα περιβάλλοντα εργασίας·
-από πελάτες σε ξενοδοχεία, πανδοχεία και άλλα περιβάλλοντα οικιστικού τύπου·
-αγροτικές (και εξοχικές) κατοικίες·
-σε εγκαταστάσεις διαμονής με πρωϊνό και ημιδιαμονής.
19. Ο φούρνος μικροκυμάτων προορίζεται για το ζέσταμα τροφίμων και ροφημάτων. Μην χρησιμοποιείτε για να στεγνώσετε τρόφιμα ή ρούχα και για να ζεστάνετε θερμαντικές κομπρέσες, παντόφλες, σφουγγάρια, υγρά πανιά και παρόμοια αντικείμενα, διότι υπάρχει κίνδυνος τραυματισμού, ανάφλεξης ή πυρκαγιάς.
20. Δεν επιτρέπεται η χρήση μεταλλικών δοχείων για τρόφιμα και ροφήματα για μαγείρεμα στον φούρνο μικροκυμάτων.
21. Μην καθαρίζετε τη συσκευή με ατμοκαθαριστή.
22. Θα πρέπει να δίνεται προσοχή ώστε να μην μετατοπίζεται η περιστρεφόμενη βάση κατά την αφαίρεση των δοχείων από τη συσκευή. (Για σταθερές συσκευές και εντοιχιζόμενες συσκευές που χρησιμοποιούνται σε ύψος ίσο ή ανώτερο από 900 mm πάνω από το δάπεδο και έχουν αποσπώμενες περιστρεφόμενες βάσεις. Αυτό όμως δεν ισχύει για συσκευές με οριζόντια πόρτα που στρέφεται προς τα κάτω).

23. Ο φούρνος μικροκυμάτων προορίζεται για χρήση εντοιχισμένος.
24. Δεν πρέπει να χρησιμοποιείται ατμοκαθαριστής.
25. Η επιφάνεια του συρταριού αποθήκευσης μπορεί να ζεσταθεί.
26. ΠΡΟΕΙΔΟΠΟΙΗΣΗ: Η συσκευή και τα προσβάσιμα μέρη της θερμαίνονται κατά τη διάρκεια της χρήσης. Πρέπει να λαμβάνεται μέριμνα ώστε να αποφευχθεί η επαφή με θερμαντικά στοιχεία. Παιδιά ηλικίας κάτω των 8 ετών πρέπει να παραμένουν σε απόσταση, εκτός εάν παρακολουθούνται συνεχώς.
27. Κατά τη χρήση, η συσκευή θερμαίνεται. Πρέπει να προσέχετε ώστε να μην αγγίζετε θερμαντικά στοιχεία μέσα στον φούρνο.
28. ΠΡΟΕΙΔΟΠΟΙΗΣΗ: Διάφορα προσβάσιμα εξαρτήματα ή μέρη (της συσκευής) θερμαίνονται κατά τη χρήση. Τα μικρά παιδιά δεν επιτρέπεται να πλησιάζουν.
29. Η συσκευή δεν πρέπει να εγκατασταθεί πίσω από διακοσμητική πόρτα για να αποφευχθεί η υπερθέρμανση. (Δεν ισχύει για συσκευές με διακοσμητική πόρτα.)
30. ΠΡΟΕΙΔΟΠΟΙΗΣΗ: Όταν η συσκευή λειτουργεί με τη λειτουργία συνδυασμού, επιτρέπεται η χρήση του φούρνου από παιδιά μόνο υπό την επίβλεψη ενηλίκου λόγω των θερμοκρασιών που δημιουργούνται.
31. Μη χρησιμοποιείτε σκληρά λειαντικά καθαριστικά ή αιχμηρές μεταλλικές ξύστρες για να καθαρίσετε το γυαλί της πόρτας του φούρνου επειδή μπορούν να γρατζουνίσουν την επιφάνεια, με ενδεχόμενη συνέπεια τη θραύση του γυαλιού.

ΔΙΑΒΑΣΤΕ ΠΡΟΣΕΚΤΙΚΑ ΚΑΙ ΦΥΛΑΞΤΕ ΓΙΑ ΜΕΛΛΟΝΤΙΚΗ ΑΝΑΦΟΡΑ

Εγκατάσταση γείωσης για μείωση του κινδύνου τραυματισμού προσώπων

ΚΙΝΔΥΝΟΣ

Κίνδυνος ηλεκτροπληξίας Η επαφή με ορισμένα εσωτερικά εξαρτήματα μπορεί να προκαλέσει σοβαρό τραυματισμό ή θάνατο. Μην αποσυναρμολογείτε τη συσκευή.

ΠΡΟΕΙΔΟΠΟΙΗΣΗ

Κίνδυνος ηλεκτροπληξίας Η ακατάλληλη χρήση της γείωσης μπορεί να προκαλέσει ηλεκτροπληξία.

Μην συνδέσετε σε πρίζα πριν εγκαταστήσετε και γειώσετε τη συσκευή.

Η συσκευή πρέπει να γειώνεται. Σε περίπτωση ηλεκτρικού βραχυκυκλώματος, η γείωση μειώνει τον κίνδυνο ηλεκτροπληξίας μέσω του καλωδίου διαφυγής για το ηλεκτρικό ρεύμα.

Η συσκευή διαθέτει ένα καλώδιο γείωσης με βύσμα γείωσης. το φις πρέπει να συνδέεται σε πρίζα που έχει τοποθετηθεί σωστά και γειώνεται.

Συμβουλευτείτε έναν εξειδικευμένο ηλεκτρολόγο ή τεχνικό αν οι οδηγίες γείωσης δεν είναι πλήρως κατανοητές ή αν έχετε αμφιβολίες για τη γείωση της συσκευής. Εάν είναι απαραίτητο να χρησιμοποιήσετε καλώδιο προέκτασης, χρησιμοποιήστε μόνο καλώδιο προέκτασης 3 αγωγών.

1. Παρέχεται ένα κοντό καλώδιο τροφοδοσίας, ώστε να περιορίζονται οι ενδεχόμενοι κίνδυνοι από ένα μακρύτερο καλώδιο, όπως να μπλεχτεί στα πόδια σας και να πέσετε.
2. Εάν χρησιμοποιείται μακρύ καλώδιο ή καλώδιο προέκτασης:

1) Η σημειωμένη ονομαστική ισχύς του παρεχόμενου καλωδίου ή του καλωδίου προέκτασης πρέπει να είναι τουλάχιστον ίση με την ονομαστική ισχύ της συσκευής.
2) Το καλώδιο προέκτασης πρέπει να είναι ένα καλώδιο 3 αγωγών με γείωση.
3) Το μακρύ καλώδιο πρέπει να τοποθετείται έτσι ώστε να μην διατρέχει τον πάγκο ή το τραπέζι και να αποκλείεται η πιθανότητα να τραβηχτεί από παιδιά ή να προκαλέσει πτώση.

ΚΑΘΑΡΙΣΜΟΣ

Αποσυνδέστε τη συσκευή από την παροχή ρεύματος.

1. Καθαρίστε την κοιλότητα του φούρνου μετά τη χρήση με ένα ελαφρώς υγρό πανί.
2. Καθαρίστε τα αξεσουάρ με τον συνήθη τρόπο σε νερό με σαπούνι.
3. Το πλαίσιο και το λάστιχο της πόρτας και τα γειτονικά μέρη πρέπει να καθαρίζονται προσεκτικά με υγρό πανί όταν είναι βρώμικα.
4. Μη χρησιμοποιείτε σκληρά λειαντικά καθαριστικά ή αιχμηρές μεταλλικές ξύστρες για να καθαρίσετε το γυαλί της πόρτας του φούρνου επειδή μπορούν να γρατζουνίσουν την επιφάνεια, με ενδεχόμενη συνέπεια τη θραύση του γυαλιού.
5. Συμβουλή καθαρισμού---Για πιο εύκολο καθαρισμό των τοιχωμάτων της κοιλότητας με τα οποία μπορεί να έρθει σε επαφή το φαγητό: Τοποθετήστε μισό λεμόνι σε ένα μπολ, προσθέστε 300 ml νερό και ζεστάνετε σε ισχύ μικροκυμάτων 100% για 10 λεπτά. Σκουπίστε τον φούρνο χρησιμοποιώντας ένα μαλακό, στεγνό πανί.

ΣΚΕΥΗ

ΠΡΟΣΟΧΗ

Κίνδυνος τραυματισμού

Είναι επικίνδυνο για οποιονδήποτε άλλο εκτός από έναν ειδικό τεχνικό να πραγματοποιεί οποιαδήποτε εργασία σέρβις ή επισκευής που περιλαμβάνει την αφαίρεση ενός καλύμματος το οποίο παρέχει προστασία από την έκθεση στην ενέργεια μικροκυμάτων.

Δείτε τις οδηγίες σχετικά με «Υλικά που μπορείτε να χρησιμοποιήσετε ή να αποφύγετε στον φούρνο μικροκυμάτων». Υπάρχουν ορισμένα μη μεταλλικά σκεύη που δεν είναι ασφαλή για χρήση στον φούρνο μικροκυμάτων. Εάν έχετε αμφιβολίες, μπορείτε να δοκιμάσετε ένα συγκεκριμένο σκεύος ακολουθώντας την παρακάτω διαδικασία.

Δοκιμή σκεύους:

1. Γεμίστε ένα δοχείο κατάλληλο για φούρνο μικροκυμάτων με 1 φλιτζάνι κρύο νερό (250 ml) μαζί με σκεύος.
2. Μαγειρέψτε στη μέγιστη ισχύ για 1 λεπτό.
3. Ακουμπήστε προσεκτικά το σκεύος. Εάν το άδειο σκεύος είναι ζεστό, δεν πρέπει να το χρησιμοποιείτε για μαγείρεμα στον φούρνο μικροκυμάτων.
4. Ο χρόνος μαγειρέματος δεν πρέπει να υπερβαίνει το 1 λεπτό.

Υλικά που μπορείτε να χρησιμοποιήσετε στον φούρνο μικροκυμάτων

Σκεύη	Παρατηρήσεις
Πυρέξ	Ακολουθήστε τις οδηγίες του κατασκευαστή. Το κάτω μέρος του πυρέξ πρέπει να βρίσκεται τουλάχιστον 5 mm πάνω από τον περιστρεφόμενη βάση. Η λανθασμένη χρήση μπορεί να προκαλέσει τη θραύση της περιστρεφόμενης βάσης.
Σερβίτσιο	Μόνο για φούρνο μικροκυμάτων. Ακολουθήστε τις οδηγίες του κατασκευαστή. Μην χρησιμοποιείτε ραγισμένα ή θρυμματισμένα πιάτα.
Γυάλινα βάζα	Αφαιρείτε πάντα το καπάκι. Χρησιμοποιήστε μόνο για να ζεστάνετε τρόφιμα. Τα περισσότερα γυάλινα βάζα δεν είναι ανθεκτικά στη θερμότητα και μπορεί να σπάσουν.
Γυάλινα σκεύη	Μόνο γυάλινα σκεύη ανθεκτικά στη θερμότητα. Βεβαιωθείτε ότι δεν έχουν μεταλλική επένδυση. Μην χρησιμοποιείτε ραγισμένα ή θρυμματισμένα πιάτα.
Σακούλες μαγειρέματος φούρνου	Ακολουθήστε τις οδηγίες του κατασκευαστή. Μην κλείνετε με μεταλλικό δέσιμο. Δημιουργήστε σχισμές για να διαφεύγει ο ατμός.
Χάρτινα πιάτα και ποτήρια	Χρησιμοποιήστε μόνο για μαγείρεμα/ζέσταμα μικρού χρονικού διαστήματος. Μην αφήνετε τον φούρνο χωρίς επίβλεψη κατά το μαγείρεμα.
Χαρτοπετσέτες	Χρησιμοποιήστε για να καλύψετε τα τρόφιμα που ζεσταίνετε ξανά και για την απορρόφηση λίπους. Χρησιμοποιήστε με επίβλεψη μόνο για μαγείρεμα μικρού χρονικού διαστήματος.
Λαδόκολλα	Χρησιμοποιήστε ως κάλυμμα για την αποφυγή πιτσιλίσματος ή ως περιτύλιγμα για μαγείρεμα στον ατμό.
Πλαστικά	Μόνο για φούρνο μικροκυμάτων. Ακολουθήστε τις οδηγίες του κατασκευαστή. Πρέπει να φέρουν ένδειξη «Ασφαλές για χρήση σε φούρνο μικροκυμάτων». Μερικά πλαστικά δοχεία μαλακώνουν όταν το φαγητό που περιέχουν ζεσταίνεται. Σε «σακούλες βρασμού» και σε πλαστικές σακούλες που κλείνουν ερμητικά πρέπει να δημιουργείτε σχισμές, τρύπες ή ανοίγματα σύμφωνα με τις οδηγίες της συσκευασίας.
Μεμβράνη τροφίμων	Μόνο για φούρνο μικροκυμάτων. Χρησιμοποιήστε για να καλύψετε τα τρόφιμα κατά το μαγείρεμα, για να διατηρείται η υγρασία. Μην αφήνετε τη μεμβράνη τροφίμων να έρχεται σε επαφή με τα τρόφιμα.
Θερμόμετρα	Μόνο για φούρνο μικροκυμάτων (θερμόμετρα κρέατος και ζαχαροπλαστικής).
Κηρόχαρτο	Χρησιμοποιήστε ως κάλυμμα για την αποφυγή πιτσιλίσματος και τη διατήρηση της υγρασίας.

Υλικά που πρέπει να αποφεύγονται στον φούρνο μικροκυμάτων

Σκεύη	Παρατηρήσεις
Ταψί αλουμινίου	Μπορεί να προκαλέσει σπινθήρα. Μεταφέρετε το φαγητό σε πιάτο κατάλληλο για φούρνο μικροκυμάτων.
Χάρτινη συσκευασία τροφίμων με μεταλλική λαβή	Μπορεί να προκαλέσει σπινθήρα. Μεταφέρετε το φαγητό σε πιάτο κατάλληλο για φούρνο μικροκυμάτων.
Μεταλλικά σκεύη ή σκεύη με μεταλλική επένδυση	Το μέταλλο προστατεύει τα τρόφιμα από την ενέργεια μικροκυμάτων. Η μεταλλική επένδυση μπορεί να προκαλέσει σπινθήρα.
Μεταλλικά σύρματα δεσίματος	Μπορεί να προκληθεί σπινθήρας και φωτιά μέσα στον φούρνο.
Χάρτινες σακούλες	Μπορεί να προκαλέσουν φωτιά στον φούρνο.
Πλαστικός αφρός	Ο πλαστικός αφρός μπορεί να λιώσει ή να μολύνει το υγρό στο εσωτερικό του όταν εκτεθεί σε υψηλή θερμοκρασία.
Ξύλο	Το ξύλο στεγνώνει όταν χρησιμοποιείται στον φούρνο μικροκυμάτων και μπορεί να ραγίσει ή να σπάσει.

ΕΓΚΑΤΑΣΤΑΣΗ ΤΟΥ ΦΟΥΡΝΟΥ ΣΑΣ

Ονόματα εξαρτημάτων και αξεσουάρ φούρνου

Αφαιρέστε τον φούρνο και όλα τα υλικά από τη συσκευασία και την κοιλότητα του φούρνου. Ο φούρνος παρέχεται με τα ακόλουθα αξεσουάρ:

Γυάλινο ταψί	1
Συναρμολόγημα δακτυλίου περιστρεφόμενης βάσης	1
Εγχειρίδιο οδηγιών	1

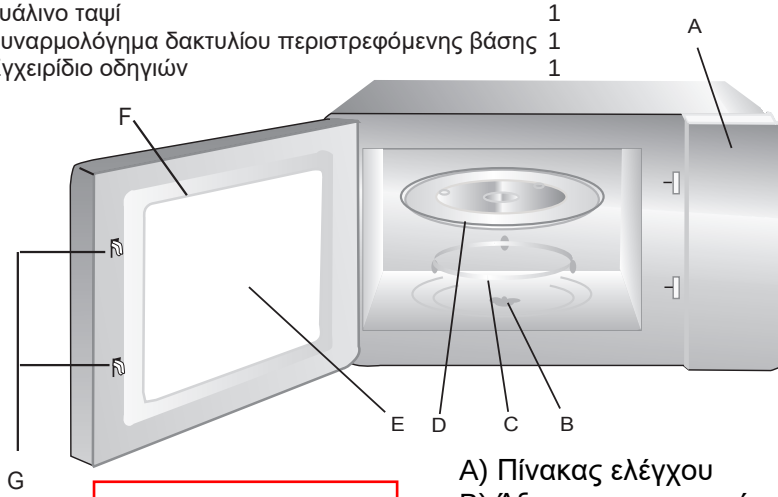

Σχάρα γκριλ (δεν μπορεί να χρησιμοποιηθεί στη λειτουργία μικροκυμάτων και πρέπει να τοποθετείται στο γυάλινο ταψί)

A) Πίνακας ελέγχου
B) Άξονας περιστρεφόμενης βάσης
C) Συναρμολόγημα δακτυλίου περιστρεφόμενης βάσης
D) Γυάλινο ταψί
E) Παράθυρο παρατήρησης
F) Συναρμολόγημα πόρτας
G) Σύστημα ενδοασφάλισης ασφαλείας

Εγκατάσταση περιστρεφόμενης βάσης

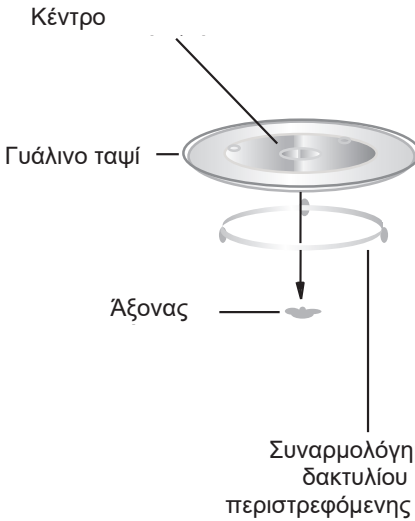

a. Ποτέ μην τοποθετείτε το γυάλινο ταψί ανάποδα. Το γυάλινο ταψί δεν πρέπει να παρεμποδίζεται ποτέ.
b. Το γυάλινο ταψί και το συναρμολόγημα δακτυλίου της περιστρεφόμενης βάσης πρέπει να χρησιμοποιούνται πάντα κατά το μαγείρεμα.
c. Όλα τα τρόφιμα και τα δοχεία τροφίμων τοποθετούνται πάντα στον γυάλινο ταψί για μαγείρεμα.
d. Εάν το γυάλινο ταψί ή το συναρμολόγημα δακτυλίου περιστρεφόμενης βάσης ραγίσει ή σπάσει, επικοινωνήστε με το πλησιέστερο εξουσιοδοτημένο κέντρο σέρβις.

Εγκατάσταση και σύνδεση

1. Αυτή η συσκευή προορίζεται μόνο για οικιακή χρήση.
2. Αυτός ο φούρνος προορίζεται μόνο για χρήση εντοιχισμένος. Δεν προορίζεται για χρήση σε πάγκο ή για χρήση μέσα σε ντουλάπι.
3. Τηρήστε τις ειδικές οδηγίες εγκατάστασης.
4. Η συσκευή μπορεί να εγκατασταθεί σε ένα επίτοιχο ντουλάπι πλάτους 60 cm.
5. Η συσκευή διαθέτει φις και πρέπει να συνδέεται μόνο σε σωστά εγκατεστημένη και γειωμένη πρίζα.
6. Η τάση δικτύου πρέπει να αντιστοιχεί στην τάση που προσδιορίζεται στην πινακίδα ονομαστικών στοιχείων.
7. Η εγκατάσταση της πρίζας και η αντικατάσταση του καλωδίου σύνδεσης πρέπει να γίνεται μόνο από ειδικευμένο ηλεκτρολόγο. Εάν το φις δεν είναι πλέον προσβάσιμο μετά την εγκατάσταση, πρέπει να υπάρχει μια διάταξη αποσύνδεσης όλων των πόλων στην πλευρά της εγκατάστασης με διάκενο επαφής τουλάχιστον 3 mm.
8. Δεν πρέπει να χρησιμοποιούνται προσαρμογείς, πολύπριζα και καλώδια επέκτασης. Η υπερφόρτωση μπορεί να προκαλέσει κίνδυνο πυρκαγιάς.

Η προσβάσιμη επιφάνεια μπορεί να είναι ζεστή κατά τη λειτουργία.

Οδηγίες εγκατάστασης

Πρέπει να σημειωθούν τα ακόλουθα

Ηλεκτρική σύνδεση

Η συσκευή διαθέτει φις και πρέπει να συνδέεται μόνο σε σωστά εγκατεστημένη και γειωμένη πρίζα. Μόνο ένας ειδικευμένος ηλεκτρολόγος που λαμβάνει υπόψη του τους κατάλληλους κανονισμούς μπορεί να εγκαταστήσει την πρίζα ή να αντικαταστήσει το καλώδιο σύνδεσης. Εάν το φις δεν είναι πλέον προσβάσιμο μετά την εγκατάσταση, πρέπει να υπάρχει ένας διακόπτης απομόνωσης όλων των πόλων στην πλευρά της εγκατάστασης με διάκενο επαφής τουλάχιστον 3 mm. Η προστασία επαφής πρέπει να εξασφαλίζεται από την εγκατάσταση.

Τοποθετημένες μονάδες

Το έπιπλο εγκατάστασης δεν πρέπει να έχει οπίσθιο πάνελ πίσω από τη συσκευή.
Ελάχιστο ύψος εγκατάστασης: 850 mm.
Οι σχισμές και οι εισαγωγές αερισμού δεν πρέπει να καλύπτονται.

Εγκατάσταση του φούρνου - Εικ. 2

Σημείωση: Μην πλακώνετε ή τσακίζετε το καλώδιο τροφοδοσίας.

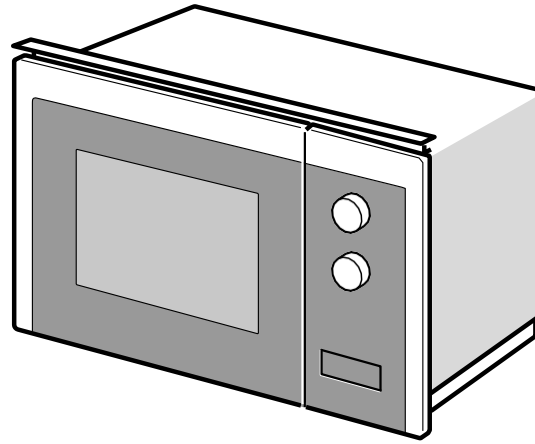

1

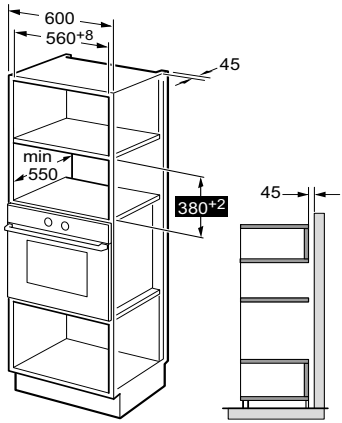

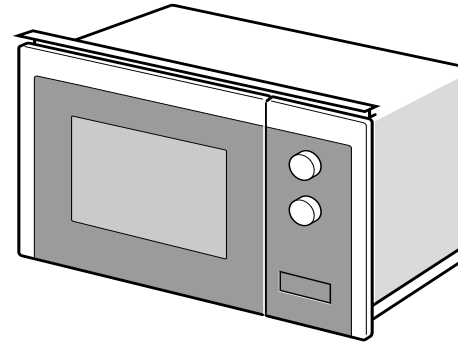

2

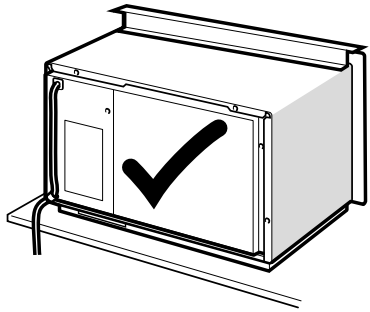

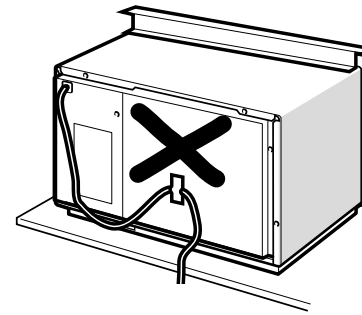

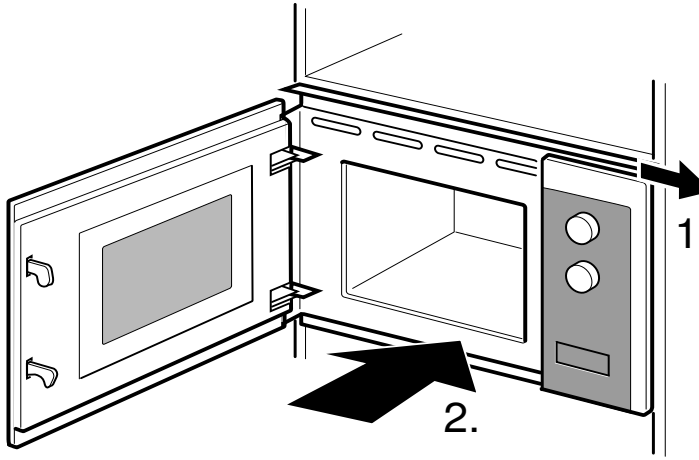
1.
2.

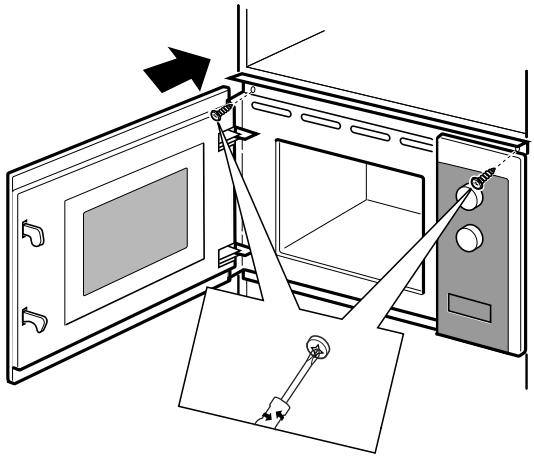
3.

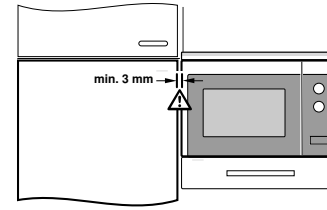
min. 3 mm

ΟΔΗΓΊΕΣ ΛΕΙΤΟΥΡΓΊΑΣ

Αυτός ο φούρνος μικροκυμάτων χρησιμοποιεί σύγχρονη ηλεκτρονική μονάδα ελέγχου για να προσαρμόζει τις παραμέτρους μαγειρέματος, ώστε να καλύπτουν καλύτερα τις ανάγκες σας για μαγείρεμα.

1. Ρύθμιση ρολογιού

Όταν ο φούρνος μικροκυμάτων ηλεκτροδοτηθεί, ο φούρνος θα εμφανίσει “WELCOME”, ο βομβητής θα ηχήσει μία φορά. Εάν δεν υπάρξει καμία λειτουργία εντός 1 λεπτού, ο φούρνος θα μεταβεί σε κατάσταση αναμονής και θα εμφανιστεί “0:00”.

1) Πιέστε δύο φορές “ ”, στην οθόνη θα εμφανιστεί “00:00” και θα αναβοσβήνουν οι αριθμοί της ώρας.

2) Στρέψτε “ ” για να ρυθμίσετε τους αριθμούς της ώρας. Η εισαγωγή ώρας εισόδου θα πρέπει να είναι εντός του 0-23.

3) Πιέστε “ ” ή “ ” για επιβεβαίωση, οι αριθμοί των λεπτών θα αναβοσβήνουν.

4) Στρέψτε “ ” για να ρυθμίσετε τους αριθμούς των λεπτών.
Η εισαγωγή ώρας εισόδου θα πρέπει να είναι εντός του 0-59.

5) Πατήστε “ ” ή “ ” για να ολοκληρώσετε τη ρύθμιση του ρολογιού.
Το “:” θα αναβοσβήνει. Θα εμφανιστεί η τρέχουσα ώρα.

Σημείωση: 1) Εάν το ρολόι δεν είναι ρυθμισμένο, δεν θα λειτουργεί όταν συνδέσετε τον φούρνο στην πρίζα.

2. Μαγείρεμα με μικροκύματα

1) Πιέστε “ ” μία φορά και θα εμφανιστεί “P100”.

2) Πιέστε επανειλημμένα “ ” για να επιλέξετε την ισχύ των μικροκυμάτων.
Θα εμφανιστούν με τη σειρά “P100”, “P80”, “P50”, “P30”, “P10”.

3) Στρέψτε το « » για να ρυθμίσετε τον χρόνο μαγειρέματος.
(Ο μέγιστος χρόνος μαγειρέματος είναι 95 λεπτά)

4) Πιέστε “ ” για να ξεκινήσετε το μαγείρεμα.

Σημείωση: ο αριθμός βημάτων για τον χρόνο ρύθμισης του διακόπτη κωδικοποίησης είναι οι εξής:

0---1 λεπ.	:	5 δευτ.
1---5 λεπ.	:	10 δευτερόλεπτα
5---10 λεπ.	:	30 δευτ.
10---30 λεπ.	:	1 λεπτό
30---95 λεπ.	:	5 λεπ.

Πίνακα ισχύος μικροκυμάτων

Ισχύς μικροκυμάτων	Υψηλή	Μέτρ. Υψηλή	Μέτρ.	Μέτρ. Χαμηλή	Χαμηλή
Οθόνη	P100	P80	P50	P30	P10

3. Γκριλ ή Combi. Μαγείρεμα

Πιέστε το πλήκτρο “ ≋ ” μία φορά, στην οθόνη θα εμφανιστεί “G”, πιέστε επανειλημμένα “ ≋ ” για να επιλέξετε την ισχύ που θέλετε και θα εμφανιστεί “G”, “C-1” ή “C-2”.

Στρέψτε το “ ” για να ορίσετε τον χρόνο μαγειρέματος. (Ο μέγιστος χρόνος μαγειρέματος είναι 95 λεπτά)

Πιέστε ξανά “ ▷+30″ ” για να ξεκινήσει το μαγείρεμα.

Παράδειγμα: Εάν θέλετε να χρησιμοποιήσετε 55% της ισχύος μικροκυμάτων και 45% της ισχύος γκριλ (C-1) για να μαγειρέψετε 10 λεπτά, μπορείτε να λειτουργήσετε σύμφωνα με τα ακόλουθα βήματα.

1) Πιέστε το πλήκτρο “ ≋ ” μία φορά, στην οθόνη εμφανίζεται “G”.

2) Συνεχίστε να πιέζετε “ ≋ ” μέχρι να εμφανιστεί στην οθόνη “C-1”.

3) Στρέψτε το “ ” για να ρυθμίσετε τον χρόνο μαγειρέματος μέχρι να εμφανιστεί στον φούρνο “10:00”

4) Πιέστε “ ▷+30″ ” για να ξεκινήσετε το μαγείρεμα.

Οδηγίες συνδυασμού ισχύος:

Πρόγραμμα	Οθόνη	Ισχύς μικροκυμάτων	Ισχύς γκριλ
Γκριλ	G	0%	100%
Combi.1	C-1	55%	45%
Combi.2	C-2	36%	64%

Σημείωση: Αν παρέλθει ο μισός χρόνος ψησίματος στο γκριλ, ο φούρνος εκπέμπει έναν ήχο δύο φορές και αυτό είναι φυσιολογικό. Για καλύτερο αποτέλεσμα στο ψήσιμο στο γκριλ, γυρίσετε το φαγητό, κλείστε την πόρτα και πατήστε “ ▷+30″ ” για να συνεχιστεί το μαγείρεμα.

Εάν δεν γίνει κανένας χειρισμός, ο φούρνος θα συνεχίσει να λειτουργεί.

4. Απόψυξη βάσει βάρους

1) Πατήστε μία φορά “ ⚖ ”, στην οθόνη θα εμφανιστεί “100”.

2) Στρέψτε το “ ” για να επιλέξετε το βάρος του φαγητού. Μπορείτε να επιλέξετε βάρος μεταξύ 100-2000 g.

3) Πατήστε το “ +30” ” για να ξεκινήσει η απόψυξη.

Σημείωση: Αν παρέλθει ο μισός χρόνος απόψυξης, ο φούρνος εκπέμπει έναν ήχο δύο φορές και αυτό είναι φυσιολογικό. Για να έχετε καλύτερο αποτέλεσμα απόψυξης, θα πρέπει να γυρίσετε το φαγητό, να κλείσετε την πόρτα και,

στη συνέχεια, να πατήσετε “ +30” ” για να συνεχίσετε το μαγείρεμα. Εάν δεν γίνει κανένας χειρισμός, ο φούρνος θα συνεχίσει να λειτουργεί.

5. Απόψυξη βάσει χρόνου

1) Πατήστε μία φορά “ ”, στην οθόνη θα εμφανιστεί “00:00”.

2) Στρέψτε το “ ” για να επιλέξετε τον χρόνο μαγειρέματος. Ο μέγιστος χρόνος είναι 95 λεπτά.

3) Πατήστε το “ +30” ” για να ξεκινήσει η απόψυξη.

6. Μαγείρεμα σε πολλά στάδια

Μπορούν να ρυθμιστούν το πολύ 2 στάδια. Εάν κατά το ένα στάδιο πρέπει να γίνει απόψυξη, ορίζεται αυτόματα ως πρώτο. Όταν ολοκληρωθεί ένα στάδιο θα ακούσετε έναν ήχο και θα ξεκινήσει το επόμενο.

Σημείωση: Το αυτόματο μενού και το γρήγορο μαγείρεμα δεν μπορούν να οριστούν ως ένα από τα πολλά στάδια.

Παράδειγμα: αν θέλετε να αποψύξετε φαγητό για 5 λεπτά και στη συνέχεια να το μαγειρέψετε με ισχύ μικροκυμάτων 80% για 7 λεπτά. Τα βήματα είναι τα εξής:

1) Πατήστε μία φορά “ ”, στην οθόνη θα εμφανιστεί “00:00”.

2) Στρέψτε το “ ” για να ρυθμίσετε τον χρόνο απόψυξης στα 5 λεπτά.

3) Πατήστε το πλήκτρο “ ” μία φορά, η οθόνη θα εμφανίσει “P100”.

4) Πατήστε επανειλημμένα “ ” για να επιλέξετε την ισχύ μικροκυμάτων μέχρι να εμφανιστεί “P80”.

5) Στρέψτε το “ ” για να ρυθμίσετε τον χρόνο μαγειρέματος στα 7 λεπτά.

6) Πατήστε το πλήκτρο “ +30” ” για να ξεκινήσει το μαγείρεμα.

7. Χρονοδιακόπτης κουζίνας

1) Πατήστε μία φορά “ ”, στην οθόνη θα εμφανιστεί “ΚΤ 00:00”.

2) Στρέψτε το “ ” για να εισαγάγετε τον σωστό χρόνο. (Ο μέγιστος χρόνος μαγειρέματος είναι 95 λεπτά)

3) Πατήστε “ +30” ή “ ” για να επιβεβαιώσετε τη ρύθμιση.

4) Όταν ο χρονοδιακόπτης κουζίνας λήξει, ο βομβητής θα ηχήσει 5 φορές.

Εάν έχει ρυθμιστεί το ρολόι (24ωρο σύστημα), στην οθόνη θα εμφανιστεί η τρέχουσα ώρα.

Σημείωση: Ο χρονοδιακόπτης κουζίνας είναι διαφορετικός από το 24ωρο σύστημα. Ο χρονοδιακόπτης κουζίνας είναι ένας χρονοδιακόπτης.

8. Αυτόματο μενού

1) Σε κατάσταση αναμονής, γυρίστε επανειλημμένα το “ ” για να επιλέξετε το μενού.

2) Πατήστε “ +30” ” για να επιβεβαιώσετε το μενού που επιλέξατε.

3) Στρέψτε το “ ” για να επιλέξετε το βάρος του φαγητού.

4) Πιέστε “ +30” ” για να ξεκινήσετε το μαγείρεμα.

Το διάγραμμα του μενού:

Μενού	Βάρος	Ισχύς
Πίτσα	200 g	C-2
	400 g	
Κρέας	250 g	100% (μικροκ.)
	350 g	
	450 g	
Λαχανικά	200 g	100% (μικροκ.)
	300 g	
	400 g	
Ζυμαρικά	50g (με 450g κρύο νερό)	80% (μικροκ.)
	100g (με 800g κρύο νερό)	
Πατάτα	200 g	100% (μικροκ.)
	400 g	
	600 g	
Ψάρι	250 g	80% (μικροκ.)
	350 g	
	450 g	
Ροφήματα	1 φλιτζάνι (περίπου 120ml)	100% (μικροκ.)
	2 φλιτζάνια (περίπου 240ml)	
	3 φλιτζάνια (περίπου 360ml)	
Ποπ κορν	50 g	100% (μικροκ.)
	100 g	

9. Γρήγορο μαγείρεμα

1) Σε κατάσταση αναμονής, πατήστε το "+30" " για μαγείρεμα με επίπεδο ισχύος 100% για 30 δευτερόλεπτα. Κάθε πάτημα του ίδιου πλήκτρου αυξάνει τον χρόνο μαγειρέματος κατά 30 δευτερόλεπτα. Ο μέγιστος χρόνος μαγειρέματος είναι 95 λεπτά.
2) Όταν χρησιμοποιείτε τα μικροκύματα, το γκριλ ή συνδυασμό των δύο για μαγείρεμα και τη διαδικασία απόψυξης βάσει χρόνου, πατήστε "+30" " για να αυξήσετε τον χρόνο μαγειρέματος.
3) Όταν χρησιμοποιείται το αυτόματο μενού ή η διαδικασία απόψυξης βάσει βάρους, ο χρόνος μαγειρέματος δεν μπορεί να αυξηθεί πατώντας "+30" ".
4) Σε κατάσταση αναμονής, στρέψτε το " " για να επιλέξετε τον χρόνο μαγειρέματος. Αφού ρυθμίσετε τον χρόνο μαγειρέματος, πατήστε "+30" " για να ξεκινήσετε το μαγείρεμα με μικροκύματα με επίπεδο ισχύος 100 %.

10. Λειτουργία κλειδώματος για παιδιά

Κλείδωμα: Σε κατάσταση αναμονής, " 3" " για 3 δευτερόλεπτα για να εισέλθετε στην κατάσταση κλειδώματος για παιδιά και θα εμφανιστεί η τρέχουσα ώρα, εάν έχει ρυθμιστεί η ώρα, διαφορετικά, στην οθόνη θα εμφανιστεί " ".

Διακοπή κλειδώματος: Σε κατάσταση κλειδώματος, πατήστε " 3" " για 3 δευτερόλεπτα, το κλείδωμα απελευθερώνεται.

11. Εμφάνιση στοιχείων λειτουργίας

1) Σε καταστάσεις μαγειρέματος με μικροκύματα, ή γκριλ και συνδυασμού. Πατήστε " " ή " ", θα εμφανιστεί η τρέχουσα ισχύς για 3 δευτερόλεπτα
2) Εάν έχει ρυθμιστεί το ρολόι, κατά τη διάρκεια του μαγειρέματος, πατήστε " " για να ελέγξετε την τρέχουσα ώρα. Θα εμφανιστεί για 3 δευτερόλεπτα.

12. Προδιαγραφές

1) Εάν η πόρτα ανοίξει κατά τη διαδικασία του μαγειρέματος, κλείστε την πόρτα και στη συνέχεια πατήστε "+30" " για να συνεχίσετε το μαγείρεμα.
2) Μόλις ρυθμιστεί το πρόγραμμα μαγειρέματος, δεν μπορείτε να πατήσετε το "+30" " για 5 λεπτά. Θα εμφανιστεί η τρέχουσα ώρα. Η ρύθμιση θα ακυρωθεί
3) Ο βομβητής ακούγεται μία φορά με αποτελεσματικό πάτημα, με αναποτελεσματικό πάτημα δεν θα υπάρξει απόκριση.

13. Ανοίξτε την πόρτα του φούρνου

Πατήστε το κουμπί " ", η πόρτα του φούρνου θα ανοίξει.

Αντιμετώπιση προβλημάτων

Φυσιολογικό	
Ο φούρνος μικροκυμάτων παρεμποδίζει τη λήψη τηλεοπτικού σήματος	Παρεμβολές στη λήψη ραδιοφωνικού και τηλεοπτικού σήματος όταν λειτουργεί ο φούρνος μικροκυμάτων. Το ίδιο συμβαίνει με τις παρεμβολές μικρών ηλεκτρικών συσκευών, όπως μίξερ, ηλεκτρική σκούπα και ανεμιστήρας. Είναι φυσιολογικό.
Χαμηλός φωτισμός φούρνου	Όταν μαγειρεύετε με χαμηλή ισχύ στον φούρνο μικροκυμάτων, η ένταση του φωτός του φούρνου μπορεί να μειωθεί. Είναι φυσιολογικό.
Συσσώρευση ατμού στην πόρτα, έξοδος ζεστού αέρα από τους αεραγωγούς	Κατά το μαγείρεμα, ενδέχεται να βγαίνει ατμός από το φαγητό. Το μεγαλύτερο μέρος του ατμού θα βγει από τους αεραγωγούς. Ένα μέρος όμως μπορεί να συσσωρευτεί σε ένα πιο κρύο σημείο, όπως στην πόρτα του φούρνου. Είναι φυσιολογικό.
Ο φούρνος ξεκίνησε κατά λάθος χωρίς να έχει τοποθετηθεί φαγητό στο εσωτερικό του.	Απαγορεύεται η λειτουργία της μονάδας χωρίς φαγητό. Είναι πολύ επικίνδυνο.

Πρόβλημα	Πιθανή αιτία	Λύση
Ο φούρνος δεν τίθεται σε λειτουργία.	(1) Το καλώδιο τροφοδοσίας δεν είναι καλά συνδεδεμένο.	Αποσυνδέστε. Στη συνέχεια, συνδέστε ξανά μετά από 10 δευτερόλεπτα.
	(2) Η ασφάλεια έχει καεί ή τέθηκε σε λειτουργία ο ασφαλειοδιακόπτης.	Αντικαταστήστε την ασφάλεια ή επαναφέρετε τον ασφαλειοδιακόπτη (επισκευή από τεχνικό της εταιρείας μας)
	(3) Πρόβλημα με την πρίζα.	Δοκιμάστε την πρίζα με άλλες ηλεκτρικές συσκευές.
φούρνος δεν σταίνει.	(4) Η πόρτα δεν έχει κλείσει καλά.	Κλείστε καλά την πόρτα.

Σύμφωνα με την οδηγία για τα απόβλητα ηλεκτρικού και ηλεκτρονικού εξοπλισμού (ΑΗΗΕ), τα ΑΗΗΕ πρέπει να συλλέγονται και να επεξεργάζονται χωριστά. Εάν κάποια στιγμή στο μέλλον χρειαστεί η διάθεση αυτού του προϊόντος, ΜΗΝ απορρίψετε αυτό το προϊόν με τα οικιακά απόβλητα. Στείλτε αυτό το προϊόν σε σημεία συλλογής ΑΗΗΕ, όπου είναι διαθέσιμα.

Horno microondas

MANUAL DE INSTRUCCIONES

MODELO: H38FMWID627N

Lea atentamente estas instrucciones antes de utilizar su horno de microondas y guárdelas en un lugar seguro y accesible.

Si sigue las instrucciones, su horno le proporcionará un funcionamiento satisfactorio durante muchos años.

GUARDE CUIDADOSAMENTE ESTAS INSTRUCCIONES

PRECAUCIONES PARA EVITAR UNA POSIBLE EXPOSICIÓN A UN EXCESO DE ENERGÍA DE MICROONDAS

(a) No intente hacer funcionar este horno con la puerta abierta, ya que esto puede provocar una exposición perjudicial a la energía de las microondas. Es importante no romper o manipular los mecanismos de cierre de seguridad.

(b) No coloque ningún objeto entre la parte frontal del horno y la puerta ni permita que se acumulen restos de suciedad o de productos limpiadores en las superficies de las juntas.

(c) ADVERTENCIA: Si la puerta o las juntas de la puerta están dañadas, no debe utilizarse el horno hasta que un técnico competente lo haya reparado.

NOTA

Si el aparato no se mantiene en buen estado de limpieza, su superficie podría degradarse y afectar a la vida útil del aparato y provocar una situación peligrosa.

Especificaciones

Modelo:	H38FMWID627N
Tensión nominal:	230 V~50 Hz
Potencia nominal de entrada (microondas):	1450 W
Potencia nominal de salida (microondas):	900 W
Potencia nominal de entrada (grill):	1000 W

Datos de bajo consumo según el Reglamento (UE) 2023/826 de la Comisión.

Condición	Consumo eléctrico	Periodo tras el cual el equipo alcanza automáticamente la condición
Modo de espera con visualización de información o estado	0,8 W	20 min

INSTRUCCIONES DE SEGURIDAD IMPORTANTES

ADVERTENCIA

Para reducir el riesgo de incendio, de sacudida eléctrica, de lesiones personales o de exposición a un exceso de energía del horno de microondas mientras utiliza el aparato, siga las precauciones básicas, incluidas las siguientes:

1. Lea y siga las siguientes indicaciones: «PRECAUCIONES PARA EVITAR UNA POSIBLE EXPOSICIÓN A UN EXCESO DE ENERGÍA DE MICROONDAS».
2. Este electrodoméstico puede ser utilizado por niños a partir de 8 años y por personas con capacidades físicas, sensoriales o mentales reducidas, o sin experiencia o conocimientos previos, siempre y cuando lo hagan bajo supervisión, hayan recibido las instrucciones necesarias para un uso seguro y comprendan los riesgos que esto implica. Los niños no deben jugar con este electrodoméstico. La limpieza y el mantenimiento no deben dejarse en manos de niños, a no ser que sean mayores de 8 años y estén supervisados. Los niños menores de 8 años deben mantenerse alejados del electrodoméstico, a menos que estén constantemente vigilados.
3. Mantenga el electrodoméstico y su cable fuera del alcance de los niños menores de 8 años.
4. Si el cable de alimentación está dañado, debe ser sustituido por el fabricante, por su servicio técnico o por cualquier profesional cualificado similar para evitar riesgos. (Para aparatos con accesorio tipo Y)

5. ADVERTENCIA: Para evitar la posibilidad de descargas eléctricas, asegúrese de que el electrodoméstico esté apagado antes de cambiar la bombilla.
6. ADVERTENCIA: Es peligroso que alguien que no sea una persona competente lleve a cabo cualquier tarea de mantenimiento o reparación que implique la retirada de una cubierta que proteja de la exposición a la energía de microondas.
7. ADVERTENCIA: No se deben calentar líquidos ni otros alimentos en recipientes cerrados, ya que pueden explotar.
8. Cuando caliente alimentos en recipientes de plástico o papel, vigile el horno por la posibilidad de que se inflamen.
9. Utilice únicamente utensilios aptos para su uso en hornos de microondas.
10. Si se genera humo, apague o desenchufe el aparato y mantenga la puerta cerrada para apagar las posibles llamas.
11. Calentar las bebidas en el microondas puede provocar una ebullición retardada, por lo que hay que tener cuidado al manipular el recipiente.
12. Antes de consumir el contenido de los biberones y de los tarros de comida para bebés, hay que removerlo o agitarlo y comprobar su temperatura, para evitar quemaduras.
13. Los huevos con cáscara y los huevos duros enteros no deben calentarse en los hornos microondas, ya que pueden explotar, incluso después de haber terminado de calentarlos.
14. El horno debe limpiarse regularmente y eliminar cualquier resto de alimento.
15. No mantener el horno en buenas condiciones de limpieza podría provocar un deterioro de la superficie que

podría afectar negativamente a la vida útil del aparato y posiblemente provocar una situación de peligro.
16. Utilice únicamente la sonda de temperatura recomendada para este horno. (Para hornos provistos de una instalación para el uso de una sonda de detección de temperatura).
17. El horno microondas debe ser manejado con la puerta decorativa abierta. (Para hornos con puerta decorativa).
18. Este aparato está diseñado para su uso doméstico y para aplicaciones similares, tales como:
-área de cocina para personal de tiendas, oficinas y otros entornos de trabajo;
-el uso por clientes en hoteles, moteles y otros entornos de tipo residencial;
-fincas agrícolas;
-alojamientos turísticos del tipo «bed and breakfast».
19. El horno de microondas está diseñado para calentar alimentos y bebidas. El secado de alimentos o ropa y el calentamiento de almohadillas térmicas, pantuflas, esponjas, paños húmedos y similares pueden provocar lesiones, ignición o incendio.
20. No se permite el uso de recipientes metálicos para alimentos y bebidas durante la cocción al microondas.
21. El aparato no debe limpiarse con un limpiador a vapor.
22. Debe tenerse cuidado de no desmontar el plato giratorio al retirar los envases del aparato. (Para aparatos fijos y aparatos encastrados que se utilicen a una altura igual o superior a 900 mm sobre el suelo y que tengan platos giratorios desmontables. Pero esto no se aplica a los electrodomésticos con puerta con bisagra inferior horizontal).

23. Este horno microondas está destinado a ser encastrado.
24. No se debe utilizar un limpiador a vapor.
25. La superficie de un cajón de almacenamiento se puede calentar.
26. ADVERTENCIA: El electrodoméstico y sus partes accesibles se calientan durante el uso. Debe prestarse atención para no tocar las resistencias. Los niños menores de 8 años deben mantenerse alejados del electrodoméstico, a menos que estén constantemente vigilados.
27. Durante el uso, el electrodoméstico se calienta. Procure no tocar la resistencia interna del horno.
28. ADVERTENCIA: Las partes accesibles pueden calentarse durante el uso. Los niños pequeños deben mantenerse alejados de este electrodoméstico.
29. Para evitar sobrecalentamientos, este electrodoméstico no debe instalarse detrás de una puerta decorativa. (Esto no es aplicable para electrodomésticos con puerta decorativa).
30. ADVERTENCIA: Cuando el electrodoméstico funciona en el modo combinado, los niños solo deben usar el horno bajo supervisión de un adulto debido a las temperaturas generadas.
31. No utilice limpiadores abrasivos o raspadores metálicos afilados para limpiar el cristal de la puerta del horno, ya que pueden rayar la superficie, lo que podría provocar la rotura del cristal.

LEER CON ATENCIÓN Y GUARDAR PARA FUTURAS CONSULTAS

Instalación de la toma de tierra para reducir el riesgo de lesiones a las personas

PELIGRO

Peligro de descarga eléctrica
Tocar algunos de los componentes internos puede causar lesiones personales graves o la muerte. No desmonte este aparato.

ADVERTENCIA

Peligro de descarga eléctrica
El uso inadecuado de la toma de tierra puede provocar una descarga eléctrica.
No lo enchufe en una toma de corriente hasta que el aparato esté correctamente instalado y conectado a tierra.
Este electrodoméstico debe ser puesto a tierra. En el caso de un cortocircuito eléctrico, la conexión a tierra reduce el riesgo de descarga eléctrica al proporcionar un cable de fuga para la corriente eléctrica.
Este electrodoméstico está equipado con un cable con un conductor de puesta a tierra del equipo y el enchufe correspondiente. El enchufe debe conectarse a una toma de corriente correctamente instalada y con puesta a tierra.
Consulte a un electricista o técnico cualificado si las instrucciones de conexión a tierra no se entienden completamente o si existen dudas sobre si el aparato está correctamente conectado a tierra. Si es necesario utilizar un cable alargador, utilice solo un cable de 3 hilos.

1. Se proporciona un cable de alimentación corto para reducir los riesgos que se producen al enredarse o tropezar con un cable más largo.
2. Si se utiliza un juego de cables largos o un alargador:

1) La capacidad eléctrica indicada del cable o alargador debe ser como mínimo igual a la capacidad eléctrica del aparato.
2) El cable alargador debe ser un cable de 3 hilos con conexión a tierra.
3) El cable largo debe colocarse de forma que no cuelgue sobre la encimera o el tablero de la mesa, donde los niños puedan tirar de él o tropezar con él involuntariamente.

LIMPIEZA

Asegúrese de desenchufar el aparato de la red eléctrica.

1. Tras el uso, limpie la cavidad de cocinado del horno con un paño ligeramente húmedo.
2. Limpie los accesorios de la forma habitual con agua y jabón.
3. El marco y la junta de la puerta, así como las piezas adyacentes, deben limpiarse bien con un paño húmedo si están sucios.
4. No utilice limpiadores abrasivos o raspadores metálicos afilados para limpiar el cristal de la puerta del horno, ya que pueden rayar la superficie, lo que podría provocar la rotura del cristal.
5. Consejo de limpieza---Para facilitar la limpieza de las paredes de la cavidad que pueden tocar los alimentos cocinados: Ponga medio limón en un bol, añada 300 ml de agua (1/2 pinta) y caliéntelo al 100% de potencia en el microondas durante 10 minutos. Limpie el horno con un paño suave y seco.

UTENSILIOS

PRECAUCIÓN

Peligro de lesiones personales

Es peligroso que alguien que no sea una persona competente lleve a cabo cualquier tarea de mantenimiento o reparación que implique la retirada de una cubierta que proteja de la exposición a la energía de microondas.

Consulte las instrucciones de «Materiales que puede utilizar en el horno microondas o que debe evitar en el horno microondas». Es posible que haya ciertos utensilios no metálicos que no sean seguros para usar en el microondas. En caso de duda, puede probar el utensilio en cuestión siguiendo el procedimiento que se indica a continuación.

Comprobación del utensilio:

1. Llene un recipiente apto para el microondas con 1 taza de agua fría (250 ml) junto con el utensilio en cuestión.
2. Cocine a potencia máxima durante 1 minuto.
3. Con cuidado, toque el utensilio. Si el utensilio vacío está caliente, no lo utilice para cocinar en el microondas.
4. No supere el tiempo de cocción de 1 minuto.

Materiales que se pueden utilizar en el horno microondas

Utensilios	Observaciones
Plato para dorar	Siga las instrucciones del fabricante. El fondo del plato para dorar debe quedar de al menos 3/16 pulgadas (5 mm) por encima del plato giratorio. El uso incorrecto puede causar que el plato giratorio se rompa.
Vajilla	Solo apto para microondas. Siga las instrucciones del fabricante. No utilice platos agrietados o astillados.
Frascos de vidrio	Quite siempre la tapa. Utilícelos sólo para calentar ligeramente los alimentos. La mayoría de los frascos de vidrio no son resistentes al calor y pueden romperse.
Cristalería	Sólo cristalería de horno resistente al calor. Asegúrese de que no tengan adornos metálicos. No utilice platos agrietados o astillados.
Bolsas de cocción para el horno	Siga las instrucciones del fabricante. No las cierre con bridas metálicas. Abra hendiduras para permitir que salga el vapor.
Platos y tazas de papel	Utilícelas solo para cocinar/calentar durante un breve periodo de tiempo. No deje el horno sin vigilancia mientras cocina.
Servilletas de papel	Utilizar para cubrir los alimentos para recalentarlos y absorber la grasa. Utilizar con supervisión sólo para una cocción de corta duración.
Papel de pergamino	Utilícelo a modo de tapa para evitar salpicaduras o como envoltorio para cocinar al vapor.
Plástico	Solo apto para microondas. Siga las instrucciones del fabricante. Debe estar etiquetado como «Seguro para microondas». Algunos recipientes de plástico se reblandecen al calentarse los alimentos de su interior. En las «bolsas de ebullición» y en las bolsas de plástico cerradas herméticamente se deben hacer cortes, perforaciones o aberturas de ventilación según las indicaciones del envase.
Envoltorio de plástico	Solo apto para microondas. Utilizar para cubrir los alimentos durante la cocción para retener la humedad. No permita que el envoltorio de plástico toque los alimentos.
Termómetros	Sólo aptos para microondas (termómetros para carne y caramelo).
Papel de cera	Utilizar a modo de tapa para evitar las salpicaduras y retener la humedad.

Materiales que deben evitarse en el horno microondas

Utensilios	Observaciones
Bandeja de aluminio	Puede provocar un arco eléctrico. Cambie los alimentos a un plato apto para microondas.
Envase de cartón para alimentos con asa metálica	Puede provocar un arco eléctrico. Cambie los alimentos a un plato apto para microondas.
Utensilios de metal o con adornos metálicos	El metal protege los alimentos de la energía de las microondas. Los adornos metálicos pueden provocar la formación de arcos eléctricos.
Bridas de metal	Puede provocar un arco eléctrico y causar fuego en el horno.
Bolsas de papel	Puede provocar fuego en el horno.
Espuma plástica	La espuma plástica puede derretirse o contaminar el líquido interior cuando se expone a altas temperaturas.
Madera	Al utilizarla en el horno microondas, la madera se seca y puede partirse o agrietarse.

CONFIGURACIÓN DEL HORNO

Nombres de las piezas y accesorios del horno

Saque el horno y todos los materiales de la caja y de la cavidad de cocción del horno.
Su horno incluye los siguientes accesorios:

Bandeja de cristal	1
Aro de montaje del plato giratorio	1
Manual de instrucciones	1

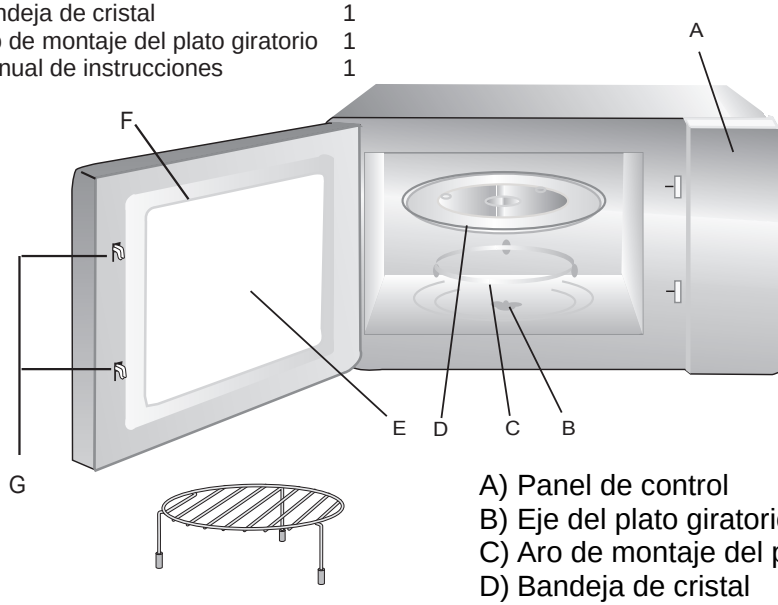

Parrilla (no se puede utilizar en la función de microondas y debe colocarse en la bandeja de cristal)

A) Panel de control
B) Eje del plato giratorio
C) Aro de montaje del plato giratorio
D) Bandeja de cristal
E) Ventana de la puerta
F) Puerta
G) Sistema de cierre de seguridad

Instalación del plato giratorio

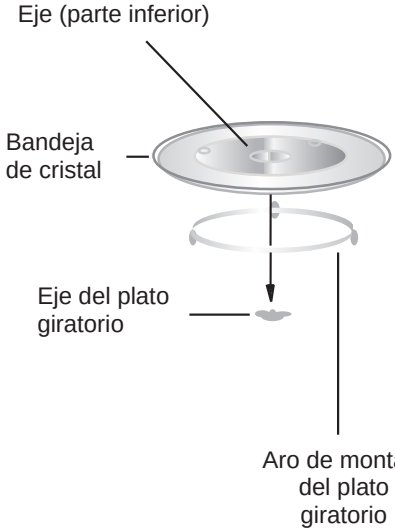

a. No coloque nunca la bandeja de cristal boca abajo. La bandeja de cristal nunca debe quedar atascada.
b. Tanto la bandeja de cristal como el aro de montaje del plato giratorio deben utilizarse siempre durante la cocción.
c. Todos los alimentos y recipientes de comida deben colocarse siempre en la bandeja de cristal para cocinar.
d. Si la bandeja de cristal o el aro de montaje del plato giratorio se agrietan o se rompen, póngase en contacto con el servicio técnico autorizado más cercano.

Instalación y conexión

1. Este aparato está destinado exclusivamente al uso en el ámbito doméstico.
2. Este horno está diseñado únicamente para ser encastrado. No ha sido diseñado para utilizarse en la encimera ni en el interior de un armario.
3. Observe y sigas las instrucciones especiales para la instalación.
4. El electrodoméstico puede instalarse en un armario de pared de 60 cm de ancho .
5. Este electrodoméstico está equipado con una clavija y solo debe conectarse a un enchufe con toma de tierra debidamente instalado.
6. La tensión de la red debe corresponder a la especificada en la placa de características.
7. Tanto la instalación de la toma de corriente como la sustitución del cable de conexión deben ser realizadas únicamente por un electricista cualificado. Si después de la instalación ya no se puede acceder al enchufe, debe disponerse de un dispositivo de desconexión de todos los polos en el lado de la instalación con una distancia de contacto de al menos 3 mm.
8. No se deben utilizar adaptadores, regletas multivías y cables prolongadores. La sobrecarga puede provocar un riesgo de incendio.

La superficie que queda accesible puede calentarse durante el funcionamiento.

Instrucciones de instalación

Tenga en cuenta lo siguiente

Conexión eléctrica

Este electrodoméstico está equipado con una clavija y solo debe conectarse a un enchufe con toma de tierra debidamente instalado. Solo un electricista cualificado que tenga en cuenta las normas aplicables puede instalar el enchufe o reemplazar el cable de conexión. Si después de la instalación ya no se puede acceder al enchufe, debe disponerse de un interruptor de aislamiento omnipolar en el lado de la instalación con una separación de contactos de al menos 3 mm. La instalación debe garantizar la protección ante el contacto.

Unidades instaladas

El armario de instalación no debe tener un panel trasero detrás del aparato.
Altura mínima de instalación: 850 mm.
No deben cubrirse las ranuras y las entradas de ventilación.

Instalación del horno - Fig. 2

Nota: Tenga cuidado de no aprisionar o retorcer el cable de alimentación.

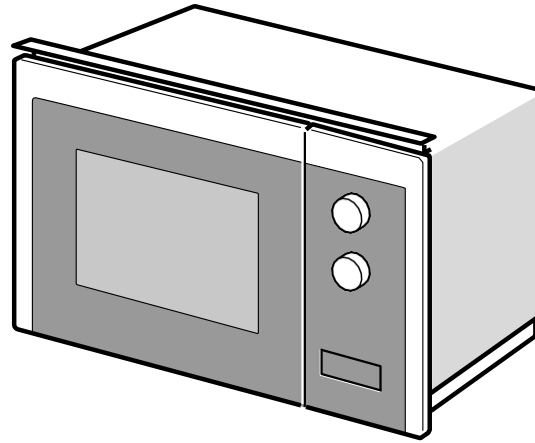

1

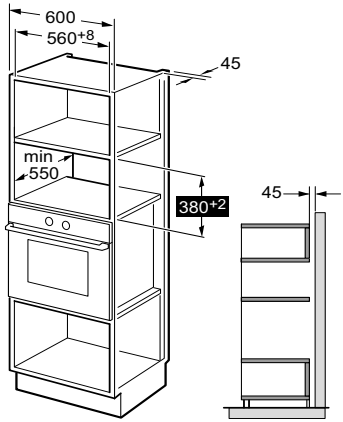

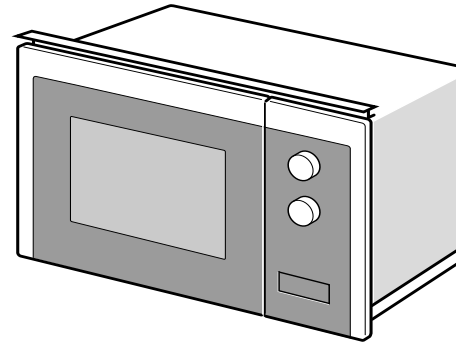

2

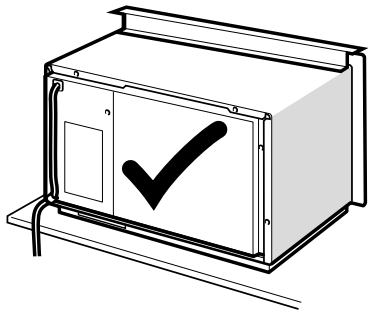

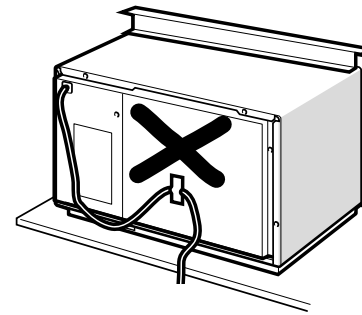

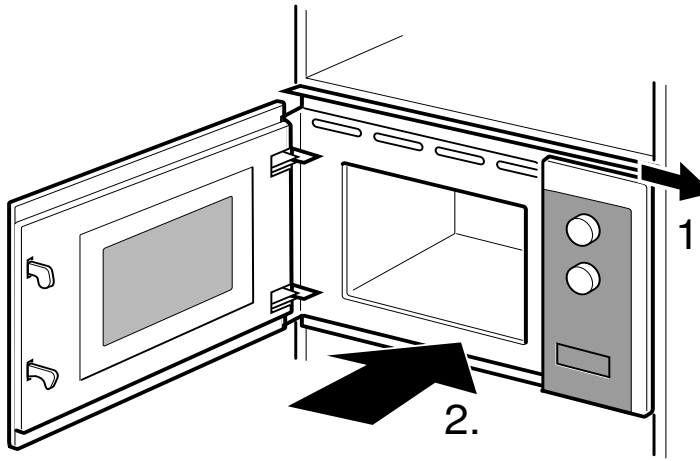
1.
2.

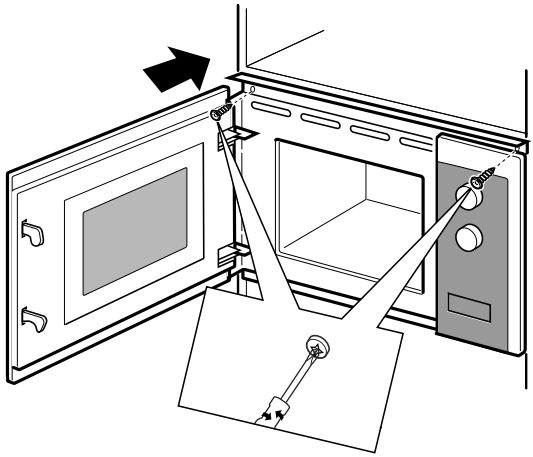
3.

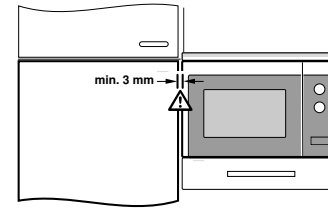
min. 3 mm

INSTRUCCIONES DE FUNCIONAMIENTO

Este microondas utiliza una electrónica de control moderna para ajustar los parámetros de cocción en vistas de satisfacer sus necesidades de la mejor manera.

1. Ajuste del reloj

Cuando el horno microondas está conectado a la red eléctrica, la pantalla del horno mostrará “WELCOME” y el zumbador sonará una vez. Si no se realiza ninguna operación en 1 minuto, el horno entrará en estado de espera y se mostrará “0:00”.

1) Pulse dos veces “ ” la pantalla mostrará “00:00” y las cifras de la hora parpadearán.

2) Gire “ ” para ajustar las cifras de las horas. El tiempo de entrada debe estar comprendido entre 0 y 23.

3) Pulse “ ” o “ ” para confirmar, las cifras de minuto parpadearán.

4) Gire “ ” para ajustar las cifras de los minutos.
El tiempo de entrada debe estar entre 0-59.

5) Pulse “ ” o “ ” para finalizar el ajuste del reloj.
“:” parpadeará. Se mostrará la hora actual.

Nota: 1) Si no se ajusta el reloj, este no funcionará cuando se encienda.

2. Cocción en el horno microondas

1) Pulse una vez la tecla “ ” y aparecerá “P100”.

2) Pulse “ ” varias veces para seleccionar la potencia del microondas.
Irán mostrándose las potencias “P100”, “P80”, “P50”, “P30”, “P10” en este orden.

3) Gire “ ” para ajustar el tiempo de cocción.
(El tiempo máximo de cocción es de 95 minutos).

4) Pulse “ ” para iniciar la cocción.

Nota: El selector permite aumentar o disminuir el tiempo de cocción en los siguientes incrementos:

0---1 min	:	5 segundos
1---5 min	:	10 segundos
5---10 min	:	30 segundos
10---30 min	:	1 minuto
30---95 min	:	5 minutos

Gráfico de potencia del microondas

Potencia del microondas	Alta	Med. Alta	Med.	Med. Baja	Baja
Pantalla	P100	P80	P50	P30	P10

3. Grill o combinado. Cocción

Pulse la tecla " ≋ " una vez, la pantalla mostrará "G", y pulse " ≋ " repetidamente para elegir la potencia que desee, y se mostrará "G", "C-1" o "C-2".

Gire " " para establecer el tiempo de cocción. (El tiempo máximo de cocción es de 95 minutos).

Vuelva a pulsar " $\triangleright_{+30''}$ " para iniciar la cocción.

Ejemplo: Si desea utilizar el 55% de la potencia del microondas y el 45% de la potencia del grill (C-1) para cocinar durante 10 minutos, puede hacer funcionar el horno según los siguientes pasos.

1) Pulse una vez la tecla " ≋ ", en la pantalla aparece "G".

2) Siga pulsando " ≋ " hasta que en la pantalla aparezca "C-1".

3) Gire " " para ajustar el tiempo de cocción hasta que el horno muestre "10:00".

4) Pulse "$\triangleright_{+30''}$" para iniciar la cocción.

Instrucciones de potencia combinada:

Programa	Pantalla	Potencia del microondas	Potencia del grill
Grill	G	0 %	100%
Combi.1	C-1	55 %	45%
Combi.2	C-2	36 %	64 %

Nota: Si transcurre la mitad del tiempo del modo grill, el horno emitirá dos pitidos que son normales. Para obtener un mejor efecto de asado de los alimentos, debe darles la vuelta, cerrar la puerta y, a continuación, pulsar " $\triangleright_{+30''}$ " para continuar la cocción. Si no se realiza ninguna operación, el horno seguirá cocinando.

4. Descongelación por peso

1) Pulse " " una vez, la pantalla mostrará "100".
2) Gire " " para seleccionar el peso del alimento. El rango de peso es de 100-2000 g.
3) Pulse la tecla " $\triangleright_{+30''}$ " para iniciar la descongelación.

Nota: Si transcurre la mitad del tiempo de descongelación, el horno emitirá dos pitidos, lo que es normal. Para conseguir un mejor efecto de descongelación, debe dar la vuelta a los alimentos, cerrar la puerta y, a continuación, pulsar " $\triangleright_{+30''}$ " para continuar la cocción. Si no se realiza ninguna operación, el horno seguirá cocinando.

5. Descongelación por tiempo

1) Pulse “ ” una vez, la pantalla mostrará “00:00”.
2) Gire “ ” para seleccionar el tiempo de cocción. El tiempo máximo es de 95 minutos.
3) Pulse la tecla “ ” para iniciar la descongelación.

6. Cocinar en varias etapas

Se pueden establecer 2 etapas como máximo. Si una etapa es de descongelación, debe ajustarse como primera etapa automáticamente. El zumbador sonará una vez después de cada etapa y se iniciará la siguiente.

Nota: El menú automático y la cocción rápida no pueden establecerse como una de las etapas múltiples.

Ejemplo: si quiere descongelar los alimentos durante 5 minutos, entonces debe cocinar con el 80% de la potencia del microondas durante 7 minutos. Los pasos a seguir son los siguientes:

1) Pulse “ ” una vez, la pantalla mostrará “00:00”.
2) Gire “ ” para ajustar el tiempo de descongelación en 5 minutos.
3) Pulse una vez la tecla “ ”, la pantalla mostrará “P100”.
4) Pulse “ ” repetidamente para elegir la potencia de microondas hasta que aparezca “P80”.
5) Gire “ ” para ajustar el tiempo de cocción en 7 minutos.
6) Pulse la tecla “ ” para iniciar la cocción.

7. Temporizador de cocina

1) Pulse “ ” una vez, la pantalla mostrará “KT 00:00”.
2) Gire “ ” para introducir el temporizador correcto. (El tiempo máximo de cocción es de 95 minutos).
3) Pulse “ ” o “ ” para confirmar el ajuste.
4) Cuando se alcance el temporizador de cocina, el zumbador sonará 5 veces.

   Si se ha ajustado el reloj (24 horas), la pantalla mostrará la hora actual.

Nota: El temporizador de cocina es diferente del sistema de 24 horas. El reloj de cocina es un temporizador.

8. Menú Auto

1) En estado de espera, gire “ ” repetidamente para elegir el menú.

2) Pulse “ ” para confirmar el menú elegido.

3) Gire “ ” para elegir el peso del alimento.

4) Pulse “ ” para iniciar la cocción.

La tabla de menús:

Menú	Peso	Potencia
Pizza	200 g	C-2
	400 g	
Carne	250 g	100 % (Mic.)
	350 g	
	450 g	
Verdura	200 g	100 % (Mic.)
	300 g	
	400 g	
Pasta	50 g (con 450 g de agua fría)	80 % (Mic.)
	100 g (con 800 g de agua fría)	
Patata	200 g	100 % (Mic.)
	400 g	
	600 g	
Pescado	250 g	80 % (Mic.)
	350 g	
	450 g	
Bebidas	1 taza (unos 120 ml)	100 % (Mic.)
	2 tazas (unos 240 ml)	
	3 tazas (unos 360 ml)	
Palomitas de maíz	50 g	100 % (Mic.)
	100 g	

9. Cocción rápida

1) En estado de espera, pulse la tecla "▷+30″" para cocinar con un nivel de potencia del 100% durante 30 segundos. Cada pulsación de la misma tecla permite aumentar la duración en 30 segundos. El tiempo máximo de cocción es de 95 minutos.

2) Durante el proceso de microondas, grill, cocción combinada y descongelación por tiempo, pulse "▷+30″" para aumentar el tiempo de cocción.

3) En los estados de menú automático y descongelación por peso, no se puede aumentar el tiempo de cocción pulsando "▷+30″".

4) En estado de espera, gire " " para elegir el tiempo de cocción. Después de ajustar el tiempo de cocción, pulse "▷+30″" para iniciar la cocción con microondas con la palanca de potencia al 100 %.

10. Función de bloqueo para niños

Bloqueo: En estado de espera, pulse "▽🔒3″" durante 3 segundos para entrar en el estado de bloqueo para niños y se mostrará la hora actual si se ha ajustado la hora, de lo contrario, la pantalla mostrará "0:00".

Salir del modo de bloqueo: En estado bloqueado, pulse "▽🔒3″" durante 3 segundos para desbloquear.

11. Función de consulta

1) En los estados de cocción del microondas o grill y combinado. Pulse "≋" o "≋", la potencia actual se mostrará durante 3 segundos
2) Si se ha ajustado el reloj, durante el estado de cocción, pulse "🕒" para comprobar la hora actual. El tiempo se mostrará durante 3 segundos.

12. Especificaciones

1) Si se abre la puerta durante la cocción, cierre la puerta y pulse "▷+30″" para continuar la cocción.
2) Una vez ajustado el programa de cocción, si no se pulsa "▷+30″" en 5 minutos. Se mostrará la hora actual. El ajuste se cancelará.
3) El zumbador suena una vez si se pulsa de forma correcta, mientras que si se pulsa de forma incorrecta no habrá respuesta.

13. Abrir la puerta del horno

Pulse el botón " ", la puerta del horno se abrirá.

Resolución de problemas

Normal	
El horno microondas interfiere en la recepción de la televisión	La recepción de radio y televisión puede verse afectada cuando el horno microondas está en funcionamiento. Se trata de una interferencia similar a la que causan los pequeños electrodomésticos, como la batidora, la aspiradora y el ventilador eléctrico. Se trata de algo normal.
Luz del horno tenue	En la cocción con el horno microondas a baja potencia, es posible que la luz del horno se atenúe. Se trata de algo normal.
Acumulación de vapor en la puerta, salida de aire caliente por las rejillas de ventilación	Al cocinar, puede salir vapor de los alimentos. La mayoría del vapor sale por las rejillas de ventilación. Pero puede acumularse algo de vapor en un lugar más frío, como la puerta del horno. Se trata de algo normal.
El horno se pone en marcha accidentalmente sin comida dentro.	Queda prohibido hacer funcionar la unidad sin ningún alimento en su interior. Es muy peligroso.

Problema	Causa posible	Solución
No se puede arrancar el horno.	(1) El cable de alimentación no está bien enchufado.	Desenchúfelo. Vuelva a enchufarlo transcurridos 10 segundos.
	(2) Salta el fusible o el disyuntor del circuito.	Sustituya el fusible o restablezca el disyuntor de circuito (reparado por personal profesional de nuestra empresa)
	(3) Problemas con la toma de corriente.	Pruebe la toma de corriente con otros aparatos eléctricos.
El horno no calienta.	(4) La puerta no está bien cerrada.	Cierre bien la puerta.

Según la directiva sobre residuos de aparatos eléctricos y electrónicos (RAEE), los RAEE deben recogerse y tratarse por separado. Si en cualquier momento en el futuro necesita eliminar este producto, no lo deseche con la basura doméstica. Envíe este producto a puntos de recogida de RAEE allí donde estén disponibles.

Forno micro-ondas

MANUAL DE INSTRUÇÕES

MODELO: H38FMWID627N

Leia cuidadosamente estas instruções antes de utilizar o seu forno micro-ondas e guarde-as cuidadosamente. Se seguir as instruções, o seu forno irá funcionar devidamente durante vários anos.

GUARDE ESTAS INSTRUÇÕES CUIDADOSAMENTE

PRECAUÇÕES PARA EVITAR UMA POSSÍVEL EXPOSIÇÃO A ENERGIA DE MICRO-ONDAS EXCESSIVA

(a) Não tente operar este forno com a porta aberta, pois isso pode resultar em exposição prejudicial à energia de micro-ondas. É importante não quebrar nem violar os bloqueios de segurança.

(b) Não coloque nenhum objeto entre a parte frontal do forno e a porta, nem deixe que sujidade ou resíduos de agentes de limpeza se acumulem sobre as superfícies vedantes.

(c) AVISO: Se a porta ou os vedantes da porta estiverem danificados, o forno não deve ser operado até ter sido reparado por uma pessoa competente.

ADENDA

Se o aparelho não for mantido num bom estado de limpeza, a sua superfície poderá ficar degradada, afetando a vida útil do aparelho e provocando uma situação perigosa.

Especificações

Modelo:	H38FMWID627N
Tensão Nominal:	230V~ 50Hz
Potência nominal de entrada (Micro-ondas):	1450 W
Potência nominal de saída (micro-ondas):	900 W
Potência nominal de entrada (grelhador):	1000W

Dados de baixo consumo de energia de acordo com o Regulamento (UE) 2023/826 da Comissão.

Estado	Consumo de energia	Período após o qual o equipamento atinge automaticamente o estado
Modo de espera com visualização de informações ou de estado	0,8 W	20 min.

INSTRUÇÕES DE SEGURANÇA IMPORTANTES
AVISO

Para reduzir o risco de incêndio, choque elétrico, ferimentos a pessoas ou exposição a energia excessiva do forno de micro-ondas ao usar o seu aparelho, siga as precauções básicas, incluindo as seguintes:

1. Leia e siga as instruções específicas: “PRECAUÇÕES PARA EVITAR UMA POSSÍVEL EXPOSIÇÃO A ENERGIA EXCESSIVA DOS MICRO-ONDAS”.
2. Este aparelho pode ser utilizado por crianças de idade igual ou superior a 8 anos e por pessoas com capacidades físicas, sensoriais ou mentais reduzidas ou falta de experiência e conhecimento, caso lhes tenha sido fornecida supervisão ou instruções relativas à utilização do aparelho de forma segura e desde que compreendam os perigos envolvidos. As crianças não devem brincar com o aparelho. A limpeza e a manutenção do utilizador não devem ser feitas por crianças a menos que tenham mais de 8 e sejam supervisionadas. As crianças com menos de 8 anos devem ser mantidas afastadas, a menos que supervisionadas continuamente.
3. Mantenha o aparelho e o cabo fora do alcance de crianças com menos de 8 anos.
4. Se o cabo de alimentação estiver danificado, tem de ser substituído pelo fabricante, pelo agente de serviço ou por pessoas igualmente qualificadas de forma a evitar o perigo. (Para aparelho com acessório tipo Y)
5. AVISO: Certifique-se de que o aparelho está desligado antes de substituir a lâmpada, para evitar a possibilidade de choques elétricos.

6. AVISO: É perigoso para qualquer pessoa que não seja uma pessoa competente efetuar qualquer operação de serviço ou reparação que envolva a remoção de uma tampa que ofereça proteção contra exposição à energia de micro-ondas.
7. AVISO: Os líquidos e outros alimentos não devem ser aquecidos em recipientes fechados, uma vez que são suscetíveis de explodir.
8. Ao aquecer os alimentos em recipientes de plástico ou de papel, fique atento ao forno devido à possibilidade de ignição.
9. Use apenas utensílios adequados para utilização em fornos micro-ondas.
10. Se estiver a sair fumo, desligue ou desconecte o aparelho e mantenha a porta fechada para abafar qualquer chama.
11. O aquecimento de bebidas no micro-ondas pode resultar em ebulição eruptiva tardia, portanto, deve ter-se cuidado ao manusear o recipiente.
12. O conteúdo dos biberões e da comida para bebé em frascos deve ser mexido ou abanado, e a sua temperatura deve ser verificada antes do consumo de forma a evitar queimaduras.
13. Os ovos com casca e ovos cozidos inteiros não devem ser aquecidos em fornos micro-ondas porque podem explodir, mesmo depois de o aquecimento no micro-ondas ter terminado.
14. O forno deve ser limpo regularmente e quaisquer depósitos de alimentos removidos.
15. A falta de manutenção do forno numa condição limpa

pode provocar uma deterioração da superfície suscetível de afetar negativamente a vida útil do aparelho e eventualmente resultar numa situação perigosa.
16. Utilize apenas a sonda de temperatura recomendada para este forno. (para fornos fornecidos com uma instalação para utilizar uma sonda de sensor de temperatura.)
17. O forno micro-ondas tem de ser operado com a porta decorativa aberta. (para fornos com porta decorativa.)
18. Este aparelho destina-se a ser utilizado em meio doméstico e aplicações semelhantes tais como:
-áreas de cozinha para o pessoal em lojas, escritórios e outros ambientes de trabalho;
-por clientes em hotéis, motéis e outros ambientes de tipo residencial;
-quintas;
-ambientes de tipo alojamento e pequeno-almoço.
19. O forno micro-ondas destina-se a aquecer alimentos e bebidas. Secar alimentos, peças de roupa e aquecer almofadas térmicas, chinelos, esponjas, panos húmidos e similares pode causar riscos de lesão, ignição ou incêndio.
20. Não é permitido utilizar recipientes metálicos para alimentos e bebidas no micro-ondas.
21. O aparelho não deve ser limpo com um aparelho de limpeza a vapor.
22. Deve ter-se cuidado para não deslocar o prato giratório ao retirar os recipientes do aparelho. (Para aparelhos fixos e aparelhos de encastrar cujos aparelhos sejam iguais ou superiores a 900mm acima do piso e que tenham pratos giratórios amovíveis. Mas isto não se aplica aos aparelhos com porta com dobradiça horizontal em baixo.)

23. O forno de micro-ondas destina-se a ser utilizado encastrado.
24. Não deve nunca utilizar um aparelho de limpeza a vapor.
25. A superfície de uma gaveta de armazenamento pode ficar quente.
26. AVISO: O aparelho e as suas peças acessíveis ficam quentes durante a utilização. Deve ter-se cuidado para evitar tocar nas resistências. As crianças com menos de 8 anos devem ser mantidas afastadas, a menos que supervisionadas continuamente.
27. Durante a utilização, o aparelho fica quente. Deve ter-se cuidado para evitar tocar nas resistências dentro do forno.
28. AVISO: As peças acessíveis podem ficar quentes durante a utilização. As crianças pequenas devem ser mantidas afastadas.
29. Este aparelho não pode ser instalado atrás de uma porta decorativa de forma a evitar sobreaquecimento. (Isto não se aplica a aparelhos com porta decorativa.)
30. AVISO: Quando o aparelho é operado no modo combinado, as crianças apenas devem utilizar o forno sob supervisão adulta devido às temperaturas geradas.
31. Não use produtos de limpeza abrasivos ou raspadores afiados de metal para limpar o vidro da porta do forno, uma vez que podem arranhar a superfície, o que pode fazer estalar o vidro.

LEIA ATENTAMENTE E GUARDE PARA CONSULTA FUTURA

Reduzir o risco de ferimentos
Instalação de ligação à terra

PERIGO

Perigo de choque elétrico
Tocar em alguns dos componentes internos pode causar lesão grave ou morte.
Não desmontar este aparelho.

AVISO

Risco de choque elétrico Uma utilização inadequada da ligação à terra pode resultar em choque elétrico.
Não ligue a uma tomada até que o aparelho esteja instalado e ligado à terra.
Este aparelho tem de estar ligado à terra. No caso de um curto-circuito elétrico, a ligação à terra reduz o risco de choque elétrico, fornecendo um fio de escape para a corrente elétrica.
Este aparelho está equipado com um cabo que possui um fio de terra com uma tomada de ligação à terra. A ficha deve ser ligada a uma tomada corretamente instalada e ligada à terra.
Consulte um eletricista qualificado ou técnico se as instruções de ligação à terra não estiverem completamente compreendidas ou se existirem dúvidas sobre se o aparelho está corretamente ligado à terra. Se for necessário utilizar um cabo de extensão, utilize apenas um cabo de extensão de 3 fios.

1. É fornecido um curto cabo de alimentação para reduzir os riscos resultantes de se enredar ou tropeçar num cabo comprido.
2. Se for utilizado um conjunto de cabos ou cabo de extensão:

1) A classificação elétrica marcada do conjunto de cabo ou extensão deve ser igual ou superior à classificação elétrica do aparelho.
2) O cabo de extensão deve ter 3 fios e ligação à terra.
3) O cabo comprido deve ser disposto de modo a não ficar dobrado sobre a bancada ou tampo de mesa onde possa ser puxado por crianças ou fazer com que as pessoas tropecem.

LIMPEZA

Certifique-se de desligar o aparelho da fonte de alimentação.

1. Limpe a cavidade do forno depois de usar com um pano ligeiramente húmido.
2. Limpe os acessórios da maneira habitual com água e sabão.
3. A estrutura da porta, o vedante e as partes adjacentes devem ser limpos cuidadosamente com um pano húmido quando estiverem sujos.
4. Não use produtos de limpeza abrasivos ou raspadores afiados de metal para limpar o vidro da porta do forno, uma vez que podem arranhar a superfície, o que pode fazer estalar o vidro.
5. Dica de limpeza---Para uma limpeza mais fácil das paredes da cavidade nas quais os alimentos cozidos podem tocar: Coloque meio limão numa tigela, adicione 300 ml de água e aqueça com a potência do micro-ondas a 100% durante 10 minutos. Limpe o forno com um pano macio e seco.

UTENSÍLIOS

CUIDADO

Perigo de lesão

É perigoso para qualquer pessoa que não seja uma pessoa competente efetuar qualquer operação de serviço ou reparação que envolva a remoção de uma tampa que ofereça proteção contra exposição à energia de micro-ondas.

Veja as instruções sobre “Materiais que pode usar no forno micro-ondas ou a evitar no forno a micro-ondas”. Alguns utensílios não metálicos podem não ser seguros para usar no micro-ondas. Em caso de dúvida, pode testar o utensílio em questão após o procedimento abaixo.

Teste do utensílio:

1. Encha um recipiente adequado para micro-ondas com 1 chávena de água fria (250 ml) juntamente com o utensílio em questão.
2. Cozinhe na potência máxima durante 1 minuto.
3. Sinta cuidadosamente o utensílio. Se o utensílio vazio estiver quente, não o utilize para cozinhar no micro-ondas.
4. Não exceda 1 minuto de tempo de cozedura.

Materiais que pode usar no forno micro-ondas

Utensílios	Comentários
Prato para micro-ondas	Siga as instruções do fabricante. O fundo do prato deve ficar a pelo menos 3/16 polegadas (5 mm) acima do prato giratório. O uso incorreto pode fazer com que o prato giratório quebre.
Loiça	Apenas para micro-ondas. Siga as instruções do fabricante. Não use pratos rachados ou com falhas.
Taças de vidro	Remova sempre a tampa. Utilize apenas para aquecer alimentos. A maioria dos frascos de vidro não é resistente ao calor e pode quebrar.
Artigos de vidro	Apenas artigos de vidro para forno resistentes ao calor. Certifique-se de que não há qualquer decoração de metal. Não use pratos rachados ou com falhas.
Sacos para cozinhar no forno	Siga as instruções do fabricante. Não feche com atilho de metal. Faça fendas para permitir que o vapor se liberte.
Pratos e copos de papel	Utilizar apenas para cozinhar/aquecer durante pouco tempo. Não deixe o forno sem vigilância durante a cozedura.
Toalhas de papel	Use para cobrir alimentos para reaquecer e absorver a gordura. Use com supervisão apenas para cozinhar a curto prazo.
Papel manteiga	Use como cobertura para evitar salpicar ou como uma película para vapor.
Plástico	Apenas para micro-ondas. Siga as instruções do fabricante. Deve ter a etiqueta “Seguro para Micro-ondas”. Alguns recipientes de plástico amolecem, à medida que a comida aquece. Os “sacos para cozer” e sacos de plástico estanques devem ser cortados, perfurados ou ventilados consoante indicado na embalagem.
Película de plástico	Apenas para micro-ondas. Use para cobrir alimentos durante a cozedura para reter a humidade. Não permita que a película de plástico toque na comida.
Termómetros	Apenas seguro para micro-ondas (termómetros para carne e doces).
Papel de cera	Use como cobertura para evitar salpicar ou reter humidade.

Materiais a ser evitados no forno micro-ondas

Utensílios	Comentários
Tabuleiro de alumínio	Pode causar arco. Transfira os alimentos para um prato seguro para micro-ondas.
Caixa de cartão com pega de metal para alimentos	Pode causar arco. Transfira os alimentos para um prato seguro para micro-ondas.
Utensílios de metal ou com decoração de metal	O metal blinda os alimentos da energia do micro-ondas. Uma decoração de metal pode causar arco.
Atilhos de metal	Podem provocar arco e pode causar um incêndio no forno.
Sacos de papel	Pode provocar um incêndio no forno.
Espuma de plástico	A espuma de plástico pode derreter ou contaminar o líquido no interior quando exposta a altas temperaturas.
Madeira	A madeira secará quando utilizada no forno micro-ondas e pode rachar ou quebrar.

CONFIGURAR O SEU FORNO

Nomes das peças e acessórios do forno

Remova o forno e todos os materiais da caixa de cartão e da cavidade do forno. O seu forno é fornecido com os seguintes acessórios:

Bandeja de vidro	1
Montagem do anel do prato giratório	1
Manual de Instruções	1

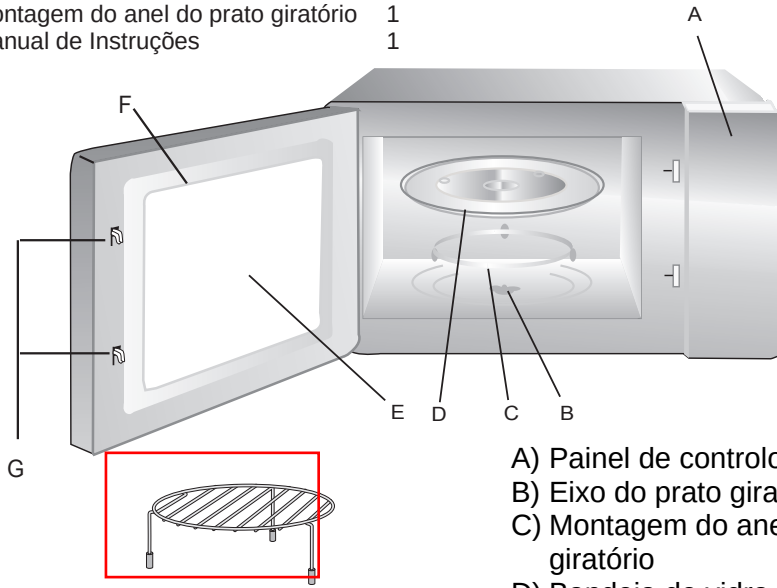

Suporte para grelhar (não pode ser utilizado na função de micro-ondas e deve ser colocado na bandeja de vidro)

A) Painel de controlo
B) Eixo do prato giratório
C) Montagem do anel do prato giratório
D) Bandeja de vidro
E) Janela de observação
F) Montagem da porta
G) Sistema de bloqueio de segurança

Instalação do prato giratório

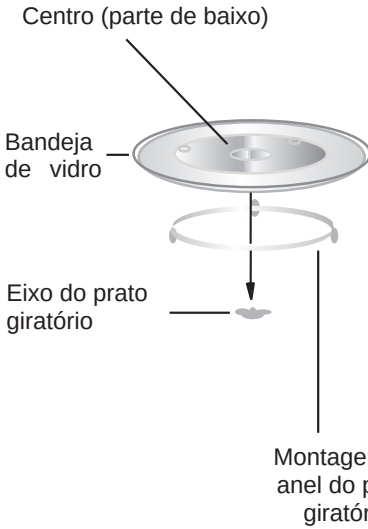

a. Nunca coloque a bandeja de vidro voltada para baixo. A bandeja de vidro nunca deve estar restringida.
b. Deve utilizar-se sempre a bandeja de vidro e prato giratório em conjunto durante a cozedura.
c. Todos os alimentos e recipientes de alimentos são sempre colocados na bandeja de vidro para cozinhar.
d. Se bandeja de vidro ou anel do prato giratório se rachar ou quebrar, entre em contato com o seu centro de serviço autorizado mais próximo.

Instalação e conexão

1. Este aparelho destina-se apenas a utilização doméstica.
2. Este forno destina-se apenas a uma utilização encastrada. Não se destina a utilização em bancada ou a utilização dentro de um armário.
3. Observe as instruções especiais de instalação.
4. O aparelho pode ser instalado num armário montado na parede de 60 cm.
5. O aparelho está equipado com uma ficha e só deve ser ligado a uma tomada de terra devidamente instalada.
6. A tensão da rede deve corresponder à tensão especificada na placa de classificação.
7. A tomada deve ser instalada e o cabo de conexão apenas deve ser substituído por um eletricista qualificado. Se a ficha deixar de ser acessível após a instalação, um dispositivo de desconexão de todos os polos tem de estar presente no lado da instalação com uma folga de contato de, pelo menos, 3 mm.
8. Adaptadores, tiras múltiplas vias e cabos de extensão não devem ser usados. A sobrecarga pode resultar em risco de incêndio.

A superfície acessível pode estar quente durante o funcionamento.

Instruções de instalação

Há que notar o seguinte

Ligação elétrica

O aparelho está equipado com uma ficha e só deve ser ligado a uma tomada de terra devidamente instalada. Apenas um eletricista qualificado que tenha em conta os regulamentos apropriados pode instalar a tomada ou substituir o cabo de conexão. Se a ficha deixar de estar acessível após a instalação, tem de estar presente um interruptor de isolamento de todos os polos no lado da instalação com uma folga de contacto de, no mínimo, 3 mm. A proteção contra contacto deve ser assegurada pela instalação.

Unidades instaladas

O armário de instalação não deve ter um painel traseiro atrás do aparelho.
Altura mínima de instalação: 850 mm.
As ranhuras e as entradas para ventilação não devem estar tapadas.

Instalar o forno - Fig. 2

Nota: Não entale nem vinque o cabo principal.

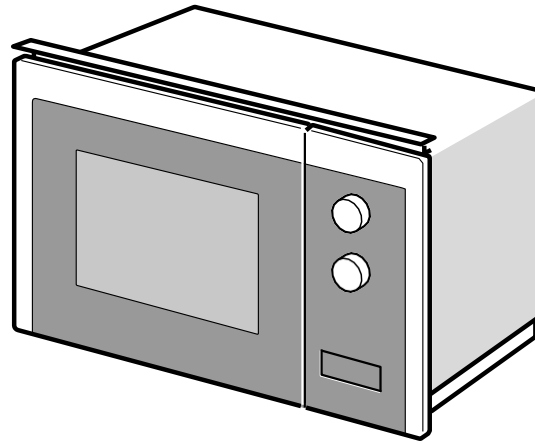

1

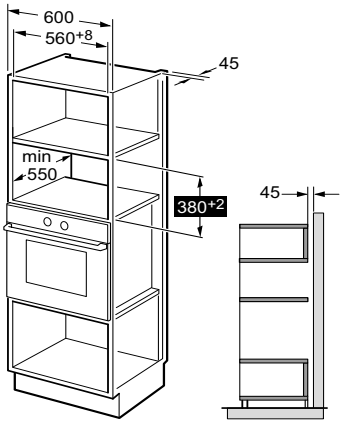

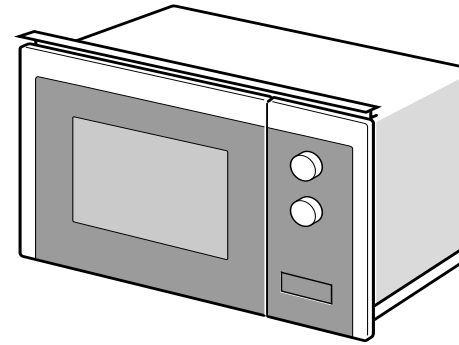

2

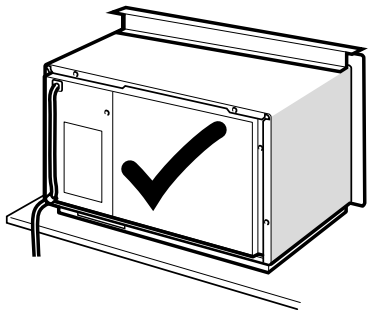

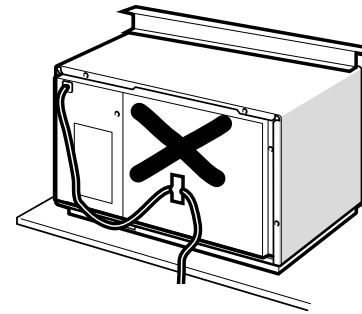

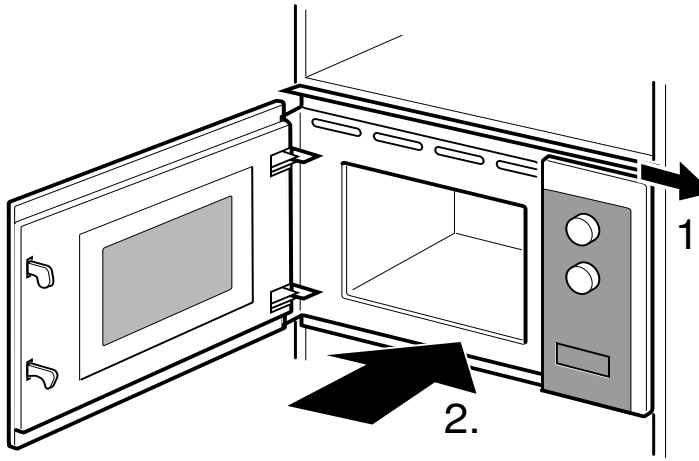
1.
2.

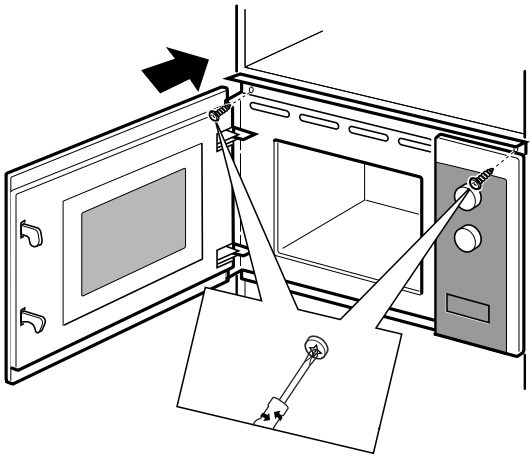
3.

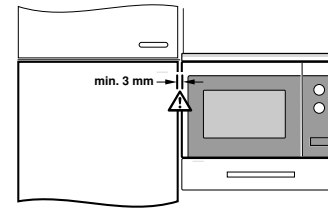
min. 3 mm

INSTRUÇÕES DE FUNCIONAMENTO

Este forno micro-ondas utiliza um moderno controlo eletrónico para ajustar os parâmetros de cozedura para atender melhor às suas necessidades de cozinha.

1. Definição do Relógio

Quando o forno micro-ondas é ligado à corrente, o forno irá exibir “WELCOME”, o sinal sonoro soa uma vez. Se não houver nenhuma operação no prazo de 1 minuto, o forno entrará no estado de espera e aparecerá “0:00”.

1) Prima “ ” duas vezes; o ecrã apresentará “00:00” e os números das horas piscarão.
2) Rode “ ” para ajustar os números das horas. O tempo de entrada deve estar compreendido entre 0-23.
3) Prima “ ” ou “ ” para confirmar, os números dos minutos piscam.
4) Rode “ ” para ajustar os números dos minutos.
   O tempo de entrada deve estar compreendido entre 0-59.
5) Prima “ ” ou “ ” para terminar a configuração do relógio.
   “:” irá piscar. O tempo atual será exibido.

Nota: 1) Se o relógio não estiver definido, não funciona quando ligado à corrente.

2. Cozinhar no Micro-ondas

1) Prima uma vez a tecla “ ” e aparece “P100”.
2) Prima “ ” repetidamente para selecionar a potência de micro-ondas.
   “P100”, “P80”, “P50”, “P30”, “P10” irá aparecer por ordem.
3) Rode “ ” para ajustar o tempo de confeção.
   (O tempo máximo de cozedura é de 95 minutos)
4) Prima “ ” para começar a cozinhar.

Nota: as quantidades dos passos para o tempo de ajuste do codificador são as seguintes:

0---1 min	:	5 segundos
1---5 min	:	10 segundos
5---10 min	:	30 segundos
10---30 min	:	1 minuto
30---95 min	:	5 minutos

Gráfico de Potência do Micro-ondas

Potência do Micro-ondas	Alto	Med. Alto	Med.	Med. Baixo	Baixo
Visor	P100	P80	P50	P30	P10

3. Grelhador ou Combi. Cozinha

Prima a tecla “ ≋ ” uma vez, o ecrã irá exibir “G”, e prima “ ≋ ” repetidamente para selecionar a potência que deseja, e “G”,”C-1” ou “C-2” irá aparecer.

Rode “ ” para definir o tempo de cozedura. (O tempo máximo de cozedura é de 95 minutos)

Prima “ ▷+30” ” novamente para começar a cozinhar.

Exemplo: Se desejar utilizar 55% de potência de micro-ondas e 45% de potência do grelhador (C-1) para cozinhar durante 10 minutos, pode operar o forno como os seguintes passos.

1) Prima a tecla “ ≋ ” uma vez, o ecrã exibe “G”.

2) Continue a premir “ ≋ ” até o ecrã exibir “C-1”.

3) Rode “ ” para ajustar o tempo de cozedura até que o forno indique “10:00”

4) Prima “ ▷+30” ” para começar a cozinhar.

Instruções da potência combinada:

Programa	Visor	Potência do Micro-ondas	Potência do grelhador
Grelhador	G	0%	100%
Combi.1	C-1	55%	45%
Combi.2	C-2	36%	64%

Nota: Se metade do tempo da grelha passar, o forno soa duas vezes, e isso é normal. Para obter um melhor efeito de grelhar os alimentos, deve virar os alimentos, fechar a porta e, em seguida, premir “ ▷+30” ” para continuar a cozinhar.
Se não efetuar nenhuma ação, o forno continua a funcionar.

4. Descongelar por peso

1) Prima “ ⚖ ” uma vez, o ecrã exibe “100”.

2) Rode “ ” para selecionar o peso dos alimentos. A gama de peso é de 100-2000g.

3) Prima a tecla “ ▷+30” ” para iniciar a descongelação.

Nota: Se metade do tempo de descongelação passar, o forno soa duas vezes, e isso é normal. Para ter um efeito melhor do alimento a descongelar, deve voltar a comida, fechar a porta e, em seguida, premir “ ▷+30” ” para continuar a cozinhar.
Se não efetuar nenhuma ação, o forno continua a funcionar.

5. Descongelar por tempo

1) Prima “ ” uma vez, o ecrã exibe “00:00”.
2) Rode “ ” para selecionar o tempo de cozedura. O tempo máximo é 95 minutos.
3) Prima a tecla “ ” para iniciar a descongelação.

6. Cozedura multi-fases

Podem definir-se 2 fases no máximo. Se uma das fases for descongelação, deve ser colocada na primeira fase automaticamente. O sinal sonoro toca uma vez após cada fase e a fase seguinte começa.

Nota: O menu automático e a rápida cozedura não podem ser ajustados como uma das fases múltiplas.

Exemplo: se quiser descongelar os alimentos durante 5 minutos, e depois cozinhar com 80% de potência do micro-ondas durante 7 minutos. Os passos são os seguintes:

1) Prima “ ” uma vez, o ecrã exibe “00:00”.
2) Rode “ ” para ajustar o tempo de descongelação de 5 minutos.
3) Prima “ ” uma vez, o ecrã irá exibe “P100”.
4) Prima “ ” repetidamente para escolher a potência do micro-ondas até aparecer “P80”.
5) Rode “ ” para ajustar o tempo de cozedura de 7 minutos.
6) Prima a tecla “ ” para iniciar a cozedura.

7. Temporizador de cozinha

1) Prima “ ” uma vez, o ecrã apresentará “KT 00:00”.
2) Rode “ ” para introduzir o temporizador correto. (O tempo máximo de cozedura é de 95 minutos)
3) Prima “ ” ou “ ” para confirmar a definição.
4) Quando o temporizador de cozinha é atingido, o sinal sonoro toca 5 vezes.

   Se o relógio estiver definido (sistema de 24 horas), o ecrã irá exibir a hora atual.

Nota: O temporizador de cozinha é diferente do sistema de 24 horas. O Temporizador de Cozinha é um temporizador.

8. Menu automático

1) Em estado de espera, rode “ ” repetidamente para escolher o menu.

2) Prima “ ” para confirmar o menu que escolheu.

3) Rode “ ” para escolher o peso dos alimentos.

4) Prima “ ” para começar a cozinhar.

O gráfico do menu:

Menu	Peso	Energia
Pizza	200 g	C-2
	400 g	
Carne	250 g	100% (Mic.)
	350 g	
	450 g	
Vegetal	200 g	100% (Mic.)
	300 g	
	400 g	
Massas	50 g (com 450 g de água fria)	80% (Mic.)
	100 g (com 800 g de água fria)	
Batata	200 g	100% (Mic.)
	400 g	
	600 g	
Peixe	250 g	80% (Mic.)
	350 g	
	450 g	
Bebidas	1 chávena (cerca de 120 ml)	100% (Mic.)
	2 chávenas (cerca de 240 ml)	
	3 chávenas (cerca de 360ml)	
Pipocas	50 g	100% (Mic.)
	100 g	

9. Cozinha Rápida

1) No estado de espera, prima a tecla “ +30″ ” para cozinhar com nível de potência 100% durante 30 segundos. De cada vez que prime a mesma tecla aumenta 30 segundos. O tempo máximo de cozedura é de 95 minutos.

2) Durante a cozedura com micro-ondas, grelhador, combinada e descongelamento por tempo, prima “ +30″ ” para aumentar o tempo de cozedura.

3) Sob os estados do menu automático e do descongelamento por peso, o tempo de cozedura não pode ser aumentado premindo “ +30″ ”.

4) Em estado de espera, rode “ ” para escolher o tempo de cozedura. Depois de ajustar o tempo de confeção, prima “ +30″ ” para iniciar a confeção por micro-ondas com alavanca 100% elétrica.

10. Trinco para crianças

Trinco: No estado de espera, prima “ 3″ ” durante 3 segundos para entrar no estado de trinco para crianças e o tempo atual aparecerá se tiver sido definido, caso contrário, o ecrã exibirá “ ”.

Confirmação de bloqueio: Em estado de bloqueio, prima “ 3″ ” durante 3 segundos, o bloqueio é libertado.

11. Função de Inquirição

1) Quando se cozinha com o micro-ondas ou grelhador e em combinação. Prima “ ” ou “ ” a potência atual será exibida durante 3 segundos.

2) Se o relógio estiver definido, durante o estado de cozedura, prima “ ” para verificar o tempo atual. Será exibido durante 3 segundos.

12. Especificação

1) Se a porta for aberta no processo de cozedura, feche a porta e prima “ +30″ ” para continuar a cozinhar.

2) Uma vez definido o programa de cozedura, “ +30″ ” não é premido em 5 minutos. A hora atual será exibida. A configuração será cancelada

3) O sinal sonoro soa uma vez com pressão eficiente, uma pressão ineficiente não dá resposta.

13. Abra a porta do forno

Prima o botão “ ”, a porta do forno abre-se.

Resolução de problemas

Normal	
Forno micro-ondas a interferir com a receção de TV	A receção de rádio e TV pode sofrer interferência durante o funcionamento do forno micro-ondas. É semelhante à interferência de pequenos aparelhos elétricos, como misturador, aspirador de pó e ventilador elétrico. Isto é normal.
Luz do forno fraca	Quando se cozinha no micro-ondas a baixa potência, a luz do forno pode tornar-se fraca. Isto é normal.
Vapor a acumular na porta, ar quente a sair pelas aberturas	Durante a confeção, pode sair vapor dos alimentos. A maioria do vapor vai sair pelas aberturas. Embora algum se possa acumular num local fresco, como a porta do forno. Isto é normal.
O forno foi iniciado de forma acidental sem alimentos no seu interior.	É proibido colocar o aparelho em funcionamento sem quaisquer alimentos no seu interior. Isto é muito perigoso.

Problema	Causa possível	Solução
Não é possível iniciar o forno.	(1) O cabo de alimentação não está devidamente ligado.	Desligue. Em seguida, volte a ligar após 10 segundos.
	(2) Fusível fundido ou curto-circuito.	Substituir o fusível ou repor o curto-circuito (reparado por pessoal profissional da nossa empresa)
	(3) Problema com a tomada.	Teste a tomada com outros aparelhos elétricos.
O forno não aquece.	(4) A porta não está bem fechada.	Feche bem a porta.

De acordo com a diretiva relativa aos resíduos de equipamentos elétricos e eletrónicos (REEE), os REEE devem ser recolhidos e tratados separadamente. Se a qualquer momento no futuro precisar de eliminar este produto por favor não elimine este produto com o lixo doméstico. Por favor, envie este produto para os pontos de recolha de REEE quando disponível.

Mikrowellenofen

BEDIENUNGSANLEITUNG

MODELL: H38FMWID627N

Lesen Sie diese Anleitungen aufmerksam vor der Verwendung Ihres Mikrowellenofens und bewahren Sie sie sorgfältig auf.

Wenn Sie diese Anleitungen befolgen, wird Ihnen Ihr Ofen viele Jahre gute Dienste leisten.

BEWAHREN SIE DIESE ANLEITUNGEN SORGFÄLTIG AUF

VORSICHTSMASSNAHMEN, UM EINE ZU HOHE MIKROWELLENBELASTUNG ZU VERHINDERN

(a) Versuchen Sie nicht, diesen Ofen mit offener Tür zu betreiben, weil ein Betrieb bei offener Tür zu schädlicher Belastung durch Mikrowellen führen kann. Manipulieren Sie keinesfalls die Sicherheitsverriegelungen oder entfernen Sie sie.

(b) Stellen Sie keinen Gegenstand zwischen die Vorderseite des Ofens und die Tür und verhindern Sie, dass sich Schmutz oder Reinigungsmittelreste auf den Dichtungsflächen ansammeln.

(c) WARNUNG: Falls die Tür oder die Türdichtungen beschädigt sein sollte, darf der Ofen erst wieder in Betrieb genommen werden, nachdem er durch eine qualifizierte Person repariert worden ist.

NACHTRAG

Wenn dieses Produkt nicht stets in einem sauberen Zustand sein sollte, wird die Oberfläche ggf. in Mitleidenschaft gezogen, die Lebensdauer des Produktes verringert sich und zudem können Gefahrensituationen herbeigeführt werden.

Technische Daten

Modell:	H38FMWID627N
Nennspannung:	230 V~ 50 Hz
Nenneingangsleistung (Mikrowelle):	1450W
Nennausgangsleistung (Mikrowelle):	900 W
Nenneingangsleistung (Grill):	1000W

Geringe Leistungsaufnahme gemäß der Verordnung (EU) 2023/826 der Kommission.

Zustand	Energieverbrauch	Zeitraum, nach dem das Gerät automatisch in den Zustand übergeht
Bereitschaftszustand mit Informations- oder Statusanzeige	0,8W	20 min

WICHTIGE SICHERHEITSHINWEISE
WARNUNG

Zum Schutz vor Feuer, elektrischem Schlag, Verletzungen und Bestrahlung mit starker Mikrowellenenergie während der Verwendung des Produktes beachten Sie bitte die folgenden grundsätzlichen Hinweise, einschließlich:

1. Lesen und beachten Sie die folgenden Hinweise: „VORSICHTSMASSNAHMEN, UM EINE ZU HOHE MIKROWELLENBELASTUNG ZU VERHINDERN.“
2. Dieses Gerät kann von Kindern ab 8 Jahren und Personen mit eingeschränkten körperlichen, sensorischen oder geistigen Fähigkeiten oder mangelnder Erfahrung und mangelndem Wissen benutzt werden, wenn diese in die sichere Bedienung des Geräts eingewiesen wurden oder beaufsichtigt werden und die damit verbundenen Gefahren verstanden haben. Kinder dürfen nicht mit dem Gerät spielen. Die Reinigung und die Wartung des Geräts darf nur von über 8 Jahre alten Kindern unter Aufsicht durchgeführt werden. Kinder unter 8 Jahren niemals unbeaufsichtigt in die Nähe des Geräts lassen.
3. Bewahren Sie das Gerät und dessen Kabel außerhalb der Reichweite von Kindern unter 8 Jahren auf.
4. Wenn das Stromkabel beschädigt ist, muss es vom Hersteller oder von seinem Service-Mitarbeiter, oder einer gleichwertig qualifizierten Person ausgetauscht werden, um jegliches Risiko zu vermeiden. (Für Geräte mit Anschluss Typ Y)
5. WARNUNG: Vor dem Austauschen der Glühbirne prüfen, ob das Gerät ausgeschaltet ist, um die Gefahr von Stromschlägen zu vermeiden.

6. WARNUNG: Für jede nicht geschulte Person ist es gefährlich, Kundendienst- oder Reparaturarbeiten durchzuführen, bei denen Abdeckungen entfernt werden müssen, die vor der Mikrowellenbelastung schützen.
7. WARNUNG: Flüssigkeiten oder andere Lebensmittel dürfen nicht in luftdicht verschlossenen Behältern erhitzt werden, weil sie explodieren können.
8. Behalten Sie den Ofen wegen der Entzündungsgefahr im Auge, wenn Sie Lebensmittel in Kunststoff- oder Papierbehältern aufwärmen.
9. Verwenden Sie ausschließlich für Mikrowellenöfen geeignete Utensilien.
10. Wenn Sie Rauch feststellen, schalten Sie das Gerät aus oder ziehen Sie den Netzstecker und lassen Sie die Ofentür geschlossen, um Flammen zu ersticken.
11. Die Erwärmung von Getränken durch Mikrowellen kann zu verzögertem eruptivem Kochen führen, daher ist der Behälter mit Sorgfalt zu behandeln.
12. Der Inhalt von Säuglingsfläschchen und Babygläschen sollte gerührt oder geschüttelt werden und die Temperatur sollte vor dem Verzehr kontrolliert werden, um Verbrennungen zu vermeiden.
13. Eier in ihrer Schale und hartgekochte Eier sollten nicht in Mikrowellenöfen erhitzt werden, weil sie auch dann noch explodieren können, wenn die Mikrowellenerhitzung beendet wurde.
14. Der Ofen sollte regelmäßig gereinigt und sämtliche Lebensmittelreste entfernt werden.
15. Wird der Ofen nicht in einem sauberen Zustand gehalten, kann dies zur Verschlechterung der Oberfläche führen, was sich wiederum nachteilig auf die Lebensdauer des Geräts auswirken und möglicherweise zu einer gefährlichen Situation führen könnte.

16. Verwenden Sie ausschließlich die für diesen Ofen empfohlene Temperatursonde (bei Öfen, die mit einem Temperaturfühler ausgestattet sind).
17. Die Mikrowellenofen muss mit geöffneter Dekortür betrieben werden (Öfen mit Dekortür).
18. Dieses Gerät ist ausschließlich für den Hausgebrauch und vergleichbare Verwendung bestimmt, wie:
- Personalküchen in Geschäften, Büros und anderen Arbeitsumgebungen,
- für die Nutzung durch Gäste in Hotels, Pensionen und ähnlichen Unterkünften,
- landwirtschaftliche Betriebe,
- Bed & Breakfast (B&B).
19. Die Mikrowellenofen ist für die Erwärmung von Speisen und Getränken vorgesehen. Das Trocknen von Lebensmitteln oder Kleidung sowie das Erwärmen von Wärmekissen, Hausschuhen, Schwämmen, feuchten Tüchern und Ähnlichem kann zu Verletzungs-, Entzündungs- oder Brandgefahr führen.
20. Metallische Behälter für Speisen und Getränke sind beim Garen in der Mikrowelle nicht erlaubt.
21. Das Gerät darf nicht mit einem Dampfreiniger gereinigt werden.
22. Bei der Entnahme von Behältern aus dem Gerät ist darauf zu achten, dass der Drehteller nicht verschoben wird. (Für fest installierte Geräte und Einbaugeräte, die in einer Höhe von 900 mm oder mehr über dem Fußboden verwendet werden und abnehmbare Drehteller haben. Dies gilt jedoch nicht für Geräte mit horizontaler, unten befestigter Tür).

23. Die Mikrowellenofen ist für den Einbau vorgesehen.
24. Keinen Dampfreiniger verwenden.
25. Die Oberfläche der Aufbewahrungsschublade kann heiß werden.
26. WARNUNG: Das Gerät und die zugänglichen Teile können während des Betriebs heiß werden. Vermeiden Sie es, die Kochelemente zu berühren. Kinder unter 8 Jahren niemals unbeaufsichtigt in die Nähe des Geräts lassen.
27. Das Gerät wird während der Verwendung heiß. Die Heizelemente im Ofen nicht berühren.
28. WARNUNG: Zugängliche Teile können während des Betriebs heiß werden. Kleine Kinder nicht in die Nähe des Geräts gelangen lassen.
29. Das Gerät nicht hinter einer Dekortüre einbauen, um Überhitzen zu vermeiden. (Dies gilt nicht für Geräte mit bereits vorhandener Dekortüre.)
30. WARNUNG: Kinder sollten den Ofen wegen der generierten Temperaturen ausschließlich unter Aufsicht von Erwachsenen verwenden, wenn das Gerät im Kombinationsmodus betrieben wird.
31. Für die Reinigung der Glasbestandteile der Ofentür keine Scheuermittel oder scharfkantigen Metallschaber verwenden, da diese die Oberfläche zerkratzen können und das Glas zerspringen kann.

BITTE SORGFÄLTIG LESEN UND ZUM NACHSCHLAGEN AUFBEWAHREN

Verringerung der Verletzungsgefahr für Personen
Installation der Erdung

GEFAHR

Stromschlaggefahr Bei Berührung der Einbauteile besteht die Gefahr von schweren Verletzungen oder Lebensgefahr. Demontieren Sie dieses Gerät nicht.

WARNUNG

Stromschlaggefahr: Eine nicht fachgerechte Erdung kann das Risiko von elektrischen Schlägen mit sich bringen.
Verbinden Sie das Gerät niemals mit einer Steckdose, die nicht ordnungsgemäß installiert wurde und geerdet ist.
Dieses Gerät muss geerdet sein. Im Falle eines Kurzschlusses reduziert die Erdung das Risiko eines Stromschlags, indem ein Fluchtdraht für den elektrischen Strom bereitgestellt wird.
Dieser Ofen ist mit einem Stromkabel ausgestattet, das eine Erdungsleitung und einen Erdungsstift aufweist. Der Stecker muss in eine Wandsteckdose gesteckt werden, die ordnungsgemäß installiert wurde und geerdet ist.
Wenden Sie sich im Zweifel hinsichtlich der ordnungsgemäßen Erdung des Gerätes an einen Fachelektriker oder an einen Experten. Verwenden Sie ggf. ausschließlich ein dreiadriges Verlängerungskabel.

1. Das beiliegende kurze Netzkabel verhindert Risiken infolge von Verheddern in oder Stolpern über ein längeres Kabel.
2. Wenn ein langes Kabel oder ein Verlängerungskabel verwendet wird:

1) Die elektrische Leistung des Kabels oder Verlängerungskabels muss zumindest der elektrischen Leistung des Gerätes entsprechen.
2) Das Verlängerungskabel muss ein geerdetes dreiadriges Kabel sein.
3) Das lange Kabel muss so verlegt werden, dass es nicht über die Tisch- oder Tresenkante herabhängt, so dass Kinder daran ziehen oder Personen darüber stolpern könnten.

REINIGUNG

Trennen Sie das Gerät vom Stromnetz.

1. Reinigen Sie den Garraum des Ofens mit einem leicht angefeuchteten Tuch.
2. Reinigen Sie das Zubehör ganz normal mit Seifenwasser.
3. Der Türrahmen, die Dichtung und die angrenzenden Teile müssen sorgfältig mit einem feuchten Tuch gereinigt werden, wenn sie verschmutzt sind.
4. Für die Reinigung der Glasbestandteile der Ofentür keine Scheuermittel oder scharfkantigen Metallschaber verwenden, da diese die Oberfläche zerkratzen können und das Glas zerspringen kann.
5. Tipp für die Reinigung – Einfaches Entfernen von Lebensmittelrückständen von Garraumwänden: Legen Sie eine halbe Zitrone in eine Schale, geben Sie 300 ml Wasser dazu und erwärmen Sie es bei voller Mikrowellenleistung (100 %) 10 Minuten lang. Wischen Sie den Ofen mit einem weichen, trockenen Tuch sauber.

UTENSILIEN

VORSICHT

Verletzungsgefahr

Für jede nicht geschulte Person ist es gefährlich, Kundendienst- oder Reparaturarbeiten durchzuführen, bei denen Abdeckungen entfernt werden müssen, die vor der Mikrowellenbelastung schützen.

Weiterführende Informationen finden Sie unter „Materialien, die Sie in einem Mikrowellenofen verwenden bzw. nicht verwenden können“.
Die Verwendung bestimmter nicht metallischer Gegenstände ist für Mikrowellenherde ggf. nicht geeignet. Im Zweifel können Sie solche Gegenstände dem folgenden Test unterziehen.

Test von Utensilien:

1. Füllen Sie einen mikrowellengeeigneten Behälter mit einer Tasse kaltem Wasser (250 ml) und legen Sie den entsprechenden Gegenstand dazu.
2. Kochen Sie das Wasser bei maximaler Leistung während einer (1) Minute.
3. Berühren Sie den Gegenstand vorsichtig. Wenn der leere Gegenstand warm ist, verwenden Sie ihn nicht in der Mikrowelle.
4. Überschreiten Sie die Kochdauer von einer (1) Minute nicht.

Materialien, die Sie in einem Mikrowellenofen verwenden können

Utensilien	Anmerkungen
Bratgeschirr	Beachten Sie die Herstellerangaben. Der Boden des Bratgeschirrs muss mindestens 5 mm vom Drehteller entfernt sein. Bei fehlerhafter Anwendung kann der Drehteller beschädigt werden.
Essgeschirr	Nur mikrowellengeeignet. Beachten Sie die Herstellerangaben. Verwenden Sie kein gerissenes oder angeschlagenes Geschirr.
Glasbehälter	Immer den Deckel abnehmen. Nur für das Erwärmen von Lebensmittel verwenden. Die meisten Glasbehälter sind nicht hitzebeständig und können zerspringen.
Glasgeschirr	Nur hitzebeständiges Glasgeschirr verwenden. Es darf keinen Metallrand haben. Verwenden Sie kein gerissenes oder angeschlagenes Geschirr.
Mikrowellenbeutel	Beachten Sie die Herstellerangaben. Nicht mit einem Metallband verschließen. Machen Sie Schlitze, damit der Dampf entweichen kann.
Pappteller und -becher	Nur für kurzfristiges Garen/Erwärmen verwenden. Während des Garvorgangs nicht unbeaufsichtigt lassen.
Papiertücher	Abdecken während des Aufwärmens von Lebensmitteln und für das Aufsaugen von Fett. Nur für kurzfristiges Garen unter Aufsicht.
Pergamentpapier	Als Abdeckung verwenden, um Spritzer zu vermeiden bzw. Einwickeln zum Dämpfen.
Kunststoff	Nur mikrowellengeeignet. Beachten Sie die Herstellerangaben. Mit der Kennzeichnung „mikrowellengeeignet“. Einige Kunststoffbehälter werden weich, während die Lebensmittel darin erwärmt werden. „Kochbeutel“ und andere fest verschlossene Plastikbeutel sollten mit Schlitzen versehen, durchstochen oder gemäß den Packungsangaben luftdurchlässig gemacht werden.
Frischhaltefolie	Nur mikrowellengeeignet. Abdecken während des Aufwärmens von Lebensmittels, um die Feuchtigkeit zu bewahren. Die Frischhaltefolie darf das Lebensmittel nicht berühren.
Thermometer	Nur mikrowellengeeignet (Fleisch- und Zuckerthermometer).
Wachspapier	Als Abdeckung verwenden, um Spritzer zu vermeiden und um die Feuchtigkeit zu bewahren.

Materialien, die nicht in die Mikrowelle dürfen

Utensilien	Anmerkungen
Aluminium-Schale	Kann sich wölben. Lebensmittel in mikrowellengeeignetes Geschirr geben.
Lebensmittelkarton mit Metallgriff	Kann sich wölben. Lebensmittel in mikrowellengeeignetes Geschirr geben.
Utensilien aus Metall oder mit Metallrand	Metall schirmt Lebensmittel vor der Mikrowellenenergie ab. Metallrahmen kann sich wölben.
Metallverschlüsse	Können wölben und Feuer im Ofen verursachen.
Papierbeutel	Können Feuer im Ofen verursachen.
Schaumstoff	Schaumstoff kann schmelzen oder die darin befindlichen Lebensmittel bei zu hoher Hitze kontaminieren.
Holz	Holz trocknet im Mikrowellenofen aus und es kann splittern oder reißen.

EINRICHTUNG IHRES OFENS

Bezeichnungen von Backofenteilen und Zubehör

Nehmen Sie den Ofen und das gesamte Material aus dem Karton und aus dem Garraum.
Ihr Ofen ist mit dem folgenden Zubehör ausgestattet:

Glasteller	1
Drehtellerring-Baugruppe	1
Bedienungshandbuch	1

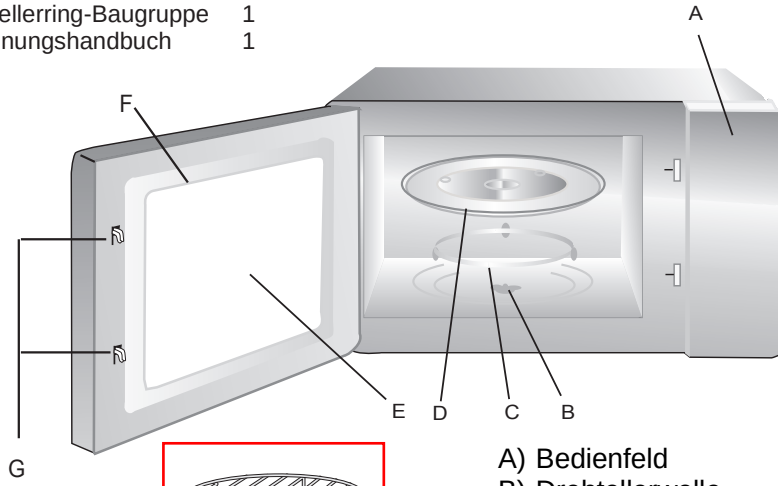

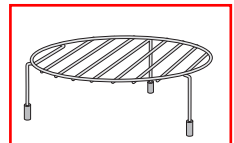

Grillrost (kann nicht für die Mikrowellenfunktion verwendet werden und muss auf den

A) Bedienfeld
B) Drehtellerwelle
C) Drehtellerring-Baugruppe
D) Glasteller
E) Sichtfenster
F) Türbaugruppe
G) Sicherheitsverriegelungssystem

Einsetzen des Drehtellers

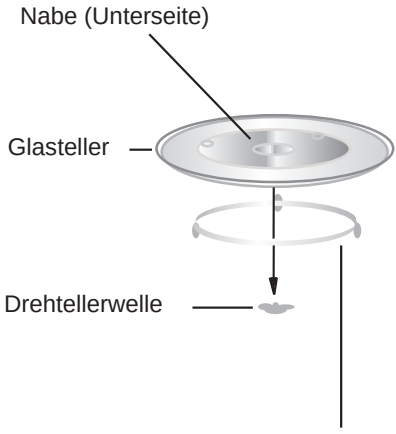

a. Den Drehteller aus Glas niemals umgekehrt verwenden. Der Drehteller aus Glas darf niemals blockiert werden.
b. Bei jedem Garvorgang müssen immer sowohl der Glasteller, als auch der Drehtellerring verwendet werden.
c. Alle Lebensmittel und Lebensmittelbehälter müssen zum Garen immer auf den Glasteller gestellt werden.
d. Falls der Glasteller oder der Drehtellerring reißen oder brechen sollte, wenden Sie sich an ein autorisiertes Servicecenter.

Einbau und Anschluss

1. Dieses Gerät ist nur für den Hausgebrauch bestimmt.
2. Dieser Ofen ist nur für den Einbau vorgesehen. Er ist nicht für die Verwendung auf einer Arbeitsfläche oder in einem Schrank vorgesehen.
3. Beachten Sie die besondere Installationsanleitung.
4. Das Gerät kann in einen 60 cm breiten Einbauschrank eingebaut werden.
5. Das Gerät ist mit einem Stecker ausgestattet, der mit einer ordnungsgemäß geerdeten Steckdose verbunden werden muss.
6. Die Spannung muss mit dem Wert auf dem Typenschild übereinstimmen.
7. Der Einbau der Steckdose und das Auswechseln des Anschlusskabels darf nur von einer Elektrofachkraft vorgenommen werden. Wenn der Stecker nach der Installation nicht mehr zugänglich sein sollte, muss eine Poltrennvorrichtung mit einem Kontaktspalt von mindestens 3 mm vorgesehen werden.
8. Adapter, Steckerleisten und Verlängerungskabel dürfen nicht verwendet werden. Bei Überlast besteht Brandgefahr.

Die Zugangsfläche kann bei Betrieb heiß werden.

Installationsanleitung

Folgendes ist zu beachten

Elektrischer Anschluss

Das Gerät ist mit einem Stecker ausgestattet, der mit einer ordnungsgemäß geerdeten Steckdose verbunden werden muss. Nur ein qualifizierter Elektriker, der die entsprechenden Vorschriften berücksichtigt, darf die Steckdose installieren oder das Anschlusskabel austauschen. Wenn der Stecker nach der Installation nicht mehr zugänglich sein sollte, muss ein allpoliger Trennschalter mit einem Kontaktspalt von mindestens 3 mm vorgesehen werden. Der Berührungsschutz muss durch die Installation gewährleistet sein.

Eingebaute Geräte

Der Einbauschrank darf keine Rückwand hinter dem Gerät haben.
Mindestmontagehöhe: 850 mm.
Lüftungsschlitze und -öffnungen dürfen nicht verdeckt werden.

Einbau des Ofens - Abb. 2

Hinweis: Das Netzkabel darf nicht eingeklemmt oder geknickt werden.

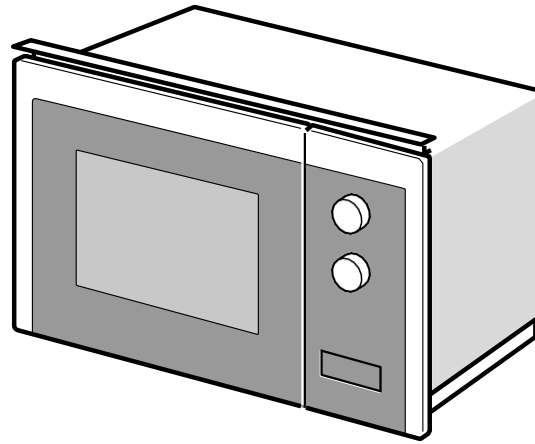

1

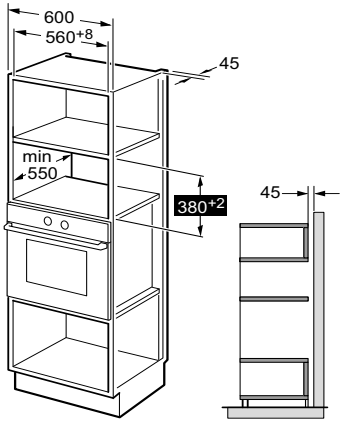

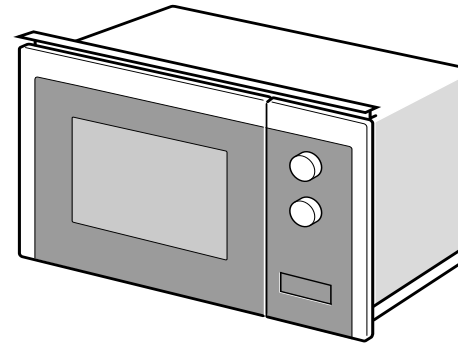

2

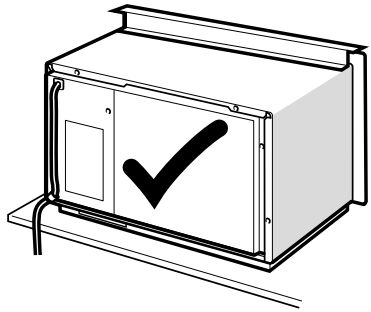

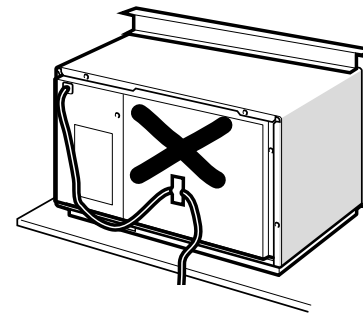

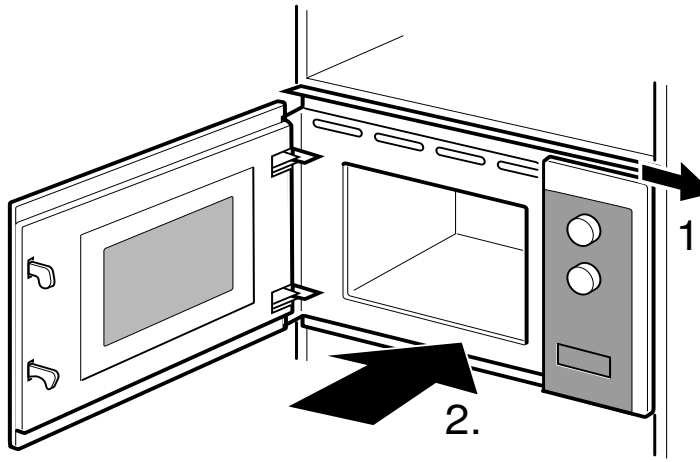
1.
2.

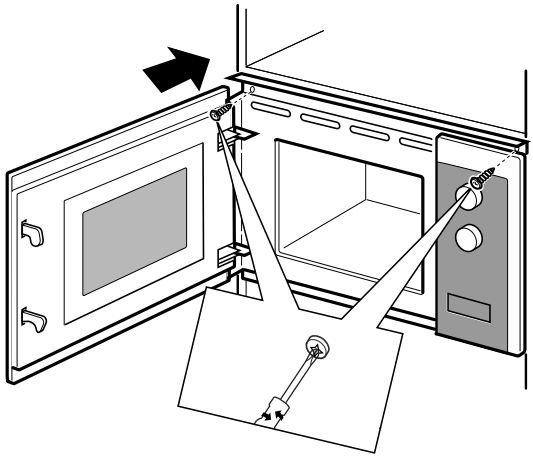
3.

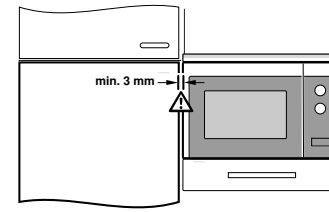
min. 3 mm

BEDIENUNGSANLEITUNG

Dieser Mikrowellenofen nutzt eine moderne elektronische Steuerung für die Anpassung der Parameter für Garvorgänge, die Ihnen beste Ergebnisse liefern wird.

1. Einstellung der Uhrzeit

Sobald der Mikrowellenofen eingeschaltet wird, wird „WELCOME“ angezeigt und der Summer ertönt einmal. Wenn innerhalb von 1 Minute keine Bedienung erfolgt, geht der Ofen in den Wartemodus über und „0:00“ wird angezeigt.

1) Drücken Sie zweimal „ ⏲“, auf dem Bildschirm erscheint „00:00“ und die Stundenzahlen blinken.

2) Drehen Sie „ “, um die Stundenzahlen einzustellen. Die Eingabezeit sollte zwischen 0 und 23 liegen.

3) Drücken Sie zur Bestätigung auf „ ⏲ “ oder „ ▷+30“ “, die Minutenzahlen blinken.

4) Drehen Sie „ “, um die Minutenwerte einzustellen.
Die Eingabezeit sollte zwischen 0 und 59 liegen.

5) Drücken Sie „ ⏲ “ oder „ ▷+30“ “, um die Einstellung der Uhr zu beenden.
Es blinkt das Zeichen „:“. Die aktuelle Uhrzeit wird angezeigt.

Hinweis: 1) Wenn die Uhr nicht eingestellt ist, funktioniert die Uhr bei Betrieb nicht.

2. Garen mit der Mikrowelle

1) Drücken Sie die Taste „ ≈ “ einmal und „P100“ wird angezeigt.

2) Drücken Sie wiederholt „ ≈ “, um die Mikrowellenleistung auszuwählen.
„P100“, „P80“, „P50“, „P30“, „P10“ werden der Reihe nach angezeigt.

3) Drehen Sie „ “, um die Garzeit einzustellen.
(Die maximale Garzeit beträgt 95 Minuten.)

4) Drücken Sie „ ▷+30“ “, um den Garvorgang zu starten.

Hinweis: Die Schritte für die Anpassung der Zeit mit dem Codierschalter sind folgendermaßen:

0---1 Min.	:	5 Sekunden
1---5 Min.	:	10 Sekunden
5---10 Min.	:	30 Sekunden
10---30 Min.	:	1 Minute
30---95 Min.	:	5 Minuten

Mikrowellen-Leistungsübersicht

Mikrowellenleistung	Hoch	Mitt. Hoch	Mitt.	Mitt. Niedrig	Niedrig
Anzeige	P100	P80	P50	P30	P10

3. Grill oder Kombi. Kochen

Drücken Sie „ ≋ “ einmal, der Bildschirm zeigt „G“ an und drücken Sie „ ≋ “ wiederholt, um die gewünschte Leistung auszuwählen, woraufhin „G“, „C-1“ oder „C-2“ angezeigt wird.

Drehen Sie „ “, um die Garzeit einzustellen. (Die maximale Garzeit beträgt 95 Minuten.)

Drücken Sie „ ▷+30″ “ erneut, um den Garvorgang zu starten.

Beispiel: Wenn Sie mit 55 % Mikrowellenleistung und 45 % Grillleistung (C-1) 10 Minuten lang garen möchten, können Sie den Ofen wie folgt einstellen.

1) Drücken Sie einmal „ ≋ “, auf dem Bildschirm wird „G“ angezeigt.

2) Drücken Sie weiter „ ≋ “, bis auf dem Bildschirm „C-1“ angezeigt wird.

3) Drehen Sie „ “, um die Garzeit einzustellen, bis der Ofen „10:00“ anzeigt.

4) Drücken Sie „ ▷+30″ “, um den Garvorgang zu starten.

Anleitung zur Kombifunktion:

Programm	Anzeige	Mikrowellenleistung	Grill Leistung
Grill	G	0 %	100%
Kombi.1	C-1	55 %	45%
Kombi.2	C-2	36 %	64 %

Hinweis: Wenn die Hälfte der Grillzeit verstrichen ist, piept das Signal zweimal, und das ist normal. Um einen besseren Grilleffekt zu erzielen, sollten Sie das Grillgut wenden, die Tür schließen und dann „ ▷+30″ “ drücken, um den Garvorgang fortzusetzen. Wenn keine Bedienung erfolgt, läuft das Gerät weiter.

4. Auftauen nach Gewicht

1) Drücken Sie einmal „ “ und auf dem Bildschirm wird „100“ angezeigt.

2) Drehen Sie „ “, um das Gewicht auszuwählen. Der Gewichtsbereich liegt zwischen 100 und 2000 g.

3) Drücken Sie die Taste „ ▷+30″ “, um den Abtauvorgang zu starten.

Hinweis: Wenn die Hälfte der Abtauzeit verstrichen ist, piept das Signal zweimal, und das ist normal. Um eine bessere Auftauwirkung zu erzielen, sollten Sie das Grillgut wenden, die Tür schließen und dann „ ▷+30″ “ drücken, um den Garvorgang fortzusetzen. Wenn keine Bedienung erfolgt, läuft das Gerät weiter.

5. Auftauen nach Zeit

1) Drücken Sie einmal „ “ und auf dem Bildschirm wird „00:00“ angezeigt.

2) Drehen Sie „ “, um die Garzeit auszuwählen. Die maximale Gardauer beträgt 95 Minuten.

3) Drücken Sie die Taste „ “, um den Abtauvorgang zu starten.

6. Mehrstufiges Garen

Es können maximal zwei Stufen eingestellt werden. Wenn eine Stufe Abtauen ist, sollte sie automatisch an erster Stelle geschaltet werden. Nach jeder Stufe ertönt der Summer einmal und die nächste Stufe beginnt.
Hinweis: Auto-Menü und Schnellkochen können nicht als eine der Mehrstufen eingestellt werden.

Beispiel: Sie wollen die Lebensmittel 5 Minuten auftauen und dann 7 Minuten lang mit 80 % Mikrowellenleistung garen. Die Schritte sind wie folgt:

1) Drücken Sie einmal „ “ und auf dem Bildschirm wird „00:00“ angezeigt.

2) Drehen Sie „ “, um die Auftauzeit auf 5 Minuten einzustellen.

3) Drücken Sie einmal auf „ “. Auf dem Bildschirm wird „P100“ angezeigt.

4) Drücken Sie wiederholt „ “ , um die Mikrowellenleistung zu wählen, bis „P80“ angezeigt wird.

5) Drehen Sie „ “, um die Gardauer von 7 Minuten auszuwählen.

6) Drücken Sie die Taste „ “, um den Garvorgang zu starten.

7. Küchenzeitschaltuhr

1) Drücken Sie einmal „ “ und auf dem Bildschirm wird „KT 00:00“ angezeigt.

2) Drehen Sie „ “, um den Timer einzustellen. (Die maximale Garzeit beträgt 95 Minuten.)

3) Drücken Sie „ “ oder „ “, um die Einstellung zu bestätigen.

4) Wenn die Gardauer erreicht ist, ertönt der Summer fünfmal.

   Wenn die Uhr eingestellt ist (24-Stunden-System), wird auf dem Display die aktuelle Uhrzeit angezeigt.

Hinweis: Die Küchenzeitschaltuhr unterscheidet sich vom 24-Stunden-System.
Die Küchenzeitschaltuhr ist eine Zeitschaltuhr.

8. Auto-Menü

1) Drehen Sie im Wartezustand wiederholt „ “, um das Menü auszuwählen.

2) Drücken Sie „ “, um das gewählte Menü zu bestätigen.

3) Drehen Sie „ “, um das Lebensmittelgewicht auszuwählen.

4) Drücken Sie „ “, um den Garvorgang zu starten.

Menüübersicht:

Menü	Gewicht	Leistung
Pizza	200 g	C-2
	400 g	
Fleisch	250 g	100 % (Mik.)
	350 g	
	450 g	
Gemüse	200 g	100 % (Mik.)
	300 g	
	400 g	
Pasta	50 g (mit 450 g kaltem Wasser)	80 % (Mik.)
	100 g (mit 800 g kaltem Wasser)	
Kartoffel	200 g	100 % (Mik.)
	400 g	
	600 g	
Fisch	250 g	80 % (Mik.)
	350 g	
	450 g	
Getränk	1 Tasse (circa 120 ml)	100 % (Mik.)
	2 Tassen (circa 240 ml)	
	3 Tassen (circa 360 ml)	
Popcorn	50 g	100 % (Mik.)
	100 g	

9. Schnelles Garen

1) Drücken Sie im Wartemodus die Taste „ $\triangleright_{+30''}$ “, um 30 Sekunden lang mit 100 % Leistungsstufe zu garen. Mit jedem Drücken auf dieselbe Taste verlängert sich die Zeit um 30 Sekunden. Die maximale Garzeit beträgt 95 Minuten.

2) Drücken Sie während des Mikrowellen-, Grill-, Kombinationsgarens und des Auftauens nach Zeit „ $\triangleright_{+30''}$ “, um die Garzeit zu verlängern.

3) Bei den Funktionen „Auto-Menü“ und „Auftauen nach Gewicht“ kann die Garzeit nicht durch Drücken von „ $\triangleright_{+30''}$ “ verlängert werden.

4) Drehen Sie „ “ im Wartemodus, um die Garzeit auszuwählen. Nachdem Sie die Garzeit eingestellt haben, drücken Sie auf „ $\triangleright_{+30''}$ “, um das Garen in der Mikrowelle mit 100 % Leistung zu starten.

10. Kindersicherung

Sperren: Drücken Sie im Wartemodus 3 Sekunden lang „ $\bigtriangledown_{3''}$ “, um die Kindersicherung zu aktivieren. Die aktuelle Uhrzeit wird angezeigt, wenn sie eingestellt wurde, andernfalls wird „ **[: :]** “ angezeigt.

Kindersicherung deaktivieren: Drücken Sie im gesperrten Zustand „ $\bigtriangledown_{3''}$ “ 3 Sekunden lang, die Kindersicherung wird aufgehoben.

11. Abfragefunktion

1) Aktiv, wenn die Funktionen Mikrowelle, Grill und Kombi ausgeführt werden. Drücken Sie „ ≈ “ oder „ ≈ “ und die aktuelle Leistung wird drei Sekunden lang angezeigt.
2) Wenn die Uhr eingestellt wurde, drücken Sie während des Garvorgangs „ ◷ “, um die aktuelle Zeit anzuzeigen. Sie wird 3 Sekunden lang angezeigt.

12. Angabe

1) Wenn die Tür während des Garvorgangs geöffnet wird, schließen Sie sie und drücken Sie dann „ $\triangleright_{+30''}$ “, um den Garvorgang fortzusetzen.
2) Nach der Einstellung des Garprogramms sollte „ $\triangleright_{+30''}$ “ nicht innerhalb von 5 Minuten gedrückt werden. Es wird die aktuelle Uhrzeit angezeigt. Die Einstellung wird gelöscht.
3) Der Summer ertönt bei festem Drücken; leichtes oder ungenaues Drücken führt zu keiner Reaktion.

13. Die Ofentür öffnen.

Drücken Sie die Taste „ ▯ “, die Ofentür wird geöffnet.

Fehlersuche

Normal	
Mikrowelle - Störung des Fernsehempfangs	Während des Betriebs der Mikrowelle kann der Radio- und Fernsehempfang gestört sein. Diese Störungen sind mit jenen vergleichbar, die durch Elektrokleingeräte verursacht werden, wie Mixer, Staubsauger und elektrischem Föhn. Das ist normal.
Ofenlicht schwach.	Beim Garen mit der Mikrowelle wird das Ofenlicht eventuell dunkler. Das ist normal.
Dampfansammlung an der Tür, heiße Luft kommt aus den Lüftungsöffnungen.	Während des Garens kann Dampf aus Lebensmitteln austreten. Der meiste Dampf tritt aus den Lüftungsöffnungen aus. Er kann sich jedoch auf kühlen Flächen wie beispielsweise auf der Gerätetüre absetzen. Das ist normal.
Gerät ohne Lebensmittel im Garraum eingeschaltet.	Es ist untersagt, den Ofen ohne Lebensmittel im Garraum einzuschalten. Das ist sehr gefährlich.

Problem	Mögliche Ursache	Abhilfe
Gerät kann nicht gestartet werden.	(1) Stromstecker nicht richtig eingesteckt.	Ausstecken. Nach 10 Sekunden wieder einstecken.
	(2) Sicherung durchgebrannt oder Trennschalter ausgelöst.	Sicherung austauschen oder Trennschalter zurücksetzen (Reparatur durch einen Techniker unseres Unternehmens).
	(3) Problem mit der Steckdose.	Steckdose mit anderen elektrischen Geräten prüfen.
Ofen heizt nicht.	(4) Die Tür ist nicht richtig geschlossen.	Tür richtig schließen.

Gemäß der Richtlinie über Elektro- und Elektronik-Altgeräte (WEEE) müssen Elektro- und Elektronik-Altgeräte separat entsorgt und aufbereitet werden. Entsorgen Sie dieses Produkt ggf. NIEMALS im Haushaltsmüll. Geben Sie dieses Produkt bitte an den entsprechenden Sammelstellen für Elektro- und Elektronik-Altgeräte ab.

Mikrovlnná rúra

NÁVOD NA OBSLUHU

MODEL: H38FMWID627N

Pred použitím mikrovlnnej rúry si pozorne prečítajte tento návod a starostlivo ho uschovajte.
Ak budete postupovať podľa pokynov, vaša rúra vám bude slúžiť dobre a dlho.

TIETO POKYNY SI STAROSTLIVO USCHOVAJTE

BEZPEČNOSTNÉ OPATRENIA NA PREDCHÁDZANIE MOŽNÉHO VYSTAVENIA NADMERNEJ MIKROVLNNEJ ENERGII

(a) Nepokúšajte sa používať túto rúru s otvorenými dvierkami, pretože to môže mať za následok škodlivé vystavenie mikrovlnnej energii. Je dôležité, aby ste nepoškodili bezpečnostné zámky ani s nimi nemanipulovali.

(b) Neumiestňujte žiadne predmety medzi prednú stranu rúry a dvierka, ani nedovoľte, aby sa na tesniacich plochách nahromadili nečistoty alebo zvyšky čistiaceho prostriedku.

(c) VAROVANIE: Ak sú dvierka alebo tesnenia poškodené, rúra sa nesmie používať, kým ju neopraví kompetentná osoba.

DODATOK

Ak sa spotrebič neudržiava v dobrom stave, čo sa týka čistoty, jeho povrch by sa mohol znehodnotiť, mohlo by to ovplyvniť životnosť zariadenia a viesť k nebezpečnej situácii.

Špecifikácie

Model:	H38FMWID627N
Menovité napätie:	230 V~ 50 Hz
Menovitý príkon (mikrovlnná rúra):	1450 W
Menovitý výkon (mikrovlnná rúra):	900 W
Menovitý príkon (gril):	1000W

Údaje o nízkej spotrebe energie podľa nariadenia Komisie (EÚ) 2023/826.

Stav	Spotreba energie	Obdobie, po ktorom zariadenie automaticky dosiahne daný stav
Pohotovostný režim s informáciami alebo stavovým displejom	0,8 W	20 min

DÔLEŽITÉ BEZPEČNOSTNÉ POKYNY
VAROVANIE

Aby ste znížili riziko požiaru, úrazu elektrickým prúdom, poranenia osôb alebo vystavenia nadmernej energii mikrovlnnej rúry pri používaní svojho spotrebiča, dodržujte základné opatrenia vrátane nasledujúcich:

1. Prečítajte si a dodržujte konkrétne pravidlá: „BEZPEČNOSTNÉ OPATRENIA NA PREDCHÁDZANIE MOŽNÉMU VYSTAVENIU NADMERNEJ MIKROVLNNEJ ENERGII“.
2. Deti staršie ako 8 rokov a osoby s obmedzenými fyzickými, zmyslovými alebo duševnými schopnosťami alebo nedostatkom skúseností či vedomostí môžu tento spotrebič používať pod dohľadom, resp. po poučení a oboznámení sa s bezpečným spôsobom používania a porozumení možným nebezpečenstvám. Deti sa so spotrebičom nesmú hrať. Čistenie a bežnú údržbu by nemali vykonávať deti bez dozoru, pokiaľ nie sú staršie ako 8 rokov. Deti do 8 rokov udržujte mimo dosahu alebo ich majte pod neustálym dohľadom.
3. Spotrebič a jeho kábel uchovávajte mimo dosahu detí mladších ako 8 rokov.
4. Ak je poškodený napájací kábel, v záujme eliminácie akéhokoľvek rizika ho musí vymeniť výrobca, jeho servisný zástupca alebo rovnako kvalifikovaná osoba. (Pre spotrebič s nadstavcom typu Y)
5. VAROVANIE: Pred výmenou žiarovky sa uistite, že je spotrebič vypnutý, aby nedošlo k úrazu elektrickým prúdom.

6. VAROVANIE: Pre kohokoľvek iného ako kompetentnú osobu je nebezpečné vykonávať akýkoľvek servis alebo opravu, ktorá zahŕňa odstránenie krytu, ktorý poskytuje ochranu pred vystavením mikrovlnnej energii.
7. VAROVANIE: Kvapaliny a iné potraviny sa nesmú ohrievať v uzavretých nádobách, pretože by mohli vybuchnúť.
8. Pri zohrievaní potravín v plastových alebo papierových nádobách sledujte rúru z dôvodu možnosti zapálenia.
9. Používajte len pomôcky, ktoré sú vhodné na použitie v mikrovlnných rúrach.
10. Ak z rúry uniká dym, vypnite alebo odpojte spotrebič a nechajte dvierka zatvorené, aby ste zadusili všetky plamene.
11. Pri mikrovlnnom ohreve nápojov môže dôjsť k oneskorenému veľmi prudkému varu, preto treba s nádobou zaobchádzať veľmi opatrne.
12. Obsah dojčenských fliaš a detskej výživy v pohároch sa musí premiešať alebo pretrepať a pred kŕmením dieťaťa treba skontrolovať ich teplotu, aby sa zabránilo obareniu alebo popáleniu.
13. Vajcia v škrupine a celé vajcia uvarené natvrdo sa nesmú zohrievať v mikrovlnných rúrach, pretože by mohli explodovať, a to aj po skončení zahrievania v mikrovlnnej rúre.
14. Rúra by sa mala pravidelne čistiť a mali by sa odstrániť usadené zvyšky potravín.
15. Ak by sa rúra neudržiavala v čistote, mohlo by to viesť k poškodeniu povrchu, čo by zase mohlo nepriaznivo ovplyvniť životnosť spotrebiča a ohroziť bezpečnosť.

16. Používajte iba teplotnú sondu odporúčanú pre túto rúru (v prípade rúr vybavených zariadením na použitie teplotnej sondy.)
17. Mikrovlnná rúra sa musí používať s otvorenými dekoratívnymi dvierkami. (pre rúry s dekoratívnymi dvierkami.)
18. Tento spotrebič je určený na používanie v domácnostiach a podobných priestoroch, ako napr.:
-kuchynské priestory pre personál v obchodoch, úradoch a iných pracovných prostrediach;
-použitie pre zákazníkov v hoteloch, moteloch a ďalších prostrediach rezidenčného typu;
-farmy;
-prostredie typu prenocovania s raňajkami;
19. Mikrovlnná rúra je určená na ohrev jedál a nápojov. Sušenie potravín alebo odevov a ohrievanie vyhrievacích podložiek, papúč, špongií, vlhkej utierky a pod. môže viesť k riziku zranenia, vznietenia alebo požiaru.
20. Počas varenia v mikrovlnnej rúre sa na prípravu jedál a nápojov nesmú používať kovové nádoby.
21. Spotrebič sa nesmie čistiť parným čističom.
22. Pri vyberaní nádob zo spotrebiča treba dbať na to, aby sa otočný tanier neposunul. (Pre pevné spotrebiče a vstavané spotrebiče, ktoré sa používajú najmenej 900 mm nad podlahou a majú odnímateľné otočné taniere. Nevzťahuje sa to na spotrebiče s horizontálnymi dolnými výklopnými dvierkami.)
23. Mikrovlnná rúra sa môže použiť ako vstavaný spotrebič.
24. Nepoužívajte parný čistič.

25. Povrch úložnej zásuvky môže byť horúci.
26. VAROVANIE: Počas používania sú spotrebič a jeho dostupné diely horúce. Pri používaní treba byť opatrný, aby sa predišlo dotyku ohrievacích prvkov. Deti do 8 rokov udržujte mimo dosahu alebo ich majte pod neustálym dohľadom.
27. Počas používania je spotrebič horúci. Musíte byť opatrní a nesmiete sa dotýkať ohrievacích článkov vo vnútri rúry.
28. VAROVANIE: Dostupné diely sa môžu počas používania zohriať. Malé deti by ste mali udržiavať ďalej od spotrebiča.
29. Spotrebič sa nesmie inštalovať za dekoratívne dvierka, aby nedošlo k prehriatiu. (Toto sa nevzťahuje na spotrebiče s dekoratívnymi dvierkami.)
30. VAROVANIE: Ak sa spotrebič používa v kombinovanom režime, vzhľadom na generované vysoké teploty, by ho mali deti používať len pod dohľadom dospelej osoby.
31. Na čistenie skla dvierok rúry nepoužívajte abrazívne čistiace prostriedky ani ostré kovové škrabky, pretože by mohli poškriabať alebo rozbiť sklo.

POZORNE SI HO PREČÍTAJTE A ODLOŽTE NA POUŽITIE AJ V BUDÚCNOSTI

Aby sa znížilo riziko zranenia osôb, elektrická prípojka musí byť uzemnená

NEBEZPEČENSTVO

Nebezpečenstvo úrazu elektrickým prúdom. Dotyk s niektorými vnútornými komponentmi môže spôsobiť vážne zranenie alebo smrť. Tento spotrebič nerozoberajte.

VAROVANIE

Nebezpečenstvo úrazu elektrickým prúdom. Nesprávne použitie uzemnenia môže spôsobiť zásah elektrickým prúdom. Nezapájajte spotrebič do zásuvky, pokiaľ nie je správne nainštalovaný a uzemnený.

Spotrebič musí byť uzemnený. V prípade elektrického skratu uzemnenie znižuje riziko úrazu elektrickým prúdom tým, že poskytuje únikový vodič pre elektrický prúd.
Tento spotrebič je vybavený káblom s uzemňovacím vodičom a uzemňovacou zástrčkou. Zástrčka musí byť zapojená do správne nainštalovanej a uzemnenej zásuvky elektrickej siete.

Ak ste pokyny na uzemnenie nepochopili úplne alebo ak máte pochybnosti o správnom uzemnení spotrebiča, požiadajte o pomoc kvalifikovaného elektrikára alebo servisného technika. Ak treba použiť predlžovací elektrický kábel, používajte iba 3-vodičový predlžovací kábel.

1. Krátky elektrický napájací kábel sa dodáva s cieľom znížiť riziká súvisiace so zamotaním sa do kábla alebo zakopnutím o dlhší kábel.
2. Ak sa používa dlhý kábel alebo predlžovací kábel:
1) Označená hodnota elektrického napätia napájacieho kábla alebo predlžovacieho kábla musí byť minimálne taká veľká ako elektrické napätie spotrebiča.
2) Predlžovací kábel musí byť uzemňovací 3-vodičový kábel.
3) Dlhý napájací kábel treba viesť tak, aby neprechádzal cez pracovnú dosku alebo cez linku, kde by ho mohli stiahnuť deti alebo by ste ho mohli nechtiac zachytiť.

ČISTENIE

Uistite sa, že ste spotrebič odpojili od zdroja napájania.
1. Po použití vyčistite vnútro rúry mierne navlhčenou handričkou.
2. Príslušenstvo čistite obvyklým spôsobom vo vode so saponátom.
3. Rám dvierok, tesnenie a susediace časti je treba pri znečistení dôkladne očistiť vlhkou handričkou.
4. Na čistenie skla dvierok rúry nepoužívajte abrazívne čistiace prostriedky ani ostré kovové škrabky, pretože by mohli poškriabať alebo rozbiť sklo.
5. Tip na čistenie --- Jednoduchšie čistenie vnútorných stien, ktorých sa môže dotýkať pripravované jedlo: vložte do misky polovicu citrónu, prilejte 300 ml vody a zohrievajte na 100 % mikrovlnného výkonu po dobu 10 minút. Rúru očistite mäkkou, suchou handričkou.

KUCHYNSKÉ POMÔCKY

UPOZORNENIE

Nebezpečenstvo úrazu
Pre kohokoľvek iného ako kompetentnú osobu je nebezpečné vykonávať akýkoľvek servis alebo opravu, ktorá zahŕňa odstránenie krytu, ktorý poskytuje ochranu pred vystavením mikrovlnnej energii.

Pozrite si pokyny o „Materiáloch, ktoré môžete alebo nesmiete použiť v mikrovlnnej rúre“. Môžu existovať určité nekovové pomôcky, ktoré nie sú bezpečné na použitie pri mikrovlnnej rúre. V prípade pochybností môžete príslušný riad otestovať podľa nižšie uvedeného postupu.

Test pomôcok:
1. Do nádoby vhodnej na použitie v mikrovlnnej rúre vlejte 1 šálku studenej vody (250 ml) a vložte ju spolu s príslušnou pomôckou do mikrovlnnej rúry.
2. Zohrievajte pri maximálnom výkone 1 minútu.
3. Pomôcky sa opatrne dotknite. Ak je pomôcka teplá, nepoužívajte ju na prípravu jedla v mikrovlnnej rúre.
4. Neprekračujte čas ohrevu 1 minútu.

Materiály, ktoré môžete použiť v mikrovlnnej rúre

Kuchynské pomôcky	Poznámky
Zapekacia misa	Dodržiavajte pokyny výrobcu. Spodná časť zapekacej misy musí byť aspoň 5 mm (3/16 palca) nad otočným tanierom. Nesprávne používanie môže spôsobiť prasknutie otočného taniera.
Jedálenský riad	Iba riad vhodný do mikrovlnnej rúry. Dodržiavajte pokyny výrobcu. Nepoužívajte prasknutý ani vyštrbený riad.
Sklenené poháre	Vždy odstráňte viečko. Používajte len na ohrievanie jedla na teplotu podávania. Väčšina sklenených pohárov nie je tepelne odolná a môže sa rozbiť.
Sklenený riad	Iba tepelne odolný sklenený riad vhodný do rúry. Uistite sa, že neobsahuje žiadne ozdobné kovové prvky. Nepoužívajte prasknutý ani vyštrbený riad.
Vrecká na varenie do rúry	Dodržiavajte pokyny výrobcu. Nezatvárajte kovovou svorkou. Prepichnite, aby mohla unikať para.
Papierové taniere a poháre	Používajte len na krátkodobé varenie/ohrievanie. Počas prípravy jedla nenechávajte rúru bez dozoru.
Papierové utierky	Používajte na zakrytie jedla pri ohreve a na zachytávanie tuku. Používajte pod dohľadom a len na krátkodobé varenie.
Pergamenový papier	Použite ako kryt, aby sa zabránilo rozstrekovaniu alebo ako obal pri naparovaní.
Plasty	Iba riad vhodný do mikrovlnnej rúry. Dodržiavajte pokyny výrobcu. Mali by byť označené ako „Vhodné do mikrovlnnej rúry“. Niektoré plastové nádoby pri zohriatí jedla vo vnútri zmäknú. „Vrecká na varenie“ a tesne uzavreté plastové vrecká treba upraviť tak, aby ostala voľná štrbina, treba ich prepichnúť alebo nechať pootvorené, podľa pokynov na obale.
Plastový obal	Iba riad vhodný do mikrovlnnej rúry. Používajte na zakrytie jedla počas varenia, aby si jedlo zachovalo vlhkosť. Nedovoľte, aby sa plastový obal dotýkal potravín.
Teplomery	Iba vhodné do mikrovlnnej rúry (teplomery na mäso a cukrovinky).
Voskový papier	Použite ako kryt, aby ste zabránili rozstrekovaniu a udržali vlhkosť.

Materiály, ktorým sa pri používaní mikrovlnnej rúry treba vyhnúť

Kuchynské pomôcky	Poznámky
Alobalová tácka	Môže spôsobiť iskrenie. Jedlo preložte do nádoby vhodnej do mikrovlnnej rúry.
Obal na potraviny s kovovou rukoväťou	Môže spôsobiť iskrenie. Jedlo preložte do nádoby vhodnej do mikrovlnnej rúry.
Kovové alebo kovom zdobené pomôcky	Kov chráni jedlo pred mikrovlnnou energiou. Kovový okraj môže spôsobiť iskrenie.
Kovové svorky	Môžu spôsobiť iskrenie a mohli by spôsobiť požiar v rúre.
Papierové vrecká	Môžu spôsobiť požiar v rúre.
Plastová pena	Plastová pena sa môže roztaviť alebo kontaminovať tekutinu vo vnútri, keď je vystavená vysokej teplote.
Drevo	Pri použití v mikrovlnnej rúre drevo vyschne a môže sa rozštiepiť alebo popraskať.

NASTAVENIE RÚRY

Názvy dielov a príslušenstva rúry

Vyberte rúru a všetok materiál zo škatule a z vnútra rúry. Rúra sa dodáva s nasledujúcim príslušenstvom:

Sklenený podnos	1
Zostava otočného krúžku	1
Návod na použitie	1

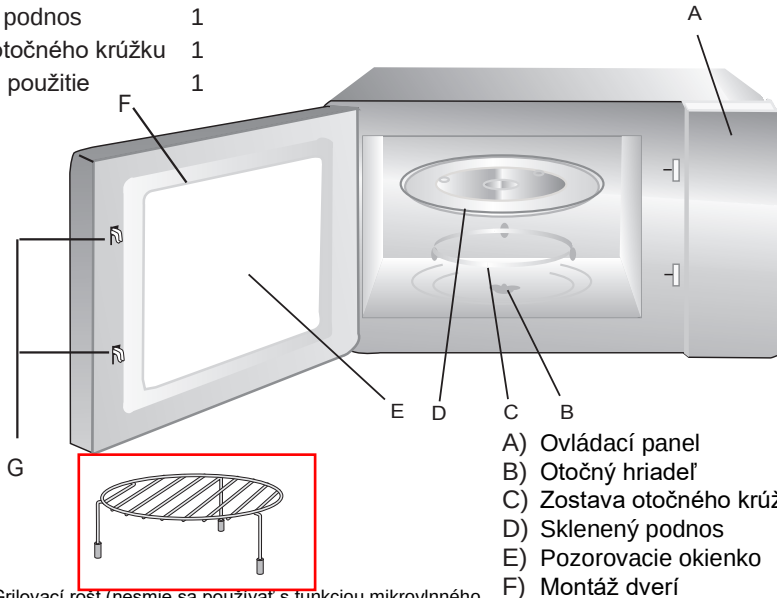

Grilovací rošt (nesmie sa používať s funkciou mikrovlnného ohrevu a musí sa umiestniť na sklenený podnos)

A) Ovládací panel
B) Otočný hriadeľ
C) Zostava otočného krúžku
D) Sklenený podnos
E) Pozorovacie okienko
F) Montáž dverí
G) Bezpečnostný blokovací systém

Inštalácia otočného taniera

a. Sklenený podnos nikdy neklaďte hore dnom. Pohyb skleneného podnosu sa nikdy nesmie obmedzovať.
b. Počas prípravy jedla sa musí vždy používať sklenený podnos aj zostava otočného krúžku.
c. Všetky potraviny a nádoby s jedlom sú vždy umiestnené na sklenenom podnose na varenie.
d. V prípade prasknutia alebo rozbitia skleneného podnosu alebo zostavy otočného taniera sa obráťte na najbližšie autorizované servisné stredisko.

Inštalácia a pripojenie

1. Tento spotrebič je určený len na domáce použitie.
2. Táto rúra je určená len ako vstavaný spotrebič. Nie je určený na použitie na pracovnej doske ani vnútri skrinky.
3. Dodržiavajte špeciálne inštalačné pokyny.
4. Spotrebič je možné nainštalovať do skrinky so šírkou 60 cm.
5. Spotrebič je vybavený zástrčkou a smie sa zapájať iba do riadne nainštalovanej uzemnenej zásuvky.
6. Napätie musí zodpovedať hodnote na typovom štítku.
7. Zásuvku musí nainštalovať a elektrický napájací kábel smie vymeniť len kvalifikovaný elektrikár. Pokiaľ už zásuvka po inštalácii nie je prístupná, treba v blízkosti spotrebiča nainštalovať dvojpólový vypínač s medzerou medzi kontaktmi 3 mm.
8. Adaptéry, rozdvojky ani predlžovacie káble sa nesmú používať. Preťaženie môže mať za následok nebezpečenstvo vzniku požiaru.

Prístupný povrch môže byť počas prevádzky horúci.

Pokyny týkajúce sa inštalácie

Treba poznamenať nasledovné

Elektrické zapojenie

Spotrebič je vybavený zástrčkou a smie sa zapájať iba do riadne nainštalovanej uzemnenej zásuvky. Nainštalovať zásuvku alebo vymeniť elektrický napájací kábel smie iba kvalifikovaný technik za dodržania všetkých príslušných predpisov. Pokiaľ zásuvka po inštalácii už nebude prístupná, treba v blízkosti spotrebiča nainštalovať dvojpólový vypínač s medzerou medzi kontaktmi 3 mm. Inštalácia musí zabezpečiť ochranu kontaktu.

Namontované jednotky

Inštalačná skrinka nesmie mať za spotrebičom zadný panel. Minimálna výška pri montáži: 850 mm.
Ventilačné otvory a prívody nesmú byť zakryté.

Inštalácia rúry - obr. 2

Poznámka: Dávajte pozor, aby sa prívodný elektrický kábel nikde nezachytil ani nezalomil.

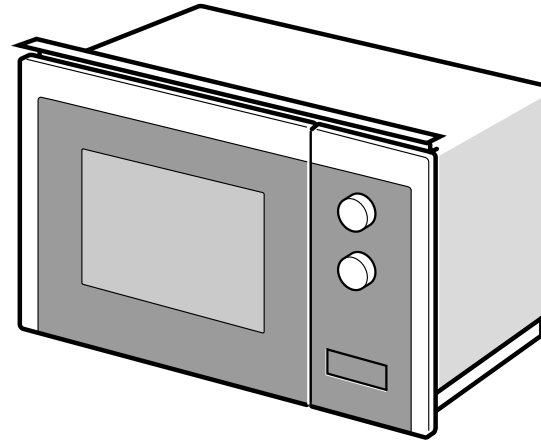

1

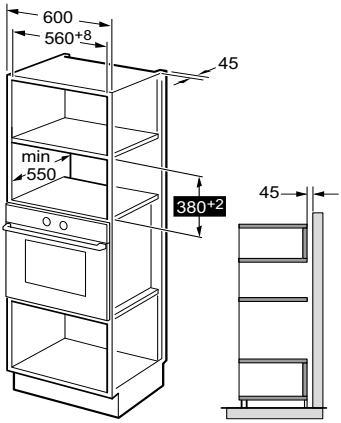

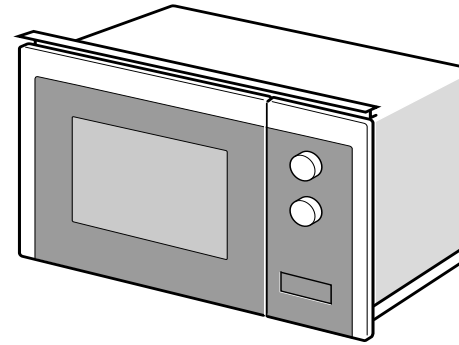

2

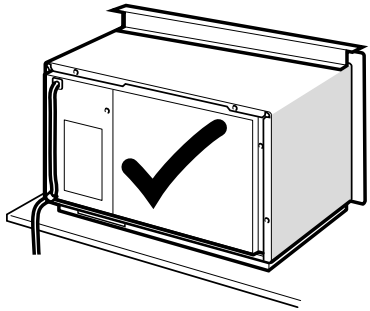

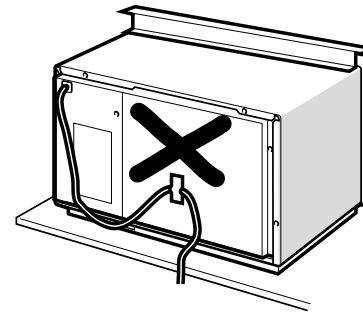

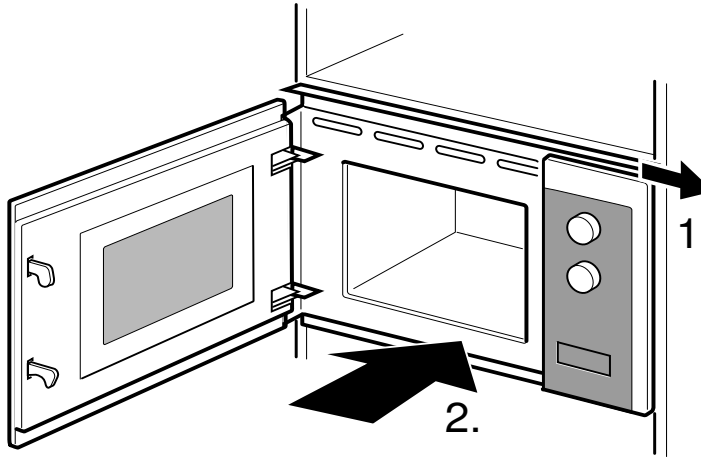
1.
2.

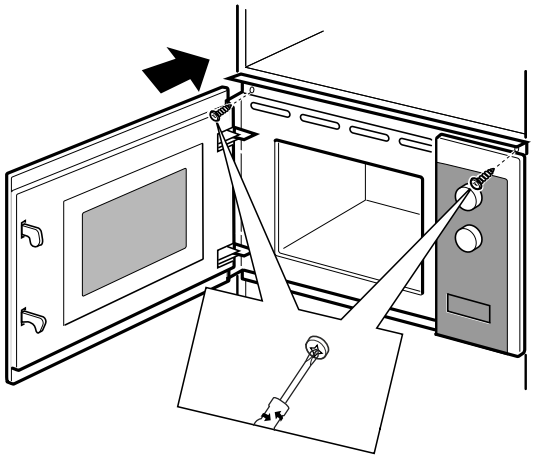
3.

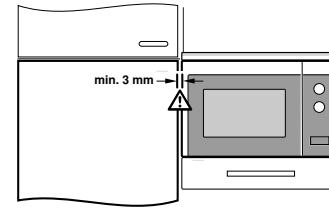
min. 3 mm

POKYNY NA OBSLUHU

Táto mikrovlnná rúra využíva na nastavenie parametrov prípravy jedla moderné elektronické ovládače, ktoré lepšie vyhovujú potrebám varenia.

1.Nastavenie hodín

Po zapojení rúry do elektrickej siete sa na displeji zobrazí „WELCOME“ a raz zaznie bzučiak. Ak do 1 minúty neurobíte na rúre žiadny úkon, rúra sa prepne do stavu čakania a na displeji sa zobrazí „0:00“.

1) Dvakrát stlačte tlačidlo „ ⏲ “, na obrazovke sa zobrazí „00:00“ a číslice hodín budú blikať;
2) Otáčaním „ “ nastavte hodiny. Zadajte hodnotu z rozsahu 0 - 23.
3) Stlačením tlačidla „ ⏲ “ alebo „ ▷+30″ “ potvrďte. Číslice minút budú blikať.
4) Otáčaním „ “ nastavte minúty z rozsahu 0 - 59.
5) Stlačením tlačidla „ ⏲ “ alebo „ ▷+30″ “ dokončte nastavenie času. Začne blikať „:“. Zobrazí sa presný čas.

Poznámka: 1) Ak by hodiny neboli nastavené, po zapojení elektrického napájania by nefungovali.

2. Varenie mikrovlnnou energiou

1) Jedným stlačením tlačidla „ ≋ “ sa na displeji zobrazí „P100“.
2) Opakovaným stlačením tlačidla „ ≋ “ vyberte mikrovlnný výkon. Postupne sa zobrazí „P100“, „P80“, „P50“, „P30“, „P10“.
3) Otáčaním „ “ upravte dobu prípravy jedla. (Maximálna doba prípravy je 95 minút)
4) Stlačením tlačidla „ ▷+30″ “ sa postup zapne.

POZNÁMKA: prírastky pre úpravu doby kódovacieho spínača sú nasledovné:

0---1	min	:	5 sekúnd
1—5	min	:	10 sekúnd
5---10	min	:	30 sekúnd
10---30	min	:	1 minúta
30---95	min	:	5 minút

Tabuľka pre mikrovlnný výkon

Mikrovlnný výkon	Vysoký	Stredne vysoký	Stredný	Stredne nízky	Nízky
Displej	P100	P80	P50	P30	P10

3. Gril alebo kombinácia výkonu a grilu. Príprava jedla

Jedným stlačením tlačidla „ ≋ “ sa na obrazovke zobrazí „G“ a opakovaným stláčaním tlačidla „ ≋ “ vyberte požadovaný výkon, čím sa zobrazí „G“,„C-1“ alebo „C-2“.

Otočením tlačidla „ “ nastavte dobu prípravy jedla. (Maximálna doba prípravy je 95 minút)

Opätovným stlačením tlačidla „ ▷+30“ “ spustíte varenie.

Príklad: Ak chcete na 10 minútovú prípravu jedla použiť 55 % mikrovlnný výkon a 45 % gril (C-1), môžete rúru riadiť podľa nasledujúcich krokov.

1) Jedným stlačením tlačidla „ ≋ “ sa na obrazovke zobrazí „G“.

2) Pokračujte stláčaním tlačidla „ ≋ “, kým sa na obrazovke nezobrazí „C-1“.

4) Otáčaním „ “ nastavte dobu prípravy jedla, kým sa na displeji nezobrazí „10:00“.

5) Stlačením tlačidla „ ▷+30“ “ sa postup zapne.

Pokyny na kombinovaný výkon:

Program	Displej	Mikrovlnný výkon	Výkon grilu
Gril	G	0%	100%
Combi.1	C-1	55%	45%
Combi.2	C-2	36%	64%

Poznámka: Po uplynutí polovice doby grilovania sa ozve dvojitý zvuk bzučiaka, je to normálne. Aby ste dosiahli lepší účinok grilovania jedla, mali by ste jedlo otočiť, zavrieť dvierka a potom stlačiť „ ▷+30“ “, aby ste pokračovali v príprave jedla. Ak neurobíte žiadny úkon, rúra bude pokračovať v postupe.

4. Rozmrazenie podľa hmotnosti

1) Jedným stlačením „ ⚖ “ sa na displeji zobrazí „100“.

2) Otočením „ “ vyberte hmotnosť potravín. Rozsah dostupných hmotností 100 - 2000 g.

3) Stlačením tlačidla „ ▷+30“ “ spustíte rozmrazovanie.

Poznámka: Po uplynutí polovice doby rozmrazovania sa dvakrát ozve bzučiak, je to normálne. Aby ste dosiahli lepší účinok rozmrazovania jedla, mali by ste jedlo otočiť, zavrieť dvierka a potom stlačiť „ ▷+30“ “, aby ste pokračovali v postupe. Ak neurobíte žiadny úkon, rúra bude pokračovať v postupe.

5. Rozmrazenie podľa času

1) Jedným stlačením „ “ sa na displeji zobrazí „00:00“.
2) Otáčaním „ “ vyberte dobu prípravy jedla. Maximálna doba je 95 minút.
3) Stlačením tlačidla „ “ spustíte rozmrazovanie.

6. Viacstupňová príprava jedla

Maximálne je možné nastaviť 2 stupne. Ak je jedným zo stupňov rozmrazovanie, malo by sa nastaviť ako prvý stupeň automaticky. Bzučiak zazvoní raz po každom stupni a začne ďalší stupeň. Poznámka: Automatické menu ani rýchla príprava jedla sa ako jeden z viacerých stupňov nedá nastaviť.

Príklad: ak chcete jedlo 5 minút rozmrazovať a potom 7 minút variť s 80 % mikrovlnným výkonom. Kroky sú nasledovné:

1) Jedným stlačením „ “ sa na displeji zobrazí „00:00“.
2) Otočením „ “ nastavte dobu rozmrazovania na 5 minút;
3) Jedným stlačením tlačidla „ “ sa na obrazovke zobrazí „P100“.
4) Opakovaným stláčaním „ “ vyberte mikrovlnný výkon, kým sa nezobrazí „P80“;
5) Otáčaním „ “ nastavte dobu prípravy jedla na 7 minút;
6) Stlačením tlačidla „ “ sa postup zapne.

7. Kuchynský časovač

(1) Jedným stlačením „ “ sa na displeji zobrazí „KT 00:00“.
(2) Otáčaním „ “ zadajte správnu dobu časovača.
(Maximálna doba prípravy je 95 minút)
(3) Stlačením „ “ alebo „ “ potvrďte nastavenie.
(4) Po dosiahnutí nastaveného času bzučiak zazvoní 5-krát.
Ak bol nastavený presný čas (24-hodinový systém), na displeji sa zobrazí presný čas.

Poznámka: Kuchynský časovač sa líši od 24-hodinového systému. Kuchynský časovač je časovač.

8. Automatická ponuka

1) V stave čakania otočte „ “ doprava a vyberte ponuku.
2) Stlačením „ “ potvrďte vybranú ponuku.
3) Otáčaním „ “ vyberte hmotnosť jedla.
4) Stlačením tlačidla „ “ sa postup zapne.

Tabuľka menu:

Menu	Hmotnosť	Výkon
Pizza	200 g	C-2
	400 g	
Mäso	250 g	100%(Mik.)
	350 g	
	450 g	
Zelenina	200 g	100%(Mik.)
	300 g	
	400 g	
Cestoviny	50g (so 450g studenej vody)	80%(Mik.)
	100g(s 800g studenej vody)	
Zemiaky	200 g	100%(Mik.)
	400 g	
	600 g	
Ryby	250 g	80%(Mik.)
	350 g	
	450 g	
Nápoj	1 šálka (pribl. 120 ml)	100%(Mik.)
	2 šálky (pribl. 240 ml)	
	3 šálky (pribl. 360 ml)	
Popcorn	50 g	100%(Mik.)
	100 g	

9. Rýchle varenie

1) V stave čakania stlačte tlačidlo „ +30" “, čím sa zapne varenie so 100 % úrovňou výkonu na 30 sekúnd. Každé ďalšie stlačenie tohto tlačidla spôsobí predĺženie o 30 sekúnd. Maximálna doba varenia je 95 minút.
2) Počas mikrovlnného varenia, grilu a kombinácie varenia a procesu rozmrazovania sa doba predlžuje tlačidlom „ +30" “.
3) V stavoch automatickej ponuky a rozmrazovania podľa hmotnosti sa doba prípravy tlačidlom „ +30" “ nedá predĺžiť.
4) Počas čakania otočte „ “ doľava a vyberte si dobu prípravy jedla. Po úprave doby prípravy jedla stlačte tlačidlo „ +30" “, aby ste zapli mikrovlnné varenie s úrovňou výkonu 100 %.

10. Funkcia uzamknutia pre deti

Zamknutie: V stave čakania stlačte tlačidlo „ 3" “ na 3 sekundy, aby ste vstúpili do stavu detskej poistky, pričom sa zobrazí presný čas, pokiaľ bol nastavený, inak sa na displeji zobrazí „ “.

Odblokovanie: V uzamknutom stave stlačte „ 3" “ na 3 sekundy, zámok sa uvoľní.

11. Vyšetrovacia funkcia

1) V stave prípravy jedla mikrovlnami, pri grilovaní alebo pri kombinovanom výkone. Stlačením tlačidla „ “ alebo „ “ sa na 3 sekundy zobrazí aktuálny výkon.
2) Ak bol nastavený presný čas, počas stavu prípravy jedla stlačte tlačidlo „ “ aby ste skontrolovali presný čas. Zobrazí sa na 3 sekundy.

12. Špecifikácia

(1) Ak počas prípravy jedla otvoríte dvierka rúry, zatvorte ich a potom pokračujte v príprave jedla stlačením tlačidla „ +30" “.
(2) Po nastavení programu prípravy jedla sa „ +30" “ počas 5 minút nedá stlačiť. Zobrazí sa presný čas. Nastavenie sa zruší.
(3) Bzučiak zaznie raz pri stlačení, na neúčinné stlačenie nebude reagovať.

13. Otvorte dvierka rúry

po stlačení tlačidla „ “ sa otvoria dvierka rúry.

Riešenie problémov

Normálne	
Mikrovlnná rúra ruší TV príjem	Pri prevádzke mikrovlnnej rúry môže byť rušený príjem rádia a televízora. Je to podobné ako rušenie malých elektrických spotrebičov, ako je mixér, vysávač a elektrický ventilátor. Je to normálne.
Stlmené svetlo rúry	Pri varení v mikrovlnnej rúre s nízkym výkonom sa svetlo rúry môže stlmiť. Je to normálne.
Para nahromadená na dvierkach, horúci vzduch z prieduchov	Pri varení môže z jedla unikať para. Väčšina sa dostane von z prieduchov. Ale určitý podiel sa môže hromadiť na chladnom mieste, ako sú dvierka rúry. Je to normálne.
Rúra sa spustila náhodne bez jedla vo vnútri.	Je zakázané zapínať jednotku bez akéhokoľvek jedla vo vnútri. Je to veľmi nebezpečné.

Problém	Možná príčina	Náprava
Rúra sa nedá aktivovať.	(1) Elektrický napájací kábel nie je zapojený správne.	Odpojte ho. Po 10 sekundách ho znova zapojte.
	(2) Vypálená poistka alebo vypnutý istič.	Vymeňte poistku alebo zresetujte istič (opravený odborným personálom našej spoločnosti)
	(3) Problémy so zásuvkou.	Zásuvku preskúšajte zapojením iného elektrického spotrebiča.
Rúra nezohrieva.	(4) Dvierka nie sú dobre zatvorené.	Zatvorte dvierka správne.

Podľa smernice o odpade z elektrických a elektronických zariadení (OEEZ) by sa mal OEEZ zbierať a spracúvať separovane. Ak budete niekedy v budúcnosti potrebovať tento výrobok zlikvidovať, nelikvidujte ho spolu s komunálnym odpadom. Tento výrobok odovzdajte do zberného strediska pre OEEZ, ak sú k dispozícii.

Mikrovalna pećnica
PRIRUČNIK S UPUTAMA
MODEL: H38FMWID627N

Pažljivo pročitajte ove upute prije upotrebe mikrovalne pećnice i čuvajte ih pažljivo.

Ako slijedite upute, pećnica će vam pružiti dugogodišnju dobru uslugu.

PAŽLJIVO SPREMITE OVE UPUTE

MJERE OPREZA ZA IZBJEGAVANJE MOGUĆE IZLOŽENOSTI PREKOMJERNOJ MIKROVALNOJ ENERGIJI

(a) Ne pokušavajte upotrebljavati ovu pećnicu s otvorenim vratima jer to može dovesti do štetnog izlaganja mikrovalnoj energiji. Važno je da ne razbijete ili ne mijenjate sigurnosne brave.

(b) Nemojte stavljati nikakve predmete između prednje strane pećnice i vrata niti dopustiti da se prljavština ili ostaci sredstva za čišćenje nakupljaju na brtvenim površinama.

(c) UPOZORENJE: Ako su vrata ili brtve vrata oštećene, pećnica se ne smije upotrebljavati dok je ne popravi ovlaštena osoba.

DODATAK

Ako se uređaj ne održava čistim, njegova se površina može oštetiti i utjecati na vijek trajanja uređaja te dovesti do opasne situacije.

Specifikacije

Model:	H38FMWID627N
Nazivni napon:	230 V~ 50 Hz
Nazivna ulazna snaga (mikrovalna):	1450 W
Nazivna izlazna snaga (mikrovalna):	900 W
Nazivna ulazna snaga (grijač):	1000 W

Podaci o niskoj potrošnji energije u skladu s uredbom komisije (EU) 2023/826.

Stanje	Potrošnja snage	Razdoblje nakon kojega uređaj automatski postiže stanje
Stanje pripravnosti s prikazom podataka ili stanja	0,8 W	20 min

VAŽNE SIGURNOSNE UPUTE

Kako biste smanjili rizik od požara, strujnog udara, ozljeda osoba ili izlaganja prekomjernoj energiji mikrovalne pećnice pri upotrebi uređaja, pridržavajte se osnovnih mjera opreza, uključujući sljedeće:

1. Pročitajte i pridržavajte se sljedećeg: „MJERE OPREZA ZA IZBJEGAVANJE MOGUĆE IZLOŽENOSTI PREKOM-JERNOJ ENERGIJI MIKROVALOVA.”
2. Ovaj uređaj smiju upotrebljavati djeca starija od 8 godina i osobe sa smanjenim fizičkim, osjetilnim ili mentalnim sposobnostima ili nedostatkom iskustva i znanja ako su pod nadzorom ili su dobili upute u vezi sa sigurnom upotrebom uređaja te ako shvaćaju povezane opasnosti. Djeca se ne smiju igrati uređajem. Djeca ne smiju čistiti niti održavati uređaj, osim ako su starija od 8 godina i ako su pod nadzorom. Djecu mlađu od 8 godina treba držati podalje osim ako nisu pod stalnim nadzorom.
3. Uređaj i kabel držite izvan dohvata djece mlađe od 8 godina.
4. Ako je kabel za napajanje oštećen, treba ga zamijeniti proizvođač, njegov serviser ili osobe sličnih kvalifikacija da bi se izbjegla opasnost. (Za uređaj s priključkom tipa Y)
5. UPOZORENJE: Pobrinite se da je uređaj isključen prije zamjene žarulje kako biste izbjegli mogućnost nastanka strujnih udara.

6. UPOZORENJE: Opasno je za bilo koga, osim za osposobljenu osobu, da izvrši bilo koji servis ili popravak koji uključuje uklanjanje pokrova koji pruža zaštitu od izlaganja mikrovalnoj energiji.
7. UPOZORENJE: Tekućine i druga hrana ne smiju se zagrijavati u zatvorenim posudama jer mogu eksplodirati.
8. Prilikom zagrijavanja hrane u plastičnim ili papirnatim posudama pazite na pećnicu zbog mogućnosti paljenja.
9. Upotrebljavajte samo pribor koji je prikladan za upotrebu u mikrovalnim pećnicama.
10. Ako se uređaj dimi, isključite ili odspojite ga i držite vrata zatvorena kako biste ugasili plamen.
11. Mikrovalno zagrijavanje napitaka može rezultirati odgođenim eruptivnim vrenjem, stoga je potrebno biti oprezan pri rukovanju posudom.
12. Sadržaj bočica za hranjenje i posuda za hranu za bebe mora se promiješati ili protresti i provjeriti temperatura prije konzumacije kako bi se izbjegle opekline.
13. Jaja u ljusci i cijela tvrdo kuhana jaja ne smiju se zagrijavati u mikrovalnim pećnicama jer mogu eksplodirati, čak i nakon završetka mikrovalnog zagrijavanja.
14. Pećnicu treba redovito čistiti i uklanjati naslage hrane.
15. Neodržavanje pećnice čistom može dovesti do propadanja površine koje može negativno utjecati na vijek trajanja uređaja i možda dovesti do opasne situacije.

16. Upotrebljavajte samo temperaturnu sondu koja se preporučuje za ovu pećnicu. (Za pećnice s opremom za upotrebu sonde za osjet temperature.)
17. Mikrovalna pećnica mora raditi s otvorenim dekorativnim vratima. (Za pećnice s dekorativnim vratima.)
18. Ovaj uređaj namijenjen je za upotrebu u kućanstvu i za slične namjene kao što su:
-prostor za blagovanje unutar trgovina, ureda ili drugih radnih prostora;
-za klijente u hotelima, motelima i drugim vrstama stambenog okruženja;
-seoske kuće;
-okruženja poput ugostiteljskih objekata koji nude noćenje i doručak.
19. Mikrovalna pećnica namijenjena je zagrijavanju hrane i pića. Sušenje hrane ili odjeće i zagrijavanje jastučića za grijanje, papuča, spužvi, vlažne krpe i slično može povećati rizik od ozljeda, paljenja ili požara.
20. Metalne posude za hranu i pića nisu dopuštene tijekom pripreme hrane u mikrovalnoj pećnici.
21. Uređaj se ne smije čistiti parnim čistačem.
22. Pri vađenju posuda iz uređaja potrebno je paziti da se rotirajući pladanj ne pomakne. (Za fiksne uređaje i ugrađene uređaje koji se koriste na visini 900 mm ili većoj iznad poda i imaju odvojive okretne ploče. Ali to se ne odnosi na uređaje s vodoravnim donjim zglobnim vratima.)

23. Mikrovalna pećnica namijenjena je za ugradnju.
24. Ne smije se upotrebljavati parni čistač.
25. Površina ladice za pohranu može se zagrijati.
26. UPOZORENJE: Uređaj i pripadajući dostupni dijelovi postaju vrući tijekom upotrebe. Obratite pozornost i ne dirajte grijače. Djecu mlađu od 8 godina treba držati podalje osim ako nisu pod stalnim nadzorom.
27. Tijekom uporabe uređaj se zagrijava. Pazite da ne dodirujete grijaće elemente unutar pećnice.
28. UPOZORENJE: Dostupni dijelovi tijekom upotrebe mogu se jako zagrijati. Djeca se moraju držati dalje od uređaja.
29. Uređaj se ne smije postaviti iza dekorativnih vrata da bi se izbjeglo pregrijavanje. (Ovo nije primjenjivo za uređaje s dekorativnim vratima.)
30. UPOZORENJE: Kada uređaj radi u kombiniranom načinu rada, djeca trebaju upotrebljavati pećnicu samo pod nadzorom odrasle osobe zbog generiranih temperatura.
31. Ne upotrebljavajte abrazivne deterdžente ili oštre metalne strugače za čišćenje stakla na vratima pećnice jer se može oštetiti površina, a to može uzrokovati lom stakla.

PAŽLJIVO PROČITAJTE I ČUVAJTE ZA BUDUĆE POTREBE

Smanjenje rizika od ozljeda osoba koje uzemljuju instalaciju

OPASNOST

Opasnost od strujnog udara
Dodirivanje nekih unutarnjih komponenti može uzrokovati ozbiljne ozljede ili smrt. Nemojte rastavljati ovaj uređaj.

UPOZORENJE

Opasnost od strujnog udara
Nepravilno uzemljenje može dovesti do strujnog udara. Nemojte spajati uređaj na utičnicu sve dok uređaj nije pravilno postavljen i uzemljen. Ovaj uređaj mora biti uzemljen. U slučaju kratkog spoja, uzemljenje smanjuje rizik od strujnog udara osiguravanjem žice za odvod električne struje. Ovaj uređaj opremljen je kabelom koji ima žicu za uzemljenje s utikačem za uzemljenje. Utikač mora biti priključen na utičnicu koja je pravilno postavljena i uzemljena.

Posavjetujte se s kvalificiranim električarom ili serviserom ako upute za uzemljenje nisu u potpunosti razumljive ili ako postoji sumnja je li uređaj pravilno uzemljen. Ako je potrebno upotrebljavati produžni kabel, upotrebljavajte samo trožilni produžni kabel.
1.Osiguran je kratki kabel za napajanje kako bi se smanjili rizici od zapetljavanja ili spoticanja preko dužeg kabela.
2.Upotrebljavate li dugački kabel ili produžni kabel:
1) Označena električna snaga kompleta kabela ili produžnog kabela trebala bi biti barem onolika kolika je električna struja uređaja.
2) Produžni kabel mora biti trožilni kabel za uzemljenje.
3) Dugi kabel treba biti postavljen tako da ne visi preko radne površine ili stola gdje djeca mogu zapeti za njega ili se nenamjerno spotaknuti.

ČIŠĆENJE

Obavezno odspojite uređaj iz napajanja.
1. Očistite unutrašnjost pećnice nakon upotrebe blago vlažnom krpom.
2. Očistite pribor na uobičajen način u vodi sa sapunom.
3. Okvir i brtva vrata te susjedni dijelovi moraju se pažljivo očistiti vlažnom krpom kada su prljavi.
4. Ne upotrebljavajte abrazivne deterdžente ili oštre metalne strugače za čišćenje stakla na vratima pećnice jer se može oštetiti površina, a to može uzrokovati lom stakla.
5. Savjet za čišćenje---Za lakše čišćenje stijenki unutrašnjosti koje kuhana hrana može dodirnuti: Stavite pola limuna u zdjelu, dodajte 300 ml (1/2 litre) vode i zagrijavajte na 100 % mikrovalne energije 10 minuta. Obrišite pećnicu mekom, suhom krpom.

PRIBOR

OPREZ

Opasnost od ozljeda

Opasno je za bilo koga, osim za osposobljenu osobu, da izvrši bilo koji servis ili popravak koji uključuje uklanjanje pokrova koji pruža zaštitu od izlaganja mikrovalnoj energiji.

Pogledajte upute u odjeljku „Materijali koje možete upotrebljavati u mikrovalnoj pećnici ili koje treba izbjegavati u mikrovalnoj pećnici." Možda postoje određeni nemetalni pribor koji nije siguran za upotrebu u mikrovalnoj pećnici. Ako ste u nedoumici, određeni pribor možete testirati slijedeći postupak u nastavku.

Testiranje pribora:
1. Napunite posudu sigurnu za mikrovalnu pećnicu jednom šalicom hladne vode (250 ml) zajedno s priborom.
2. Kuhajte maksimalnom snagom 1 minutu.
3. Oprezno opipajte pribor. Ako je prazan pribor topao, nemojte ga upotrebljavati za pripremu hrane u mikrovalnoj pećnici.
4. Vrijeme pečenja ne smije biti dulje od 1 minute.

Materijali koje možete upotrebljavati u mikrovalnoj pećnici

Pribor	Primjedbe
posuda za pečenje	Slijedite upute proizvođača. Dno posude za pečenje mora biti najmanje 3/16 inča (5 mm) iznad okretne ploče. Nepravilna upotreba može uzrokovati pucanje okretne ploče.
pribor za jelo	Samo za mikrovalnu pećnicu. Slijedite upute proizvođača. Nemojte upotrebljavati napuknute ili oštećene posude.
staklenke	Uvijek uklonite poklopac. Upotrebljavajte ih samo dok hrane ne postane topla. Većina staklenki nije otporna na toplinu i može puknuti.
stakleno posuđe	Samo stakleno posuđe otporno na toplinu. Pobrinite se da nema metalne obloge. Nemojte upotrebljavati napuknute ili oštećene posude.
vrećice za kuhanje u pećnici	Slijedite upute proizvođača. Ne zatvarajte ih metalnom vezicom. Napravite proreze kako biste omogućili izlazak pare.
papirnati tanjuri i čaše	Upotrebljavajte ih samo za kratkoročnu pripremu hrane / zagrijavanje. Ne ostavljajte pećnicu bez nadzora tijekom pripreme hrane.
papirnati ručnici	Upotrebljavajte ih za pokrivanje hrane za zagrijavanje i upijanje masti. Upotrebljavajte ih uz nadzor samo za kratkoročnu pripremu hrane.
papir za pečenje	Upotrebljavajte ga kao pokrov kako biste spriječili prskanje ili omot za paru.
plastika	Samo za mikrovalnu pećnicu. Slijedite upute proizvođača. Treba imati oznaku „Sigurno za mikrovalne pećnice”. Neke plastične posude omekšaju dok se hrana zagrijava. „Vrećice za kuhanje” i čvrsto zatvorene plastične vrećice treba prorezati, probušiti ili odzračiti prema uputama pakiranja.
plastična folija	Samo za mikrovalnu pećnicu. Upotrebljavajte je za pokrivanje hrane tijekom pripreme hrane kako biste zadržali vlagu. Plastična folija ne smije dodirivati hranu.
termometri	Samo za mikrovalnu pećnicu (termometri za meso i slatkiše).
voštani papir	Upotrebljavajte ga kao pokrov kako biste spriječili prskanje i zadržali vlagu.

Materijali koje treba izbjegavati u mikrovalnoj pećnici

Pribor	Primjedbe
Aluminijski pladanj	Može uzrokovati iskrenje. Prebacite hranu u posudu sigurnu za mikrovalnu pećnicu.
kartonska kutija za hranu s metalnom ručkom	Može uzrokovati iskrenje. Prebacite hranu u posudu sigurnu za mikrovalnu pećnicu.
metal ili pribor s metalnim oblogama	Metal štiti hranu od mikrovalne energije. Metalna obloga može uzrokovati iskrenje.
metalne žice	Mogu uzrokovati iskrenje i požar u pećnici.
Papirnate vrećice	Mogu izazvati požar u pećnici.
plastična pjena	Plastična pjena može otopiti ili kontaminirati tekućinu u unutrašnjosti kada je izložena visokoj temperaturi.
drvo	Drvo će se isušiti kada se upotrebljava u mikrovalnoj pećnici i može napuknuti ili puknuti.

POSTAVLJANJE PEĆNICE

Nazivi dijelova pećnice i pribora za pećnicu

Izvadite pećnicu i sve materijale iz kartonske kutije i unutrašnjosti pećnice.
Vaša pećnica isporučuje se sa sljedećim priborom:

Stakleni pladnjem	1
Sklop prstena za okretanje	1
Priručnik s uputama	1

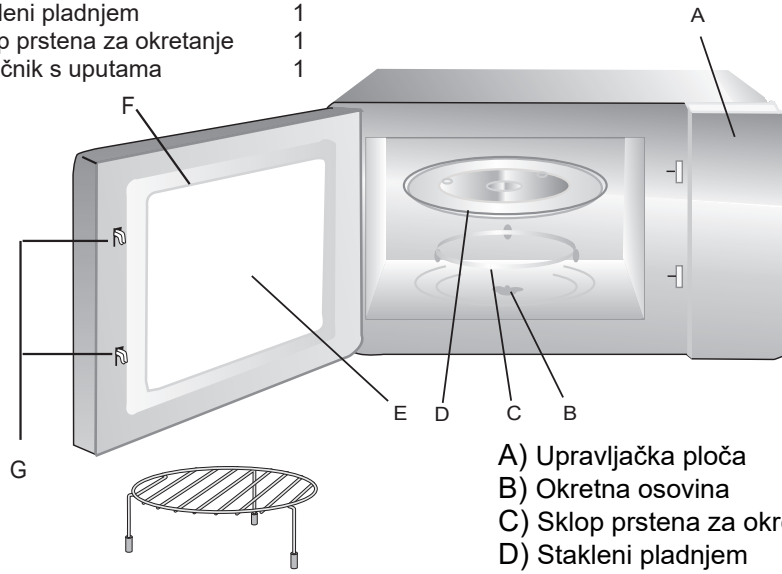

rešetkom za roštilj (Ne može se upotrebljavati u funkciji mikrovalne pećnice i mora se postaviti na stakleni pladanj.)

A) Upravljačka ploča
B) Okretna osovina
C) Sklop prstena za okretanje
D) Stakleni pladnjem
E) Prozor za promatranje
F) Sklop vrata
G) Sustav sigurnosnog blokiranja

Postavljanje okretne ploče

a. Nikada ne stavljajte stakleni pladanj naopako. Stakleni pladanj nikada ne smije biti ograničen.
b. Tijekom pripreme hrane uvijek se moraju upotrebljavati stakleni pladanj i sklop prstena za okretanje.
c. Sva hrana i posude s hranom uvijek se stavljaju na stakleni pladanj za pripremu hrane.
d. Ako stakleni pladanj ili sklop prstena za okretanje pukne ili se slomi, obratite se najbližem ovlaštenom servisu.

Ugradnja i priključivanje

1. Ovaj je uređaj namijenjen samo za upotrebu u kućanstvu.
2. Ova je pećnica namijenjena samo za ugradnju.
   Nije namijenjena za upotrebu na radnoj površini
   ili unutar ormarića.
3. Pridržavajte se posebnih uputa za ugradnju.
4. Uređaj se može ugraditi u zidni ormar širine 60 cm.
5. Uređaj je opremljen utikačem i smije se spojiti samo
   na pravilno ugrađenu uzemljenu utičnicu.
6. Mrežni napon mora odgovarati naponu navedenom
   na nazivnoj pločici.
7. Utičnica mora biti ugrađena, a priključni kabel smije
   zamijeniti samo kvalificirani električar. Ako utikač više nije
   dostupan nakon ugradnje, na strani ugradnje mora biti
   prisutan uređaj sa svim priključcima za odspajanje
   s razmakom između kontakta od najmanje 3 mm.
8. Ne smijete koristiti adaptere, višesmjerne trake i produžne
   kabele. Preopterećenje može dovesti do opasnosti
   od požara.

Dostupna površina može tijekom rada biti vruća.

Upute za ugradnju

Imajte na umu sljedeće

Spajanje električnih priključaka
Uređaj je opremljen utikačem i smije se spojiti samo na pravilno ugrađenu uzemljenu utičnicu. Samo kvalificirani električar koji uzima u obzir odgovarajuće propise smije ugraditi utičnicu ili zamijeniti priključni kabel. Ako utikač više nije dostupan nakon ugradnje, na strani ugradnje mora biti prisutan prekidač sa svim priključcima za izolaciju s razmakom između kontakta od najmanje 3 mm. Tijekom ugradnje neophodno je osigurati zaštitu kontakta.

Ugrađene jedinice
Ormarić za ugradnju ne smije sadržati stražnju ploču iza uređaja.
Minimalna visina ugradnje: 850 mm.
Ventilacijski i drugi otvori ne smiju biti pokriveni.

Ugradnja pećnice - slika 2

Napomena: Nemojte zaglavljivati ili savijati kabel napajanja.

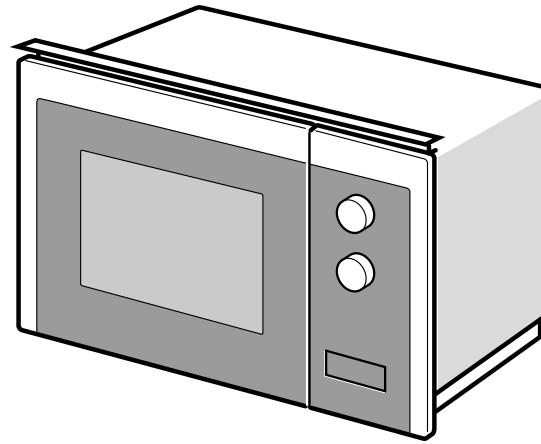

1

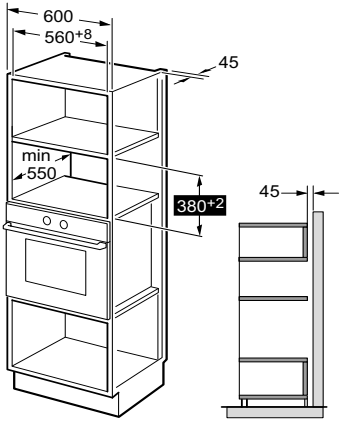

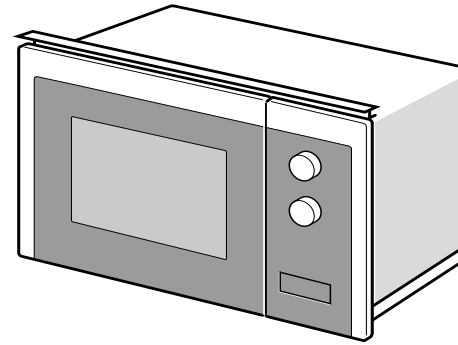

2

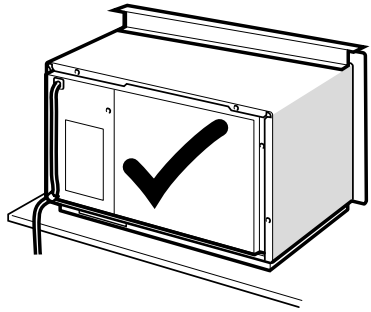

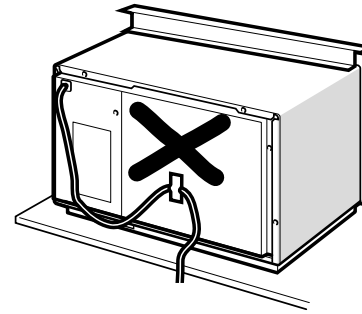

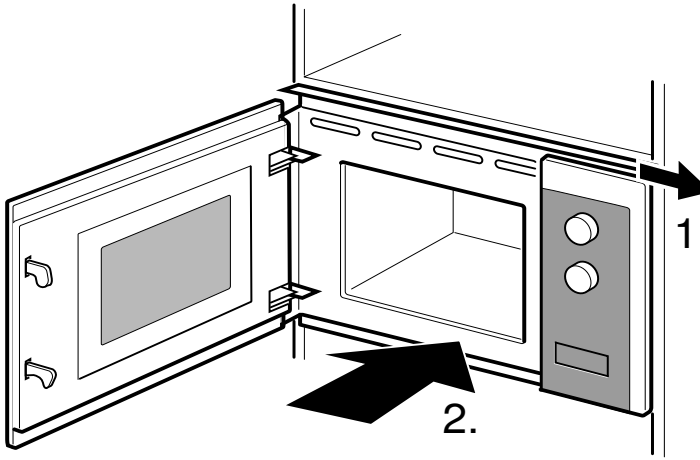
1.
2.

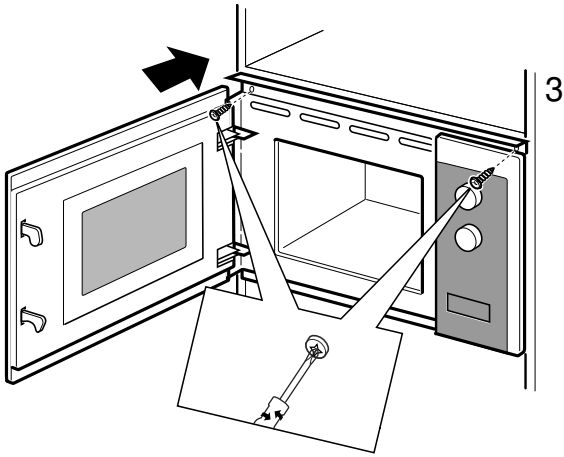
3.

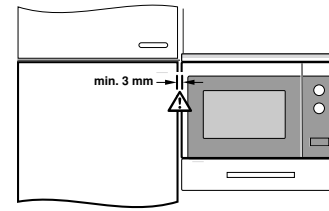
min. 3 mm

UPUTE ZA UPOTREBU

Ova mikrovalna pećnica opremljena je modernim elektroničkim kontrolama za prilagodbu parametara pripreme hrane kako bi bolje zadovoljila vaše potrebe za pripremom hrane.

1. Postavka sata

Kad je mikrovalna pećnica elektrificirana, na njoj će se prikazati „WELCOME" i jednom će se oglasiti zvučni signal. Ako se u roku od 1 minute ne izvrši nijedna radnja, pećnica će ući u stanje čekanja i prikazat će se „0:00".

1) Dvaput pritisnite „ ", na zaslonu će se prikazati „00:00" i treptat će sati.

2) Okretanjem „ " podesite sate. Uneseno vrijeme treba biti unutar raspona 0 do 23.

3) Pritisnite „ " ili „ +30" " za potvrdu, treptat će minute.

4) Okretanjem „ " podesite minute.
Vrijeme unosa treba biti unutar raspona 0 do 59.

5) Pritisnite „ " ili „ +30" " za završetak postavljanja sata.
Treptat će „:". Prikazat će se trenutačno vrijeme.

Napomena:1) Ako sat nije postavljen, neće raditi kad je uključen.

2. Priprema u mikrovalnoj pećnici

1) Jednom pritisnite tipku „ " i prikazat će se „P100".

2) Pritisnite „ " više puta za odabir snage mikrovalne pećnice.
Redom će se prikazati „P100", „P80", „P50", „P30", „P10".

3) Okretanjem „ " podesite vrijeme pripreme.
(Maksimalno vrijeme pripreme iznosi 95 minuta)

4) Pritisnite „ +30" " za početak pripreme.

Napomena: broj koraka za vrijeme prilagodbe prekidača za kodiranje su sljedeće:

0---1 min	:	5 sekundi
1---5 min	:	10 sekundi
5---10 min	:	30 sekundi
10---30 min	:	1 minuta
30---95 min	:	5 minuta

Grafikon napajanja mikrovalne pećnice

Snaga mikrovalne pećnice	High	Med. High	Med.	Med. Low	Low
Zaslon	P100	P80	P50	P30	P10

3. Roštilj ili kombinacija. Priprema hrane

Jednom pritisnite tipku „ ”, na zaslonu će se prikazati „ ” pa pritisnite više puta za odabir željene snage i prikazat će se „G”, „C-1” ili „C-2”.

Okretanjem „ ” podesite vrijeme pripreme. (Maksimalno vrijeme pripreme iznosi 95 minuta)

Ponovno pritisnite „ +30” ” za početak pripreme.

Primjer: Ako želite koristiti 55 % snage mikrovalne pećnice i 45 % snage roštilja (C-1) za pripremu u trajanju 10 minuta, pećnicom možete upravljati na sljedeći način.

1) Jednom pritisnite tipku „ ”, na zaslonu će se prikazati „G”.

2) Nastavite pritiskati „ ” dok se na zaslonu ne prikaže „C-1”.

3) Okretanjem „ ” podešavajte vrijeme pripreme dok se na pećnici ne prikaže „10:00”

4) Pritisnite „ +30” ” za početak pripreme.

Upute za postavljanje snage kombinirane opcije:

Program	Zaslon	Snaga mikrovalne pećnice	Snaga roštilja
Roštilj	G	0 %	100 %
Combi.1	C-1	55 %	45 %
Combi.2	C-2	36 %	64 %

Napomena: Ako prođe pola vremena pečenja na roštilju, pećnica se oglašava dvaput i to je normalno. Kako biste bolje pekli hranu na roštilju, okrenite je, zatvorite vrata i zatim pritisnite „ +30” ” za nastavak pripreme hrane.
Ako nema aktivnosti, pećnica će nastaviti raditi.

4. Odmrzavanje prema težini

1) Jednom pritisnite „ ”, na zaslonu će se prikazati „100”.
2) Okretanjem „ ” odaberite težinu hrane. Raspon težine je između 100 i 2000 g.
3) Pritisnite tipku „ +30” ” za početak odmrzavanja.

Napomena: Ako prođe pola vremena odmrzavanja na roštilju, pećnica se oglašava dvaput i to je normalno. Kako biste bolje odmrzavali hranu, okrenite je, zatvorite vrata i zatim pritisnite „ +30” ” za nastavak pripreme hrane.
Ako nema aktivnosti, pećnica će nastaviti raditi.

5. Odmrzavanje prema vremenu

1) Jednom pritisnite „ ”, na zaslonu će se prikazati „00:00”.
2) Okretanjem „ ” odaberite vrijeme pripreme. Maksimalno vrijeme je 95 minuta.
3) Pritisnite tipku „ +30” za početak odmrzavanja.

6. Priprema u više faza

Maksimalno je moguće postaviti dvije faze. Ako je jedna faza odmrzavanja, automatski se treba postaviti u prvu fazu. Zvučni će se signal oglasiti jednom nakon svake faze i počet će sljedeća faza.
Napomena: Automatski izbornik i brza priprema ne mogu se postaviti kao jedna faza u radu u više faza.

Primjer: ako želite odmrzavati hranu 5 minuta, pripremajte je na 80 % snage mikrovalne pećnice tijekom 7 minuta. Koraci su sljedeći:

1) Jednom pritisnite „ ”, na zaslonu će se prikazati „00:00”.
2) Okretanjem „ ” podesite vrijeme odmrzavanja 5 minuta.
3) Jednom pritisnite „ ”, na zaslonu će se prikazati „P100”.
4) Pritisnite „ ” više puta za odabir snage mikrovalne pećnice dok se ne prikaže „P80”.
5) Okretanjem „ ” podesite vrijeme pripreme od 7 minuta.
6) Pritisnite tipku „ +30” za početak pripreme.

7. Kuhinjski vremenski programator

1) Jednom pritisnite „ ”, na zaslonu će se prikazati „KT 00:00”.
2) Okretanjem „ ” unesite ispravni vremenski programator. (Maksimalno vrijeme pripreme iznosi 95 minuta)
3) Pritisnite „ +30” ili „ ” za potvrdu postavke.
4) Kad se dosegne kuhinjski vremenski programator, zvučni signal će se oglasiti 5 puta.

   Ako je sat postavljen (24-satni sustav), na zaslonu će se prikazati trenutačno vrijeme.

Napomena: Kuhinjski vremenski programator razlikuje se od 24-satnog sustava. Kuhinjski vremenski programator je vremenski programator.

8. Automatski izbornik

1) U stanju čekanja, okrenite „ ” više puta da biste odabrali izbornik.
2) Pritisnite „ ” za potvrdu odabranog izbornika.
3) Okretanjem „ ” odaberite težinu hrane.
4) Pritisnite „ ” za početak pripreme.

Grafikon izbornika:

Izbornik	Težina	Snaga
Pizza	200 g	C-2
	400 g	
Meso	250 g	100 % (mikr.)
	350 g	
	450 g	
Povrće	200 g	100 % (mikr.)
	300 g	
	400 g	
Tjestenina	50 g (s 450 g hladne vode)	80 % (mikr.)
	100 g (s 800 g hladne vode)	
Krumpir	200 g	100 % (mikr.)
	400 g	
	600 g	
Riba	250 g	80 % (mikr.)
	350 g	
	450 g	
Pića	1 šalica (oko 120 ml)	100 % (mikr.)
	2 šalice (oko 240 ml)	
	3 šalice (oko 360 ml)	
Kokice	50 g	100 % (mikr.)
	100 g	

9. Brza priprema

1) U stanju čekanja držite pritisnutom tipku „+30“ za pripremu uz 100 % snage tijekom 30 sekundi.
Svakim pritiskom iste tipke interval se može povećati za 30 sekundi.
Maksimalno vrijeme pečenja iznosi 95 minuta.

2) Tijekom pripreme u mikrovalnoj pećnici, pečenja na roštilju i kombinirane pripreme hrane te odmrzavanja prema vremenu, pritisnite „+30“ kako biste povećali vrijeme pripreme.

3) U načinima rada automatskog izbornika i odmrzavanja prema težini vrijeme pripreme nije moguće povećati pritiskom tipke „+30“.

4) U stanju čekanja okretanjem „ “ odaberite vrijeme pripreme. Nakon podešavanja vremena pripreme, pritisnite „+30“ za početak pripreme u mikrovalnoj pećnici na 100 % snage.

10. Funkcija zaključavanja za djecu

Zaključavanje: U stanju čekanja pritisnite „3“ na 3 sekunde za ulazak u stanje zaključavanja za djecu - prikazat će se trenutačno vrijeme (ako je postavljeno), u suprotnom će se na zaslonu prikazati „ “.

Poništavanje zaključavanja: U zaključanom stanju pritisnite „3“ na 3 sekunde da bi se uklonilo zaključavanje.

11. Funkcija provjere vremena

1) U stanjima pripreme u mikrovalnoj pećnici, na roštilju ili u kombinaciji.
Pritisnite „ “ ili „ “ da bi se prikazala trenutačna snaga na 3 sekunde

2) Ako je sat podešen, tijekom kuhanja pritisnite " " za provjeru trenutnog vremena. Prikazat će se 3 sekunde.

12. Specifikacija

1) Ako se vrata otvore tijekom pripreme hrane, zatvorite ih, a zatim pritisnite „+30“ za nastavak pripreme.

2) Nakon postavljanja programa pripreme hrane, „+30“ ne smijete pritisnuti tijekom sljedećih 5 minuta. Prikazat će se trenutačno vrijeme. Postavka će se poništiti

3) Zvučni signal oglašava se jednom u slučaju ispravnog pritiska - u slučaju neispravnog pritiska, neće se oglasiti.

13. Otvaranje vrata pećnice

Pritisnite gumb „ “ da biste otvorili vrata pećnice.

Rješavanje problema

Normalno	
Mikrovalna pećnica ometa televizijski prijem	Prilikom rada mikrovalne pećnice može doći do smetnji u radijskom i televizijskom prijemu. Slične su smetnjama malih električnih uređaja, poput miksera, usisavača i električnog ventilatora. To je normalno.
Prigušeno svjetlo pećnice	U mikrovalnim pećnicama male snage svjetlo pećnice može se prigušiti. To je normalno.
Akumulacija pare na vratima, topli zrak iz ventilacijskih otvora	Tijekom pripreme para može izaći iz hrane. Većina će izaći iz ventilacijskih otvora. Ali može se nakupiti i na hladnom mjestu kao što su vrata pećnice. To je normalno.
Pećnica se slučajno pokrenula bez hrane u unutrašnjosti.	Zabranjeno je pokretanje uređaja bez hrane. To je vrlo opasno.

Problemi	Mogući uzrok	Rješenje
Pećnicu nije moguće pokrenuti.	(1) Kabel napajanja nije čvrsto priključen.	Odspojite uređaj. Zatim ga ponovno spojite nakon 10 sekundi.
	(2) Osigurač je pregorio ili se pokreće prekidač strujnog kruga.	Zamijenite osigurač ili ponovno postavite prekidač strujnog kruga (popravlja ga stručno osoblje naše tvrtke)
	(3) Problem s utičnicom.	Ispitajte utičnicu s drugim električnim uređajima.
Pećnica ne zagrijava.	(4) Vrata nisu dobro zatvorena.	Dobro zatvorite vrata.

Sukladno Direktivi o otpadu električne i elektroničke opreme (OEEO), OEEO treba odvojeno prikupljati i s njime postupati. Ako u bilo kojem trenutku u budućnosti trebate zbrinuti ovaj proizvod, nemojte ga zbrinuti zajedno s kućnim otpadom. Pošaljite ovaj proizvod na mjesta za prikupljanje OEEO-a ako su dostupna.