CANDY

CMWA32W8DLS

**MICROWAVE OVENS**
***USER INSTRUCTIONS*** **GB**

**МІКРАХВАЛЕВЫЯ ПЕЧЫ**
***ІНСТРУКЦЫЯ ПА ВЫКАРЫСТАННІ*** **BE**

**МИКРОВЪЛНОВИ ФУРНИ**
***ИНСТРУКЦИИ ЗА ПОТРЕБИТЕЛЯ*** **BG**

**MIKROVLNNÉ TROUBY**
***POKYNY PRO UŽIVATELE*** **CS**

**MIKROBØLGEOVNE**
***BRUGERVEJLEDNING*** **DA**

**MIKROWELLENHERDE**
***BEDIENUNGSANLEITUNG*** **DE**

**ΦΟΥΡΝΟΙ ΜΙΚΡΟΚΥΜΑΤΩΝ**
***ΟΔΗΓΙΕΣ ΧΡΗΣΤΗ*** **EL**

**HORNOS DE MICROONDAS**
***INSTRUCCIONES DE USO*** **ES**

**MIKROLAINEAHJUD**
***KASUTUSJUHEND*** **ET**

**MIKROAALTOUUNIT**
***KÄYTTÖOHJEET*** **FI**

**FOUR À MICRO-ONDES**
***MANUEL D'INSTRUCTIONS*** **FR**

**תנורי מיקרוגל**
***הוראות למשתמש*** **HE**

**MIKROVALNE PEĆNICE**
***KORISNIČKE UPUTE*** **HR**

**MIKROHULLÁMÚ SÜTŐK**
***HASZNÁLATI ÚTMUTATÓ*** **HU**

**FORNI A MICROONDE**
***ISTRUZIONI PER L'USO*** **IT**

**МИКРОТОЛҚЫНДЫ ПЕШТЕР**
***ПАЙДАЛАНУШЫ НҰСҚАУЛАРЫ*** **KK**

**MIKROVIĻŅU KRĀSNIS**
***NORĀDĪJUMI LIETOTĀJAM*** **LV**

**MIKROBØLGEOVNER**
***BRUKSANVISNING*** **NO**

**COMBIMAGNETRONS**
***GEBRUIKERSAANWIJZING*** **NL**

**KUCHENKA MIKROFALOWA**
***INSTRUKCJE DLA UŻYTKOWNIKA*** **PL**

**FORNOS MICRO-ONDAS**
***INSTRUÇÕES PARA O UTILIZADOR*** **PT**

**CUPTOARE CU MICROUNDE**
***INSTRUCȚIUNI DE UTILIZARE*** **RO**

**МИКРОВОЛНОВЫЕ ПЕЧИ**
***ИНСТРУКЦИИ ДЛЯ ПОЛЬЗОВАТЕЛЯ*** **RU**

**MIKROVLNNÉ RÚRY**
***NÁVOD NA POUŽITIE*** **SK**

**FURRA ME MIKROVALË**
***UDHËZIMET E PËRDORIMIT*** **SQ**

**MIKROVÅGSUGNAR**
***BRUKSANVISNING*** **SV**

**МІКРОХВИЛЬОВІ ПЕЧІ**
***ІНСТРУКЦІЇ ДЛЯ КОРИСТУВАЧА*** **UA**

## PRECAUTIONS TO AVOID POSSIBLE EXPOSURE TO EXCESSIVE MICROWAVE ENERGY

(a) Do not attempt to operate this oven with the door open since this can result in harmful exposure to microwave energy. It is important not to break or tamper with the safety interlocks.

(b) Do not place any object between the oven front face and the door or allow soil or cleaner residue to accumulate on sealing surfaces.

(c) WARNING: If the door or door seals are damaged, the oven must not be operated until it has been repaired by a competent person.

## ADDENDUM

If the apparatus is not maintained in a good state of cleanliness, its surface could be degraded and affect the lifespan of the apparatus and lead to a dangerous situation.

## SPECIFICATIONS

| | |
|---|---|
| Model | CMWA32W8DLS |
| Rated Voltage | 230V~ 50 Hz |
| Microwave Input | 1500W |
| Microwave Output | 1000W |

Low power consumption data according to Commission Regulation (EU) 2023/826.

| **Condition** | **Power consumption** | **Period after which the equipment reaches automatically the condition** |
|---|---|---|
| Standby mode with information or status display | 0.8W | 20 Min |

# IMPORTANT SAFETY INSTRUCTIONS
# WARNING

To reduce the risk of fire, electric shock, injury to persons or exposure to excessive microwave oven energy when using your appliance, follow basic precautions, including the following:

1. Read and follow the specific: "PRECAUTIONS TO AVOID POSSIBLE EXPOSURE TO EXCESSIVE MICROWAVE ENERGY".
2. This appliance can be used by children aged from 8 years and above and persons with reduced physical, sensory or mental capabilities or lack of experience and knowledge if they have been given supervision or instruction concerning use of the appliance in a safe way and understand the hazards involved. Children shall not play with the appliance.
   Cleaning and user maintenance shall not be made by children without supervision.
3. Keep the appliance and its cord out of reach of children less than 8 years.
4. If the supply cord is damaged, it must be replaced by the manufacturer, its service agent or similarly qualified persons in order to avoid a hazard.
5. WARNING: Ensure that the appliance is switched off before replacing the lamp to avoid the possibility of electric shock.
6. WARNING: It is hazardous for anyone other than a competent person to carry out any service or repair operation that involves the removal of a cover which gives protection against exposure to microwave energy.
7. WARNING: Liquids and other foods must not be heated in sealed containers since they are liable to explode.

8. When heating food in plastic or paper containers, keep an eye on the oven due to the possibility of ignition.
9. Only use utensils that are suitable for use in microwave ovens.
10. If smoke is emitted, switch off or unplug the appliance and keep the door closed in order to stifle any flames.
11. Microwave heating of beverages can result in delayed eruptive boiling, therefore care must be taken when handling the container.
12. The contents of feeding bottles and baby food jars shall be stirred or shaken and the temperature checked before consumption, in order to avoid burns.
13. Eggs in their shell and whole hard-boiled eggs should not be heated in microwave ovens since they may explode, even after microwave heating has ended.
14. The oven should be cleaned regularly and any food deposits removed.
15. Failure to maintain the oven in a clean condition could lead to deterioration of the surface that could adversely affect the life of the appliance and possibly result in a hazardous situation.
16. The appliance must not be installed behind a decorative door in order to avoid overheating. (This is not applicable for appliances with decorative door.)
17. Only use the temperature probe recommended for this oven. (for ovens provided with a facility to use a temperature-sensing probe.)
18. The microwave oven shall not be placed in a cabinet unless it has been tested in a cabinet.
19. The microwave oven must be operated with the decorative door open. (for ovens with a decorative door.)

20. This appliance is intended to be used in household and similar applications such as:
    - staff kitchen areas in shops, offices and other working environments;
    - by clients in hotels, motels and other residential type environments;
    - farm houses;
    - bed and breakfast type environments.
21. The microwave oven is intended for heating food and beverages. Drying of food or clothing and heating of warming pads, slippers, sponges, damp cloth and similar may lead to risk of injury, ignition or fire.
22. Metallic containers for food and beverages are not allowed during microwave cooking.
23. The appliance shall not be cleaned with a steam cleaner.
24. The appliance is intended to be used freestanding.
25. The rear surface of appliances shall be placed against a wall.
26. The appliances are not intended to be operated by means of an external timer or separate remote-control system.
27. The temperature of accessible surfaces may be high when the appliance is operating.
28. WARNING: When the appliance is operated in the combination mode, children should only use the oven under adult supervision due to the temperatures generated.

# READ CAREFULLY AND KEEP FOR FUTURE REFERENCE

# TO REDUCE THE RISK OF INJURY TO PERSONS GROUNDING INSTALLATIO

## DANGER

Electric Shock Hazard
Touching some of the internal components can cause serious personal injury or death. Do not disassemble this appliance.

## WARNING

Electric Shock Hazard
Improper use of the grounding can result in electric shock.
Do not plug into an outlet until appliance is properly installed and grounded.

This appliance must be grounded. In the event of an electrical short circuit, grounding reduces the risk of electric shock by providing an escape wire for the electric current.
This appliance is equipped with a cord having a grounding wire with a grounding plug. The plug must be plugged into an outlet that is properly installed and grounded.

Consult a qualified electrician or serviceman if the grounding instructions are not completely understood or if doubt exists as to whether the appliance is properly grounded.
If it is necessary to use an extension cord, use only a 3-wire extension cord.

1. A short power-supply cord is provided to reduce the risks resulting from becoming entangled in or tripping over a longer cord.
2. If a long cord set or extension cord is used:

1) The marked electrical rating of the cord set or extension cord should be at least as great as the electrical rating of the appliance.
2) The extension cord must be a grounding-type 3-wire cord.
3) The long cord should be arranged so that it will not drape over the counter top or tabletop where it can be pulled on by children or tripped over unintentionally.

## CLEANING

Be sure to unplug the appliance from the power supply.

1. Clean the cavity of the oven after using with a slightly damp cloth.
2. Clean the accessories in the usual way in soapy water.
3. The door frame and seal and neighbouring parts must be cleaned carefully with a damp cloth when they are dirty.
4. Do not use harsh abrasive cleaners or sharp metal scrapers to clean the oven door glass since they can scratch the surface, which may result in shattering of the glass.
5. Cleaning Tip---For easier cleaning of the cavity walls that the food cooked can touch: Place half a lemon in a bowl, add 300ml (1/2 pint) water and heat on 100% microwave power for 10 minutes. Wipe the oven clean using a soft, dry cloth.

## UTENSILS
## CAUTION
## PERSONAL INJURY HAZARD

It is hazardous for anyone other than a competent person to carry out any service or repair operation that involves the removal of a cover which gives protection against exposure to microwave energy.
See the instructions on "Materials you can use in microwave oven or to be avoided in microwave oven." There may be certain non-metallic utensils that are not safe to use for microwaving. If in doubt, you can test the utensil in question following the procedure below.

## UTENSIL TEST:

1. Fill a microwave-safe container with 1 cup of cold water (250ml) along with the utensil in question.
2. Cook on maximum power for 1 minute.
3. Carefully feel the utensil. If the empty utensil is warm, do not use it for microwave cooking.
4. Do not exceed 1 minute cooking time.

## Materials you can use in microwave oven

| Utensils | Remarks |
|---|---|
| Browning dish | Follow manufacturer's instructions. The bottom of browning dish must be at least 3/16 inch (5mm) above the turntable. Incorrect usage may cause the turntable to break. |
| Dinnerware | Microwave-safe only. Follow manufacturer's instructions. Do not use cracked or chipped dishes. |
| Glass jars | Always remove lid. Use only to heat food until just warm. Most glass jars are not heat resistant and may break. |
| Glassware | Heat-resistant oven glassware only. Make sure there is no metallic trim. Do not use cracked or chipped dishes. |
| Oven cooking bags | Follow manufacturer's instructions. Do not close with metal tie. Make slits to allow steam to escape. |
| Paper plates and cups | Use for short-term cooking/warming only. Do not leave oven unattended while cooking. |
| Paper towels | Use to cover food for reheating and absorbing fat. Use with supervision for a short-term cooking only. |
| Parchment paper | Use as a cover to prevent splattering or a wrap for steaming. |
| Plastic | Microwave-safe only. Follow the manufacturer's instructions. Should be labeled "Microwave Safe". Some plastic containers soften, as the food inside gets hot. "Boiling bags" and tightly closed plastic bags should be slit, pierced or vented as directed by package. |
| Plastic wrap | Microwave-safe only. Use to cover food during cooking to retain moisture. Do not allow plastic wrap to touch food. |
| Thermometers | Microwave-safe only (meat and candy thermometers). |
| Wax paper | Use as a cover to prevent splattering and retain moisture. |

## Materials to be avoided in microwave oven

| Utensils | Remarks |
|---|---|
| Aluminum tray | May cause arcing. Transfer food into microwave-safe dish. |
| Food carton with metal handle | May cause arcing. Transfer food into microwave-safe dish. |
| Metal or metal-trimmed utensils | Metal shields the food from microwave energy. Metal trim may cause arcing. |
| Metal twist ties | May cause arcing and could cause a fire in the oven. |
| Paper bags | May cause a fire in the oven. |
| Plastic foam | Plastic foam may melt or contaminate the liquid inside when exposed to high temperature. |
| Wood | Wood will dry out when used in the microwave oven and may split or crack. |

# SETTING UP YOUR OVEN

**Names of Oven Parts and Accessories**

Remove the oven and all materials from the carton and oven cavity. Your oven comes with the following accessories:

| | |
|---|---|
| Glass tray | 1 |
| Turntable ring assembly | 1 |
| Instruction Manual | 1 |

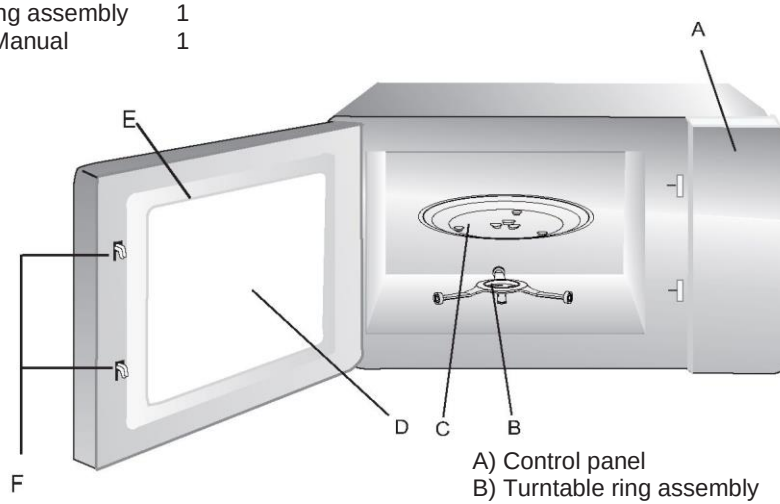


A) Control panel
B) Turntable ring assembly
C) Glass tray
D) Observation window
E) Door assembly
F) Safety interlock system

## Turntable Installation

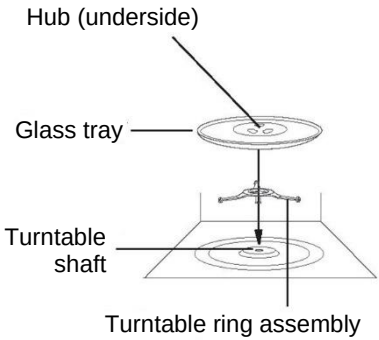


a. Never place the glass tray upside down. The glass tray should never be restricted.
b. Both glass tray and turntable ring assembly must always be used during cooking.
c. All food and containers of food are always placed on the glass tray for cooking.
d. If glass tray or turntable ring assembly cracks or breaks, contact your nearest authorized service center.

## COUNTERTOP INSTALLATION

Remove all packing material and accessories.
Examine the oven for any damage such as dents or broken door. Do not install if oven is damaged.

Cabinet: Remove any protective film found on the microwave oven cabinet surface.
Do not remove the light brown Mica cover that is attached to the oven cavity to protect the magnetron.

---

## INSTALLATION

1. Select a level surface that provide enough open space for the intake and/or outlet vents.

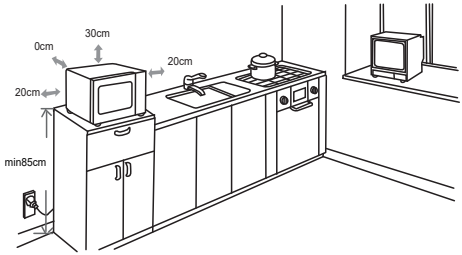


(1) The minimum installation height is 85cm.
(2) The rear surface of appliance shall be placed against a wall.
Leave a minimum clearance of 30cm above the oven, a minimum clearance of 20cm is required between the oven and any adjacent walls.
(3) Do not remove the legs from the bottom of the oven.
(4) Blocking the intake and/ or outlet openings can damage the oven.
(5) Place the oven as far away from radios and TV as possible. Operation of microwave oven may cause interference to your radio or TV reception.
2. Plug your oven into a standard household outlet. Be sure the voltage and the frequency is the same as the voltage and the frequency on the rating label.

WARNING: Do not install oven over a range cooktop or other heat-producing appliance. If installed near or over a heat source, the oven could be damaged and the warranty would be void.

The accessible surface may be hot during operation.

# OPERATION INSTRUCTION

# CONTROL PANEL

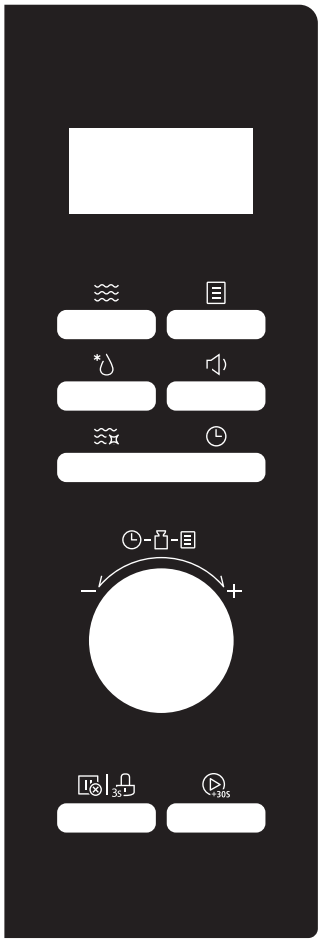

- **Microwave**

Press to select microwave function

- **Defrost**

Press to select deforst function quickly

- **Timer/Clock**

Press to set clock

- **Smart Clean**

Press to select smart clean function

- **Auto Menu**

Press to select auto menus

- **Sound off**

Press 3 seconds to mute the microwave

- **Stop/Cancel**

Press to cancel current cooking function

- **Lock**

Press 3 seconds for child lock function

- **Start/+30Sec.**

Press to start the function or quick start for 30 seconds microwave function

# OPERATION INSTRUCTION

This microwave oven uses modern electronic controls to meet your cooking needs.

**1. Clock Setting**

When the microwave oven is Powered On, the oven will display "0:00" and the buzzer will ring once.

1) Press " ⏲ " twice. "00:00" display, the hour figures will flash.
2) Turn " " to adjust the hour figures, the input time should be within 0--23(24-hour).
3) Press " ⏲ ", the minute figures will flash.
4) Turn " " to adjust the minute figures, the input time should be within 0--59.
5) Press " ⏲ " to finish clock setting. ":" will flash.

Note:

1) If the clock is not set, it would not function when powered.
2) During the process of clock setting, if you don't press " ⏲ " within 5 minutes, the oven will go back to the previous status automatically.

**2. Kitchen Timer**

1) Press " ⏲ " once, the screen will display 00:00.
2) Turn " " to enter the correct timer. (The maximum cooking time is 95 minutes.)
3) Press " ⏵+30s " to confirm setting.

**3. Microwave Cooking**

Microwave Power Chart

| Display | P100 | P80 | P50 | P30 | P10 |
|---|---|---|---|---|---|
| Microwave Power | 1000W | 800W | 500W | 300W | 100W |

1) Press " ≋ " and then “P100” will display.
2) Press " ≋ " repeatedly or turn the knob to set the power level. The 5 power levels are available.
3) Press " ⏵+30s " to confirm.

4) Turn " " to adjust the cooking time. It should be within 0:05-95:00.

5) Press " " to start cooking.

**4. Defrost by Weight**

1) Press " " pad once, the oven will display "d-1".

2) Turn " " to select the weight of food. At the same time, "g" will light.

   The weight should be within 100-2000g.

3) Press " " key to start defrosting.

Note: the buzzer will sound to remind you to turn the food over during defrosting. If no operation, the oven will continue working.

**5. Defrost by Time**

1) Press " " key twice, the oven will display "d-2".

2) Turn " " to select the cooking time. The maximum setting time is 95 minutes.

3) Press " " key to start defrosting.

   The defrost power is P30, and it can not be changed.

Note: When half of the time has passed, the buzzer will sound to remind you to turn the food over. If no operation, the oven will continue working.

**6. Quick Start**

1) In waiting state, Press " " to start 30 seconds cooking with 100% power, each added press will increase 30 seconds cooking time up to 95 minutes.

2) In waiting state, turn " " left to set cooking time for 95 minutes with 100% microwave power, and then turn " " to set the cook time, Press " " to start cooking.

**7. Multi Stage**

Notes:

1) Two cooking stages can be set in multi-stage cooking.

2) If you set defrost function, it will work automatically in the first stage.

3) Kitchen timer, auto menu and auto clean cannot be set as one of the multi-stage.

Example: defrost food for 5 minutes and then cook with 80% microwave power for 7 minutes.

1) Press " " twice and then the screen will display “d-2”.
2) Turn " " to set the desired defrost time of 5 minutes.
3) Press " " and then “P100” will display.
4) Turn " " or press " " repeatedly to set the power level of P80.
5) Press " " to confirm.
6) Turn " " to set the desired defrost time of 7 minutes.
7) Press " " to start cooking.

**8. Smart Clean**

In waiting state, press " " once, “AC” will display, Press " " to start cleaning (100% microwave clean for 5 minutes)
The Smart Clean program helps you to easily clean your appliance and remove unpleasant odors. You just need to place a bowl of water inside the microwave and select the Smart Clean function, the natural power of the steam will soften the food residues in a few minutes, preparing them to be eliminated.
Note: It is forbidden to hold the water with metal vessels.

**9. Child Lock**

Lock: In waiting state, press " " for 3 seconds, there will be a long "beep" denoting entering into the children-lock state and locked indicator will light.
Unlock: In locked state, press " " for 3 seconds, there will be a long "beep" denoting that the lock is released, and locked indicator will disappear.

**10. Time Function**

1) During cooking state, press " " to check the current time. It will be displayed for 3 seconds.

**11. Silent Mode**

**To activate the silent mode:**

In waiting or clock state, press " " once. “oFF” will display, when you press the keys, it does not make a sound.

**To deactivate the silent mode:**

In silent mode, press " " once. A beep will sound. “on” will display.

**12. Auto Menu**

1) In waiting state, turn " " right to choose the function wanted, and "A1"~"A8" will display.
2) Press " " to confirm the menu you need.
3) Turn " " to choose the submenu.
4) Press " " to start cooking.

**Menu Chart**

| NUMBER | CATEGORY NAME | DISPLAY | PROGRAM NAME | WEIGHT | TIME | POWER |
|---|---|---|---|---|---|---|
| A1 | Frozen vegetables | b1 -1 | Frozen Green beans | 200g | 5'00" | P100 |
| | | b1 -2 | | 400g | 8'00" | P100 |
| | | b2-1 | Frozen mix vegetable | 200g | 4'00" | P100 |
| | | b2-2 | | 400g | 7'00" | P100 |
| | | b3-1 | Frozen broccoli | 200g | 4'30" | P100 |
| | | b3-2 | | 400g | 7'30" | P100 |
| A2 | Fresh vegetables | b1 -1 | Potatoes without skin | 400g | 5'00" | P100 |
| | | b1 -2 | | 800g | 9'00" | P100 |
| | | b2-1 | Potatoes with skin | 2(200g) | 5'00" | P100 |
| | | b2-2 | | 4(400g) | 14'00" | P100 |
| | | b3 | Broccoli | 400g | 8'00" | P100 |
| | | b4 | Carrots | 400g | 7'00" | P100 |
| | | b5 | Courgettes | 400g | 5'00" | P100 |
| A3 | Fish | b1 | Mussels | 200g | 6'00" | P80 |
| | | b2 | Salmon | 350g | 8'00" | P80 |
| | | b3 | Tuna | 350g | 7'00" | P80 |
| | | b4 | Seabass | 350g | 8'00" | P80 |
| A4 | Meat | b1 | Chicken | 800g | 14'00" | P100 |
| | | b2 | Turkey | 800g | 14'00" | P100 |
| | | b3 | Pork | 450g | 4'00" | P100 |
| | | b4 | Red meat | 800g | 12'00" | P100 |

| | | | | | | |
|---|---|---|---|---|---|---|
| A5 | Cereals& Pasta | b1 -1 | Macaroni | 100g | 10'00'' | P80 |
| | | b1 -2 | | 200g | 12'00'' | P80 |
| | | b2-1 | Couscous | 200g | 3'00''/ 9'00'' | P80 |
| | | b2-2 | | 300g | 4'00''/ 10'00'' | P80 |
| | | b3 | Rice | 1 cup | 8'00''/ 500''' | P100+P50 |
| | | b4-1 | Oatmeal | 2serving | 7'00'' | P100 |
| | | b4-2 | | 4serving | 11'00'' | P100 |
| A6 | baby food | b1 | Pured baby food | 150g | 2'00'' | P80 |
| | | b2 | Broth | 200g | 2'30'' | P100 |
| | | b3 | Sterilization | 1 piece (biberon) | 1'30'' | P100 |
| | | b4 | Baby milk | 100 ml | 40'' | P30 |
| A7 | Beverage | b1 | Milk (1 cup/240ml) | 250 ml | 1'00'' | P100 |
| | | b2 | Coffee (1 cup/120ml) | 250 ml | 1'00'' | P100 |
| | | b3 | Tea | 250 ml | 2'00'' | P100 |
| | | b4 | Hot chocolate | 200 ml | 1'15'' | P80 |
| A8 | Melt | b1 -1 | Butter (melt) | 230g | 1'40'' | P80 |
| | | b1 -2 | Butter (melt) | 460g | 2'20'' | P80 |
| | | b2-1 | Butter (soften) | 230g | 1'30'' | P80 |
| | | b2-2 | Butter (soften) | 460g | 2'30'' | P80 |
| | | b3-1 | Chocolate | 100g | 2'00'' | P80 |
| | | b3-2 | Chocolate | 200g | 4'00'' | P80 |
| | | b4-1 | Ice cream (soften) | 450g | 0'15'' | P80 |
| | | b4-2 | Ice cream (soften) | 700g | 0'30'' | P80 |

# TROUBLE SHOOTING

| Normal | |
|---|---|
| Microwave oven interfering TV reception | Radio and TV reception may be interfered when microwave oven operating. It is similar to the interference of small electrical appliances, like mixer, vacuum cleaner, and electric fan.<br>It is normal. |
| Dim oven light | In low power microwave cooking, oven light may become dim. It is normal. |
| Steam accumulating on door, hot air out of vents | In cooking, steam may come out of food. Most will get out from vents. But some may accumulate on cool place like oven door. It is normal. |
| Oven started accidentally with no food in. | It is forbidden to run the unit without any food inside. It is very dangerous. |

| Trouble | Possible Cause | Remedy |
|---|---|---|
| Oven cannot be started. | (1) Power cord is not plugged in tightly. | Unplug. Then plug again after 10 seconds. |
| | (2) Fuse blowing or circuit breaker works. | Replace fuse or reset circuit breaker (repaired by professional personnel of our company) |
| | (3) Trouble with outlet. | Test outlet with other electrical appliances. |
| Oven does not heat. | (4) Door is not closed well. | Close door well. |

# ENVIRONMENTAL PROTECTION

This appliance is labelled in accordance with European Directive 2012/19/EU on Waste Electrical and Electronic Equipment Regulations 2013 regarding electric and electronic appliances (WEEE). The WEEE contain both polluting substances (that can have a negative effect on the environment) and base elements (that can be reused). It is important that the WEEE undergo specific treatments to correctly remove and dispose of the pollutants and recover all the materials. Individuals can play an important role in ensuring that the WEEE do not become an environmental problem; it is essential to follow a few basic rules:

- the WEEE should not be treated as domestic waste;
- the WEEE should be taken to dedicated collection areas managed by the town council or a registered company.

In many countries, domestic collections may be available for large WEEEs. When you buy a new appliance, the old one can be returned to the vendor who must accept it free of charge as a one-off, as long as the appliance is of an equivalent type and has the same functions as the purchased appliance.

## МЕРЫ ЗАСЦЯРОГІ, КАБ ПАЗБЕГНУЦЬ МАГЧЫМАГА ПРАЗМЕРНАГА ЎЗДЗЕЯННЯ МІКРАХВАЛЕВАГА ВЫПРАМЕНЬВАННЯ

(a) Падчас працы дзверцы печы павінны быць зачыненыя. Парушэнне гэтага патрабавання можа прывесці да шкоднага ўздзеяння мікрахвалевага выпраменьвання. Катэгарычна забараняецца змяняць канструкцыю альбо парушаць працу ахоўных блакіровачных прыстасаванняў.

(b) Паміж пярэдняй панэллю печы і дзверцамі не павінна знаходзіцца ніякіх пабочных прадметаў. Ачышчайце паверхні ўшчыльняльнікаў ад бруду ці рэшткаў мыйных сродкаў.

(c) ПАПЯРЭДЖАННЕ: Катэгарычна забаронена ўключаць печ з пашкоджанымі ўшчыльняльнікамі. Рамонт ушчыльняльнікаў павінен выконвацца спецыялістамі.

## ДАДАТАК

Калі прылада не падтрымліваецца ў належным стане, яе паверхня можа сапсавацца, што можа паўплываць на тэрмін службы прылады і прывесці да небяспечнай сітуацыі.

## ТЭХНІЧНЫЯ ДАНЫЯ

| | |
|---|---|
| Мадэль | CMWA32W8DLS |
| Намінальнае напружанне | 230 В/~ 50 Гц |
| Спажываная магутнасць | 1500 Вт |
| Магутнасць мікрахвалевага выпраменьвання | 1000 Вт |

# ВАЖНАЕ ПАПЯРЭДЖАННЕ

Каб знізіць рызыку пажару, паражэння электрычным токам, траўміравання людзей або празмернага ўздзеяння мікрахвалевага выпраменьвання пры выкарыстанні печы, выконвайце асноўныя меры засцярогі, апісаныя ніжэй.

1. Азнаёмцеся з раздзелам «МЕРЫ ЗАСЦЯРОГІ, КАБ ПАЗБЕГНУЦЬ МАГЧЫМАГА ПРАЗМЕРНАГА ЎЗДЗЕЯННЯ МІКРАХВАЛЕВАГА ВЫПРАМЕНЬВАННЯ»
2. Гэтай прыладай могуць карыстацца дзеці ва ўзросце ад 8 гадоў, а таксама асобы з абмежаванымі фізічнымі, сэнсорнымі або разумовымі здольнасцямі або з адсутнасцю вопыту і ведаў, толькі калі яны знаходзяцца пад наглядам або атрымалі інструкцыі адносна бяспечнага выкарыстання прылады і разумеюць звязаную з ёй небяспеку. Не дазваляйце дзецям гуляць з прыладай.
   Не дазваляйце дзецям выконваць чыстку і абслугоўванне прылады без нагляду дарослых.
3. Прылада і яе шнур сілкавання павінны знаходзіцца ў месцах, недаступных дзецям, маладзейшым за 8 гадоў.
4. У мэтах бяспекі, калі шнур сілкавання пашкоджаны, ён павінен быць заменены вытворцам, спецыялістам па сэрвісе або асобамі з падобнай кваліфікацыяй.
5. ПАПЯРЭДЖАННЕ: Каб пазбегнуць паражэння электрычным токам, перад заменай лямпы пераканайцеся, што прылада выключана.
6. ПАПЯРЭДЖАННЕ: Забараняецца самастойна выконваць любыя аперацыі па тэхнічным абслугоўванні або рамонце, якія прадугледжваюць зняцце крышкі, якая абараняе ад уздзеяння мікрахвалевага выпраменьвання. Гэта небяспечна. Звярніцеся да спецыялістаў па рамонце.
7. ПАПЯРЭДЖАННЕ: Катэгарычна забараняецца награваць вадкасці і іншыя прадукты ў зачыненых кантэйнерах. Гэта можа прывесці да выбуху.

8. Пры награванні прадуктаў, якія знаходзяцца ў папяровых ці пластмасавых кантэйнерах, пільна сачыце за печчу. Магчыма ўзгаранне.
9. Выкарыстоўвайце толькі той посуд, які спецыяльна прызначаны для мікрахвалевых пячэй.
10. Калі з'явіцца дым, выключыце прыбор або адключыце вілку ад сеткі і не адчыняйце дзверцы, каб агонь згас самастойна.
11. Награванне вадкасцяў і напояў можа прывесці да так званага выбухападобнага кіпення, таму рэкамендуецца асцярожна вымаць кантэйнер з вадкасцю.
12. Каб пазбегнуць апёкаў, змесціва бутэлечак для кармлення і слоікаў з дзіцячым харчаваннем трэба змяшаць або страсянуць і праверыць тэмпературу перад ужываннем.
13. Яйкі ў шкарлупіне і цэлыя яйкі, звараныя ўкрутую, нельга награваць у мікрахвалевых печах, бо яны могуць выбухнуць, нават пасля заканчэння нагрэву мікрахвалевым выпраменьваннем.
14. Неабходна рэгулярна чысціць печ і выдаляць рэшткі харчовых прадуктаў.
15. Невыкананне правіл ачысткі печы можа прывесці да пашкоджання паверхні, што можа негатыўна паўплываць на тэрмін службы прылады і прывесці да небяспечнай сітуацыі.
16. Каб пазбегнуць перагрэву, печ нельга ўсталёўваць за дэкаратыўнымі дзверцамі. (Гэта патрабаванне не адносіцца да прылад, абсталяваных адмысловымі дэкаратыўнымі дзверцамі).
17. Выкарыстоўвайце толькі тэмпературны зонд, рэкамендаваны для гэтай печы (толькі для печаў, у якіх ёсць магчымасць выкарыстання тэмпературнага зонда).
18. Мікрахвалевую печ нельга ставіць у шафу без праверкі яе працы ў шафе.

19. Мікрахвалевая печ павінна працаваць з адчыненымі дэкаратыўнымі дзверцамі (для пячэй з дэкаратыўнымі дзверцамі).
20. Гэта прылада прызначаная для выкарыстання ў хатніх і падобных умовах, напрыклад:
    - у кухонных зонах для персаналу ў крамах, офісах і іншых працоўных памяшканнях;
    - у гасцініцах, матэлях і іншых жылых памяшканнях;
    - на фермах;
    - у гасцявых дамах кароткатэрміновага знаходжання.
21. Мікрахвалевая печ прызначана для разагрэву ежы і напояў. Сушка ежы або адзення і награванне грэлак, абутку, губак, вільготнай тканіны і іншых падобных рэчаў прывесці да траўм, узгарання або пажару.
22. У мікрахвалевай печы нельга выкарыстоўваць металічныя кантэйнеры для ежы і напояў падчас гатавання.
23. Забараняецца чысціць прыладу з дапамогай паравых ачышчальнікаў.
24. Прылада прызначана для аўтаномнага выкарыстання.
25. Задняя паверхня прылады павінна знаходзіцца ля сцяны.
26. Гэтыя прылады не прызначаны для кіравання з дапамогай знешніх таймераў або асобных сістэм дыстанцыйнага кіравання.
27. Падчас працы прылады тэмпература адкрытых паверхняў можа быць высокай.
28. ПАПЯРЭДЖАННЕ: Калі прылада працуе ў камбінаваным рэжыме, дзеці павінны выкарыстоўваць печ толькі пад наглядам дарослых, паколькі тэмпература прадукту можа быць небяспечнай.

# УВАЖЛІВА ПРАЧЫТАЙЦЕ І ЗАХАВАЙЦЕ ДЛЯ ДАВЕДКІ

# КАБ ЗНІЗІЦЬ РЫЗЫКУ ТРАЎМІРАВАННЯ, ЗАЗЯМЛІЦЕ ПРЫЛАДУ

## НЕБЯСПЕЧНА!

Пагроза паражэння электрычным токам
Дакрананне да некаторых унутраных кампанентаў можа прывесці да сур'ёзных траўм або смерці. Разборка прылады строга забараняецца.

## ПАПЯРЭДЖАННЕ:

Пагроза паражэння электрычным токам
Няправільнае выкарыстанне зазямлення можа прывесці да паражэння электрычным токам. Не ўключайце вілку ў разетку, пакуль прылада не будзе належным чынам усталявана і падключана да зазямлення.

Гэта прылада павінна быць падключана да зазямлення. У выпадку кароткага замыкання зазямленне зніжае рызыку паражэння электрычным токам, забяспечваючы адвод электрычнага току. Прылада абсталяваная шнуром, які мае зазямляльны провад з зазямляльнай вілкай. Вілку неабходна ўставіць у разетку, якая належным чынам усталявана і заземлена.

Пракансультуйцеся з кваліфікаваным электрыкам або спецыялістам па абслугоўванні, калі інструкцыі па зазямленні вам не зусім зразумелыя або калі ёсць сумневы ў тым, ці падключана прылада да зазямлення належным чынам.
Калі неабходна выкарыстоўваць падаўжальнік, выкарыстоўвайце толькі трохпровадны падаўжальнік.

1. Кароткі шнур сілкавання прадугледжаны для зніжэння рызыкі, бо ён не дазваляе заблытацца ці спатыкнуцца.
2. Калі выкарыстоўваецца больш доўгі шнур або падаўжальнік:

1) Пазначаныя электрычныя намінальныя характарыстыкі шнура або падаўжальніка павінны быць не меншымі за электрычныя намінальныя характарыстыкі прылады.
2) У якасці падаўжальніка неабходна выкарыстоўваць трохпровадны шнур з зазямленнем.
3) Доўгі шнур павінен размяшчацца так, каб ён не ляжаў на стале або стальніцы, дзе дзеці могуць пацягнуць за яго або спатыкнуцца аб яго на падлозе.

## ЧЫСТКА

Перад чысткай абавязкова адключыце прыладу ад электрасеткі.

1. Пасля выкарыстання ачысціце печ знутры вільготнай сурвэткай.
2. Прамыйце аксесуары звычайным спосабам у мыльнай вадзе.
3. Забруджаную дзвярную раму і ўшчыльняльнік, а таксама суседнія часткі трэба акуратна працерці вільготнай сурвэткай.
4. Не выкарыстоўвайце агрэсіўныя і абразіўныя мыйныя сродкі або вострыя металічныя прадметы для ачысткі шкла дзверцаў пячы, бо яны могуць пашкодзіць паверхню і шкло.
5. Парада для чысткі ўнутраных сценак прылады, на якіх могуць заставацца рэшткі прадукту: Пакладзіце палову лімона ў міску, дадайце 300 мл вады і награвайце пры 100% магутнасці мікрахвалевай печы на працягу 10 хвілін. Пратрыце печ мяккай сухой тканінай.

# ПОСУД
# УВАГА
# НЕБЯСПЕКА ЦЯЛЕСНЫХ ПАШКОДЖАННЯЎ

Забараняецца самастойна выконваць любыя аперацыі па тэхнічным абслугоўванні або рамонце, якія прадугледжваюць зняцце крышкі, якая абараняе ад уздзеяння мікрахвалевага выпраменьвання. Гэта небяспечна. Звярніцеся да спецыялістаў па рамонце. Глядзіце інструкцыі ў раздзеле «Матэрыялы, якія можна выкарыстоўваць у мікрахвалевай печы або якіх варта пазбягаць у мікрахвалевай печы». Часам посуд, зроблены не з металу, таксама небяспечна выкарыстоўваць у мікрахвалевай печы. Калі вы сумняваецеся, вы можаце праверыць адпаведны посуд, выканаўшы наступную працэдуру.

## ПРАВЕРКА ПОСУДУ

1. Напоўніце вадой (250 мл) адзін кантэйнер, які лічыцца бяспечным, а побач пастаўце пусты посуд, які неабходна праверыць.
2. Уключыце печ на максімальнай магутнасці на 1 хвіліну.
3. Асцярожна дакраніцеся да паверхні посуду. Калі ён цёплы, выкарыстоўваць яго нельга.
4. Не перавышайце працягласць працы печы (1 хв.)

## Матэрыялы, якія могуць выкарыстоўвацца ў мікрахвалевай печы

| Посуд | Заўвагі |
|---|---|
| Патэльні ці формы для абсмажвання | Выконвайце інструкцыі вытворцы. Дно формы для абсмажвання павінна знаходзіцца не менш чым на 3/16 цалі (5 мм) вышэй паваротнай платформы. Невыкананне гэтага патрабавання можа прывесці да паломкі паваротнай платформы. |
| Сталовы посуд | Толькі вырабы, прызначаныя для мікрахвалевых пячэй. Выконвайце інструкцыі вытворцы. Забараняецца выкарыстоўваць талеркі з расколінамі альбо выбоінамі. |
| Шкляныя слоікі | Заўсёды знімайце крышку. Выкарыстоўвайце толькі каб разагрэць ежу да цёплага стану. Большасць слоікаў не з'яўляюцца тэрмаўстойлівымі і могуць трэснуць. |
| Шкляны посуд | Дазваляецца выкарыстоўваць толькі тэрмаўстойлівы шкляны посуд, прызначаны для мікрахвалевых пячэй. Посуд павінен быць без металічных элементаў. Забараняецца выкарыстоўваць талеркі з расколінамі альбо выбоінамі. |
| Мяшкі і пакеты для пячэй | Выконвайце інструкцыі вытворцы. Забараняецца ўжываць металічныя хамуты. Зрабіце надрэзы для выхаду пары. |
| Папяровы посуд | Толькі для кароткачасовага гатавання і разагрэву. Не пакідайце печ, якая працуе, з папяровым посудам унутры без нагляду. |
| Папяровыя сурвэткі | Выкарыстоўвайце, каб накрыць прадукт падчас разагрэву і для абароны ад пырскаў тлушчу. Толькі для кароткачасовага гатавання і разагрэву пад наглядам. |
| Пергаментная папера | Выкарыстоўвайце ў якасці чахла, каб прадухіліць распырскванне, або абгорткі для гатавання сухапарам. |
| Пластмаса | Толькі вырабы, прызначаныя для мікрахвалевых пячэй. Выконвайце інструкцыі вытворцы. На посудзе павінна быць маркіроўка «Бяспечная для мікрахвалевых пячэй». Некаторыя пластмасы пры награванні ежы размякчаюцца. «Мяшкі для кіпячэння» і шчыльна зачыненыя поліэтыленавыя пакеты неабходна разрэзаць, пракалоць і г.д., каб паветра магло выходзіць у адпаведнасці з указаннямі на ўпакоўцы. |
| Поліэтыленавая плёнка | Толькі вырабы, прызначаныя для мікрахвалевых пячэй. Выкарыстоўвайце, каб накрыць ежу падчас гатавання, каб захаваць вільгаць. Поліэтыленавая плёнка не павінна дакранацца ежы. |
| Тэрмометры | Толькі вырабы, прызначаныя для мікрахвалевых пячэй (для мяса і кандытарскіх вырабаў). |
| Вошчаная папера | Выкарыстоўвайце ў якасці чахла, каб прадухіліць распырскванне і захаваць вільгаць. |

## Матэрыялы, якія нельга ўжываць у мікрахвалевых печах

| Посуд | Заўвагі |
|---|---|
| Алюмініевыя латкі і паддоны | Можа пачацца іскрэнне. Кладзіце прадукты толькі ў бяспечны для мікрахвалевых пячэй посуд. |
| Кардонавыя ўпакоўкі з металічнымі ручкамі | Можа пачацца іскрэнне. Кладзіце прадукты толькі ў бяспечны для мікрахвалевых пячэй посуд. |
| Металічны посуд альбо посуд з металічнымі элементамі | Метал блакіруе доступ мікрахвалевага выпраменьвання да прадуктаў. Металічныя элементы могуць стаць прычынай іскрэння. |
| Металічныя хамуты | Могуць стаць прычынай іскрэння і ўзгарання падчас працы печы. |
| Папяровыя пакеты | Могуць стаць прычынай узгарання падчас працы печы. |
| Пластмасавыя пенаматэрыялы (пенапласт) | Пры высокай тэмпературы пенапласт можа расплавіцца або забрудзіць прадукты і вадкасці. |
| Драўніна | Пад уздзеяннем мікрахвалевага выпраменьвання драўніна высыхае і можа патрэскацца альбо раскалоцца. |

# УСТАЛЯВАННЕ ПЕЧЫ

**Часткі печы і аксесуары**

Дастаньце печ і ўсе матэрыялы з кардоннай упакоўкі, а таксама з унутранай камеры печы. Печ камплектуецца наступнымі аксесуарамі:

| | |
|---|---|
| Шкляны паддон | 1 |
| Кольца паваротнай платформы | 1 |
| Інструкцыя па выкарыстанні | 1 |

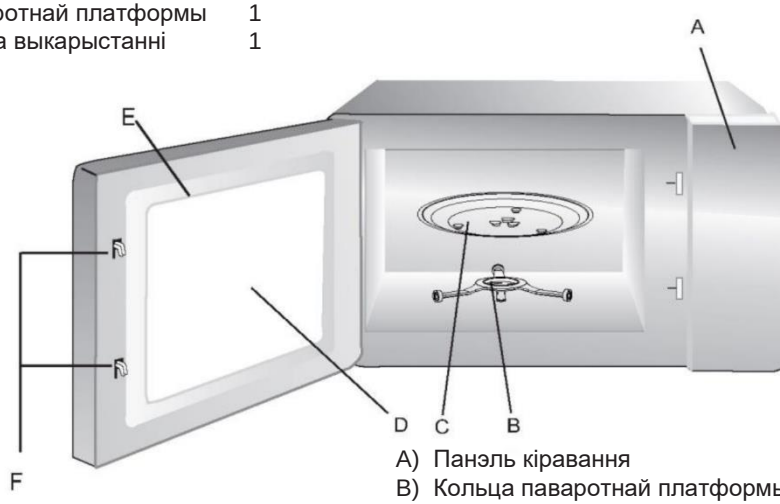


A) Панэль кіравання
B) Кольца паваротнай платформы
C) Шкляны паддон
D) Акно
E) Дзверцы
F) Ахоўная блакіровачная сістэма

## Усталяванне паваротнай платформы

a. Стаўце шкляны паддон толькі дном уніз. Засцерагайцеся блакіроўкі паваротнага руху шклянога паддона.
b. Шкляны паддон і кольца паваротнай платформы павінны заўсёды выкарыстоўвацца падчас гатавання.
c. Для гатавання прадукты і кантэйнеры з прадуктамі неабходна класці выключна на шкляны паддон.
d. У выпадку пашкоджання шклянога паддона альбо кольца звярніцеся да бліжэйшай рамонтнай майстэрні ці ва ўпаўнаважаны сэрвісны цэнтр.

# УСТАЛЯВАННЕ НА ПАВЕРХНІ СТАЛА

Выдаліце ўсе ўпаковачныя матэрыялы і аксесуары. Праверце печ на прадмет пашкоджанняў паверхні і дзверцаў. У выпадку пашкоджання эксплуатацыя печы забараняецца.

Корпус: Зніміце ахоўную плёнку з паверхні корпуса мікрахвалевай печы.
Не здымайце светла-карычневую слюдзяную крышку, якая прымацавана да камеры печы для абароны магнетрона.

# УСТАЛЯВАННЕ

1. Пастаўце печ на роўную паверхню, якая забяспечвае дастатковую прастору для ўваходных і (або) выпускных адтулін.

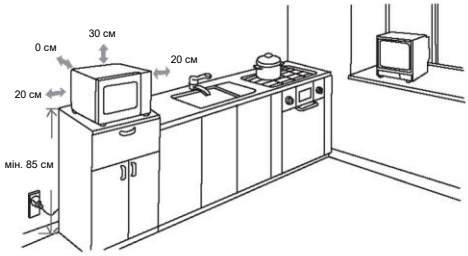


(1) Мінімальная вышыня ўсталявання — 85 см.
(2) Задняя паверхня прылады павінна знаходзіцца ля сцяны. Мінімальная шырыня прасторы (зазор) над печчу павінна складаць 30 см. Мінімальны зазор паміж печчу і любымі сценамі павінен складаць 20 см.
(3) Не адкручвайце ножкі ад ніжняй паверхні корпуса печы.
(4) Блакіроўка ўваходных і (або) выпускных адтулін можа прывесці да пашкоджання печы.
(5) Стаўце печ як мага далей ад тэлевізара, радыёпрыёмніка і падобных прылад. Падчас працы печ можа ствараць радыёперашкоды для прыёму тэлеперадач і сігналаў радыёстанцый.
2. Печ падключаецца да звычайнай хатняй электрычнай разеткі. Пераканайцеся, што напружанне і частата электрычнай сеткі супадае з данымі на заводскай таблічцы.

ПАПЯРЭДЖАННЕ: Не ўстанаўлівайце печ над плітой або іншымі прыборамі, якія з’яўляюцца крыніцамі цяпла. Парушэнне гэтага патрабавання можа прывесці да пашкоджання печы і скасавання гарантыі.

Падчас працы печы яе адкрытыя паверхні могуць быць гарачымі.

# ІНСТРУКЦЫЯ ПА ЭКСПЛУАТАЦЫІ
# ПАНЭЛЬ КІРАВАННЯ

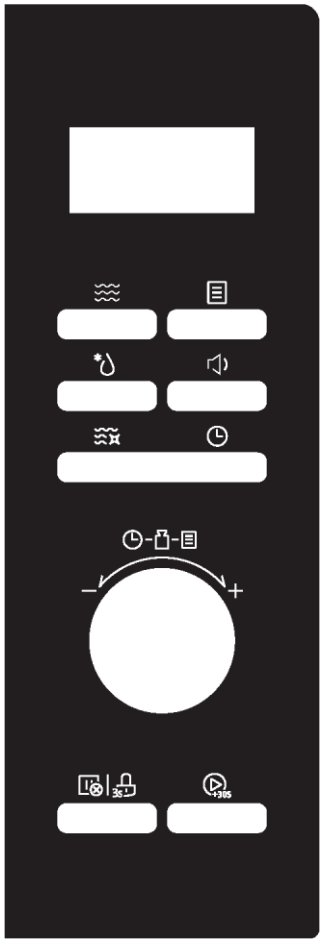

- **Мікрахвалі**

Кнопка для ўключэння рэжыму мікрахвалевага выпраменьвання

- **Размарожванне**

Кнопка для ўключэння рэжыму размарожвання

- **Таймер/гадзіннік**

Націсніце, каб наладзіць гадзіннік

- **Разумная ачыстка**

Кнопка ўключэння рэжыму разумнай ачысткі

- **Аўтаматычныя меню**

Націсніце, каб выбраць аўтаматычныя меню

- **Выключэнне гуку**

Націсніце і ўтрымлівайце гэту кнопку на працягу 3 секунд,
каб адключыць гукі печы

- **Стоп/Адмена**

Націсніце, каб адмяніць бягучую функцыю

- **Блакіроўка**

Націсніце і ўтрымлівайце гэту кнопку на працягу 3 секунд,
каб заблакіраваць панэль кіравання (абарона ад дзяцей)

- **Пуск/+30 сек.**

Націсніце, каб пачаць працу функцыі ці хутка пачаць працу функцыі
на 30 секунд у рэжыме мікрахваль

# ІНСТРУКЦЫЯ ПА ЭКСПЛУАТАЦЫІ

У мікрахвалевай печы выкарыстоўваецца сучасная сістэма электроннага кіравання, якая спрашчае гатаванне.

**1. Наладжванне гадзінніка**

Пры ўключэнні печы ў электрычную сетку на дысплэй выводзіцца індыкацыя «0:00» і ўключаецца гукавы сігнал.

1) Націсніце кнопку « ⏲ » двойчы. На дысплеі з індыкацыяй «00:00» пачнуць мігаць лічбы, якія адпавядаюць гадзінам.
2) Павярніце ручку « », каб задаць ці змяніць гадзіны (у дыяпазоне 0-23 для 24-гадзіннага фармату).
3) Націсніце кнопку « ⏲ », пачнуць мігаць лічбы, якія адпавядаюць хвілінам.
4) Павярніце ручку « », каб задаць ці змяніць хвіліны (у дыяпазоне 0-59).
5) Націсніце кнопку « ⏲ », каб скончыць наладжванне часу. Пачне мігаць значок «:».

Заўвага:

1) Калі гадзіннік не наладжаны, ён не будзе працаваць пасля ўключэння.
2) Калі ў працэсе наладжвання гадзінніка вы не націсніце кнопку « ⏲ » на працягу 5 хвілін, печ аўтаматычна вернецца ў папярэдні стан.

**2. Кухонны таймер**

1) Націсніце кнопку « ⏲ » адзін раз. На дысплеі з’явіцца індыкацыя «00:00».
2) Павярніце ручку « », каб задаць неабходнае значэнне таймера. (Максімальны час гатавання — 95 хвілін).
3) Каб пацвердзіць змену, націсніце кнопку « ».

**3. Гатаванне ў мікрахвалевым рэжыме**

Табліца магутнасці мікрахвалевага выпраменьвання

| Індыкацыя | P100 | P80 | P50 | P30 | P10 |
|---|---|---|---|---|---|
| Магутнасць мікрахвалевага выпраменьвання | 1000 Вт | 800 Вт | 500 Вт | 300 Вт | 100 Вт |

1) Націсніце кнопку « ≋ », на дысплэй выведзецца «P100».
2) Націскайце кнопку « ≋ » ці паварочвайце ручку, каб задаць неабходны ўзровень магутнасці. Даступна 5 узроўняў магутнасці.

3) Каб пацвердзіць, націсніце кнопку « ⏲+30s ».

4) Паварочвайце ручку « », каб задаць час гатавання. Час задаецца ў межах ад 0:05 да 95:00.

5) Каб пачаць гатаванне, націсніце кнопку « ⏲+30s ».

**4. Размарожванне прадукту вядомай масы**

1) Націсніце кнопку « *⏻ » адзін раз. На дысплэй выведзецца індыкацыя «d-1».

2) Паварочвайце ручку « », каб задаць масу прадукту. Побач з лічбай будзе гарэць літара «g» (грамы).

   Маса прадукту павінна знаходзіцца ў межах ад 100 да 2000 г.

3) Каб пачаць размарожванне, націсніце кнопку « ⏲+30s ».

Заўвага: каб вы не забыліся пераварочваць прадукт падчас размарожвання, перыядычна будзе ўключацца гукавы сігнал. Калі вы не перавернеце прадукт, размарожванне працягнецца.

**5. Размарожванне прадукту па часе**

1) Націсніце кнопку « *⏻ » два разы. На дысплэй выведзецца індыкацыя «d-2».

2) Паварочвайце ручку « », каб задаць час гатавання. Максімальны час — 95 хвілін.

3) Каб пачаць размарожванне, націсніце кнопку « ⏲+30s ».

   Падчас размарожвання аўтаматычна ўстанаўліваецца магутнасць выпраменьвання P30. Змяніць яе немагчыма.

Заўвага: пасля таго як пройдзе палова часу, перыядычна будзе ўключацца гукавы сігнал, каб вы не забыліся пераварочваць прадукт падчас размарожвання. Калі вы не перавернеце прадукт, размарожванне працягнецца.

**6. Хуткі запуск**

1) У рэжыме чакання націсніце кнопку « ⏲+30s », каб пачаць 30-секуднае гатаванне з узроўнем магутнасці 100%. Кожнае наступнае націсканне гэтай кнопкі павялічыць час гатавання на 30 секунд (максімум да 95 хвілін).

2) У рэжыме чакання павярніце ручку « » улева, каб задаць час гатавання 95 хвілін з узроўнем магутнасці 100%. Потым павярніце ручку « », каб задаць час гатавання. Каб пачаць гатаванне, націсніце кнопку « ⏲+30s ».

**7. Шматэтапны рэжым**

Заўвагі:

1) У шматэтапным рэжыме можна задаць два рэжыму гатавання.
2) Калі зададзены рэжым размарожвання, ён аўтаматычна становіцца першым этапам.
3) Кухонны таймер, аўтаматычнае меню і аўтаматычная ачыстка не могуць быць зададзеныя як адзін з этапаў шматэтапнага рэжыму.

Прыклад: размарозіць прадукт на працягу 5 хвілін, а потым гатаваць яго на ўзроўні магутнасці мікрахвалевага выпраменьвання 80% на працягу 7 хвілін.

1) Націсніце кнопку « » два разы. На дысплэй выведзецца індыкацыя «d-2».
2) Паварочвайце ручку « », каб задаць час размарожвання 5 хвілін.
3) Націсніце кнопку « », на дысплэй выведзецца «P100».
4) Паварочвайце ручку « » ці націскайце кнопку « », каб задаць неабходны ўзровень магутнасці P80.
5) Каб пацвердзіць, націсніце кнопку « ».
6) Паварочвайце ручку « », каб задаць час размарожвання 7 хвілін.
7) Каб пачаць гатаванне, націсніце кнопку « ».

**8. Разумная ачыстка**

У рэжыме чакання націсніце кнопку « » адзін раз. на дысплэй будзе выведзена індыкацыя «AC». Націсніце кнопку « », каб пачаць ачыстку (ачыстка выконваецца на працягу 5 хвілін з узроўняm магутнасці выпраменьвання 100%).
Праграма «Разумная ачыстка» дапамагае з лёгкасцю ачысціць прыладу і выдаліць непрыемныя пахі. Для гэтага неабходна паставіць у печ міску з вадой і выбраць рэжым «Разумная ачыстка». Пара, якая будзе ўтварацца падчас працы гэтага рэжыму, за некалькі хвілін размякчыць рэшткі прадукту, пасля чаго іх будзе прасцей сцерці.
Заўвага: катэгарычна забараняецца ставіць ваду ў металічным кантэйнеры.

**9. Абарона ад дзяцей**

Блакіроўка: У рэжыме чакання націсніце кнопку « » і ўтрымлівайце яе 3 секунды, пакуль не пачуеце гукавы сігнал. Пасля сігналу печ будзе заблакіравана ў мэтах абароны ад выпадковага выкарыстання прылады дзецьмі. На дысплеі з’явіцца індыкатар «замок».

Разблакіроўка: Калі печ заблакіравана, націсніце кнопку « » і ўтрымлівайце яе 3 секунды, пакуль не пачуеце гукавы сігнал. Пасля сігналу печ будзе разблакіравана і індыкатар «замок» знікне.

**10. Рэжым гадзінніка**

1) Каб вывесці бягучы час у рэжыме гатавання, націсніце кнопку « ◷ ». Бягучы час будзе выводзіцца на дысплэй на працягу 3 секунд.

**11. Выключэнне гуку**

**Каб выключыць гукі:**

У рэжыме чакання альбо ў рэжыме гадзінніка націсніце кнопку « 🔊 ». На дысплэй выведзецца індыкацыя «oFF». Цяпер націсканні кнопак не будуць суправаджацца гукавымі сігналамі.

**Каб уключыць гукі:**

Калі гукі адключаны, націсніце кнопку « 🔊 » адзін раз. Прагучыць гукавы сігнал і на дысплэй выведзецца індыкацыя «on».

**12. Аўтаматычныя меню**

1) У рэжыме чакання павярніце ручку « » управа, каб выбраць патрэбную функцыю. На дысплэй выведзецца адна з магчымых індыкацый: «A1» — «A8».

2) Каб пацвердзіць неабходнае меню, націсніце кнопку « ⏯ +30s ».

3) Паварочвайце ручку « », каб выбраць падменю.

4) Каб пачаць гатаванне, націсніце кнопку « ⏯ +30s ».

**Табліца меню**

| НУМАР | НАЗВА КАТЭГОРЫІ | ІНДЫКАЦЫЯ | НАЗВА ПРАГРАМЫ | МАСА | ЧАС | МАГУТНАСЦЬ |
|---|---|---|---|---|---|---|
| A1 | Замарожаная гародніна | b1-1 | Замарожаны зялёны гарошак | 200 г | 5 хв. 00 с | P100 |
| | | b1-2 | | 400 г | 8 хв. 00 с | P100 |
| | | b2-1 | Сумесь замарожанай гародніны | 200 г | 4 хв. 00 с | P100 |
| | | b2-2 | | 400 г | 7 хв. 00 с | P100 |
| | | b3-1 | Замарожаныя брокалі | 200 г | 4 хв. 30 с | P100 |
| | | b3-2 | | 400 г | 7 хв. 30 с | P100 |
| A2 | Свежая гародніна | b1-1 | Бульба ачышчаная | 400 г | 5 хв. 00 с | P100 |
| | | b1-2 | | 800 г | 9 хв. 00 с | P100 |
| | | b2-1 | Бульба ў мундзірах | 2 (200 г) | 5 хв. 00 с | P100 |
| | | b2-2 | | 4 (400 г) | 14 хв. 00 с | P100 |
| | | b3 | Брокалі | 400 г | 8 хв. 00 с | P100 |
| | | b4 | Морква | 400 г | 7 хв. 00 с | P100 |
| | | b5 | Кабачкі | 400 г | 5 хв. 00 с | P100 |
| A3 | Морапрадукты | b1 | Мідыі | 200 г | 6 хв. 00 с | P80 |
| | | b2 | Ласось | 350 г | 8 хв. 00 с | P80 |
| | | b3 | Тунец | 350 г | 7 хв. 00 с | P80 |
| | | b4 | Марскі акунь | 350 г | 8 хв. 00 с | P80 |

| | | | | | | |
|---|---|---|---|---|---|---|
| A4 | Мяса | b1 | Мяса курыцы | 800 г | 14 хв. 00 с | Р100 |
| | | b2 | Індычка | 800 г | 14 хв. 00 с | Р100 |
| | | b3 | Свініна | 450 г | 4 хв. 00 с | Р100 |
| | | b4 | Чырвонае мяса | 800 г | 12 хв. 00 с | Р100 |
| A5 | Кашы і паста | b1-1 | Макароны | 100 г | 10 хв. 00 с | Р80 |
| | | b1-2 | | 200 г | 12 хв. 00 с | Р80 |
| | | b2-1 | Кускус | 200 г | 3 хв. 00 с/ 9 хв. 00 с | Р80 |
| | | b2-2 | | 300 г | 4 хв. 00 с/ 10 хв. 00 с | Р80 |
| | | b3 | Рыс | 1 кубак | 8 хв. 00 с/ 5 хв. 00 с | Р100+Р50 |
| | | b4-1 | Аўсянка | 2 порцыі | 7 хв. 00 с | Р100 |
| | | b4-2 | | 4 порцыі | 11 хв. 00 с | Р100 |
| A6 | Дзіцячае харчаванне | b1 | Дзіцячае пюрэ | 150 г | 2 хв. 00 с | Р80 |
| | | b2 | Булён | 200 г | 2 хв. 30 с | Р100 |
| | | b3 | Стэрылізацыя | 1 бутэлечка | 1 хв. 30 с | Р100 |
| | | b4 | Дзіцячае малако | 100 мл | 40 с | Р30 |
| A7 | Напоі | b1 | Малако (1 кубак/ 240 мл) | 250 мл | 1 хв. 00 с | Р100 |
| | | b2 | Кофе (1 кубак/ 120 мл) | 250 мл | 1 хв. 00 с | Р100 |
| | | b3 | Гарбата | 250 мл | 2 хв. 00 с | Р100 |
| | | b4 | Гарачы шакалад | 200 мл | 1 хв. 15 с | Р80 |
| A8 | Распусканне | b1-1 | Масла (распусканне) | 230 г | 1 хв. 40 с | Р80 |
| | | b1-2 | Масла (распусканне) | 460 г | 2 хв. 20 с | Р80 |
| | | b2-1 | Масла (размякчэнне) | 230 г | 1 хв. 30 с | Р80 |
| | | b2-2 | Масла (размякчэнне) | 460 г | 2 хв. 30 с | Р80 |
| | | b3-1 | Шакалад | 100 г | 2 хв. 00 с | Р80 |
| | | b3-2 | Шакалад | 200 г | 4 хв. 00 с | Р80 |
| | | b4-1 | Марожанае (размякчэнне) | 450 г | 0 хв. 15 с | Р80 |
| | | b4-2 | Марожанае (размякчэнне) | 700 г | 0 хв. 30 с | Р80 |

# ВЫПРАЎЛЕННЕ НЕПАЛАДАК

| Што не з’яўляецца непаладкамі | |
|---|---|
| Мікрахвалевая печ стварае перашкоды прыёму тэлевізійных праграм і радыёстанцый | Падчас працы мікрахвалевая печ можа ствараць перашкоды прыёму тэлевізійных праграм і радыёстанцый. Такія самыя перашкоды могуць ствараць і іншыя бытавыя электрапрыборы — міксеры, пыласосы, вентылятары т г.д.<br>Гэта не з’яўляецца непаладкай. |
| Зніжэнне яркасці лямпы ў камеры печы | Падчас гатавання з нізкім узроўнем магутнасці мікрахвалевага выпраменьвання лямпа камеры печы можа гарэць цьмяна. Гэта не з’яўляецца непаладкай. |
| Пара і гарачае паветра выходзяць праз шчыліны і адтуліны, на дзверцах утвараецца кандэнсат | Пры гатаванні прадуктаў часта ўтвараецца пара. Большая яе частка выходзіць праз вентыляцыйныя адтуліны. Пара можа ствараць кандэнсат на больш халодных паверхнях, такіх як унутраная паверхня шкла дзверцаў. Гэта не з’яўляецца непаладкай. |
| Печ пачала працу аўтаматычна, калі ўнутры яе адсутнічае прадукт. | Забараняецца ўключаць печ без прадукту ў камеры. Гэта вельмі небяспечна. |

| Непаладка | Магчымая прычына | Спосаб выпраўлення |
|---|---|---|
| Печ не ўключаецца. | (1) Сеткавы шнур не падключаны да разеткі належным чынам. | Выміце вілку шнура. Устаўце яе зноў праз 10 секунд. |
| | (2) Спрацаваў засцерагальнік альбо аўтаматычны выключальнік. | Замяніце плаўкі засцерагальнік ці выканайце скід аўтаматычнага выключальніка (гэта можа зрабіць тэхнічны спецыяліст кампаніі-вытворцы. |
| | (3) Магчыма, разетка няспраўная. | Падключыце да яе іншы электрапрыбор і праверце яе спраўнасць. |
| Печ не награвае прадукты. | (4) Дзверцы не зачыненыя належным чынам. | Зачыніце іх. |

# АХОВА НАВАКОЛЬНАГА АСЯРОДДЗЯ

Гэты прыбор пазначаны ў адпаведнасці з Еўрапейскай дырэктывай 2012/19/EC аб правілах утылізацыі адходаў электрычнага і электроннага абсталявання 2013 г. у дачыненні да электрычных і электронных прыбораў (WEEE). Дырэктыва WEEE тычыцца як рэчываў, якія могуць з’яўляцца крыніцамі забруджвання (і аказваць негатыўны ўплыў на навакольнае асяроддзе), так і базавых элементаў (якія можна выкарыстоўваць паўторна). Важна, каб адходы электрычнага і электроннага абсталявання праходзілі спецыяльную апрацоўку для правільнага выдалення і ўтылізацыі рэчываў, якія з’яўляюцца крыніцамі забруджвання, і аднаўлення ўсіх матэрыялаў. Карыстальнікі могуць адыграць важную ролю ў забеспячэнні таго, каб адходы электрычнага і электроннага абсталявання не ператварылася ў экалагічную праблему, таму важна выконваць некалькі асноўных правіл:

- адходы электрычнага і электроннага абсталявання не павінны змешвацца з бытавымі адходамі;
- адходы электрычнага і электроннага абсталявання неабходна дастаўляць у спецыяльныя зборныя пункты, якімі кіруе гарадскі савет або зарэгістраваная кампанія.

У многіх краінах могуць быць ствараца спецыяльныя цэнтры апрацоўкі адходаў электрычнага і электроннага абсталявання. Калі вы купляеце новы электрапрыбор, стары можна вярнуць прадаўцу, які павінен прыняць яго бясплатна ўзамен новага пры ўмове, што прыбор належыць да такога ж тыпу і мае тыя ж функцыі, што і набыты прыбор.

# ПРЕДПАЗНИ МЕРКИ ЗА ИЗБЯГВАНЕ НА ВЪЗМОЖНО ИЗЛАГАНЕ НА ПРЕКОМЕРНО ИЗЛЪЧВАНЕ НА МИКРОВЪЛНИ

(a) Не се опитвайте да работите с тази фурна с отворена врата, тъй като това може да доведе до вредно излагане на микровълнова енергия. Важно е да не се чупят или преправят предпазните блокировки.

(b) Не поставяйте никакви предмети между предната повърхност на фурната и вратата и не позволявайте да се натрупва замърсяване или остатъци от почистващ препарат върху уплътняващите повърхности.

(c) ПРЕДУПРЕЖДЕНИЕ: Ако вратата или уплътненията на вратата са повредени, фурната не трябва да работи, докато не бъде ремонтирана от компетентно лице.

# ПРИЛОЖЕНИЕ

Ако уредът не се поддържа чист, състоянието на повърхността му може да се влоши, да повлияе на експлоатационния живот на уреда и да доведе до опасна ситуация.

# СПЕЦИФИКАЦИИ

| | |
|---|---|
| Модел | CMWA32W8DLS |
| Номинално напрежение | 230 V~ 50 Hz |
| Микровълнов вход | 1500 W |
| Микровълнов изход | 1000 W |

Данни за ниска консумация на енергия съгласно Регламент (ЕС) 2023/826 на Комисията

| **Условие** | **Консумация на енергия** | **Период, след който оборудването автоматично постига състоянието** |
|---|---|---|
| Режим на изчакване с дисплей за информация или статус | 0.8 W | 20. min |

# ПРЕДУПРЕЖДЕНИЕ ЗА ВАЖНИ ИНСТРУКЦИИ ЗА БЕЗОПАСНОСТ

За да намалите риска от пожар, електрически удар, нараняване на хора или излагане на прекомерна микровълнова енергия от фурната, когато използвате своя уред, следвайте основните предпазни мерки, включително следното:

1. Прочетете и следвайте специфичните: „ПРЕДПАЗНИ МЕРКИ ЗА ИЗБЯГВАНЕ НА ВЪЗМОЖНО ИЗЛАГАНЕ НА ПРЕКОМЕРНО ИЗЛЪЧВАНЕ НА МИКРОВЪЛНИ“.
2. Този уред може да се използва от деца над 8-годишна възраст и от лица с намалени физически, сетивни или умствени способности или липса на опит и познания, ако се наблюдават или са инструктирани за използването на уреда по безопасен начин и разбират свързаните с това опасности. Децата не бива да използват уреда за игра.
   Почистването и потребителската поддръжка на уреда не бива да се извършва от деца без надзор.
3. Дръжте уреда и кабела му далеч от деца под 8 години.
4. Ако захранващият кабел е повреден, трябва да бъде заменен от производителя, неговия обслужващ агент или лице с подобна квалификация, за да се избегне евентуална опасност.
5. ПРЕДУПРЕЖДЕНИЕ: Уверете се, че уредът е изключен, преди да смените лампата, за да избегнете електрически удар.
6. ПРЕДУПРЕЖДЕНИЕ: Опасно е за всеки, който не е лице, обучено да извършва сервизна или ремонтна дейност, която включва сваляне на капак, който осигурява защита срещу излагане на микровълнова енергия.

7. ПРЕДУПРЕЖДЕНИЕ: Течности и други храни не трябва да се подгряват в запечатани съдове, тъй като те могат да експлодират.
8. Когато загрявате храна в пластмасови или хартиени съдове, следете фурната, тъй като има вероятност от запалване.
9. Използвайте само прибори, които са подходящи за използване в микровълнови фурни.
10. Ако започне да се отделя дим, изключете уреда от бутона или от контакта и дръжте вратата затворена, за да изгасите пламъците.
11. Загряването на напитките в микровълнова може да доведе до забавено кипене, поради което трябва да се внимава при боравене със съда.
12. Съдържанието на шишетата за хранене и бурканите за бебешка храна трябва да се разбърква или разклаща и да се проверява температурата преди консумация, за да се избегнат изгаряния.
13. Яйца с черупка и цели твърдо сварени яйца не трябва да се загряват в микровълнова фурна, тъй като те могат да експлодират дори след като подгряването в микровълновата приключи.
14. Фурната трябва да се почиства редовно и да се отстраняват всички остатъци от храна.
15. Непочистването на фурната може да доведе до влошаване на състоянието на повърхността ѝ, което може да повлияе неблагоприятно на живота на уреда и евентуално да доведе до опасна ситуация.
16. Уредът не трябва да се вгражда зад декоративна врата, за да се избегне прегряване. (Това не е приложимо за уреди с декоративна врата.)
17. Използвайте само температурната сонда, препоръчана за тази фурна (за фурни с възможност за използване на температурен сензор).

18. Микровълновата фурна не трябва да се поставя в шкаф, освен ако не е тествана в шкаф.
19. Микровълновата фурна трябва да работи с отворена декоративна врата (за фурни с декоративна врата).
20. Този уред е предназначен да бъде използван за битови нужди и подобни приложения, като:
    - кухненски боксове за персонала в магазини, офиси и други работни среди;
    - от клиенти на хотели, мотели и други подобни обекти;
    - селскостопански къщи;
    - други заведения за настаняване и изхранване.
21. Микровълновата фурна е предназначена за подгряване на храни и напитки. Сушенето на храна или облекло и нагряването на подгряващи подложки, чехли, гъби, влажни кърпи и други подобни може да доведе до риск от нараняване, запалване или пожар.
22. При готвене в микровълнова фурна не се допускат метални съдове за храни и напитки.
23. Уредът не трябва да се почиства с парочистачка.
24. Уредът е предназначен да се използва самостоятелно, без да се вгражда.
25. Задната страна на уредите трябва да бъде поставена към стена.
26. Уредите не са предназначени да се управляват с външен таймер или отделна система за дистанционно управление.
27. Температурата на достъпните повърхности може да е висока, докато уредът работи.
28. ПРЕДУПРЕЖДЕНИЕ: Когато уредът работи в комбиниран режим, фурната може да се използва от деца само под надзор на възрастен поради повишената температура.

# ПРОЧЕТЕТЕ ВНИМАТЕЛНО И ЗАПАЗЕТЕ ЗА БЪДЕЩА СПРАВКА

# ИНСТАЛАЦИЯ ЗА ЗАЗЕМЯВАНЕ ЗА НАМАЛЯВАНЕ НА РИСКА ОТ НАРАНЯВАНЕ НА ХОРА

## ОПАСНОСТ

Опасност от електрически удар

Докосването на някои от вътрешните компоненти може да причини сериозно нараняване или смърт. Не разглобявайте този уред.

## ПРЕДУПРЕЖДЕНИЕ

Опасност от електрически удар

Неправилното използване на заземяването може да доведе до електрически удар.

Не включвайте в контакт, докато уредът не е правилно инсталиран и заземен.

Този уред трябва да бъде заземен. В случай на електрическо късо съединение, заземяването намалява риска от електрически удар, като осигурява проводник, който да изведе електрическия ток. Този уред е оборудван с кабел със заземяващ проводник със заземяващ щепсел. Щепселът трябва да бъде включен в контакт, който е правилно инсталиран и заземен.

Консултирайте се с квалифициран електротехник или сервизен техник, ако инструкциите за заземяване не са напълно ясни или ако се съмнявате в правилното заземяване на уреда.

Ако е необходимо да използвате удължител, използвайте само 3-жилен удължител.

1. Осигурен е къс захранващ кабел, за да се намалят рисковете, произтичащи от заплитане или спъване в по-дълъг кабел.
2. Ако се използва дълъг кабел или удължител:

1) Маркираната електрическа мощност на кабела или удължителя трябва да бъде поне равна по големина на електрическата мощност на уреда.
2) Удължителят трябва да бъде заземяващ 3-жилен кабел.
3) Дългият кабел трябва да бъде прибран така, че да не се навива върху горния панел или плота, където може да бъде дръпнат от деца или някой да се спъне неволно.

# ПОЧИСТВАНЕ

Не забравяйте да изключите уреда от захранването.

1. Почистете пространството във фурната след употреба с леко влажна кърпа.
2. Почистете принадлежностите по обичайния начин в сапунена вода.
3. Рамката на вратата, уплътнението и прилежащите части трябва да се почистват внимателно с влажна кърпа, когато са замърсени.
4. Не използвайте груби абразивни почистващи препарати или остри метални стъргалки за почистване на стъклото на вратата на фурната, тъй като те могат да надраскат повърхността, което може да доведе до счупване на стъклото.
5. Съвет за почистване – За по-лесно почистване на стените на пространството, с които приготвяната храна може да влезе в контакт: Поставете половин лимон в купа, добавете 300 ml (1/2 пинта) вода и загрейте на 100 % мощност в микровълновата за 10 минути. Избършете фурната с мека суха кърпа.

## ПРИБОРИ
## ВНИМАНИЕ
## ОПАСНОСТ ОТ ТЕЛЕСНО НАРАНЯВАНЕ

Опасно е за всеки, който не е лице, обучено да извършва сервизна или ремонтна дейност, която включва сваляне на капак, който осигурява защита срещу излагане на микровълнова енергия.
Вижте инструкциите за „Материали, които можете да използвате с микровълнова фурна или да избягвате да използвате с микровълнова фурна“. Възможно е да съществуват определени неметални прибори, които не са безопасни за използване за микровълнова фурна. Ако се съмнявате, може да тествате въпросния прибор, като следвате процедурата по-долу.

## ТЕСТ ЗА ПРИБОРИ:

1. Напълнете съд, подходящ за микровълнова фурна, с обема на 1 чаша студена вода (250 ml) заедно с въпросния прибор.
2. Включете на максимална мощност за 1 минута.
3. Внимателно опипайте прибора. Ако приборът е затоплен, не го използвайте за готвене в микровълнова фурна.
4. Не превишавайте времето за подгряване над 1 минута.

## Материали, които можете да използвате в микровълновата фурна

| Прибори | Забележки |
|---|---|
| Съдове за запържване | Следвайте инструкциите на производителя. Дъното на съда за запържване трябва да е най-малко 3/16 инча (5 мм) над въртящата се поставка. Неправилната употреба може да доведе до счупване на поставката. |
| Прибори за хранене | Само пригодни за ползване в микровълнова фурна. Следвайте инструкциите на производителя. Не използвайте спукани или нащърбени съдове. |
| Стъклени буркани | Винаги сваляйте капака. Използвайте само за подгряване на храна, докато се затопли. Повечето стъклени буркани не са термоустойчиви и може да се счупят. |
| Стъклени съдове | Само термоустойчиви стъклени съдове за фурна. Уверете се, че нямат метално покритие. Не използвайте спукани или нащърбени съдове. |
| Торби за готвене във фурна | Следвайте инструкциите на производителя. Не връзвайте с метална корда. Направете прорези, за да позволите на парата да излезе. |
| Хартиени чинии и чаши | Използвайте само за краткотрайно готвене/затопляне. Не оставяйте фурната без надзор по време на готвене. |
| Хартиени кърпи | Използвайте за покриване на храна за повторно затопляне и поемане на мазнини. Използвайте, като я наблюдавате, само за краткосрочно готвене. |
| Пергаментова хартия | Използвайте като капак за предотвратяване на пръски или за обвиване при задушаване. |
| Пластмаси | Само пригодни за ползване в микровълнова фурна. Следвайте инструкциите на производителя. Трябва да има надпис „Безопасно за микровълнова фурна“. Някои пластмасови контейнери омекват, тъй като храната вътре се нагрява. Торбите за варене и плътно затворените найлонови торбички трябва да бъдат разрязани, пробити или вентилирани, както е указано на опаковката. |
| Пластмасови фолиа | Само пригодни за ползване в микровълнова фурна. Използвайте за покриване на храна по време на готвене, за да запазите влагата. Не позволявайте найлоновото фолио да докосва храна. |
| Термометри | Безопасни за ползване в микровълнова фурна (термометри за месо и за захарни изделия). |
| Восъчна хартия | Използвайте като покритие, за да предотвратите пръски и задържане на влага. |

## Материали, които трябва да се избягват в микровълновата фурна

| Прибори | Забележки |
|---|---|
| Алуминиева тава | Може да причини електрическа дъга. Прехвърлете храната в съд, подходящ за микровълнова фурна. |
| Картонени опаковки за храна с метална дръжка | Може да причини електрическа дъга. Прехвърлете храната в съд, подходящ за микровълнова фурна. |
| Метални прибори или такива с метално покритие | Металът предпазва храната от микровълните. Металното покритие може да причини електрическа дъга. |
| Метални усукващи се връзки | Може да причинят електрическа дъга и да предизвикат пожар във фурната. |
| Хартиени торби | Може да причинят пожар във фурната. |
| Синтетична пяна | Синтетичната пяна може да се стопи или да замърси течността вътре, когато е изложена на висока температура. |
| Дърво | Дървото ще изсъхне, когато се използва в микровълновата фурна, и може да се нацепи или напука. |

# НАСТРОЙКА НА ВАШАТА ФУРНА

**Имена на частите и аксесоарите на фурната**

Извадете фурната и премахнете всички материали от кашона и вътрешността на фурната. Вашата фурна се доставя със следните аксесоари:

| | |
|---|---|
| Стъклена поставка | 1 |
| Пръстен за въртящата се поставка | 1 |
| Ръководство с инструкции | 1 |

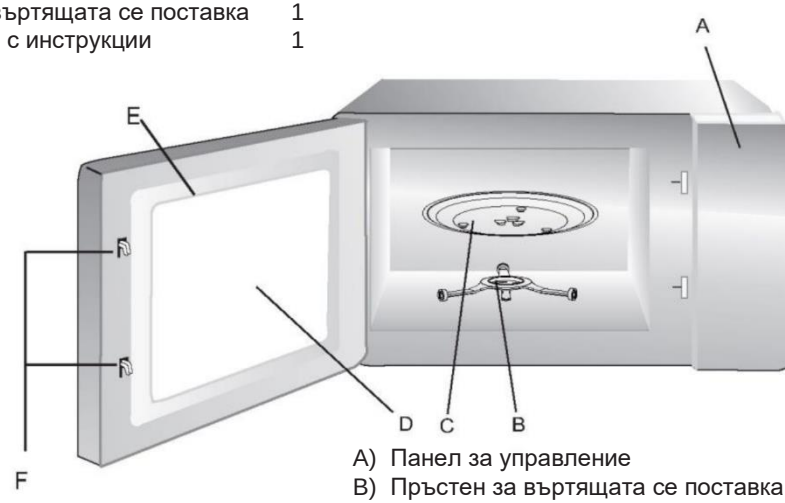


A) Панел за управление
B) Пръстен за въртящата се поставка
C) Стъклена поставка
D) Прозорец за наблюдение
E) Принадлежности на вратата
F) Блокираща система за безопасност

## Монтаж на въртящата се поставка

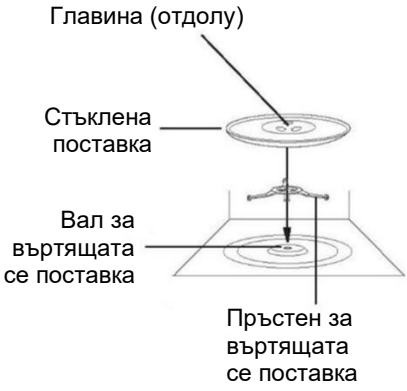


a. Никога не поставяйте стъклената поставка на обратно. Движението на стъклената поставка никога не трябва да се ограничава.
b. По време на готвене винаги трябва да се използват както стъклената поставка, така и пръстенът за въртящата се поставка.
c. Всички храни и контейнери с храна винаги се поставят върху стъклената поставка за готвене.
d. Ако стъклената поставка или пръстенът за въртящата се поставка се спука или се счупят, свържете се с най-близкия оторизиран сервизен център.

# МОНТАЖ НА ПЛОТА

Отстранете всички опаковъчни материали и аксесоари.
Проверете фурната за повреди, като вдлъбнатини или счупвания по вратата.
Не я инсталирайте, ако фурната е повредена.

Шкаф: Отстранете всяко защитно фолио от повърхността на шкафа за микровълновата фурна.
Не отстранявайте светлокафявия капак Mica, който е закрепен към вътрешността на фурната, за да предпазите магнетрона.

---

# МОНТИРАНЕ

1. Изберете равна повърхност, която осигурява достатъчно отворено пространство за входните и/или изходните вентилационни отвори.

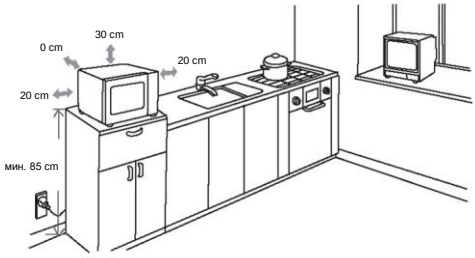


(1) Минималната височина на монтаж е 85 cm.
(2) Задната страна на уреда трябва да бъде поставена към стена.
Оставете минимално разстояние от 30 cm над фурната, минимално разстояние от 20 cm е необходимо между фурната и всички съседни стени.

(3) Не сваляйте крачетата от дъното на фурната.
(4) Блокирането на входящите и/или изходните отвори може да повреди фурната.
(5) Поставете фурната възможно най-далеч от радиостанции и телевизори. Работата на микровълновата фурна може да причини смущения във вашето радио или телевизионно приемане.
2. Включете фурната си в стандартен домашен контакт. Уверете се, че напрежението и честотата на тока са същите като номиналното напрежение и честота на етикета.

ПРЕДУПРЕЖДЕНИЕ: Не инсталирайте фурната върху готварски плот или друг уред, генериращ топлина. Ако се монтира близо до или над източник на топлина, фурната може да се повреди и гаранцията ще бъде невалидна.

Достъпната повърхност може да се нагорещи по време на работа.

# ИНСТРУКЦИЯ ЗА РАБОТА
# ПАНЕЛ ЗА УПРАВЛЕНИЕ

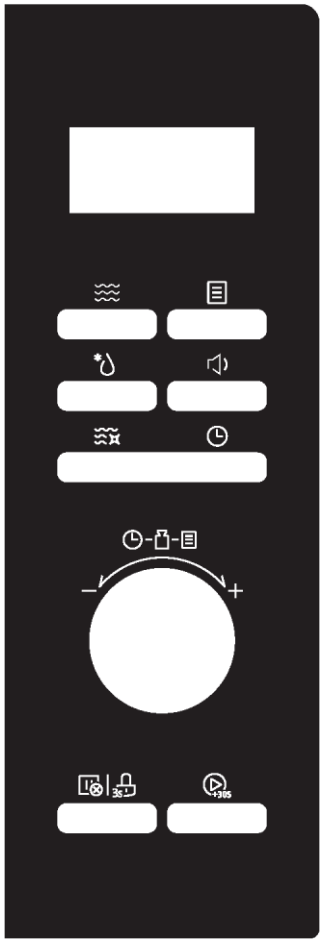

- **Микровълнова печка**

Натиснете, за да изберете микровълнова функция

- **Размразяване**

Натиснете, за да изберете бързо функцията за размразяване

- **Таймер/Часовник**

Натиснете, за да настроите часовника

- **Интелигентно почистване**

Натиснете, за да изберете функцията за интелигентно почистване

- **Автоматично меню**

Натиснете, за да изберете автоматичните менюта

- **Изкл. звук**

Натиснете 3 секунди, за да заглушите микровълновата печка

- **Спиране/Отказ**

Натиснете, за да отмените текущата функция за готвене

- **Заключване**

Натиснете за 3 секунди за функция за заключване срещу намеса от деца

- **Стартиране/+30 сек**

Натиснете, за да стартирате функцията или бърз старт за 30 секунди микровълнова функция

# ИНСТРУКЦИЯ ЗА РАБОТА

Тази микровълнова фурна използва модерни електронни контроли, за да отговори на вашите нужди за готвене.

**1. Настройка на часовника**

Когато микровълновата фурна е включена, фурната ще показва „0:00“ и звуковата сигнализация ще се чуе еднократно.

1) Натиснете „🕒“ два пъти. Показва се „00:00“, цифрите за час ще мигат.
2) Завъртете „ “, за да настроите цифрите за час; въведеният час трябва да е между 0 и 23 (24-часов формат).
3) Натиснете „🕒“, цифрите на минутите ще започнат да мигат.
4) Завъртете „ “, за да коригирате цифрите на минутите, минутите, които въведете, трябва да са между 0 – 59.
5) Натиснете „🕒“, за да завършите настройването на часовника. „:“ ще започне да мига.

Забележка:

1) Ако часовникът не е настроен, той няма да работи при включване.
2) По време на процеса на настройване на часовника, ако не натиснете „🕒“ в рамките на 5 минути, фурната автоматично ще се върне към предишното състояние.

**2. Кухненски таймер**

1) Натиснете „🕒“ веднъж, на екрана ще се покаже 00:00.
2) Завъртете „ “, за да влезете в правилния таймер. (Максималното време за готвене е 95 минути.)
3) Натиснете „+30S“, за да потвърдите настройката.

**3. Готвене в микровълнова фурна**

Диаграма на мощността на микровълновата фурна

| Дисплей | P100 | P80 | P50 | P30 | P10 |
|---|---|---|---|---|---|
| Микровълнова мощност | 1000 W | 800 W | 500 W | 300 W | 100 W |

1) Натиснете „≋“ и след това ще се покаже „P100“.
2) Натиснете „≋“ неколкократно или завъртете копчето, за да зададете нивото на мощност. Налични са 5 нива на мощност.

3) Натиснете „+30s“, за да потвърдите.

4) Завъртете „ “, за да настроите времето за готвене. Трябва да е в рамките на 0:05 – 95:00.

5) Натиснете „+30s“, за да започнете да готвите.

**4. Размразяване според теглото**

1) Натиснете подложката „*“ веднъж, фурната ще покаже „d-1“.

2) Завъртете „ “, за да изберете теглото на храната. В същото време ще светне „g“.

   Теглото трябва да бъде в рамките на 100 – 2000 g.

3) Натиснете клавиша „+30s“, за да започнете размразяването.

Забележка: ще прозвучи звуковата сигнализация, за да ви напомни да обърнете храната по време на размразяването. Ако не се зададе някаква програма, фурната ще продължи да готви.

**5. Размразяване по време**

1) Натиснете двукратно бутона „*“, фурната ще покаже „d-2“.

2) Завъртете „ “, за да изберете времето за готвене. Максималното време за настройка е 95 минути.

3) Натиснете клавиша „+30s“, за да започнете размразяването.

   Мощността на размразяване е P30 и не може да се променя.

Забележка: Когато изтече половината от времето, звуковата сигнализация ще прозвучи, за да ви напомни да обърнете храната. Ако не се зададе някаква програма, фурната ще продължи да готви.

**6. Бърз старт**

1) В състояние на изчакване натиснете „+30s“, за да започнете готвене за 30 секунди със 100% мощност, всяко следващо натискане ще увеличи времето за готвене от с 30 секунди до 95 минути.

2) В състояние на изчакване завъртете „ “ наляво, за да зададете време за готвене за 95 минути със 100% микровълнова мощност, и след това завъртете „ “, за да зададете времето за готвене. Натиснете „+30s“, за да започнете готвене.

**7. Многоетапно**

Забележки:

1) При многоетапно готвене могат да се зададат два етапа на готвене.
2) Ако зададете функция за размразяване, тя ще работи автоматично в първия етап.
3) Кухненският таймер, автоматичното меню и автоматичното почистване не могат да бъдат зададени като етап в многоетапно готвене.

Пример: размразете храната за 5 минути и след това гответе с 80% микровълнова мощност за 7 минути.

1) Натиснете двукратно „ “ и след това на екрана ще се покаже „d-2“.
2) Завъртете „ “, за да зададете желаното време за размразяване от 5 минути.
3) Натиснете „ “ и след това ще се покаже „P100“.
4) Завъртете „ “ или натиснете „ “ неколкократно, за да зададете нивото на мощност на P80.
5) Натиснете „ “, за да потвърдите.
6) Завъртете „ “, за да зададете желаното време за размразяване на 7 минути.
7) Натиснете „ “, за да започнете да готвите.

**8. Интелигентно почистване**

В състояние на изчакване еднократното натискане на „ “ ще се покаже „AC“. Натиснете „ “, за да започнете почистването (100% почистване на микровълнова фурна за 5 минути)
Програмата за интелигентно почистване ви помага лесно да почистите вашия уред и да премахнете неприятните миризми. Просто трябва да поставите купа с вода в микровълновата фурна и да изберете функцията за интелигентно почистване. Естествената сила на парата ще омекоти остатъците от храна за няколко минути, подготвяйки ги за отстраняване.
Забележка: Забранено е поставянето на водата в метални съдове.

**9. Заключване срещу деца**

Заключване: В режим на изчакване натиснете „ “ за 3 секунди и ще се чуе продължителен звуков сигнал, указващ влизане в заключено състояние срещу намеса от деца и индикаторът за заключване ще светне.

Отключване: В заключено състояние натиснете „ “ за 3 секунди. Ще се чуе продължителен звуков сигнал, указващ, че заключването е освободено, и индикаторът за заключено състояние ще изчезне.

**10. Функция за време**

1) По време на готвене натиснете „⏲“, за да проверите текущото време. Ще се покаже за 3 секунди.

**11. Безшумен режим**

**За активиране на безшумен режим:**

В състояние на изчакване или часовник натиснете „🔇“ веднъж. Ще се покаже „OFF“ (Изкл.) и когато натискате клавишите, няма да се издава звук.

**За деактивиране на безшумния режим:**

В безшумен режим натиснете „🔇“ веднъж. Ще прозвучи звуков сигнал. Ще се покаже „On“ (Вкл.).

**12. Автоматично меню**

1) В състояние на изчакване завъртете „ “ надясно, за да изберете желаната функция и ще се покаже „A1“ ~ „A8“.
2) Натиснете „⏯“, за да потвърдите необходимото меню.
3) Завъртете „ “, за да изберете подменюто.
4) Натиснете „⏯“, за да започнете да готвите.

**Таблица с менютата**

| ЧИСЛО | ИМЕ НА КАТЕГОРИЯТА | ПОКАЗАНИЕ | ИМЕ НА ПРОГРАМАТА | ТЕГЛО | ВРЕМЕ | МОЩНОСТ |
|---|---|---|---|---|---|---|
| A1 | Замразени зеленчуци | b1 -1 | Замразен зелен фасул | 200 g | 5'00'' | P100 |
| | | b1 -2 | | 400 g | 8'00'' | P100 |
| | | b2-1 | Замразен зеленчуков микс | 200 g | 4'00'' | P100 |
| | | b2-2 | | 400 g | 7'00'' | P100 |
| | | b3-1 | Замразени броколи | 200 g | 4'30'' | P100 |
| | | b3-2 | | 400 g | 7'30'' | P100 |
| A2 | Пресни зеленчуци | b1 -1 | Картофи без кора | 400 g | 5'00'' | P100 |
| | | b1 -2 | | 800 g | 9'00'' | P100 |
| | | b2-1 | Картофи с кора | 2 (200 g) | 5'00'' | P100 |
| | | b2-2 | | 4 (400 g) | 14'00'' | P100 |
| | | b3 | Броколи | 400 g | 8'00'' | P100 |
| | | b4 | Моркови | 400 g | 7'00'' | P100 |
| | | b5 | Тиквички | 400 g | 5'00'' | P100 |
| A3 | Риба | b1 | Миди | 200 g | 6'00'' | P80 |
| | | b2 | Сьомга | 350 g | 8'00'' | P80 |
| | | b3 | Риба тон | 350 g | 7'00'' | P80 |
| | | b4 | Лаврак | 350 g | 8'00'' | P80 |

| | | | | | | |
|---|---|---|---|---|---|---|
| A4 | Месо | b1 | Пилешко | 800 g | 14'00'' | P100 |
| | | b2 | Пуешко | 800 g | 14'00'' | P100 |
| | | b3 | Свинско | 450 g | 4'00'' | P100 |
| | | b4 | Червено месо | 800 g | 12'00'' | P100 |
| A5 | Зърнени храни и паста | b1 -1 | Макарони | 100 g | 10'00'' | P80 |
| | | b1 -2 | | 200 g | 12'00'' | P80 |
| | | b2-1 | Кускус | 200 g | 3'00''/ 9'00'' | P80 |
| | | b2-2 | | 300 g | 4'00''/ 10'00'' | P80 |
| | | b3 | Ориз | 1 чаша | 8'00''/ 500''' | P100+P50 |
| | | b4-1 | Овесени ядки | 2 порции | 7'00'' | P100 |
| | | b4-2 | | 4 порции | 11'00'' | P100 |
| A6 | Бебешка храна | b1 | Пречистена бебешка храна | 150 g | 2'00'' | P80 |
| | | b2 | Бульон | 200 g | 2'30'' | P100 |
| | | b3 | Стерилизация | 1 брой (биберон) | 1'30'' | P100 |
| | | b4 | Бебешко мляко | 100 ml | 40'' | P30 |
| A7 | Напитки | b1 | Мляко (1 чаша/ 240 ml) | 250 ml | 1'00'' | P100 |
| | | b2 | Кафе (1 чаша/ 120 ml) | 250 ml | 1'00'' | P100 |
| | | b3 | Чай | 250 ml | 2'00'' | P100 |
| | | b4 | Горещ шоколад | 200 ml | 1'15'' | P80 |
| A8 | Разтопяване | b1 -1 | Масло (разтопяване) | 230 g | 1'40'' | P80 |
| | | b1 -2 | Масло (разтопяване) | 460 g | 2'20'' | P80 |
| | | b2-1 | Масло (размекване) | 230 g | 1'30'' | P80 |
| | | b2-2 | Масло (размекване) | 460 g | 2'30'' | P80 |
| | | b3-1 | Шоколад | 100 g | 2'00'' | P80 |
| | | b3-2 | Шоколад | 200 g | 4'00'' | P80 |
| | | b4-1 | Сладолед (размекване) | 450 g | 0'15'' | P80 |
| | | b4-2 | Сладолед (размекване) | 700 g | 0'30'' | P80 |

# ОТСТРАНЯВАНЕ НА НЕИЗПРАВНОСТИ

| Нормално функциониране | |
|---|---|
| Микровълновата фурна смущава телевизионните приемници | Приемането на радио и телевизионен сигнал може да бъде смущавано, когато микровълновата фурна работи. Това е подобно на смущенията от малки електрически уреди, като миксер, прахосмукачка и електрически вентилатор.<br>Нормално е. |
| Приглушена светлина на фурната | При готвене в микровълнова фурна с ниска мощност светлината на фурната може да отслабва. Нормално е. |
| Натрупване на пара на вратата, горещ въздух, излизащ от вентилационните отвори | При готвене от храната може да се вдигне пара. Поголямата част ще излезе от вентилационните отвори. Но известно количество може да се акумулира върху по-хладно място, като вратата на фурната. Нормално е. |
| Фурната стартира случайно, без в нея да има храна. | Забранено е уредът да работи без храна вътре в него. Много е опасно. |

| Проблем | Вероятна причина | Решение |
|---|---|---|
| Фурната не може да се стартира. | (1) Захранващият кабел не е включен добре. | Изключете от контакта. След това включете отново след 10 секунди. |
| | (2) Изгаряне на предпазител или активиране на прекъсвач. | Сменете предпазителя или включете прекъсвача обратно (ремонтирано от специалисти от нашата компания) |
| | (3) Проблем с контакта. | Тествайте контакта с други електрически уреди. |
| Фурната не загрява. | (4) Вратата не е затворена добре. | Затворете добре вратата. |

# ЗАЩИТА НА ОКОЛНАТА СРЕДА

Този уред е етикетиран в съответствие с Европейската директива 2012/19/ЕС относно разпоредбите за отпадъци от електрическо и електронно оборудване от 2013 г. по отношение на електрически и електронни уреди (ОЕЕО). ОЕЕО съдържат както замърсяващи вещества (които могат да окажат отрицателен ефект върху околната среда), така и основни елементи (които могат да се използват повторно). Важно е ОЕЕО да преминат специфична обработка за правилното отстраняване и изхвърляне на замърсителите и за възстановяване на всички материали. Всеки гражданин може да изиграе важна роля, за да се гарантира, че ОЕЕО няма да се превърнат в проблем за околната среда. Важно е да се следват някои основни правила:

- ОЕЕО не трябва да се третират като битови отпадъци;
- ОЕЕО трябва да се предадат в обекти за специализирано събиране, управлявани от общинските власти или регистрирано дружество.

В много страни събирането на битови отпадъци може да предлага и услуги за големи ОЕЕО. Когато купувате нов уред, старият може да се върне на търговеца, който трябва да го приеме безплатно еднократно, стига уредът да е от еквивалентен тип и да има същите функции като закупения.

## OPATŘENÍ, KTERÁ MAJÍ ZAMEZIT PŘÍPADNÉMU VYSTAVENÍ NADMĚRNÉMU MNOŽSTVÍ MIKROVLNNÉ ENERGIE

(a) Nepokoušejte se používat tuto troubu s otevřenými dvířky, protože to by mohlo vést ke škodlivému vystavení mikrovlnné energii. Je důležité zabránit rozbití nebo neodborné manipulaci s bezpečnostním blokováním.

(b) Neumisťujte žádné předměty mezi čelní stranu trouby a dvířka, ani nedovolte, aby se na povrchu těsnění hromadila špína nebo zbytky čisticích prostředků.

(c) VAROVÁNÍ: Jestliže jsou poškozená dvířka nebo jejich těsnění, trouba se nesmí používat, dokud nebude opravena kompetentní osobou.

## DODATEK

Jestliže není spotřebič udržován v čistém stavu, jeho povrch by se mohl narušit, což by ovlivnilo životnost spotřebiče a vedlo ke vzniku nebezpečné situace.

## TECHNICKÉ ÚDAJE

| | |
|---|---|
| Model | CMWA32W8DLS |
| Jmenovité napětí | 230 V~, 50 Hz |
| Příkon mikrovlnné trouby | 1500 W |
| Výkon mikrovlnné trouby | 1000 W |

Údaje o nízké spotřebě energie podle nařízení (EU) 2023/826 Komise.

| **Podmínka** | **Spotřeba energie** | **Doba, po které zařízení automaticky dosáhne stavu** |
|---|---|---|
| Pohotovostní režim s displejem informací nebo stavu | 0.8 W | 20. min |

# DŮLEŽITÉ BEZPEČNOSTNÍ POKYNY A VAROVÁNÍ

Dodržujte základní bezpečnostní opatření včetně následujících, aby se snížilo nebezpečí požáru, úrazu elektrickým proudem, zranění osob nebo vystavení nadměrnému množství mikrovlnné energie při používání spotřebiče:

1. Zejména si přečtěte a dodržujte: „OPATŘENÍ, KTERÁ MAJÍ ZAMEZIT PŘÍPADNÉMU VYSTAVENÍ NADMĚRNÉMU MNOŽSTVÍ MIKROVLNNÉ ENERGIE“.
2. Tento spotřebič mohou používat děti starší osmi let a osoby s omezenými fyzickými, smyslovými nebo duševními schopnostmi nebo osoby nezkušené a neznalé za předpokladu, že mají zajištěný dohled nebo byly poučeny o bezpečném používání spotřebiče a chápou související rizika. Děti si se spotřebičem nesmějí hrát. Děti nesmějí provádět čištění a uživatelskou údržbu bez dozoru.
3. Uchovávejte spotřebič a jeho kabel mimo dosah dětí mladších osmi let.
4. Pokud se poškodí napájecí kabel, výměnu musí provést výrobce, jeho servisní zástupce nebo osoba s podobnou kvalifikací, aby se vyloučilo riziko.
5. VAROVÁNÍ: Před výměnou žárovky se ujistěte, že je spotřebič vypnutý, aby se předešlo úrazu elektrickým proudem.
6. VAROVÁNÍ: Provádění jakékoli údržby nebo opravy zahrnující sejmutí krytu, který chrání před vystavením mikrovlnné energii, je nebezpečné pro kohokoli kromě kompetentní osoby.
7. VAROVÁNÍ: Tekutiny a jiné potraviny se nesmí ohřívat v uzavřených nádobách, protože by mohly vybouchnout.
8. Při ohřívání potravin v plastových nebo papírových nádobách sledujte troubu, protože existuje možnost vznícení.

9. Používejte pouze náčiní vhodné pro mikrovlnné trouby.
10. Jestliže se objeví kouř, vypněte spotřebič nebo ho odpojte od napájení a nechte dvířka zavřená, aby se plameny udusili.
11. Mikrovlnný ohřev nápojů může vést ke zpožděnému prudkému varu, proto je nutné dávat pozor při manipulaci s nádobou.
12. Obsah kojeneckých láhví a dětské výživy ve sklenicích se musí zamíchat nebo protřepat a před krmením je nutné zkontrolovat jeho teplotu, aby se zamezilo popálení.
13. V mikrovlnné troubě by se neměla ohřívat vejce ve skořápkách a celá vejce na tvrdo, protože by mohla vybouchnout, a to i po skončení mikrovlnného ohřevu.
14. Trouba by se měla pravidelně čistit včetně odstraňování veškerých usazenin pokrmů.
15. Když se trouba nebude udržovat v čistém stavu, mohlo by to vést k narušení povrchu, což by mohlo nepříznivě ovlivnit životnost spotřebiče a případně způsobit nebezpečnou situaci.
16. Spotřebič se nesmí instalovat za dekorační dvířka, aby se zamezilo přehřívání. (Toto neplatí pro spotřebiče s dekoračními dvířky.)
17. Používejte pouze teplotní sondu doporučenou pro tuto troubu. (u trub vybavených možností použití teplotní sondy).
18. Mikrovlnná trouba nesmí být umístěna ve skříňce, pokud nebylo použití ve skříňce otestováno.
19. Mikrovlnná trouba musí být provozována s otevřenými dekoračními dvířky (pro trouby s dekoračními dvířky).
20. Spotřebič je určen k použití v domácnosti a podobných místech, jako jsou:
    - kuchyňky pro personál v obchodech, kancelářích a na dalších pracovištích;
    - hotely, motely a dalších obytné objekty, v nichž je používán zákazníky;

- na chalupách;
- v ubytovacích zařízeních typu penzionu se snídaní.

21. Mikrovlnná trouba je určena k ohřívání pokrmů a nápojů. Sušení potravin nebo oblečení a ohřívání ohřívacích podušek, pantoflí, houbiček, vlhkých látek apod. by mohlo vést k riziku zranění, vznícení nebo požáru.
22. V mikrovlnné troubě není dovoleno připravovat pokrmy a nápoje v kovových nádobách.
23. Spotřebič se nesmí čistit parním čističem.
24. Spotřebič je určen k použití jako volně stojící.
25. Zadní plocha spotřebičů musí být umístěna u stěny.
26. Tyto spotřebiče nejsou určeny k tomu, aby byly řízeny externím časovým spínačem nebo samostatným systémem dálkového ovládání.
27. Teplota přístupných povrchů může být při provozu spotřebiče vysoká.
28. VAROVÁNÍ: Pokud je spotřebič provozován v kombinovaném režimu, měly by děti troubu používat pouze pod dohledem dospělé osoby, a to kvůli teplotám, které v ní vznikají.

# POZORNĚ SI PŘEČTĚTE A USCHOVEJTE PRO BUDOUCÍ POUŽITÍ

# INSTALACE UZEMNĚNÍ ZA ÚČELEM SNÍŽENÍ RIZIKA ZRANĚNÍ

## NEBEZPEČÍ

Nebezpečí úrazu elektrickým proudem
Kontakt s některými vnitřními součástmi může způsobit vážné zranění nebo usmrcení.
Nerozebírejte tento spotřebič.

## VAROVÁNÍ

Nebezpečí úrazu elektrickým proudem
Nesprávné použití uzemnění může vést k úrazu elektrickým proudem.
Nezapojujte spotřebič do zásuvky, dokud nebude správně nainstalovaný a uzemněný.

Tento spotřebič musí být uzemněný. Uzemnění snižuje riziko úrazu elektrickým proudem v případě elektrického zkratu tím, že poskytuje vodič pro odvod elektrického proudu. Tento spotřebič je vybaven kabelem s uzemňovacím vodičem a uzemňovací zástrčkou. Zástrčku je nutné zasunout do náležitě nainstalované a uzemněné zásuvky.

Pokud plně nechápete pokyny pro uzemnění nebo máte pochybnosti, zda je spotřebič správně uzemněný, poraďte se s kvalifikovaným elektrikářem nebo servisním technikem. Jestliže je zapotřebí použít prodlužovací kabel, použijte pouze trojžilový prodlužovací kabel.

1. Dodaný napájecí kabel je krátký, aby se snížilo riziko zamotání nebo zakopnutí o delší kabel.
2. Pokud se používá dlouhý připojený nebo prodlužovací kabel:

1) Jmenovité hodnoty elektrického napájení vyznačené na připojeném nebo prodlužovacím kabelu musí být alespoň stejně velké jako hodnoty spotřebiče.
2) Prodlužovací kabel musí být trojžilový kabel s uzemněním.
3) Dlouhý kabel by měl být veden tak, aby nevisel přes pracovní desku nebo desku stolu na místě, kde by za něj mohly tahat děti nebo kde by o něj mohl někdo neúmyslně zakopnout.

# ČIŠTĚNÍ

Je nutné odpojit spotřebič od napájení.

1. Po použití otřete vnitřní prostor trouby navlhčeným hadrem.
2. Umyjte příslušenství běžným způsobem v mýdlové vodě.
3. Když jsou rám dvířek, těsnění a okolní součásti znečištěné, musíte je pečlivě očistit vlhkým hadrem.
4. K čištění skla ve dvířkách trouby nepoužívejte drsné čisticí prostředky s brusným účinkem ani ostré kovové škrabky, protože by mohly poškrábat povrch, což by mohlo vést k roztříštění skla.
5. Tip pro čištění – pro snazší čištění stěn vnitřního prostoru, které se mohou dotýkat připravovaných pokrmů: Vložte do mísy polovinu citrónu, přidejte 300 ml vody a na 10 minut zapněte mikrovlnnou troubu nastavenou na 100% výkon. Otřete troubu měkkou, suchou látkou.

## KUCHYŇSKÉ NÁČINÍ
## POZOR
## NEBEZPEČÍ ZRANĚNÍ

Provádění jakékoli údržby nebo opravy zahrnující sejmutí krytu, který chrání před vystavením mikrovlnné energii, je nebezpečné pro kohokoli kromě kompetentní osoby. Viz pokyny „Materiály, které lze používat v mikrovlnné troubě nebo kterým se v mikrovlnné troubě vyhýbat“. Může existovat určité nekovové kuchyňské náčiní, jehož používání pro mikrovlnný ohřev není bezpečné. Máte-li pochybnosti, můžete dotčené náčiní vyzkoušet podle níže popsaného postupu.

## ZKOUŠKA KUCHYŇSKÉHO NÁČINÍ:

1. Naplňte nádobu určenou pro mikrovlnnou troubu jedním šálkem (250 ml) studené vody a vložte do ní dotčené náčiní.
2. Ohřívejte jednu minutu na maximální výkon.
3. Opatrně se dotkněte náčiní. Jestliže je prázdné náčiní teplé, nepoužívejte ho k přípravě pokrmů s mikrovlnným ohřevem.
4. Délka ohřevu nesmí překročit jednu minutu.

## Materiály, které lze používat v mikrovlnné troubě

| Kuchyňské náčiní | Poznámky |
|---|---|
| Gratinovací mísa | Řiďte se pokyny výrobce. Dno gratinovací mísy musí být alespoň 5 mm nad otočným talířem. Nesprávné použití může způsobit rozbití otočného talíře. |
| Stolní nádobí | Pouze výrobky určené pro mikrovlnnou troubu. Řiďte se pokyny výrobce. Nepoužívejte prasklé nebo otlučené nádobí. |
| Zavařovací sklenice | Vždy sejměte víčko. Používejte pouze k ohřevu pokrmu, dokud nebude teplý. Většina zavařovacích sklenic není žáruvzdorná a mohla by prasknout. |
| Skleněné nádobí | Pouze žáruvzdorné skleněné nádobí pro troubu. Ujistěte se, že nemá metalické lemování. Nepoužívejte prasklé nebo otlučené nádobí. |
| Sáčky na pečení v troubě | Řiďte se pokyny výrobce. Nezapínejte kovovou sponu. Nařízněte je, aby mohla unikat pára. |
| Papírové talíře a kelímky | Používejte pouze ke krátkodobému vaření/ohřevu. Během ohřevu nenechávejte troubu bez dozoru. |
| Papírové utěrky | Používejte k zakrývání pokrmů za účelem přihřívání a absorbování tuku. Používejte pouze pod dozorem ke krátkodobé přípravě pokrmů. |
| Pergamenový papír | Používejte k zakrývání, aby se předešlo rozstřiku, nebo k obalování při pečení v páře. |
| Plasty | Pouze výrobky určené pro mikrovlnnou troubu. Řiďte se pokyny výrobce. Měly by být označeny jako „určené pro mikrovlnnou troubu“. Některé plastové nádoby během ohřívání pokrmu uvnitř měknou. „Varné sáčky“ a těsně uzavřené plastové sáčky by se měly nařízнout, propíchnout nebo odvětrat podle pokynů na obalu. |
| Plastové fólie | Pouze výrobky určené pro mikrovlnnou troubu. Používejte k zakrývání potravin během přípravy, aby si udržely vlhkost. Zabraňte tomu, aby se plastové fólie dotýkaly potravin. |
| Teploměry | Pouze výrobky určené pro mikrovlnnou troubu (teploměry na maso a cukroví). |
| Voskový papír | Používejte k zakrývání, aby se předešlo rozstřiku a ztrátě vlhkosti. |

## Materiály, kterým se v mikrovlnné troubě vyhýbat

| Kuchyňské náčiní | Poznámky |
|---|---|
| Hliníkový plech | Mohl by způsobit vznik elektrického oblouku. Přemístěte pokrm do mísy určené pro mikrovlnnou troubu. |
| Kartónový obal na potraviny s kovovým držadlem | Mohl by způsobit vznik elektrického oblouku. Přemístěte pokrm do mísy určené pro mikrovlnnou troubu. |
| Kovové náčiní nebo náčiní s kovovým lemováním | Kov stíní potraviny před mikrovlnnou energií. Kovové lemování by mohlo způsobit vznik elektrického oblouku. |
| Kovové stahovací pásky | Mohly by způsobit vznik elektrického oblouku a oheň v troubě. |
| Papírové sáčky | Mohly by způsobit oheň v troubě. |
| Pěnové plasty | Pěnové plasty by se mohly působením vysoké teploty roztavit nebo kontaminovat tekutinu uvnitř. |
| Dřevo | Dřevo při používání v mikrovlnné troubě vyschne a mohlo by se rozštěpit nebo prasknout. |

# SESTAVENÍ TROUBY

### Názvy součástí trouby a příslušenství

Vyjměte troubu a všechny materiály z kartónového obalu a vnitřního prostoru trouby. Trouba se dodává s následujícím příslušenstvím:

| | |
|---|---|
| Skleněný talíř | 1 |
| Sestava otočného prstence | 1 |
| Návod k obsluze | 1 |

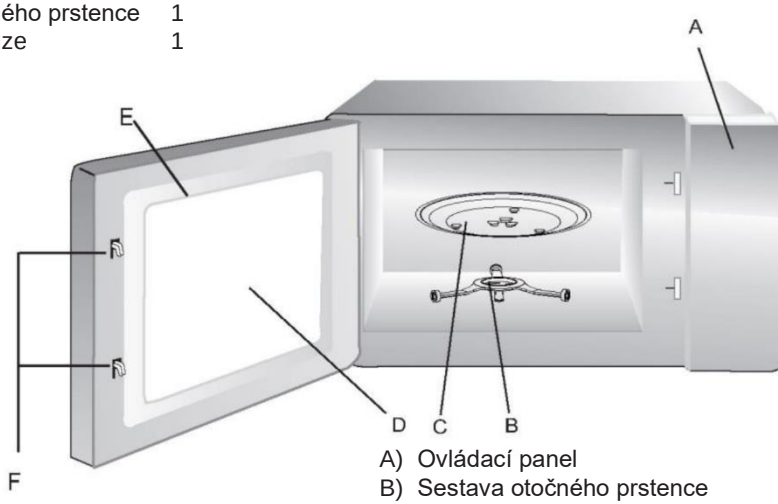


A) Ovládací panel
B) Sestava otočného prstence
C) Skleněný talíř
D) Pozorovací okénko
E) Sestava dvířek
F) Systém bezpečnostního blokování

## Instalace otočného talíře

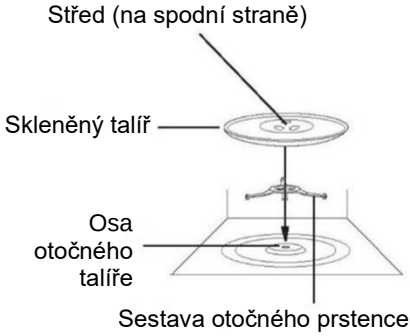


a. Nikdy nepokládejte skleněný talíř spodní stranou vzhůru. Nic nesmí omezovat skleněný talíř v pohybu.
b. Během přípravy pokrmů se musí vždy používat skleněný talíř i sestava otočného prstence.
c. Všechny potraviny a pokrmy v nádobách se musí vždy pokládat na skleněný talíř.
d. Dojde-li k prasknutí nebo rozbití skleněného talíře nebo sestavy otočného prstence, obraťte se na nejbližší autorizované servisní středisko.

# INSTALACE PRACOVNÍ DESKY

Odstraňte veškerý obalový materiál a příslušenství. Zkontrolujte, zda není trouba poškozena, například zda nevidíte promáčkliny nebo rozbitá dvířka. Pokud je trouba poškozená, neinstalujte ji.

Skříň: Odstraňte ochrannou fólii, která se nachází na povrchu skříně mikrovlnné trouby.
Neodstraňujte světle hnědý slídový kryt, který je připevněn k vnitřnímu prostoru trouby a chrání magnetron.

# INSTALACE

1. Vyberte rovný povrch, který poskytuje dostatek volného prostoru pro přívodní a/nebo výstupní otvory.

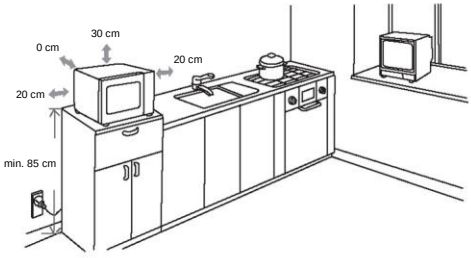


(1) Minimální instalační výška je 85 cm.
(2) Zadní plocha spotřebiče musí být umístěna u stěny. Nad troubou ponechte minimální volný prostor 30 cm, mezi troubou a přilehlými stěnami je nutný minimální volný prostor 20 cm.
(3) Neodstraňujte nožičky ze dna trouby.
(4) Zablokování sacích a/nebo výstupních otvorů může troubu poškodit.
(5) Umístěte troubu co nejdále od rádií a televizorů. Provoz mikrovlnné trouby může způsobit rušení rozhlasového nebo televizního příjmu.
2. Zapojte troubu do standardní domácí zásuvky. Ujistěte se, že napětí a frekvence odpovídají napětí a frekvenci na výrobním štítku.

VAROVÁNÍ: Neinstalujte troubu nad varnou desku nebo jiný tepelný spotřebič. Při instalaci v blízkosti zdroje tepla nebo nad ním by mohlo dojít k poškození trouby a ztrátě záruky.

Přístupný povrch nesmí být za provozu horký.

# POKYNY PRO OVLÁDÁNÍ
# OVLÁDACÍ PANEL

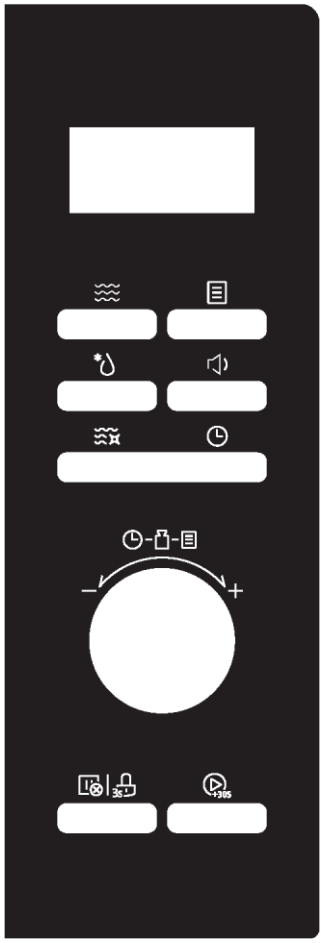

- **Mikrovlnný ohřev**

Stisknutím vyberte funkci mikrovlnného ohřevu

- **Rozmrazování**

Stisknutím vyberte funkci rychlého rozmrazování

- **Časovač/hodiny**

Stisknutím nastavte hodiny

- **Smart Clean**

Stisknutím vyberte funkci Smart Clean

- **Automatická nabídka**

Stisknutím vyberte automatické nabídky

- **Vypnout zvuk**

Stisknutím na 3 sekundy vypněte zvuk mikrovlnné trouby

- **Stop/zrušit**

Stisknutím zrušte aktuální funkci přípravy pokrmu

- **Zámek**

Stisknutím na 3 sekundy aktivujte funkci dětského zámku

- **Start/+30s**

Stisknutím spusťte funkci nebo rychlý, 30sekundový mikrovlnný ohřev

# POKYNY PRO OVLÁDÁNÍ

Tato mikrovlnná trouba má moderní elektronické ovládací prvky, které splní vaše potřeby ohledně přípravy pokrmů.

**1. Nastavení hodin**

Po zapnutí mikrovlnné trouby se na displeji zobrazí „0:00“ a ozve se jeden zvukový signál.

1) Dvakrát stiskněte tlačítko „ ⏲ “. Zobrazí se „00:00“ a číslice hodin budou blikat.
2) Otočte ovladač „ “ pro nastavení čísel hodin, zadávaný čas by měl být v rozmezí 0–23 (24 hodin).
3) Stiskněte tlačítko „ ⏲ “, čísla minut začnou blikat.
4) Otočte ovladač „ “ pro nastavení čísel minut, zadávaný čas by měl být v rozmezí 0–59.
5) Stiskněte tlačítko „ ⏲ “ pro dokončení nastavení hodin. „:“ začne blikat.

Poznámka:

1) Pokud nejsou hodiny nastaveny, nebudou při napájení fungovat.
2) Jestliže během nastavování hodin do 5 minut nestisknete tlačítko „ ⏲ “, trouba se automaticky vrátí k předchozímu stavu.

**2. Kuchyňský časovač**

1) Stiskněte jednou tlačítko „ ⏲ “, na obrazovce se zobrazí „00:00“.
2) Otočením ovladače „ “ nastavte požadovaný čas. (Maximální doba přípravy pokrmu je 95 minut.)
3) Nastavení potvrďte stisknutím tlačítka „ ⏲+30s “.

**3. Příprava pokrmů s mikrovlnným ohřevem**

Tabulka mikrovlnného výkonu

| Displej | P100 | P80 | P50 | P30 | P10 |
|---|---|---|---|---|---|
| Mikrovlnný výkon | 1000 W | 800 W | 500 W | 300 W | 100 W |

1) Stiskněte tlačítko „ ≋ “ a zobrazí se „P100“.
2) Opakovaným stisknutím tlačítka „ ≋ “ nebo otáčením ovladače nastavte stupeň výkonu. K dispozici je 5 stupňů výkonu.
3) Potvrďte volbu stisknutím tlačítka „ ⏲+30s “.

4) Otočením ovladače „ “ nastavte dobu ohřevu. Měla by být v rozsahu 0:05–95:00.

5) Stisknutím tlačítka „ “ zahajte přípravu pokrmu.

**4. Rozmrazování podle hmotnosti**

1) Jednou stiskněte tlačítko „ “ a na displeji trouby se zobrazí „d-1“.

2) Otočením ovladače „ “ vyberte hmotnost potravin. Zároveň se rozsvítí znak „g“.

   Hmotnost by měla být v rozsahu 100–2000 g.

3) Stisknutím tlačítka „ “ zahájíte rozmrazování.

Poznámka: během rozmrazování se ozve zvukový signál, aby vám připomněl, že máte obrátit potraviny. Pokud nedojde k žádné manipulaci, trouba bude pokračovat v činnosti.

**5. Rozmrazování podle času**

1) Dvakrát stiskněte tlačítko „  “ a na displeji trouby se zobrazí „d-2“.

2) Otočením ovladače „ “ vyberte dobu přípravy pokrmu. Maximální doba nastavení je 95 minut.

3) Stisknutím tlačítka „ “ zahájíte rozmrazování.

   Výkon rozmrazování je P30 a nelze ho změnit.

Poznámka: Po uplynutí poloviny času se ozve zvukový signál, který vám připomene, abyste jídlo otočili. Pokud nedojde k žádné manipulaci, trouba bude pokračovat v činnosti.

**6. Rychlé spuštění**

1) Ve stavu čekání stiskněte tlačítko „ “ pro zahájení 30sekundového ohřevu se 100% výkonem, každé další stisknutí prodlouží dobu ohřevu o 30 sekund až na 95 minut.

2) Ve stavu čekání otočením ovladače „ “ doleva nastavte dobu přípravy pokrmu na 95 minut se 100% mikrovlnným výkonem a potom otočením ovladače „ “ nastavte délku přípravy pokrmu. Stisknutím tlačítka „ “ spusťte přípravu pokrmu.

**7. Vícefázová příprava pokrmů**

Poznámky:

1) Ve vícefázové přípravě pokrmů lze nastavit dvě fáze přípravy.

2) Pokud nastavíte funkci rozmrazování, bude automaticky probíhat v první fázi.

3) Kuchyňský časovač, automatickou nabídku a automatické čištění nelze nastavit jako jednu z více fází.

Příklad: 5 minut rozmrazujte pokrm a potom ho 7 minut pečte s 80% mikrovlnným výkonem.

1) Dvakrát stiskněte tlačítko „ “ a na displeji se zobrazí „d-2“.

2) Otočením ovladače „ “ nastavte požadovanou dobu rozmrazování 5 minut.

3) Stiskněte tlačítko „ “ a zobrazí se „P100“.

4) Otočením ovladače „ “ nebo opakovaným stisknutím tlačítka „ “ nastavte stupeň výkonu P80.

5) Potvrďte volbu stisknutím tlačítka „ “.

6) Otočením ovladače „ “ nastavte požadovanou dobu rozmrazování 7 minut.

7) Stisknutím tlačítka „ “ zahajte přípravu pokrmu.

## 8. Smart Clean

Ve stavu čekání jednou stiskněte tlačítko „ “ a zobrazí se „AC“. Stisknutím tlačítka „ “ spusťte čištění (100% výkon po dobu 5 minut).
Program Smart Clean vám pomůže snadno vyčistit spotřebič a odstranit nepříjemný zápach. Stačí jen vložit mísu s vodou do mikrovlnné trouby a vybrat funkci Smart Clean. Přirozené působení páry během několika minut změkčí zbytky jídla a připraví je k odstranění.
Poznámka: Je zakázáno vkládat vodu v kovových nádobách.

## 9. Dětský zámek

Zamčení: Ve stavu čekání stiskněte na 3 sekundy tlačítko „ “, ozve se dlouhé pípnutí oznamující vstup do stavu dětského zámku a rozsvítí se kontrolka zamčeného stavu.

Odemknutí: V zamčeném stavu stiskněte na 3 sekundy tlačítko „ “, ozve se dlouhé pípnutí oznamující uvolnění zámku a kontrolka zamčeného stavu zmizí.

## 10. Funkce času

1) Během ohřevu stiskněte tlačítko „ “ pro kontrolu aktuálního času. Zobrazí se na 3 sekundy.

**11. Tichý režim**

**Chcete-li aktivovat tichý režim:**

Ve stavu čekání jednou stiskněte tlačítko „ ” . Zobrazí se „oFF“ a při stisknutí tlačítek se nebude ozývat žádný zvuk.

**Chcete-li deaktivovat tichý režim:**

V tichém režimu jednou stiskněte tlačítko „ ”. Ozve se pípnutí a na displeji se zobrazí „on“.

**12. Automatická nabídka**

1) Ve stavu čekání otočte ovladač „ “ doprava, abyste zvolili požadovanou funkci, a zobrazí se „A1“~„A8“.

2) Stisknutím tlačítka „ “ potvrďte požadovanou nabídku.

3) Otočením ovladače „ “ zvolte podnabídku.

4) Stisknutím tlačítka „ “ zahajte přípravu pokrmu.

**Struktura nabídek**

| ČÍSLO | NÁZEV KATEGORIE | DISPLEJ | NÁZEV PROGRAMU | HMOTNOST | ČAS | VÝKON |
|---|---|---|---|---|---|---|
| A1 | Mražená zelenina | b1 -1 | Mražené zelené fazolky | 200 g | 5’00’’ | P100 |
| | | b1 -2 | | 400 g | 8’00’’ | P100 |
| | | b2-1 | Mražená zeleninová směs | 200 g | 4’00’’ | P100 |
| | | b2-2 | | 400 g | 7’00’’ | P100 |
| | | b3-1 | Mražená brokolice | 200 g | 4’30’’ | P100 |
| | | b3-2 | | 400 g | 7’30’’ | P100 |
| A2 | Čerstvá zelenina | b1 -1 | Loupané brambory | 400 g | 5’00’’ | P100 |
| | | b1 -2 | | 800 g | 9’00’’ | P100 |
| | | b2-1 | Neloupané brambory | 2 (200 g) | 5’00’’ | P100 |
| | | b2-2 | | 4 (400 g) | 14’00’’ | P100 |
| | | b3 | Brokolice | 400 g | 8’00’’ | P100 |
| | | b4 | Mrkev | 400 g | 7’00’’ | P100 |
| | | b5 | Cukety | 400 g | 5’00’’ | P100 |
| A3 | Ryby | b1 | Slávky | 200 g | 6’00’’ | P80 |
| | | b2 | Losos | 350 g | 8’00’’ | P80 |
| | | b3 | Tuňák | 350 g | 7’00’’ | P80 |
| | | b4 | Mořský okoun | 350 g | 8’00’’ | P80 |
| A4 | Maso | b1 | Kuře | 800 g | 14’00’’ | P100 |
| | | b2 | Krocan | 800 g | 14’00’’ | P100 |
| | | b3 | Vepřové | 450 g | 4’00’’ | P100 |
| | | b4 | Tmavé maso | 800 g | 12’00’’ | P100 |

| | | | | | | |
|---|---|---|---|---|---|---|
| A5 | Obilniny a těstoviny | b1 -1 | Makaróny | 100 g | 10’00’’ | P80 |
| | | b1 -2 | | 200 g | 12’00" | P80 |
| | | b2-1 | Kuskus | 200 g | 3’00’’/ 9’00’’ | P80 |
| | | b2-2 | | 300 g | 4’00’’/ 10’00" | P80 |
| | | b3 | Rýže | 1 šálek | 8’00’’/ 500’’’ | P100+P50 |
| | | b4-1 | Ovesné vločky | 2 porce | 7’00’’ | P100 |
| | | b4-2 | | 4 porce | 11’00" | P100 |
| A6 | Dětská výživa | b1 | Čistá dětská výživa | 150 g | 2’00" | P80 |
| | | b2 | Vývar | 200 g | 2’30" | P100 |
| | | b3 | Sterilizace | 1 kus (kojenecká láhev) | 1’30’’ | P100 |
| | | b4 | Mléko pro kojence | 100 ml | 40’’ | P30 |
| A7 | Nápoje | b1 | Mléko (1 šálek/240 ml) | 250 ml | 1’00’’ | P100 |
| | | b2 | Káva (1 šálek/120 ml) | 250 ml | 1’00" | P100 |
| | | b3 | Čaj | 250 ml | 2’00’’ | P100 |
| | | b4 | Horká čokoláda | 200 ml | 1’15’’ | P80 |
| A8 | Rozpouštění | b1 -1 | Máslo (rozpuštěné) | 230 g | 1’40’’ | P80 |
| | | b1 -2 | Máslo (rozpuštěné) | 460 g | 2’20’’ | P80 |
| | | b2-1 | Máslo (změklé) | 230 g | 1’30’’ | P80 |
| | | b2-2 | Máslo (změklé) | 460 g | 2’30’’ | P80 |
| | | b3-1 | Čokoláda | 100 g | 2’00’’ | P80 |
| | | b3-2 | Čokoláda | 200 g | 4’00’’ | P80 |
| | | b4-1 | Zmrzlina (změklá) | 450 g | 0’15’’ | P80 |
| | | b4-2 | Zmrzlina (změklá) | 700 g | 0’30’’ | P80 |

# ŘEŠENÍ PROBLÉMŮ

| Normální | |
|---|---|
| Mikrovlnná trouba ruší televizní příjem | Za provozu mikrovlnné trouby může docházet k rušení příjmu rozhlasového a televizního signálu. Rušení je podobné jako u malých elektrických spotřebičů, například mixéru, vysavače a elektrického ventilátoru. Jedná se o normální jev. |
| Ztlumení osvětlení trouby | Při přípravě pokrmů s mikrovlnným ohřevem na malý výkon se může ztlumit osvětlení. Jedná se o normální jev. |
| Usazování páry na dvířkách, horký vzduch vycházející z větracích štěrbin | Při ohřevu může z pokrmu vycházet pára. Většina se dostane ven skrz větrací štěrbiny. Ale trochu páry se může usadit na nějakém chladném místě, jako jsou dvířka trouby. Jedná se o normální jev. |
| Neúmyslné spuštění trouby bez pokrmu uvnitř. | Je zakázáno spouštět spotřebič, když uvnitř není žádný pokrm. Je to velmi nebezpečné. |

| Problém | Možná příčina | Náprava |
|---|---|---|
| Troubu nelze spustit. | (1) Napájecí kabel není správně zapojený v zásuvce. | Vytáhněte zástrčku ze zásuvky. Potom ji po 10 sekundách opět zasuňte. |
| | (2) Spálená pojistka nebo vypnutý jistič. | Vyměňte pojistku nebo znovu zapněte jistič (opravu musí provést odborný personál naší společnosti) |
| | (3) Problém se zásuvkou. | Vyzkoušejte zásuvku pomocí jiných elektrických spotřebičů. |
| Trouba nehřeje. | (4) Nejsou správně zavřená dvířka. | Důkladně zavřete dvířka. |

# OCHRANA ŽIVOTNÍHO PROSTŘEDÍ

Tento spotřebič je označen v souladu s evropskou směrnicí 2012/19/EU o odpadních elektrických a elektronických zařízeních (OEEZ) z roku 2013. OEEZ obsahují jak znečišťující látky (které mohou mít negativní vliv na životní prostředí), tak i základní prvky (které mohou být znovu použity). Je důležité, aby OEEZ podstoupila zvláštní zpracování, aby bylo možné správně odstranit a zlikvidovat znečišťující látky a znovu využít všechny materiály. Jednotlivci mohou hrát významnou roli při ochraně životního prostředí před OEEZ; je nezbytné dodržovat několik základních pravidel:

- s odpadními elektrickými a elektronickými zařízeními se nesmí zacházet jako s domovním odpadem;
- OEEZ by měly být odvezeny do speciálních sběrných dvorů spravovaných místním úřadem nebo registrovanou společností.

V mnoha zemích může být k dispozici vyzvednutí velkých OEEZ u zákazníka. Když koupíte nový spotřebič, můžete starý odevzdat obchodníkovi, který musí bezplatně přijmout jeden starý spotřebič za jeden nový prodaný spotřebič, pokud se jedná o ekvivalentní typ se stejnými funkcemi, jaké má nový zakoupený spotřebič.

## FORHOLDSREGLER FOR AT UNDGÅ MULIG UDSÆTTELSE FOR OVERDREVEN MIKROBØLGEENERGI

(a) Forsøg ikke at betjene denne ovn med lågen åben, da dette kan resultere i skadelig udsættelse for mikrobølgeenergi. Det er vigtigt ikke at bryde eller pille ved sikkerhedslåsene.

(b) Anbring ikke genstande mellem ovnens forside og lågen, og lad ikke snavs eller rengøringsrester samle sig på tætningsflader.

(c) ADVARSEL: Hvis lågen eller lågens tætninger er beskadiget, må ovnen ikke betjenes, før den er blevet repareret af en kompetent person.

## TILLÆG

Hvis apparatet ikke holdes ren, kan dets overflade blive nedbrudt og påvirke apparatets levetid og føre til en farlig situation.

## SPECIFIKATIONER

| | |
|---|---|
| Model | CMWA32W8DLS |
| Nominel spænding | 230V~ 50 Hz |
| Mikrobølgeindgang | 1500W |
| Mikrobølgeudgang | 1000W |

Data for lavt strømforbrug i henhold til Kommissionens forordning (EU) 2023/826.

| **Tilstand** | **El-forbrug** | **Periode, hvorefter udstyret automatisk når tilstanden** |
|---|---|---|
| Standby-tilstand med information eller statusvisning | 0,8W | 20 min |

# VIGTIGE SIKKERHEDSANVISNINGER

For at reducere risikoen for brand, elektrisk stød, personskade eller udsættelse for overdreven mikrobølgeovns energi, når du bruger dit apparat, skal du følge de grundlæggende forholdsregler, herunder følgende:

1. Læs og følg de specifikke: "FORHOLDSREGLER FOR AT UNDGÅ MULIG UDSÆTTELSE FOR OVERDREVEN MIKROBØLGEENERGI".
2. Dette apparat kan anvendes af børn over 8 år og af personer med nedsatte fysiske, sensoriske eller mentale evner eller med en manglende erfaring og viden, forudsat at de er under opsyn eller har modtaget vejledning i sikker brug af apparatet, samt at de forstår de farer, der er forbundet dermed. Børn må ikke lege med apparatet. Rengøring og vedligeholdelse må ikke udføres af børn uden opsyn.
3. Hold apparatet og dets ledning utilgængeligt for børn under 8 år.
4. Hvis lysnetledningen er beskadiget, skal den udskiftes af producenten, dennes serviceagent eller en lignende kvalificeret fagperson for at undgå fare.
5. ADVARSEL: Sørg for, at apparatet er slukket, før du udskifter lampen for at undgå risikoen for elektrisk stød.
6. ADVARSEL: Det er farligt for andre end en kompetent person at udføre service- eller reparationsarbejder, der omfatter fjernelse af et dæksel, der beskytter mod eksponering for mikrobølgeenergi.
7. ADVARSEL: Væsker og andre fødevarer må ikke opvarmes i lukkede beholdere, da de kan eksplodere.
8. Ved opvarmning af mad i plast- eller papirbeholdere skal du holde øje med ovnen på grund af muligheden for antændelse.
9. Brug kun redskaber, der er egnede til brug i mikrobølgeovne.

10. Hvis der kommer røg ud, skal du slukke eller tage stikket ud af stikkontakten og holde lågen lukket for at kvæle eventuelle flammer.
11. Mikrobølgeopvarmning af drikkevarer kan resultere i forsinket stødkogning, derfor skal der udvises forsigtighed ved håndtering af beholderen.
12. Indholdet af sutteflasker og glas med babymad skal omrøres eller rystes, og temperaturen kontrolleres før indtagelse for at undgå forbrændinger.
13. Æg i skal og hele hårdkogte æg må ikke opvarmes i mikrobølgeovne, da de kan eksplodere, selv efter at mikrobølgeopvarmningen er afsluttet.
14. Ovnen skal rengøres regelmæssigt, og eventuelle madrester skal fjernes.
15. Manglende rengøring af ovnen kan føre til nedbrydning af overfladen, hvilket kan påvirke apparatets levetid negativt og måske resultere i en farlig situation.
16. For at undgå overophedning må apparatet må ikke installeres bag en afdækningslåge. (Dette gælder ikke for apparater med afdækningslåge.)
17. Brug kun den temperatursonde, der anbefales til denne ovn. (for ovne med mulighed for at bruge en temperatursonde.)
18. Mikrobølgeovnen må ikke placeres i et skab, medmindre den er testet i et skab.
19. Mikrobølgeovnen skal betjenes med afdækningslåge åben. (til ovne med en afdækningslåge.)
20. Dette apparat er beregnet til brug i husholdninger og lignende miljøer som:
    - medarbejderkøkkener i butikker, på kontorer og andre arbejdsområder,
    - af kunder på hoteller og moteller og andre overnatningssteder,
    - gårde,

- bed & breakfast og lignende.

21. Mikrobølgeovnen er beregnet til opvarmning af mad og drikke. Tørring af mad eller tøj og opvarmning af varmepuder, hjemmesko, svampe, fugtig klud og lignende kan medføre risiko for skader, antændelse eller brand.
22. Metalbøtter til mad og drikke er ikke tilladt under tilberedning i mikrobølgeovn.
23. Apparatet må ikke rengøres med en damprenser.
24. Apparatet er beregnet til at blive brugt fritstående.
25. Bagsiden af apparater skal placeres mod en væg.
26. Apparaterne er ikke beregnet til at blive betjent med en ekstern timer eller et separat fjernbetjeningssystem.
27. Temperaturen på de tilgængelige overflader kan være høj, når apparatet kører.
28. ADVARSEL: Når apparatet bruges i kombinationstilstand, bør børn kun bruge ovnen under opsyn af voksne på grund af de høje temperaturer, der genereres.

# LÆS OMHYGGELIGT OG GEM TIL FREMTIDIGE OPSLAG

# JORDFORBINDELSE FOR AT REDUCERE RISIKOEN FOR PERSONSKADE

## FARE

Fare for elektrisk stød
Berøring af nogle af de interne komponenter kan forårsage alvorlig personskade eller livsfare. Skil ikke dette apparat ad.

## ADVARSEL

Fare for elektrisk stød
Forkert brug af jordforbindelsen kan forårsage elektrisk stød. Sæt ikke stikket i en stikkontakt, før apparatet er korrekt installeret og jordet.

Dette apparat skal have jordforbindelse. I tilfælde af en elektrisk kortslutning reducerer jordforbindelse risikoen for elektrisk stød ved at give en afledning til jord for den elektriske strøm.
Dette apparat er udstyret med en jordledning med et jordstik. Stikket skal sættes i en stikkontakt, der er korrekt installeret og jordet.

Kontakt en kvalificeret elektriker eller servicearbejder, hvis du ikke forstår vejledningen til jordforbindelse helt, eller hvis du er i tvivl om, hvorvidt apparatet er jordet korrekt.
Hvis det er nødvendigt at bruge en forlængerledning, så brug kun en 3-ledet forlængerledning.

1. En kort strømforsyningsledning medfølger for at reducere risikoen ved at blive viklet ind i eller snuble over en længere ledning.
2. Hvis der bruges et langt ledningssæt eller forlængerledning:

1) Den markerede elektriske værdi for ledningssættet eller forlængerledningen skal være mindst lige så høj som apparatets normerede elektriske specifikationer.
2) Forlængerledningen skal være en 3-ledet ledning med jordforbindelse.
3) Den lange ledning skal arrangeres, så den ikke ligger hen over disken eller bordpladen, hvor den kan trækkes i af børn eller snuble over utilsigtet.

## RENGØRING

Sørg for at tage apparatet ud af strømforsyningen.

1. Rengør ovnrummet efter brug med en let fugtig klud.
2. Rengør tilbehøret på sædvanlig måde i sæbevand.
3. Lågekarm, tætningsliste og tilstødende dele skal rengøres omhyggeligt med en fugtig klud, når de er snavsede.
4. Brug ikke stærke slibende rengøringsmidler eller skarpe metalskrabere til at rengøre ovnlågens glas da de kan ridse overfladen, hvilket kan resultere i, at glasset knuses.
5. Rengøringstip---Til lettere rengøring af hulrummets vægge, som den tilberedte mad kan røre ved: Læg en halv citron i en skål, tilsæt 300 ml (1/2 pint) vand og opvarm på 100 % mikrobølgeeffekt i 10 minutter. Tør ovnen ren med en blød, tør klud.

## REDSKAB
## FORSIGTIG
## FARE FOR PERSONSKADE

Det er farligt for andre end en kompetent person at udføre service- eller reparationsarbejder, der omfatter fjernelse af et dæksel, der beskytter mod eksponering for mikrobølgeenergi. Se vejledningen om "Materialer, du kan bruge eller skal undgå i mikrobølgeovn." Der kan være visse ikke-metal redskaber, som ikke er sikre at bruge til mikroovn. Hvis du er i tvivl, kan du teste det pågældende redskab ved at følge nedenstående fremgangsmåde.

## TEST AF REDSKABER:

1. Fyld en mikrobølgefast beholder med 1 kop koldt vand (250 ml) sammen med det pågældende redskab.
2. Kog ved maksimal effekt i 1 minut.
3. Føl forsigtigt på redskabet. Hvis det tomme redskab er varmt, må det ikke bruges til madlavning i mikrobølgeovn.
4. Overskrid ikke 1 minuts tilberedningstid.

## Materialer du kan bruge i mikrobølgeovn

| Redskaber | Bemærkninger |
|---|---|
| Bruningsfad | Følg producentens instruktioner. Bunden af bruningsfadet skal være mindst 5 mm over drejeskiven. Forkert brug kan få drejeskiven til at gå i stykker. |
| Spisestel | Kun mikrobølgefast. Følg producentens instruktioner. Brug ikke revnede eller skårede tallerkener. |
| Glaskrukker | Tag altid låget af. Brug kun til at varme maden op, indtil den lige er varm. De fleste glaskrukker er ikke varmebestandige og kan gå i stykker. |
| Glasvarer | Kun faste glasvarer. Sørg for, at der ikke er nogen metalbeslag. Brug ikke revnede eller skårede tallerkener. |
| Stegeposer | Følg producentens instruktioner. Luk ikke med metalbånd. Snit huller for at lade dampen slippe ud. |
| Papirtallerkener og kopper | Brug kun til kortvarig kogning/opvarmning. Efterlad ikke ovnen uden opsyn under madlavning. |
| Papirhåndklæder | Bruges til at dække mad til for at genopvarme og absorbere fedt. Brug kun under opsyn til en kortvarig madlavning. |
| Pergamentpapir | Bruges som dæksel for at forhindre sprøjt eller som indpakning til dampning. |
| Plast | Kun mikrobølgefast. Følg producentens anvisninger. Skal være mærket "Mikrobølgefast". Nogle plastikbeholdere bliver bløde, når maden indeni bliver varm. "Kogeposer" og tæt lukkede plastikposer skal skæres, gennembores eller udluftes som anvist af pakken. |
| Plastfilm | Kun mikrobølgefast. Bruges til at dække maden til under tilberedningen for at holde på fugten. Lad ikke plastikfolie røre ved maden. |
| Termometre | Kun mikrobølgefaste (kød- og sliktermometre). |
| Vokspapir | Bruges som afdækning for at forhindre sprøjt og holde på fugten. |

## Materialer, der skal undgås i mikrobølgeovn

| Redskaber | Bemærkninger |
|---|---|
| Aluminiumsbakke | Kan forårsage gnistdannelse. Overfør maden til et mikrobølgefast fad. |
| Madkarton med metalhåndtag | Kan forårsage gnistdannelse. Overfør maden til et mikrobølgefast fad. |
| Metal- eller metalbeklædte redskaber | Metal beskytter maden mod mikrobølgeenergi. Metalbeklædning kan forårsage gnistdannelse. |
| Vridelukkebånd af metal | Kan forårsage gnistdannelse og forårsage brand i ovnen. |
| Papirposer | Kan forårsage brand i ovnen. |
| Plastskum | Plastskum kan smelte eller forurene væsken indeni, når det udsættes for høje temperaturer. |
| Træ | Træ vil tørre ud, når det bruges i mikrobølgeovnen, og kan flække eller revne. |

# OPSÆTNING AF DIN OVN

**Navne på ovndele og tilbehør**

Fjern ovnen og alle materialer fra kassen og ovnrummet. Din ovn leveres med følgende tilbehør:

| | |
|---|---|
| Glasbakke | 1 |
| Drejeskivering | 1 |
| Betjeningsvejledning | 1 |

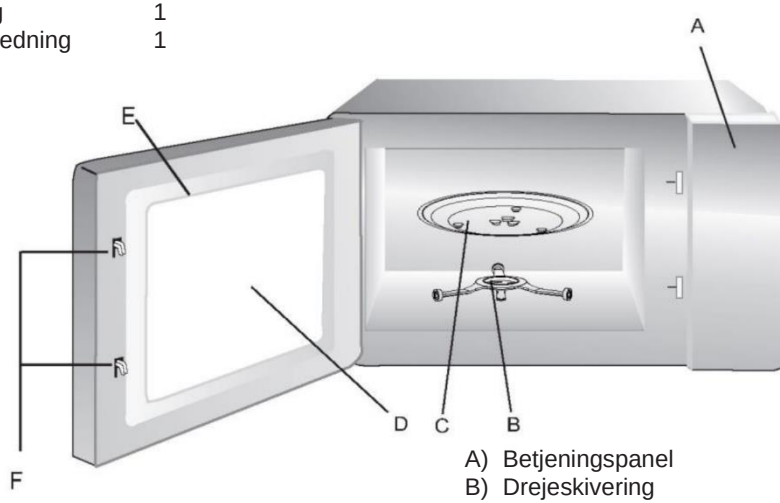


A) Betjeningspanel
B) Drejeskivering
C) Glasbakke
D) Overvågningsvindue
E) Låge
F) Sikkerhedslåsesystem

## Installation af drejeskive

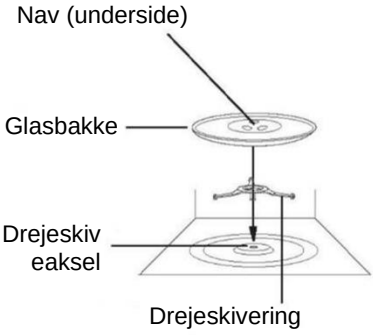


a. Stil aldrig glasbakken på hovedet. Glasbakkens rotation må aldrig blokeres.
b. Både glasbakke og drejeskivering skal altid bruges under madlavningen.
c. Al mad og beholdere med mad placeres altid på glasbakken til madlavning.
d. Kontakt dit nærmeste autoriserede servicecenter, hvis glasbakken eller drejeringen revner eller går i stykker.

# MONTERING PÅ BORDPLADE

Fjern alt emballagemateriale og tilbehør.
Undersøg ovnen for eventuelle skader såsom buler eller ødelagt låge.
Må ikke installeres, hvis ovnen er beskadiget.

Ovnrum: Fjern eventuel beskyttelsesfilm fra overfladen af mikrobølgeovnens rum.
Fjern ikke det lysebrune metallicfarvede dæksel, der er monteret i ovnrummet for at beskytte magnetronen.

# INSTALLATION

1. Vælg en plan overflade, der giver tilstrækkelig åben plads til indsugnings- og/eller afgangsventilerne.

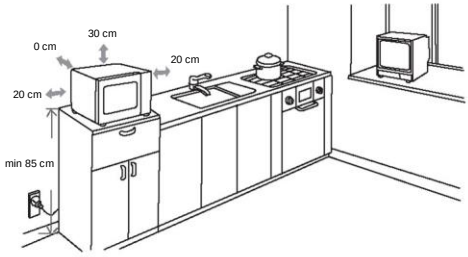


(1) Minimum monteringshøjde er 85 cm.
(2) Apparatets bagside skal placeres mod en væg. Efterlad en minimumsafstand på 30 cm over ovnen, en minimumsafstand på 20 cm er påkrævet mellem ovnen og eventuelle tilstødende vægge.
(3) Fjern ikke benene fra bunden af ovnen.
(4) Blokering af indsugnings- og/eller udløbsåbninger kan beskadige ovnen.
(5) Placer ovnen så langt væk fra radioer og tv som muligt. Betjening af mikrobølgeovnen kan forårsage interferens med dit radio- eller tv-signal.
2. Tilslut din ovn til en almindelig stikkontakt. Sørg for, at spændingen og frekvensen svarer til spændingen og frekvensen på mærkepladen.

ADVARSEL: Installer ikke ovnen over en kogeplade eller andre varmeafgivende apparater. Hvis den installeres i nærheden af eller over en varmekilde, kan ovnen blive beskadiget, og garantien bortfalder.

Den tilgængelige overflade kan være varm under drift.

# BETJENINGSVEJLEDNING
# BETJENINGSPANEL

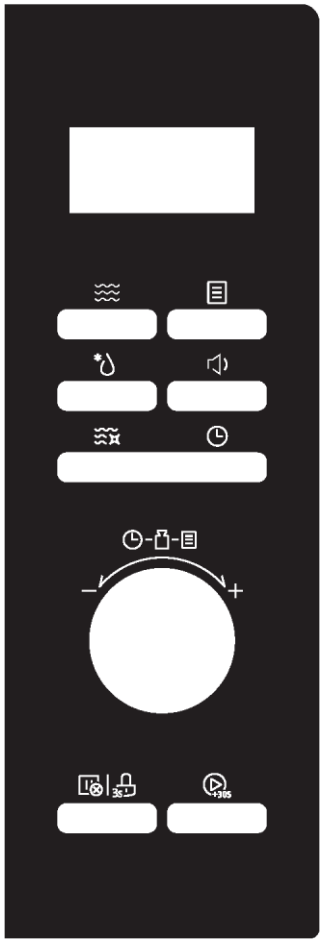

- **Mikrobølgeovn**

Tryk for at vælge mikroovnsfunktion

- **Optøning**

Tryk for hurtigt at vælge optøningsfunktion

- **Timer/ur**

Tryk for at indstille uret

- **Smart Clean**

Tryk for at vælge Smart Clean-funktionen

- **Automatisk menu**

Tryk for at vælge automatiske menuer

- **Sluk lyd**

Tryk i 3 sekunder for at gøre mikroovnen lydløs

- **Stop/Annuller**

Tryk for at annullere den aktuelle tilberedningsfunktion

- **Lås**

Tryk i 3 sekunder for børnesikring

- **Start/+30s.**

Tryk for at starte funktionen eller hurtig start for 30 sekunders mikroovnsfunktion

# BETJENINGSVEJLEDNING

Denne mikrobølgeovn bruger moderne elektroniske kontroller til at opfylde dine madlavningsbehov.

**1. Indstilling af ur**

Når mikrobølgeovnen er tændt, vises "0:00" på ovnens display, og summeren lyder én gang.

1) Tryk på " ⏲ " to gange. Timetallene blinker på displayet med "00:00".
2) Drej " " for at justere timetallene. Den indstillede tid skal være 0-23 (24 timer).
3) Tryk på " ⏲ " for at få minuttallene til at blinke.
4) Drej " " for at justere minuttallene. Den indstillede tid skal være 0-59.
5) Tryk på " ⏲ " for at afslutte indstillingen af uret. ":" blinker.

Bemærk:

1) Hvis du ikke har indstillet uret, virker det ikke, når apparatet er tændt.
2) Når du indstiller uret, går ovnen automatisk tilbage til forrige status, hvis du ikke trykker på " ⏲ " inden for 5 minutter.

**2. Køkkentimer**

1) Tryk på " ⏲ " én gang. Skærmen viser 00:00.
2) Drej " " for at indstille den rigtige timer. (Den maksimale tilberedningstid er 95 minutter).
3) Tryk på " ⏲ " for at bekræfte indstillingen.

**3. Tilberedning i mikroovn**

Diagram for mikrobølgeeffekt

| Display | P100 | P80 | P50 | P30 | P10 |
|---|---|---|---|---|---|
| Mikrobølgeeffekt | 1000W | 800W | 500W | 300W | 100W |

1) Tryk på " ≋ ". "P100" vises.
2) Tryk på " ≋ " flere gange, eller drej knappen for at indstille effektniveauet. De 5 effektniveauer er tilgængelige.
3) Tryk på "⏲" for at bekræfte.
4) Drej " " for at justere tilberedningstiden. Tiden skal være mellem 0:05 og 95:00.

5) Tryk på " " for at starte tilberedningen.

**4. Optøning efter vægt**

1) Tryk på "  " én gang for at vise "d-1" på ovnen.

2) Drej " " for at vælge madens vægt. "g" lyser samtidig.

   Vægten skal være mellem 100 og 2000 g.

3) Tryk på " " for at starte optøningen.

Bemærk: Summeren lyder for at minde dig om at vende maden under optøning. Hvis der ikke foretages noget, fortsætter ovnen med at køre.

**5. Optøning efter tid**

1) Tryk på tasten "  " to gange for at vise "d-2" på ovnen.

2) Drej " " for at vælge tilberedningstiden. Den maksimale indstillingstid er 95 minutter.

3) Tryk på " " for at starte optøningen.

   Optøningseffekten er P30 og kan ikke ændres.

Bemærk: Når halvdelen af tiden er gået, lyder summeren for at minde dig om at vende maden. Hvis der ikke foretages noget, fortsætter ovnen med at køre.

**6. Hurtig start**

1) Tryk på " " i afventede tilstand for at starte en tilberedning på 30 sekunder ved 100 % effekt. Hvert tryk føjer yderligere 30 sekunder til tilberedningstiden (op til 95 minutter).

2) Drej " " til venstre i afventede tilstand for at indstille tilberedningstiden til 95 minutter ved 100 % mikrobølgeeffekt. Drej derefter " " for at indstille tilberedningstiden. Tryk på " " for at starte tilberedningen.

**7. Flere trin**

Bemærkninger:

1) Du kan indstille to tilberedningstrin ved tilberedning i flere trin.

2) Hvis du indstiller optøningsfunktionen, fungerer den automatisk som det første trin.

3) Køkkentimer, automatisk menu og automatisk rengøring kan ikke indstilles som en del af tilberedning i flere trin.

Eksempel: Optø mad i 5 minutter, og tilbered derefter ved 80 % mikrobølgeeffekt i 7 minutter.

1) Tryk på " " to gange for at vise "d-2" på skærmen.

2) Drej " " for at indstille den ønskede optøningstid på 5 minutter.

3) Tryk på " ". "P100" vises.

4) Drej " " eller tryk på " " flere gange for at indstille effektniveauet til P80.

5) Tryk på "" for at bekræfte.

6) Drej " " for at indstillede den ønskede optøningstid på 7 minutter.

7) Tryk på " " for at starte tilberedningen.

**8. Smart Clean**

Tryk på " " én gang i afventende tilstand for at vise "AC". Tryk på " " for at starte rengøringen (rengøring ved 100 % mikrobølgeeffekt i 5 minutter)
Smart Clean-programmet hjælper dig med nemt at rengøre dit apparat og fjerne ubehagelige lugte. Bare sæt en skål med vand ind i mikrobølgeovnen og vælg Smart Clean-funktionen, så vil dampens naturlige kraft opbløde madresterne på få minutter, så de nemt kan fjernes.
Bemærk: Du må ikke sætte vandet ind i mikroovnen i en metalbeholder.

**9. Børnesikring**

Lås: Tryk på " " i 3 sekunder i afventende tilstand. Der lyder et langt "bip", som angiver, at børnesikringen aktiveres. Indikatoren for låsen lyser op.

Lås op: Tryk på " " i 3 sekunder i låst tilstand. Der lyder et langt "bip", som angiver, at låsen fjernes. Indikatoren for låsen forsvinder.

**10. Tidsfunktion**

1) Tryk på " " i tilberedningstilstanden for at se den aktuelle tid. Den vises i 3 sekunder.

**11. Lydløs tilstand**

**Sådan aktiveres lydløs tilstand:**

Tryk på " " én gang i afventende tilstand eller urtilstand. "oFF" vises. Der kommer ingen lyd, når du trykker på tasterne.

**Sådan deaktiveres den lydløse tilstand:**

Tryk én gang på " " i lydløs tilstand. Der lyder et bip, og "on" vises.

**12. Automatisk menu**

1) Drej " " til højre i afventende tilstand for at vælge den ønskede funktion. "A1"~"A8" vises.

2) Tryk på " " for at bekræfte den ønskede menu.

3) Drej " " for at vælge undermenu.

4) Tryk på " " for at starte tilberedningen.

**Menuoversigt**

| TAL | KATEGORINAVN | DISPLAY | PROGRAMNAVN | VÆGT | TID | EFFEKT |
|---|---|---|---|---|---|---|
| A1 | Frosne grøntsager | b1 -1 | Frosne grønne bønner | 200 g | 5'00" | P100 |
| | | b1 -2 | | 400 g | 8'00" | P100 |
| | | b2-1 | Frosne blandede grøntsager | 200 g | 4'00" | P100 |
| | | b2-2 | | 400 g | 7'00" | P100 |
| | | b3-1 | Frossen broccoli | 200 g | 4'30" | P100 |
| | | b3-2 | | 400 g | 7'30" | P100 |
| A2 | Friske grøntsager | b1 -1 | Kartofler uden skræl | 400 g | 5'00" | P100 |
| | | b1 -2 | | 800 g | 9'00" | P100 |
| | | b2-1 | Kartofler med skræl | 2 (200 g) | 5'00" | P100 |
| | | b2-2 | | 4 (400 g) | 14'00" | P100 |
| | | b3 | Broccoli | 400 g | 8'00" | P100 |
| | | b4 | Gulerødder | 400 g | 7'00" | P100 |
| | | b5 | Courgetter | 400 g | 5'00" | P100 |
| A3 | Fisk | b1 | Muslinger | 200 g | 6'00" | P80 |
| | | b2 | Laks | 350 g | 8'00" | P80 |
| | | b3 | Tun | 350 g | 7'00" | P80 |
| | | b4 | Havaborre | 350 g | 8'00" | P80 |
| A4 | Kød | b1 | Kylling | 800 g | 14'00" | P100 |
| | | b2 | Kalkun | 800 g | 14'00" | P100 |
| | | b3 | Svinekød | 450 g | 4'00" | P100 |
| | | b4 | Rødt kød | 800 g | 12'00" | P100 |
| A5 | Kornprodukter og pasta | b1 -1 | Macaroni | 100 g | 10'00" | P80 |
| | | b1 -2 | | 200 g | 12'00" | P80 |
| | | b2-1 | Couscous | 200 g | 3'00"/ 9'00" | P80 |
| | | b2-2 | | 300 g | 4'00"/ 10'00" | P80 |
| | | b3 | Ris | 1 kop | 8'00"/ 500"' | P100+P50 |
| | | b4-1 | Havregrød | 2 portioner | 7'00" | P100 |
| | | b4-2 | | 4 portioner | 11'00" | P100 |

| | | | | | | |
|---|---|---|---|---|---|---|
| A6 | Babymad | b1 | Pureret babymad | 150 g | 2'00" | P80 |
| | | b2 | Bouillon | 200 g | 2'30" | P100 |
| | | b3 | Desinficering | 1 stk. (sutteflaske) | 1'30" | P100 |
| | | b4 | Børnemælk | 100 ml | 40" | P30 |
| A7 | Drik | b1 | Mælk (1 kop/240 ml) | 250 ml | 1'00" | P100 |
| | | b2 | Kaffe (1 kop/120 ml) | 250 ml | 1'00" | P100 |
| | | b3 | Te | 250 ml | 2'00" | P100 |
| | | b4 | Varm kakao | 200 ml | 1'15" | P80 |
| A8 | Smelt | b1 -1 | Smør (smelt) | 230 g | 1'40" | P80 |
| | | b1 -2 | Smør (smelt) | 460 g | 2'20" | P80 |
| | | b2-1 | Smør (blødgør) | 230 g | 1'30" | P80 |
| | | b2-2 | Smør (blødgør) | 460 g | 2'30" | P80 |
| | | b3-1 | Chokolade | 100 g | 2'00" | P80 |
| | | b3-2 | Chokolade | 200 g | 4'00" | P80 |
| | | b4-1 | Is (blødgør) | 450 g | 0'15" | P80 |
| | | b4-2 | Is (blødgør) | 700 g | 0'30" | P80 |

# FEJLFINDING

| Normal | |
|---|---|
| Mikrobølgeovnen forstyrrer tv-modtagelse | Radio- og tv-modtagelse kan blive forstyrret, når mikrobølgeovnen er i drift. Det ligner forstyrrelsen fra små el-apparater, som mixer, støvsuger og elektrisk ventilator.<br>Det er normalt. |
| Dæmp ovnlys | Ved mikrobølgetilberedning på lav effekt kan ovnlyset blive svagt. Det er normalt. |
| Damp samler sig på lågen, varm luft kommer ud af ventilationsåbninger | Ved madlavning kan der komme damp ud af maden. Det meste vil komme ud af ventilationsåbningerne. Men noget kan samle sig på et køligt sted som ovnlågen. Det er normalt. |
| Ovnen startede ved et uheld uden mad i. | Det er forbudt at køre enheden uden mad indeni. Det er meget farligt. |

| Problemer | Mulig årsag | Afhjælpning |
|---|---|---|
| Ovnen kan ikke startes. | (1) Strømkablet er ikke sat ordentligt i kontakten. | Tag stikket ud. Tilslut derefter igen efter 10 sekunder. |
| | (2) Sikringen springer, eller afbryderen udløses. | Udskift sikring eller nulstil afbryderen (repareret af professionelt personale fra vores virksomhed) |
| | (3) Problemer med stikkontakten. | Test stikkontakten med andre elektriske apparater. |
| Ovnen varmer ikke. | (4) Lågen er ikke lukket helt. | Luk lågen omhyggeligt. |

# MILJØBESKYTTELSE

Dette apparat er mærket i overensstemmelse med det europæiske direktiv 2012/19/EU om bortskaffelse af elektrisk og elektronisk udstyr 2013 vedrørende elektriske og elektroniske apparater (WEEE).
WEEE indeholder både forurenende stoffer (som kan have en negativ indvirkning på miljøet) og grundelementer (som kan genbruges).
Det er vigtigt, at WEEE-udstyret gennemgår specifikke behandlinger for at fjerne og bortskaffe de forurenende stoffer korrekt og genvinde alle materialerne. Enkeltpersoner kan spille en vigtig rolle for at sikre, at WEEE-udstyr ikke bliver et miljøproblem. Det er vigtigt at følge nogle få grundlæggende regler:

- WEEE-udstyr må ikke behandles som husholdningsaffald.
- WEEE-udstyr skal medbringes til dedikerede indsamlingsområder, der forvaltes af kommunen eller en registreret virksomhed.

I mange lande kan der være indsamling af storskrald til stort WEEE-udstyr. Når du køber et nyt apparat, kan det gamle returneres til leverandøren, som skal modtage det uden beregning, så længe apparatet er af samme type og har samme funktioner som det købte.

## VORSICHTSMASSNAHMEN, UM EINE ZU HOHE MIKROWELLENBELASTUNG ZU VERHINDERN

(a) Versuchen Sie nicht, diesen Ofen mit offener Tür zu betreiben, weil ein Betrieb bei offener Tür zu schädlicher Belastung durch Mikrowellen führen kann. Manipulieren Sie keinesfalls die Sicherheitsverriegelungen oder entfernen Sie sie.

(b) Stellen Sie keinen Gegenstand zwischen die Vorderseite des Ofens und die Tür und verhindern Sie, dass sich Schmutz oder Reinigungsmittelreste auf den Dichtungsflächen ansammeln.

(c) WARNUNG: Falls die Tür oder die Türdichtungen beschädigt sein sollte, darf der Ofen erst wieder in Betrieb genommen werden, nachdem er durch eine qualifizierte Person repariert worden ist.

## NACHTRAG

Wenn dieses Produkt nicht stets in einem sauberen Zustand sein sollte, wird die Oberfläche ggf. in Mitleidenschaft gezogen, die Lebensdauer des Produktes verringert sich und zudem können Gefahrensituationen herbeigeführt werden.

## SPEZIFIKATIONEN

| | |
|---|---|
| Modell | CMWA32W8DLS |
| Nennspannung | 230V~ 50 Hz |
| Mikrowelleneingang | 1500W |
| Mikrowellenausgang | 1000W |

Geringe Leistungsaufnahme gemäß der Verordnung (EU) 2023/826 der Kommission.

| **Zustand** | **Energieverbrauch** | **Zeitraum, nach dem das Gerät automatisch in den Zustand übergeht** |
|---|---|---|
| Bereitschaftszustand mit Informations- oder Statusanzeige | 0,8W | 20 min |

# WICHTIGE SICHERHEITS- UND WARNHINWEISE

Zum Schutz vor Feuer, elektrischem Schlag, Verletzungen und Bestrahlung mit starker Mikrowellenenergie während der Verwendung des Produktes beachten Sie bitte die folgenden grundsätzlichen Hinweise, einschließlich:

1. Lesen und beachten Sie die folgenden Hinweise: „VORSICHTSMASSNAHMEN, UM EINE ZU HOHE MIKROWELLENBELASTUNG ZU VERHINDERN.“
2. Dieses Gerät kann von Kindern ab 8 Jahren und Personen mit eingeschränkten körperlichen, sensorischen oder geistigen Fähigkeiten oder mangelnder Erfahrung und mangelndem Wissen benutzt werden, wenn diese in die sichere Bedienung des Geräts eingewiesen wurden oder beaufsichtigt werden und die damit verbundenen Gefahren verstanden haben. Kinder dürfen nicht mit dem Gerät spielen. Reinigung und Pflege darf nicht von Kindern ohne Aufsicht erfolgen.
3. Bewahren Sie das Gerät und dessen Kabel außerhalb der Reichweite von Kindern unter 8 Jahren auf.
4. Wenn das Stromkabel beschädigt ist, muss es vom Hersteller oder von seinem Service-Mitarbeiter, oder einer gleichwertig qualifizierten Person ausgetauscht werden, um jegliches Risiko zu vermeiden.
5. WARNUNG: Vor dem Austauschen der Glühbirne prüfen, ob das Gerät ausgeschaltet ist, um die Gefahr von Stromschlägen zu vermeiden.
6. WARNUNG: Für jede nicht geschulte Person ist es gefährlich, Kundendienst- oder Reparaturarbeiten durchzuführen, bei denen Abdeckungen entfernt werden müssen, die vor der Mikrowellenbelastung schützen.
7. WARNUNG: Flüssigkeiten oder andere Lebensmittel dürfen nicht in luftdicht verschlossenen Behältern erhitzt werden, weil sie explodieren können.

8. Behalten Sie den Ofen wegen der Entzündungsgefahr im Auge, wenn Sie Lebensmittel in Kunststoff- oder Papierbehältern aufwärmen.
9. Verwenden Sie ausschließlich für Mikrowellenöfen geeignete Utensilien.
10. Wenn Sie Rauch feststellen, schalten Sie das Gerät aus oder ziehen Sie den Netzstecker und lassen Sie die Ofentür geschlossen, um Flammen zu ersticken.
11. Die Erwärmung von Getränken durch Mikrowellen kann zu verzögertem eruptivem Kochen führen, daher ist der Behälter mit Sorgfalt zu behandeln.
12. Der Inhalt von Säuglingsfläschchen und Babygläschen sollte gerührt oder geschüttelt werden und die Temperatur sollte vor dem Verzehr kontrolliert werden, um Verbrennungen zu vermeiden.
13. Eier in ihrer Schale und hartgekochte Eier sollten nicht in Mikrowellenöfen erhitzt werden, weil sie auch dann noch explodieren können, wenn die Mikrowellenerhitzung beendet wurde.
14. Der Ofen sollte regelmäßig gereinigt und sämtliche Lebensmittelreste entfernt werden.
15. Wird der Ofen nicht in einem sauberen Zustand gehalten, kann dies zur Verschlechterung der Oberfläche führen, was sich wiederum nachteilig auf die Lebensdauer des Geräts auswirken und möglicherweise zu einer gefährlichen Situation führen könnte.
16. Das Gerät nicht hinter einer Dekortüre einbauen, um Überhitzen zu vermeiden. (Dies gilt nicht für Geräte mit bereits vorhandener Dekortüre.)
17. Verwenden Sie ausschließlich die für diesen Ofen empfohlene Temperatursonde (bei Öfen, die mit einem Temperaturfühler ausgestattet sind).
18. Der Mikrowellenherd darf nur dann in einem Schrank aufgestellt werden, wenn er in einem Schrank getestet wurde.

19. Die Mikrowellenofen muss mit geöffneter Dekortür betrieben werden (Öfen mit Dekortür).
20. Dieses Gerät ist ausschließlich für den Hausgebrauch und vergleichbare Verwendung bestimmt, wie:
    - Personalküchen in Geschäften, Büros und anderen Arbeitsumgebungen,
    - für die Nutzung durch Gäste in Hotels, Pensionen und ähnlichen Unterkünften,
    - landwirtschaftliche Betriebe,
    - Bed & Breakfast (B&B)-Unterkünfte.
21. Der Mikrowellenherd ist für die Erwärmung von Speisen und Getränken vorgesehen. Das Trocknen von Lebensmitteln oder Kleidung sowie das Erwärmen von Wärmekissen, Hausschuhen, Schwämmen, feuchten Tüchern und Ähnlichem kann zu Verletzungs-, Entzündungs- oder Brandgefahr führen.
22. Metallische Behälter für Speisen und Getränke sind beim Garen in der Mikrowelle nicht erlaubt.
23. Das Gerät darf nicht mit einem Dampfreiniger gereinigt werden.
24. Das Gerät ist für den freistehenden Betrieb vorgesehen.
25. Die Rückwand des Geräts sollte an einer Wand stehen.
26. Das Gerät ist nicht dazu bestimmt, über einen externen Timer oder eine gesonderte Fernsteuerung betrieben zu werden.
27. Die Temperatur der zugänglichen Flächen kann bei Betrieb des Geräts hoch sein.
28. WARNUNG: Kinder sollten den Ofen wegen der generierten Temperaturen ausschließlich unter Aufsicht von Erwachsenen verwenden, wenn das Gerät im Kombinationsmodus betrieben wird.

# BITTE SORGFÄLTIG LESEN UND ZUM NACHSCHLAGEN AUFBEWAHREN

# REDUZIERUNG VON VERLETZUNGSRISIKO – ERDUNG DER INSTALLATION

## GEFAHR

Elektroschlaggefahr
Bei Berührung der Einbauteile besteht die Gefahr von schweren Verletzungen und Lebensgefahr. Demontieren Sie dieses Gerät nicht.

## WARNUNG

Elektroschlaggefahr
Eine nicht fachgerechte Erdung kann das Risiko von elektrischen Schlägen mit sich bringen. Verbinden Sie das Gerät niemals mit einer Steckdose, die nicht ordnungsgemäß installiert wurde und geerdet ist.

Dieses Gerät muss geerdet sein. Im Falle eines Kurzschlusses reduziert die Erdung das Risiko eines Stromschlags, indem ein Fluchtdraht für den elektrischen Strom bereitgestellt wird. Dieser Ofen ist mit einem Stromkabel ausgestattet, das eine Erdungsleitung und einen Erdungsstift aufweist. Der Stecker muss in eine Wandsteckdose gesteckt werden, die ordnungsgemäß installiert wurde und geerdet ist.

Wenden Sie sich im Zweifel hinsichtlich der ordnungsgemäßen Erdung des Gerätes an einen Fachelektriker oder an einen Experten.
Verwenden Sie ggf. ausschließlich ein dreiadriges Verlängerungskabel.

1. Das beiliegende kurze Netzkabel verhindert Risiken infolge von Verheddern in oder Stolpern über ein längeres Kabel.
2. Wenn ein langes Kabel oder ein Verlängerungskabel verwendet wird:

1) Die elektrische Leistung des Kabels oder Verlängerungskabels muss zumindest der elektrischen Leistung des Gerätes entsprechen.
2) Das Verlängerungskabel muss ein geerdetes dreiadriges Kabel sein.
3) Das lange Kabel muss so verlegt werden, dass es nicht über die Tisch- oder Tresenkante herabhängt, so dass Kinder daran ziehen oder Personen darüber stolpern könnten.

# REINIGUNG

Trennen Sie das Gerät vom Stromnetz.

1. Reinigen Sie den Garraum des Ofens mit einem leicht angefeuchteten Tuch.
2. Reinigen Sie das Zubehör ganz normal mit Seifenwasser.
3. Der Türrahmen, die Dichtung und die angrenzenden Teile müssen sorgfältig mit einem feuchten Tuch gereinigt werden, wenn sie verschmutzt sind.
4. Für die Reinigung der Glasbestandteile der Ofentür keine Scheuermittel oder scharfkantigen Metallschaber verwenden, da diese die Oberfläche zerkratzen können und das Glas zerspringen kann.
5. Tipp für die Reinigung – Einfaches Entfernen von Lebensmittelrückständen von Garraumwänden: Legen Sie eine halbe Zitrone in eine Schale, geben Sie 300 ml Wasser dazu und erwärmen Sie es bei voller Mikrowellenleistung (100 %) 10 Minuten lang. Wischen Sie den Ofen mit einem weichen, trockenen Tuch sauber.

## UTENSILIEN
## VORSICHT
## VERLETZUNGSGEFAHR

Für jede nicht geschulte Person ist es gefährlich, Kundendienst- oder Reparaturarbeiten durchzuführen, bei denen Abdeckungen entfernt werden müssen, die vor der Mikrowellenbelastung schützen.
Weiterführende Informationen finden Sie unter „Materialien, die Sie in einem Mikrowellenofen verwenden bzw. nicht verwenden können“. Die Verwendung bestimmter nicht metallischer Gegenstände ist für Mikrowellenherde ggf. nicht geeignet. Im Zweifel können Sie solche Gegenstände dem folgenden Test unterziehen.

## TEST VON UTENSILIEN:

1. Füllen Sie einen mikrowellengeeigneten Behälter mit einer Tasse kaltem Wasser (250 ml) und legen Sie den entsprechenden Gegenstand dazu.
2. Kochen Sie das Wasser bei maximaler Leistung während einer (1) Minute.
3. Berühren Sie den Gegenstand vorsichtig. Wenn der leere Gegenstand warm ist, verwenden Sie ihn nicht in der Mikrowelle.
4. Überschreiten Sie die Gardauer von einer (1) Minute nicht.

## Materialien, die Sie in einem Mikrowellenofen verwenden können

| Utensilien | Anmerkungen |
|---|---|
| Bratgeschirr | Beachten Sie die Herstellerangaben. Der Boden des Bratgeschirrs muss mindestens 5 mm vom Drehteller entfernt sein. Bei fehlerhafter Anwendung kann der Drehteller beschädigt werden. |
| Essgeschirr | Nur mikrowellengeeignet. Beachten Sie die Herstellerangaben. Verwenden Sie kein gerissenes oder angeschlagenes Geschirr. |
| Glasbehälter | Immer den Deckel abnehmen. Nur für das Erwärmen von Lebensmittel verwenden. Die meisten Glasbehälter sind nicht hitzebeständig und können zerspringen. |
| Glasgeschirr | Nur hitzebeständiges Glasgeschirr verwenden. Es darf keinen Metallrand haben. Verwenden Sie kein gerissenes oder angeschlagenes Geschirr. |
| Mikrowellenbeutel | Beachten Sie die Herstellerangaben. Nicht mit einem Metallband verschließen. Machen Sie Schlitze, damit der Dampf entweichen kann. |
| Pappteller und -becher | Nur für kurzfristiges Garen/Erwärmen verwenden. Während des Garvorgangs nicht unbeaufsichtigt lassen. |
| Papiertücher | Abdecken während des Aufwärmens von Lebensmitteln und für das Aufsaugen von Fett. Nur für kurzfristiges Garen unter Aufsicht. |
| Pergamentpapier | Als Abdeckung verwenden, um Spritzer zu vermeiden bzw. Einwickeln zum Dämpfen. |
| Kunststoff | Nur mikrowellengeeignet. Beachten Sie die Herstellerangaben. Mit der Kennzeichnung „mikrowellengeeignet“. Einige Kunststoffbehälter werden weich, während die Lebensmittel darin erwärmt werden. „Kochbeutel“ und andere fest verschlossene Plastikbeutel sollten mit Schlitzen versehen, durchstochen oder gemäß den Packungsangaben luftdurchlässig gemacht werden. |
| Frischhaltefolie | Nur mikrowellengeeignet. Abdecken während des Aufwärmens von Lebensmittels, um die Feuchtigkeit zu bewahren. Die Frischhaltefolie darf das Lebensmittel nicht berühren. |
| Thermometer | Nur mikrowellengeeignet (Fleisch- und Zuckerthermometer). |
| Wachspapier | Als Abdeckung verwenden, um Spritzer zu vermeiden und um die Feuchtigkeit zu bewahren. |

## Materialien, die nicht in die Mikrowelle dürfen

| Utensilien | Anmerkungen |
|---|---|
| Aluminiumschale | Kann sich wölben. Lebensmittel in mikrowellengeeignetes Geschirr geben. |
| Lebensmittelkarton mit Metallgriff | Kann sich wölben. Lebensmittel in mikrowellengeeignetes Geschirr geben. |
| Utensilien aus Metall oder mit Metallrand. | Metall schirmt Lebensmittel vor der Mikrowellenenergie ab. Metallrahmen kann sich wölben. |
| Metallverschlüsse | Können wölben und Feuer im Ofen verursachen. |
| Papierbeutel | Können Feuer im Ofen verursachen. |
| Schaumstoff | Schaumstoff kann schmelzen oder die darin befindlichen Lebensmittel bei zu hoher Hitze kontaminieren. |
| Holz | Holz trocknet im Mikrowellenofen aus und es kann splittern oder reißen. |

# EINRICHTUNG IHRES OFENS

**Bezeichnung von Ofenteilen und Zubehör**

Nehmen Sie den Ofen und das gesamte Material aus dem Karton und aus dem Garraum. Ihr Ofen ist mit dem folgenden Zubehör ausgestattet:

| | |
|---|---|
| Glasteller | 1 |
| Drehtellerring-Baugruppe | 1 |
| Bedienungshandbuch | 1 |

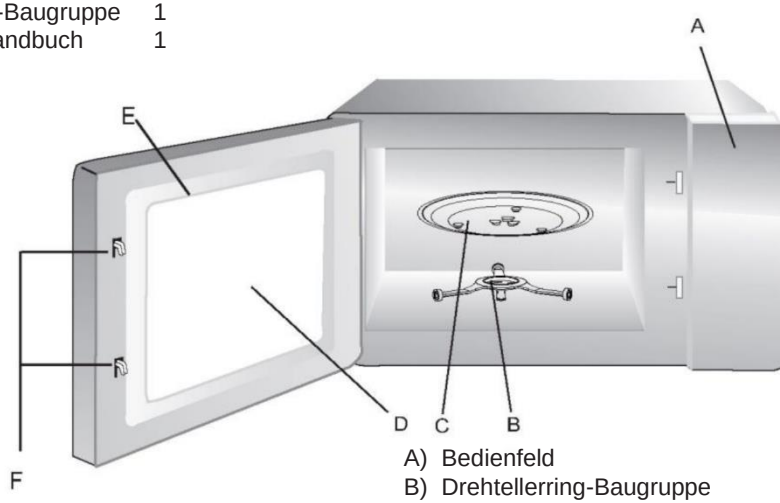


A) Bedienfeld
B) Drehtellerring-Baugruppe
C) Glasteller
D) Sichtfenster
E) Türbaugruppe
F) Sicherheitsverriegelungssystem

## Drehteller-Montage

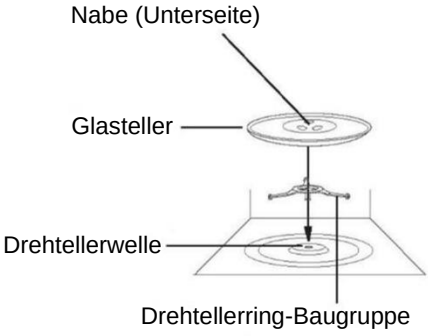


a. Den Drehteller aus Glas niemals umgekehrt verwenden. Drehteller aus Glas darf niemals blockiert werden.
b. Bei jedem Garvorgang müssen immer sowohl der Glasteller, als auch der Drehtellerring verwendet werden.
c. Alle Lebensmittel und Lebensmittelbehälter müssen zum Garen immer auf den Glasteller gestellt werden.
d. Falls der Glasteller oder der Drehtellerring reißen oder brechen sollte, wenden Sie sich an ein autorisiertes Servicecenter.

# EINBAU AUF DER ARBEITSPLATTE

Entfernen Sie sämtliches Verpackungsmaterial und Zubehör.
Untersuchen Sie den Ofen auf Schäden wie Beulen oder eine zerbrochene Tür. Nicht einbauen, wenn der Ofen beschädigt ist.

Schrank: Entfernen Sie alle Schutzfolien, die sich auf der Oberfläche des Mikrowellengehäuses befinden.
Entfernen Sie nicht die hellbraune Glimmerabdeckung, die zum Schutz des Magnetrons an der Ofenkammer angebracht ist.

# INSTALLATION

1. Wählen Sie eine ebene Fläche, die genügend Freiraum für die Ansaug- und/oder Auslassöffnungen bietet.

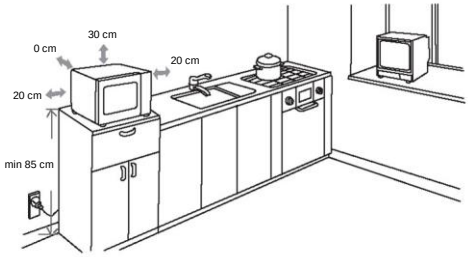


(1) Die Mindestmontagehöhe beträgt 85 cm.
(2) Die Rückwand des Geräts sollte an einer Wand stehen. Lassen Sie einen Mindestabstand von 30 cm über dem Ofen und einen Mindestabstand von 20 cm zwischen dem Ofen und den angrenzenden Wänden.
(3) Stellfüße nicht vom Boden des Geräts abnehmen.
(4) Das Blockieren der Ansaug- und/oder Auslassöffnungen kann den Ofen beschädigen.
(5) Stellen Sie den Ofen so weit wie möglich von Radios und Fernsehgeräten entfernt auf. Der Betrieb des Mikrowellenofens kann zu Störungen des Radio- oder Fernsehempfangs führen.
2. Schließen Sie den Ofen an eine normale Haushaltssteckdose an. Vergewissern Sie sich, dass die Spannung und die Frequenz mit der Spannung und der Frequenz auf dem Typenschild übereinstimmen.

WARNUNG: Stellen Sie die Mikrowelle nicht über einem Herd oder einem anderen Wärme erzeugenden Gerät auf. Wenn der Ofen in der Nähe oder über einer Wärmequelle installiert wird, kann er beschädigt werden und die Garantie erlischt.

Die Zugangsfläche kann bei Betrieb heiß werden.

# BEDIENUNGSANLEITUNG
# BEDIENFELD

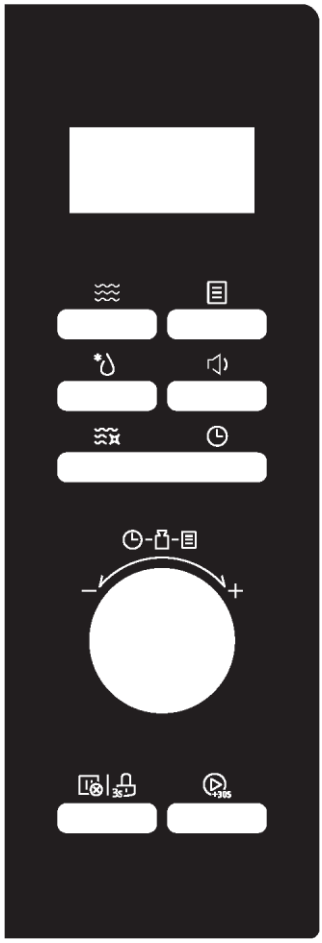

- **Mikrowelle**

Drücken, um die Mikrowellenfunktion auszuwählen

- **Auftauen**

Drücken, um die Auftaufunktion schnell auszuwählen

- **Timer/Uhr**

Drücken, um die Uhrzeit einzustellen.

- **Smart Clean**

Drücken, um die Smart Clean-Funktion auszuwählen.

- **Auto-Menü**

Drücken, um das automatische Menü auszuwählen

- **Ton aus**

3 Sekunden drücken, um das Mikrowellengerät stumm zu schalten

- **Stoppen/Abbrechen**

Drücken, um die aktuelle Garfunktion abzubrechen

- **Sperren**

3 Sekunden drücken, um die Kindersicherung zu aktivieren

- **Start/+30s**

Drücken, um die Funktion oder den Schnellstart für 30 Sekunden Mikrowellenfunktion zu starten

# BEDIENUNGSANLEITUNG

Dieser Mikrowellenherd verfügt über eine moderne elektronische Steuerung, um Ihre Garanforderungen in höchstem Maße zu erfüllen.

### 1. Einstellung der Uhrzeit

Wenn der Mikrowellenherd eingeschaltet ist, zeigt das Gerät „0:00“ an und der Summer ertönt einmal.

1) Drücken Sie zweimal „🕒“. „00:00“ wird angezeigt; die Stundenzahlen blinken.
2) Drehen Sie „ “, um die Stunden einzustellen. Die eingegebene Zeit muss zwischen 0--23 (24 Stunden-Uhr) liegen.
3) Drücken Sie „🕒“, die Minutenzahlen beginnen zu blinken.
4) Drehen Sie „ “, um die Minuten einzustellen. Die eingegebene Zeit sollte zwischen 0--59 liegen.
5) Drücken Sie „🕒“, um die Einstellung der Uhr zu beenden. „:“ beginnt zu blinken.

Hinweis:

1) Wenn die Uhr nicht eingestellt ist, funktioniert die Uhr bei Betrieb nicht.
2) Wenn Sie während der Einstellung der Uhrzeit die Taste „🕒“ nicht innerhalb von 5 Minuten drücken, kehrt der Ofen automatisch in den vorherigen Zustand zurück.

### 2. Küchenzeitschaltuhr

1) Drücken Sie einmal „🕒“. Auf dem Bildschirm wird „00:00“ angezeigt.
2) Drehen Sie „ “, um den Timer einzustellen. (Die maximale Garzeit beträgt 95 Minuten.)
3) Drücken Sie „+30s“, um die Einstellung zu bestätigen.

### 3. Garen mit der Mikrowelle

Mikrowellen-Leistungsübersicht

| Anzeige | P100 | P80 | P50 | P30 | P10 |
|---|---|---|---|---|---|
| Mikrowellenleistung | 1000W | 800W | 500W | 300W | 100W |

1) Drücken Sie „≋“. „P100“ wird angezeigt.
2) Drücken Sie wiederholt auf „≋“ oder drehen Sie den Drehknopf, um die Leistungsstufe einzustellen. 5 Leistungsstufen sind verfügbar.
3) Drücken Sie zur Bestätigung „+30s“.

4) Drehen Sie „ “, um die Garzeit einzustellen. Sie muss zwischen 0:05 und 95:00 liegen.

5) Drücken Sie „ “, um den Garvorgang zu starten.

**4. Auftauen nach Gewicht**

1) Drücken Sie einmal die Taste „ “, der Ofen zeigt „d-1“ an.

2) Drehen Sie „ “, um das Gewicht der Lebensmittel auszuwählen. Gleichzeitig leuchtet die Anzeige „g“ auf.

   Das Gewicht muss zwischen 100 und 2000 g liegen.

3) Drücken Sie die Taste , um den Auftauvorgang zu starten.

Hinweis: Der Summer erinnert Sie daran, die Speisen während des Auftauens umzudrehen. Wenn keine Bedienung erfolgt, läuft das Gerät weiter.

**5. Auftauen nach Zeit**

1) Drücken Sie zweimal die Taste „ “, der Ofen zeigt „d-2“ an.

2) Drehen Sie „ “, um die Garzeit auszuwählen. Die maximale Einstellzeit beträgt 95 Minuten.

3) Drücken Sie die Taste , um den Auftauvorgang zu starten.

   Die Auftauleistung ist P30 und kann nicht geändert werden.

Hinweis: Wenn die Hälfte der Zeit verstrichen ist, ertönt ein Signalton, um Sie daran zu erinnern, das Gargut zu wenden. Wenn keine Bedienung erfolgt, läuft das Gerät weiter.

**6. Schnellstart**

1) Drücken Sie im Wartestatus „ “, um den Garvorgang 30 Sekunden lang mit 100 % Leistung zu starten. Mit jedem weiteren Tastendruck verlängert sich die Garzeit um 30 Sekunden auf bis zu 95 Minuten.

2) Drehen Sie im Wartestatus „ “ nach links, um die Garzeit auf 95 Minuten bei 100 % Mikrowellenleistung einzustellen, und drehen Sie dann „ “, um die Garzeit einzustellen. Drücken Sie „ “, um den Garvorgang zu starten.

**7. Mehrstufig**

Hinweise:

1) Beim mehrstufigen Garen können zwei Garstufen eingestellt werden.

2) Wenn Sie die Auftaufunktion einstellen, wird sie in der ersten Stufe automatisch aktiviert.

3) Der Küchentimer, das automatische Menü und die automatische Reinigung können nicht als eine von mehreren Stufen eingestellt werden.

Beispiel: Lebensmittel 5 Minuten lang auftauen und dann 7 Minuten lang mit 80 % Mikrowellenleistung garen.

1) Drücken Sie zweimal auf „ “. Auf dem Display wird „d-2“ angezeigt.

2) Drehen Sie „ “, um die gewünschte Auftauzeit von 5 Minuten einzustellen.

3) Drücken Sie „ “. „P100“ wird angezeigt.

4) Drehen Sie „ “ oder drücken Sie wiederholt „ “, um die Leistungsstufe von P80 einzustellen.

5) Drücken Sie zur Bestätigung „ “.

6) Drehen Sie „ “, um die gewünschte Auftauzeit von 7 Minuten einzustellen.

7) Drücken Sie „ “, um den Garvorgang zu starten.

### 8. Smart Clean

Drücken Sie im Wartestatus einmal „ “. „AC“ wird angezeigt. Drücken Sie „ “, um die Reinigung zu starten (100 % Mikrowellenreinigung für 5 Minuten).
Mit dem Smart Clean-Programm können Sie Ihr Gerät ganz einfach reinigen und unangenehme Gerüche entfernen. Sie brauchen nur eine Schüssel mit Wasser in die Mikrowelle zu stellen und die Smart Clean-Funktion zu wählen. Die natürliche Kraft des Dampfes weicht die Speisereste in wenigen Minuten auf und bereitet sie für die Beseitigung vor.
Hinweis: Es ist verboten, das Wasser in Metallgefäßen zu halten.

### 9. Kindersicherung

Sperren: Drücken Sie im Wartestatus 3 Sekunden lang auf „ “. Ein langes akustisches Signal bedeutet, dass die Kindersicherung aktiviert ist, und die Anzeigeleuchte für die Sperre leuchtet.

Entsperren: Drücken Sie im gesperrten Status 3 Sekunden lang auf „ “. Ein langes akustisches Signal bedeutet, dass die Kindersicherung deaktiviert ist, und die Anzeigeleuchte für die Sperre erlischt.

### 10. Zeit-Funktion

1) Drücken Sie während des Garvorgangs die Taste , um die aktuelle Zeit anzuzeigen. Sie wird 3 Sekunden lang angezeigt.

**11. Leiser Modus**

**Um den leisen Modus zu aktivieren:**

Drücken Sie im Warte- oder Uhren-Status einmal „ “. Wenn Sie die Tasten drücken, wird „oFF“ angezeigt, es ertönt kein Ton.

**Um den leisen Modus zu deaktivieren:**

Drücken Sie im leisen Modus einmal auf „ “. Es ertönt ein Signalton. Auf dem Display wird „On“ angezeigt.

**12. Auto-Menü**

1) Drehen Sie im Wartestatus „ “ nach rechts, um die gewünschte Funktion auszuwählen. „A1“~„A8“ wird angezeigt.
2) Drücken Sie „ “, um das ausgewählte Menü zu bestätigen.
3) Drehen Sie „ “, um das Untermenü auszuwählen.
4) Drücken Sie „ “, um den Garvorgang zu starten.

**Menü-Tabelle**

| NUMMER | KATEGORIENAME | ANZEIGE | PROGRAMMNAME | GEWICHT | ZEIT | LEISTUNG |
|---|---|---|---|---|---|---|
| A1 | Gefrorenes Gemüse | b1 -1 | Gefrorene grüne Bohnen | 200 g | 5'00" | P100 |
| | | b1 -2 | | 400g | 8'00" | P100 |
| | | b2-1 | Gefrorenes Mischgemüse | 200 g | 4'00" | P100 |
| | | b2-2 | | 400g | 7'00" | P100 |
| | | b3-1 | Gefrorene Brokkoli | 200 g | 4'30" | P100 |
| | | b3-2 | | 400g | 7'30" | P100 |
| A2 | Frisches Gemüse: | b1 -1 | Kartoffeln ohne Schale | 400g | 5'00" | P100 |
| | | b1 -2 | | 800g | 9'00" | P100 |
| | | b2-1 | Kartoffeln mit Schale | 2(200g) | 5'00" | P100 |
| | | b2-2 | | 4(400g) | 14'00" | P100 |
| | | b3 | Broccoli | 400g | 8'00" | P100 |
| | | b4 | Möhren | 400g | 7'00" | P100 |
| | | b5 | Zucchini | 400g | 5'00" | P100 |
| A3 | Fisch | b1 | Muscheln | 200 g | 6'00" | P80 |
| | | b2 | Lachs | 350g | 8'00" | P80 |
| | | b3 | Thunfisch | 350g | 7'00" | P80 |
| | | b4 | Barsch | 350g | 8'00" | P80 |
| A4 | Fleisch | b1 | Huhn | 800g | 14'00" | P100 |
| | | b2 | Putenfleisch | 800g | 14'00" | P100 |
| | | b3 | Schweinefleisch | 450g | 4'00" | P100 |
| | | b4 | Rotes Fleisch | 800g | 12'00" | P100 |

| | | | | | | |
|---|---|---|---|---|---|---|
| A5 | Cerealien und Nudeln | b1 -1 | Macaroni | 100g | 10'00'' | P80 |
| | | b1 -2 | | 200 g | 12'00'' | P80 |
| | | b2-1 | Couscous | 200 g | 3'00''/ 9'00'' | P80 |
| | | b2-2 | | 300g | 4'00''/ 10'00'' | P80 |
| | | b3 | Reis | 1 Tasse | 8'00''/ 500''' | P100+P50 |
| | | b4-1 | Porridge | 2 Portionen | 7'00'' | P100 |
| | | b4-2 | | 4 Portionen | 11'00'' | P100 |
| A6 | Babynahrung | b1 | Pürierte Babynahrung | 150g | 2'00'' | P80 |
| | | b2 | Brühe | 200 g | 2'30'' | P100 |
| | | b3 | Sterilisation | 1 Stück (Babyflasche) | 1'30'' | P100 |
| | | b4 | Babymilch | 100 ml | 40'' | P30 |
| A7 | Getränke | b1 | Milch (1 Tasse/ 240ml) | 250 ml | 1'00'' | P100 |
| | | b2 | Kaffee (1 Tasse/ 120ml) | 250 ml | 1'00'' | P100 |
| | | b3 | Tee | 250 ml | 2'00'' | P100 |
| | | b4 | Heiße Schokolade | 200 ml | 1'15'' | P80 |
| A8 | Schmelzen | b1 -1 | Butter (geschmolzen) | 230g | 1'40'' | P80 |
| | | b1 -2 | Butter (geschmolzen) | 460g | 2'20'' | P80 |
| | | b2-1 | Butter (weich) | 230g | 1'30'' | P80 |
| | | b2-2 | Butter (weich) | 460g | 2'30'' | P80 |
| | | b3-1 | Schokolade | 100g | 2'00'' | P80 |
| | | b3-2 | Schokolade | 200 g | 4'00'' | P80 |
| | | b4-1 | Speiseeis (weich) | 450g | 0 /15 | P80 |
| | | b4-2 | Speiseeis (weich) | 700g | 0'30'' | P80 |

# FEHLERBEHEBUNG

| Normal | |
|---|---|
| Mikrowelle - Störung des Fernsehempfangs | Während des Betriebs der Mikrowelle kann der Radio- und Fernsehempfang gestört sein. Diese Störungen sind mit jenen vergleichbar, die durch Elektrokleingeräte verursacht werden, wie Mixer, Staubsauger und elektrischem Föhn. Das ist normal. |
| Ofenlicht schwach. | Beim Garen mit der Mikrowelle wird das Ofenlicht eventuell dunkler. Das ist normal. |
| Dampfansammlung an der Tür, heiße Luft kommt aus den Lüftungsöffnungen. | Während des Garens kann Dampf aus Lebensmitteln austreten. Der meiste Dampf tritt aus den Lüftungsöffnungen aus. Er kann sich jedoch auf kühlen Flächen wie beispielsweise auf der Gerätetüre absetzen. Das ist normal. |
| Gerät ohne Lebensmittel im Garraum eingeschaltet. | Es ist untersagt, den Ofen ohne Lebensmittel im Garraum einzuschalten. Das ist sehr gefährlich. |

| Problem | Mögliche Ursache | Abhilfe |
|---|---|---|
| Gerät kann nicht gestartet werden. | (1) Stromstecker nicht richtig eingesteckt. | Ausstecken. Nach 10 Sekunden wieder einstecken. |
| | (2) Sicherung durchgebrannt oder Trennschalter ausgelöst. | Sicherung austauschen oder Trennschalter zurücksetzen (Reparatur durch einen Techniker unseres Unternehmens). |
| | (3) Problem mit der Steckdose. | Steckdose mit anderen elektrischen Geräten prüfen. |
| Ofen heizt nicht. | (4) Die Tür ist nicht richtig geschlossen. | Tür richtig schließen. |

# UMWELTSCHUTZ

Dieses Elektrohaushaltsgerät ist in Einklang mit der EU-Richtlinie 2012/19/EU über Elektro- und Elektronik-Altgeräte (WEEE, Waste Electrical and Electronic Equipment 2013) gekennzeichnet. Elektro- und Elektronik-Altgeräte enthalten umweltschädigende Substanzen (die ggf. eine negative Auswirkung auf die Umwelt haben) sowie (wiederverwendbare) Grundelemente. Daher ist es wichtig, Elektro- und Elektronik-Altgeräte spezifisch zu entsorgen, um alle schädlichen Substanzen zu entfernen und wiederverwendbare Teile zu recyceln. Verbraucher leisten einen wichtigen Beitrag, um zu gewährleisten, dass Elektro- und Elektronik-Altgeräte nicht zu einem Umweltproblem werden. Halten Sie sich daher bitte an die folgenden Grundregeln:

- Elektro- und Elektronik-Altgeräte dürfen nicht mit dem normalen Hausmüll entsorgt werden.
- Elektro- und Elektronik-Altgeräte müssen bei zugelassenen Sammelstellen abgegeben werden, die von der Stadtverwaltung oder anderen zuständigen Stellen verwaltet werden.

In vielen Ländern wird für die Entsorgung großer Elektro- und Elektronik-Altgeräte ein Abholservice angeboten. Beim Kauf eines neuen Geräts wird das alte vom Händler zurückgenommen, der es kostenfrei entsorgt, sofern das neue Gerät von einem ähnlichen Typ ist und die gleiche Funktion erfüllt wie das Altgerät.

# ΠΡΟΦΥΛΑΞΕΙΣ ΓΙΑ ΑΠΟΦΥΓΗ ΠΙΘΑΝΗΣ ΕΚΘΕΣΗΣ ΣΕ ΥΠΕΡΒΟΛΙΚΗ ΕΝΕΡΓΕΙΑ ΜΙΚΡΟΚΥΜΑΤΩΝ

(a) Μην επιχειρήσετε να λειτουργήσετε αυτόν τον φούρνο με ανοιχτή την πόρτα, διότι μπορεί να προκληθεί επιβλαβής έκθεση σε ενέργεια μικροκυμάτων. Είναι σημαντικό να μην σπάσετε ή παραβιάσετε τα κλείστρα ασφαλείας.

(b) Μην τοποθετείτε κανένα αντικείμενο ανάμεσα στην μπροστινή πλευρά του φούρνου και στην πόρτα και μην αφήνετε να συσσωρεύονται υπολείμματα σκόνης ή καθαριστικού στις επιφάνειες στεγανοποίησης.

(c) ΠΡΟΕΙΔΟΠΟΙΗΣΗ: Εάν η πόρτα ή τα λάστιχα της πόρτας έχουν φθαρεί, μην χρησιμοποιήσετε τον φούρνο πριν επισκευαστεί από ειδικό τεχνικό.

# ΠΑΡΑΤΗΡΗΣΗ

Εάν η συσκευή δεν διατηρείται σε καλή κατάσταση καθαριότητας, η επιφάνειά της μπορεί να υποβαθμιστεί, όπως και η διάρκεια ζωής της συσκευής, με αποτέλεσμα να προκληθούν επικίνδυνες καταστάσεις.

# ΠΡΟΔΙΑΓΡΑΦΕΣ

| | |
|---|---|
| Μοντέλο | CMWA32W8DLS |
| Ονομαστική τάση | 230V~ 50 Hz |
| Είσοδος μικροκυμάτων | 1500W |
| Έξοδος μικροκυμάτων | 1000W |

Δεδομένα χαμηλής κατανάλωσης ενέργειας σύμφωνα με τον κανονισμό (ΕΕ) 2023/826 της Επιτροπής.

| **Κατάσταση** | **Κατανάλωση ισχύος** | **Η περίοδος μετά την οποία ο εξοπλισμός φτάνει αυτόματα στην κατάσταση** |
|---|---|---|
| Λειτουργία αναμονής με απεικόνιση πληροφοριών ή κατάστασης | 0,8W | 20 Λεπ. |

# ΣΗΜΑΝΤΙΚΕΣ ΟΔΗΓΙΕΣ ΑΣΦΑΛΕΙΑΣ
# ΠΡΟΕΙΔΟΠΟΙΗΣΗ

Για να μειώσετε τον κίνδυνο πυρκαγιάς, ηλεκτροπληξίας, τραυματισμού ή έκθεσης σε υπερβολική ενέργεια φούρνου μικροκυμάτων όταν χρησιμοποιείτε τη συσκευή σας, ακολουθήστε βασικά μέτρα προφύλαξης, όπως:

1. Διαβάστε και τηρήστε τα ακόλουθα: «ΠΡΟΦΥΛΑΞΕΙΣ ΓΙΑ ΑΠΟΦΥΓΗ ΠΙΘΑΝΗΣ ΕΚΘΕΣΗΣ ΣΕ ΥΠΕΡΒΟΛΙΚΗ ΕΝΕΡΓΕΙΑ ΜΙΚΡΟΚΥΜΑΤΩΝ».
2. Η συσκευή αυτή μπορεί να χρησιμοποιηθεί από παιδιά ηλικίας 8 ετών και άνω και από άτομα με μειωμένες σωματικές, αισθητηριακές ή διανοητικές ικανότητες ή έλλειψη εμπειρίας και γνώσης, εφόσον βρίσκονται υπό εποπτεία ή εάν τους έχουν δοθεί σαφείς οδηγίες σχετικά με τη χρήση της συσκευής με ασφαλή τρόπο και έχουν κατανοήσει επακριβώς τους σχετικούς κινδύνους.
   Τα παιδιά δεν επιτρέπεται να παίζουν με τη συσκευή.
   Ο καθαρισμός και η οι εργασίες συντήρησης από τον χρήση απαγορεύεται να γίνονται από παιδιά χωρίς επιτήρηση.
3. Μην επιτρέπετε σε παιδιά κάτω των 8 ετών να έχουν πρόσβαση στη συσκευή και το καλώδιό της.
4. Αν το καλώδιο παροχής ρεύματος έχει φθαρεί πρέπει να αντικατασταθεί από τον κατασκευαστή ή τον αντιπρόσωπο του σέρβις ή παρόμοια εξουσιοδοτημένα πρόσωπα, προς αποφυγή του κινδύνου.
5. ΠΡΟΕΙΔΟΠΟΙΗΣΗ: Βεβαιωθείτε ότι η συσκευή είναι απενεργοποιημένη πριν αντικαταστήσετε τη λάμπα, ώστε να αποφύγετε την πιθανότητα ηλεκτροπληξίας.
6. ΠΡΟΕΙΔΟΠΟΙΗΣΗ: Είναι επικίνδυνο για οποιονδήποτε άλλο εκτός από έναν ειδικό τεχνικό να πραγματοποιεί οποιαδήποτε εργασία σέρβις ή επισκευής που περιλαμβάνει την αφαίρεση ενός καλύμματος που παρέχει προστασία από την έκθεση στην ενέργεια μικροκυμάτων.

7. ΠΡΟΕΙΔΟΠΟΙΗΣΗ: Υγρά ή άλλα τρόφιμα δεν πρέπει να ζεσταίνονται σε σφραγισμένες συσκευασίες καθώς υπάρχει πιθανότητα να προκληθεί έκρηξη.
8. Όταν ζεστάνετε τρόφιμα σε πλαστικά ή χάρτινα δοχεία, πρέπει να παρατηρείτε τον φούρνο επειδή υπάρχει πιθανότητας ανάφλεξης.
9. Χρησιμοποιείτε μόνο σκεύη που είναι κατάλληλα για χρήση σε φούρνους μικροκυμάτων.
10. Εάν αναδίδεται καπνός, σβήστε ή αποσυνδέστε το φις της συσκευής και κρατήστε την πόρτα κλειστή για να κατασταλούν τυχόν φλόγες.
11. Η θέρμανση ροφημάτων με μικροκύματα μπορεί να οδηγήσει σε καθυστερημένο εκρηκτικό βρασμό και πρέπει επομένως να προσέχετε ιδιαίτερα τον χειρισμό του δοχείου.
12. Το περιεχόμενο των μπιμπερό και των βάζων παιδικών τροφών πρέπει να αναδεύεται ή να ανακινείται και να ελέγχεται η θερμοκρασία πριν από την κατανάλωση, ώστε να αποφευχθούν εγκαύματα.
13. Μην ζεσταίνετε αυγά με το τσόφλι τους και ολόκληρα βραστά αυγά σε φούρνους μικροκυμάτων, διότι μπορεί να εκραγούν ακόμη και μετά το τέλος της θέρμανσης στον φούρνο μικροκυμάτων.
14. Ο φούρνος πρέπει να καθαρίζεται τακτικά και να αφαιρούνται τυχόν υπολείμματα φαγητού.
15. Εάν ο φούρνος δεν διατηρείται σε καθαρή κατάσταση, μπορεί να προκληθεί φθορά της επιφάνειας, κάτι που θα μπορούσε να επηρεάσει αρνητικά τη διάρκεια ζωής της συσκευής και ενδεχομένως να οδηγήσει σε επικίνδυνες καταστάσεις.
16. Η συσκευή δεν πρέπει να εγκαθίσταται πίσω από διακοσμητική πόρτα, ώστε να αποφευχθεί η υπερθέρμανση. (Δεν ισχύει για συσκευές με διακοσμητική πόρτα.)
17. Χρησιμοποιείτε μόνο τον αισθητήρα θερμοκρασίας που συνιστάται για αυτόν τον φούρνο (για φούρνους που διαθέτουν δυνατότητα χρήσης αισθητήρα θερμοκρασίας).

18. Ο φούρνος μικροκυμάτων δεν πρέπει να τοποθετείται σε ντουλάπι εκτός αν έχει δοκιμαστεί σε ντουλάπι.
19. Ο φούρνος μικροκυμάτων πρέπει να λειτουργεί με τη διακοσμητική πόρτα ανοιχτή (για φούρνους με διακοσμητική πόρτα).
20. Αυτή η συσκευή προορίζεται για χρήση σε οικιακές και παρόμοιες εφαρμογές όπως:
    - κουζίνες προσωπικού σε καταστήματα, γραφεία και άλλα περιβάλλοντα εργασίας·
    - από πελάτες σε ξενοδοχεία, πανδοχεία και άλλα περιβάλλοντα οικιστικού τύπου·
    - αγροτικές (και εξοχικές) κατοικίες·
    - εγκαταστάσεις προσωρινής διαμονής με πρωινό.
21. Ο φούρνος μικροκυμάτων προορίζεται για το ζέσταμα τροφίμων και ροφημάτων. Μην χρησιμοποιείτε για να στεγνώσετε τρόφιμα ή ρούχα και για να ζεστάνετε θερμαντικές κομπρέσες, παντόφλες, σφουγγάρια, υγρά πανιά και παρόμοια αντικείμενα, διότι υπάρχει κίνδυνος τραυματισμού, ανάφλεξης ή πυρκαγιάς.
22. Δεν επιτρέπεται η χρήση μεταλλικών δοχείων για τρόφιμα και ροφήματα για μαγείρεμα στον φούρνο μικροκυμάτων.
23. Μην καθαρίζετε τη συσκευή με ατμοκαθαριστή.
24. Η συσκευή πρέπει να τοποθετείται ελεύθερη.
25. Η πίσω επιφάνεια της συσκευής πρέπει να τοποθετείται σε τοίχο.
26. Οι συσκευές δεν πρέπει να λειτουργούν μέσω εξωτερικού χρονοδιακόπτη ή ξεχωριστού συστήματος τηλεχειριστηρίου.
27. Η θερμοκρασία των προσβάσιμων επιφανειών μπορεί να είναι υψηλή όταν η συσκευή λειτουργεί.
28. ΠΡΟΕΙΔΟΠΟΙΗΣΗ: Όταν η συσκευή λειτουργεί με τη λειτουργία συνδυασμού, επιτρέπεται η χρήση του φούρνου από παιδιά μόνο υπό την επίβλεψη ενηλίκου λόγω των θερμοκρασιών που δημιουργούνται.

# ΔΙΑΒΑΣΤΕ ΠΡΟΣΕΚΤΙΚΑ ΚΑΙ ΦΥΛΑΞΤΕ ΓΙΑ ΜΕΛΛΟΝΤΙΚΗ ΑΝΑΦΟΡΑ
# ΕΓΚΑΤΑΣΤΑΣΗ ΓΕΙΩΣΗΣ ΓΙΑ ΜΕΙΩΣΗ ΤΟΥ ΚΙΝΔΥΝΟΥ ΤΡΑΥΜΑΤΙΣΜΟΥ

## ΚΙΝΔΥΝΟΣ

Κίνδυνος ηλεκτροπληξίας
Η επαφή με ορισμένα εσωτερικά εξαρτήματα μπορεί να προκαλέσει σοβαρό τραυματισμό ή θάνατο.
Μην αποσυναρμολογείτε τη συσκευή.

## ΠΡΟΕΙΔΟΠΟΙΗΣΗ

Κίνδυνος ηλεκτροπληξίας
Η ακατάλληλη χρήση της γείωσης μπορεί να προκαλέσει ηλεκτροπληξία.
Μην συνδέσετε σε πρίζα πριν εγκαταστήσετε και γειώσετε τη συσκευή.

Η συσκευή πρέπει να γειώνεται. Σε περίπτωση ηλεκτρικού βραχυκυκλώματος, η γείωση μειώνει τον κίνδυνο ηλεκτροπληξίας μέσω του καλωδίου διαφυγής για το ηλεκτρικό ρεύμα.
Η συσκευή διαθέτει ένα καλώδιο γείωσης με βύσμα γείωσης. το φις πρέπει να συνδέεται σε πρίζα που έχει τοποθετηθεί σωστά και γειώνεται.

Συμβουλευτείτε έναν εξειδικευμένο ηλεκτρολόγο ή τεχνικό αν οι οδηγίες γείωσης δεν είναι πλήρως κατανοητές ή αν έχετε αμφιβολίες για τη γείωση της συσκευής.
Εάν είναι απαραίτητο να χρησιμοποιήσετε καλώδιο προέκτασης, χρησιμοποιήστε μόνο καλώδιο προέκτασης 3 αγωγών.

1. Παρέχεται ένα κοντό καλώδιο τροφοδοσίας, ώστε να περιορίζονται οι ενδεχόμενοι κίνδυνοι από ένα μακρύτερο καλώδιο, όπως να μπλεχτεί στα πόδια σας και να πέσετε.
2. Εάν χρησιμοποιείται μακρύ καλώδιο ή καλώδιο προέκτασης:

1) Η σημειωμένη ονομαστική ισχύς του παρεχόμενου καλωδίου ή του καλωδίου προέκτασης πρέπει να είναι τουλάχιστον ίση με την ονομαστική ισχύ της συσκευής.
2) Το καλώδιο προέκτασης πρέπει να είναι ένα καλώδιο 3 αγωγών με γείωση.
3) Το μακρύ καλώδιο πρέπει να τοποθετείται έτσι ώστε να μην διατρέχει τον πάγκο ή το τραπέζι και να αποκλείεται η πιθανότητα να τραβηχτεί από παιδιά ή να προκαλέσει πτώση.

## ΚΑΘΑΡΙΣΜΟΣ

Αποσυνδέστε τη συσκευή από την παροχή ρεύματος.

1. Καθαρίστε την κοιλότητα του φούρνου μετά τη χρήση με ένα ελαφρώς υγρό πανί.
2. Καθαρίστε τα αξεσουάρ με τον συνήθη τρόπο σε νερό με σαπούνι.
3. Το πλαίσιο και το λάστιχο της πόρτας και τα γειτονικά μέρη πρέπει να καθαρίζονται προσεκτικά με υγρό πανί όταν είναι βρώμικα.
4. Μη χρησιμοποιείτε σκληρά λειαντικά καθαριστικά ή αιχμηρές μεταλλικές ξύστρες για να καθαρίσετε το γυαλί της πόρτας του φούρνου επειδή μπορούν να γρατζουνίσουν την επιφάνεια, με ενδεχόμενη συνέπεια τη θραύση του γυαλιού.
5. Συμβουλή καθαρισμού---Για πιο εύκολο καθαρισμό των τοιχωμάτων της κοιλότητας με τα οποία μπορεί να έρθει σε επαφή το φαγητό: Τοποθετήστε μισό λεμόνι σε ένα μπολ, προσθέστε 300 ml νερό και ζεστάνετε σε ισχύ μικροκυμάτων 100% για 10 λεπτά. Σκουπίστε τον φούρνο χρησιμοποιώντας ένα μαλακό, στεγνό πανί.

## ΣΚΕΥΗ
## ΠΡΟΣΟΧΗ
## ΚΙΝΔΥΝΟΣ ΣΩΜΑΤΙΚΗΣ ΒΛΑΒΗΣ

Είναι επικίνδυνο για οποιονδήποτε άλλο εκτός από έναν ειδικό τεχνικό να πραγματοποιεί οποιαδήποτε εργασία σέρβις ή επισκευής που περιλαμβάνει την αφαίρεση ενός καλύμματος που παρέχει προστασία από την έκθεση στην ενέργεια μικροκυμάτων.
Δείτε τις οδηγίες σχετικά με «Υλικά που μπορείτε να χρησιμοποιήσετε ή να αποφύγετε στον φούρνο μικροκυμάτων».
Υπάρχουν ορισμένα μη μεταλλικά σκεύη που δεν είναι ασφαλή για χρήση στον φούρνο μικροκυμάτων. Εάν έχετε αμφιβολίες, μπορείτε να δοκιμάσετε ένα συγκεκριμένο σκεύος ακολουθώντας την παρακάτω διαδικασία.

## ΔΟΚΙΜΗ ΣΚΕΥΟΥΣ:

1. Γεμίστε ένα δοχείο κατάλληλο για φούρνο μικροκυμάτων με 1 φλιτζάνι κρύο νερό (250 ml) μαζί με σκεύος.
2. Μαγειρέψτε στη μέγιστη ισχύ για 1 λεπτό.
3. Ακουμπήστε προσεκτικά το σκεύος. Εάν το άδειο σκεύος είναι ζεστό, δεν πρέπει να το χρησιμοποιείτε για μαγείρεμα στον φούρνο μικροκυμάτων.
4. Ο χρόνος μαγειρέματος δεν πρέπει να υπερβαίνει το 1 λεπτό.

## Υλικά που μπορείτε να χρησιμοποιήσετε στον φούρνο μικροκυμάτων

| Σκεύη | Παρατηρήσεις |
|---|---|
| Πυρέξ | Ακολουθήστε τις οδηγίες του κατασκευαστή. Το κάτω μέρος του πυρέξ πρέπει να βρίσκεται τουλάχιστον 5 mm πάνω από τον περιστρεφόμενο δίσκο. Η λανθασμένη χρήση μπορεί να προκαλέσει τη θραύση της περιστρεφόμενης βάσης. |
| Σερβίτσιο | Μόνο για φούρνο μικροκυμάτων. Ακολουθήστε τις οδηγίες του κατασκευαστή. Μην χρησιμοποιείτε ραγισμένα ή θρυμματισμένα πιάτα. |
| Γυάλινα βάζα | Αφαιρείτε πάντα το καπάκι. Χρησιμοποιήστε μόνο για να ζεστάνετε τρόφιμα. Τα περισσότερα γυάλινα βάζα δεν είναι ανθεκτικά στη θερμότητα και μπορεί να σπάσουν. |
| Γυάλινα σκεύη | Μόνο γυάλινα σκεύη ανθεκτικά στη θερμότητα. Βεβαιωθείτε ότι δεν έχουν μεταλλική επένδυση. Μην χρησιμοποιείτε ραγισμένα ή θρυμματισμένα πιάτα. |
| Σακούλες μαγειρέματος φούρνου | Ακολουθήστε τις οδηγίες του κατασκευαστή. Μην κλείνετε με μεταλλικό δέσιμο. Δημιουργήστε σχισμές για να διαφεύγει ο ατμός. |
| Χάρτινα πιάτα και ποτήρια | Χρησιμοποιήστε μόνο για μαγείρεμα/ζέσταμα μικρού χρονικού διαστήματος. Μην αφήνετε τον φούρνο χωρίς επίβλεψη κατά το μαγείρεμα. |
| Χαρτοπετσέτες | Χρησιμοποιήστε για να καλύψετε τα τρόφιμα που ζεσταίνετε ξανά και για την απορρόφηση λίπους. Χρησιμοποιήστε με επίβλεψη μόνο για μαγείρεμα μικρού χρονικού διαστήματος. |
| Λαδόκολλα | Χρησιμοποιήστε ως κάλυμμα για την αποφυγή πιτσιλίσματος ή ως περιτύλιγμα για μαγείρεμα στον ατμό. |
| Πλαστικά | Μόνο για φούρνο μικροκυμάτων. Ακολουθήστε τις οδηγίες του κατασκευαστή. Πρέπει να φέρουν ένδειξη «Ασφαλές για χρήση σε φούρνο μικροκυμάτων». Μερικά πλαστικά δοχεία μαλακώνουν όταν το φαγητό που περιέχουν ζεσταίνεται. Σε «σακούλες βρασμού» και σε πλαστικές σακούλες που κλείνουν ερμητικά πρέπει να δημιουργείτε σχισμές, τρύπες ή ανοίγματα σύμφωνα με τις οδηγίες της συσκευασίας. |
| Μεμβράνη τροφίμων | Μόνο για φούρνο μικροκυμάτων. Χρησιμοποιήστε για να καλύψετε τα τρόφιμα κατά το μαγείρεμα, για να διατηρείται η υγρασία. Μην αφήνετε τη μεμβράνη τροφίμων να έρχεται σε επαφή με τα τρόφιμα. |
| Θερμόμετρα | Μόνο για φούρνο μικροκυμάτων (θερμόμετρα κρέατος και ζαχαροπλαστικής). |
| Κηρόχαρτο | Χρησιμοποιήστε ως κάλυμμα για την αποφυγή πιτσιλίσματος και τη διατήρηση της υγρασίας. |

## Υλικά που πρέπει να αποφεύγονται στον φούρνο μικροκυμάτων

| Σκεύη | Παρατηρήσεις |
|---|---|
| Δίσκος αλουμινίου | Μπορεί να προκαλέσει σπινθήρα. Μεταφέρετε το φαγητό σε πιάτο κατάλληλο για φούρνο μικροκυμάτων. |
| Χάρτινη συσκευασία τροφίμων με μεταλλική λαβή | Μπορεί να προκαλέσει σπινθήρα. Μεταφέρετε το φαγητό σε πιάτο κατάλληλο για φούρνο μικροκυμάτων. |
| Μεταλλικά σκεύη ή σκεύη με μεταλλική επένδυση | Το μέταλλο προστατεύει τα τρόφιμα από την ενέργεια μικροκυμάτων. Η μεταλλική επένδυση μπορεί να προκαλέσει σπινθήρα. |
| Μεταλλικά σύρματα δεσίματος | Μπορεί να προκληθεί σπινθήρας και φωτιά μέσα στον φούρνο. |
| Χάρτινες σακούλες | Μπορεί να προκαλέσουν φωτιά στον φούρνο. |
| Πλαστικός αφρός | Ο πλαστικός αφρός μπορεί να λιώσει ή να μολύνει το υγρό στο εσωτερικό του όταν εκτεθεί σε υψηλή θερμοκρασία. |
| Ξύλο | Το ξύλο στεγνώνει όταν χρησιμοποιείται στον φούρνο μικροκυμάτων και μπορεί να ραγίσει ή να σπάσει. |

# ΕΓΚΑΤΑΣΤΑΣΗ ΤΟΥ ΦΟΥΡΝΟΥ ΣΑΣ

**Ονόματα εξαρτημάτων και αξεσουάρ φούρνου**

Αφαιρέστε τον φούρνο και όλα τα υλικά από τη συσκευασία και την κοιλότητα του φούρνου. Ο φούρνος παρέχεται με τα ακόλουθα αξεσουάρ:

| | |
|---|---|
| Γυάλινος δίσκος | 1 |
| Συναρμολόγημα δακτυλίου περιστρεφόμενης βάσης | 1 |
| Εγχειρίδιο οδηγιών | 1 |

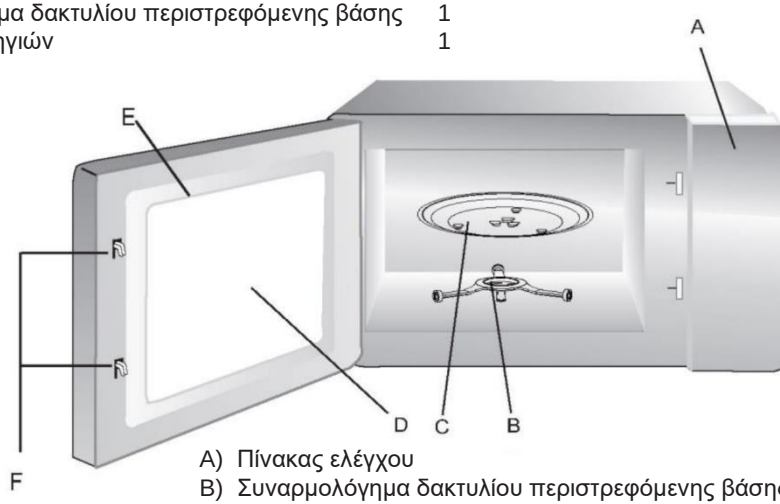


A) Πίνακας ελέγχου
B) Συναρμολόγημα δακτυλίου περιστρεφόμενης βάσης
C) Γυάλινος δίσκος
D) Παράθυρο παρατήρησης
E) Συγκρότημα πόρτας
F) Σύστημα κλείστρου ασφαλείας

## Εγκατάσταση περιστρεφόμενου δίσκου

a. Ποτέ μην τοποθετείτε το γυάλινο ταψί ανάποδα. Ο γυάλινος δίσκος δεν πρέπει να παρεμποδίζεται ποτέ.
b. Ο γυάλινος δίσκος και το συγκρότημα δακτυλίου του περιστρεφόμενου δίσκου πρέπει να χρησιμοποιούνται πάντα κατά το μαγείρεμα.
c. Όλα τα τρόφιμα και τα δοχεία τροφίμων τοποθετούνται πάντα στον γυάλινο δίσκο για μαγείρεμα.
d. Εάν ο γυάλινος δίσκος ή το συγκρότημα δακτυλίου περιστρεφόμενου δίσκου ραγίσει ή σπάσει, επικοινωνήστε με το πλησιέστερο εξουσιοδοτημένο κέντρο σέρβις.

# ΕΓΚΑΤΑΣΤΑΣΗ ΣΕ ΠΑΓΚΟ

Αφαιρέστε όλα τα υλικά συσκευασίας και τα αξεσουάρ. Εξετάστε το φούρνο για οποιαδήποτε ζημιά, όπως βαθουλώματα ή σπασμένη πόρτα. Μην προχωρήσετε στην εγκατάσταση αν ο φούρνος είναι υποστεί οποιαδήποτε ζημιά.

Ντουλάπι: Αφαιρέστε την προστατευτική μεμβράνη που έχει τοποθετηθεί στην επιφάνεια του φούρνου μικροκυμάτων.
Μην αφαιρείτε το ανοιχτό καφέ κάλυμμα μίκα που συνδέεται στην κοιλότητα του φούρνου για την προστασία του μάγνετρον.

---

# ΕΓΚΑΤΑΣΤΑΣΗ

1. Επιλέξτε μια επίπεδη επιφάνεια που παρέχει αρκετό ελεύθερο χώρο για τους αεραγωγούς εισαγωγής ή/και εξαγωγής.

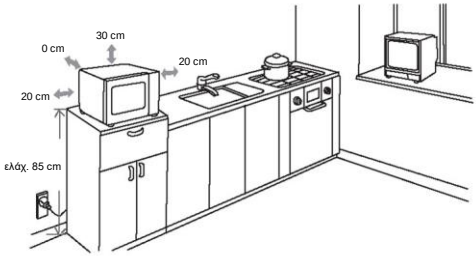


(1) Το ελάχιστο ύψος εγκατάστασης είναι 85 cm.
(2) Η πίσω επιφάνεια της συσκευής πρέπει να τοποθετείται σε τοίχο. Αφήστε κενό τουλάχιστον 30 cm πάνω από το φούρνο και τουλάχιστον 20 cm ανάμεσα στον φούρνο και τους γύρω τοίχους.
(3) Μην αφαιρείτε τα πόδια από το κάτω μέρος του φούρνου.
(4) Το μπλοκάρισμα των αεραγωγών εισαγωγής ή/και εξαγωγής μπορεί να προκαλέσει ζημιά στον φούρνο.
(5) Τοποθετήστε τον φούρνο όσο το δυνατόν πιο μακριά από συσκευές όπως ραδιόφωνο και τηλεόραση. Η λειτουργία του φούρνου μικροκυμάτων μπορεί να προκαλέσει παρεμβολές στη λήψη του ραδιοφωνικού ή του τηλεοπτικού σήματος.
2. Συνδέστε τον φούρνο σε μια τυπική οικιακή πρίζα. Βεβαιωθείτε ότι η τάση και η συχνότητα είναι ίδιες με την τάση και τη συχνότητα που αναγράφεται στην ετικέτα με τα στοιχεία του φούρνου.

ΠΡΟΕΙΔΟΠΟΙΗΣΗ: Μην εγκαθιστάτε το φούρνο πάνω από ηλεκτρική εστία ή άλλη συσκευή που παράγει θερμότητα. Εάν εγκατασταθεί κοντά ή πάνω από πηγή θερμότητας, ο φούρνος μπορεί να καταστραφεί και η εγγύηση θα ακυρωθεί.

Η προσβάσιμη επιφάνεια μπορεί να είναι ζεστή κατά τη λειτουργία.

# ΟΔΗΓΙΕΣ ΛΕΙΤΟΥΡΓΙΑΣ
# ΠΙΝΑΚΑΣ ΕΛΕΓΧΟΥ

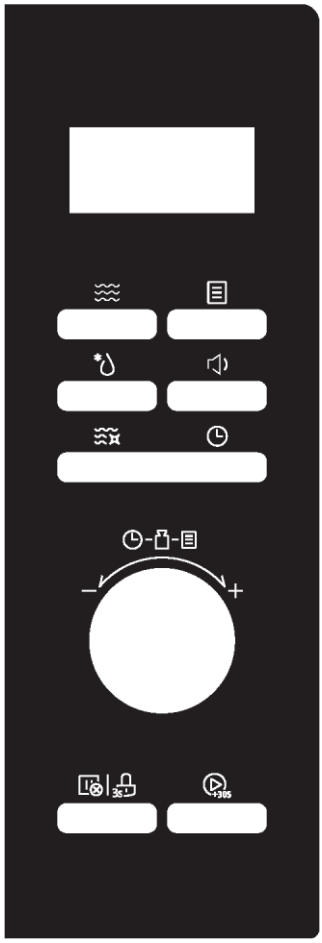

- **Φούρνος μικροκυμάτων**

Πιέστε για να επιλέξετε τη λειτουργία φούρνου μικροκυμάτων

- **Απόψυξη**

Πιέστε για να επιλέξετε τη λειτουργία γρήγορης απόψυξης

- **Χρονοδιακόπτης/Ρολόι**

Πατήστε για να ρυθμίσετε την ώρα του ρολογιού

- **Έξυπνος καθαρισμός**

Πιέστε για να επιλέξετε τη λειτουργία έξυπνου καθαρισμού

- **Αυτόματο μενού**

Πιέστε για να επιλέξετε αυτόματα μενού

- **Απενεργοποίηση ήχου**

Πιέστε 3 δευτερόλεπτα για σίγαση του φούρνου μικροκυμάτων

- **Διακοπή/Άκυρο**

Πιέστε για να ακυρώσετε την τρέχουσα λειτουργία μαγειρέματος

- **Κλείδωμα**

Πατήστε 3 δευτερόλεπτα για λειτουργία κλειδώματος για παιδιά

- **Έναρξη/+30 Δευτ.**

Πιέστε για να ξεκινήσει η λειτουργία ή γρήγορη εκκίνηση για 30 δευτερόλεπτα της λειτουργίας φούρνου μικροκυμάτων

# ΟΔΗΓΙΕΣ ΛΕΙΤΟΥΡΓΙΑΣ

Αυτός ο φούρνος μικροκυμάτων χρησιμοποιεί σύγχρονους ηλεκτρονικούς ελέγχους για να ανταποκριθεί στις μαγειρικές σας απαιτήσεις.

**1. Ρύθμιση ρολογιού**

Όταν ο φούρνος μικροκυμάτων τίθεται σε λειτουργία, ο φούρνος θα εμφανίσει "0:00" και ο βομβητής θα ηχήσει μία φορά.

1) Πατήστε δύο φορές το " ". Ένδειξη "00:00", οι αριθμοί της ώρας θα αναβοσβήνουν.
2) Στρέψτε το « » για να ρυθμίσετε την τιμή των ωρών - μπορείτε να εισάγετε μια τιμή μεταξύ 0--23 (24ωρο).
3) Πατήστε το « » και θα αρχίσει να αναβοσβήνει η τιμή των λεπτών.
4) Στρέψτε το « » για να ρυθμίσετε την τιμή των λεπτών - μπορείτε να εισάγετε μια τιμή μεταξύ 0--59.
5) Πατήστε το « » για να ολοκληρώσετε τη ρύθμιση του ρολογιού. Θα αρχίσει να αναβοσβήνει το «:».

Σημείωση:

1) Εάν το ρολόι δεν είναι ρυθμισμένο, δεν θα λειτουργεί όταν συνδέσετε τον φούρνο στην πρίζα.
2) Κατά τη διαδικασία ρύθμισης ρολογιού, αν δεν πιέσετε " " εντός 5 λεπτών, ο φούρνος επανέρχεται αυτόματα στην προηγούμενη κατάσταση.

**2. Χρονοδιακόπτης κουζίνας**

1) Πατήστε μία φορά " ", στην οθόνη θα εμφανιστεί “00:00”.
2) Στρέψτε το " " για να εισαγάγετε τον σωστό χρόνο. (Ο μέγιστος χρόνος μαγειρέματος είναι 95 λεπτά.)
3) Πατήστε " " για να επιβεβαιώσετε τη ρύθμιση.

**3. Μαγείρεμα με μικροκύματα**

Διάγραμμα ισχύος μικροκυμάτων

| Οθόνη | P100 | P80 | P50 | P30 | P10 |
|---|---|---|---|---|---|
| Ισχύς μικροκυμάτων | 1000W | 800W | 500W | 300W | 100W |

1) Πατήστε " " και στη συνέχεια θα εμφανιστεί "P100".

2) Πατήστε επανειλημμένα " " ή περιστρέψτε τον διακόπτη για να ρυθμίσετε το επίπεδο ισχύος. Διατίθενται 5 επίπεδα ισχύος.

3) Πατήστε το « » για επιβεβαίωση.

4) Στρέψτε το « » για να ρυθμίσετε τον χρόνο μαγειρέματος. Θα πρέπει να βρίσκεται μεταξύ 0:05-95:00.

5) Πατήστε το « » για να ξεκινήσει το μαγείρεμα.

## 4. Απόψυξη βάσει βάρους

1) Πατήστε μία φορά το πλήκτρο " ", ο φούρνος θα εμφανίσει "d-1".

2) Στρέψτε το " " για να επιλέξετε το βάρος του φαγητού. Ταυτόχρονα, θα ανάψει το "g".

   Το βάρος θα πρέπει να είναι μεταξύ 100-2000g.

3) Πατήστε το « » για να ξεκινήσει η απόψυξη.

Σημείωση: ο βομβητής θα ηχήσει για να σας υπενθυμίσει να γυρίσετε το φαγητό κατά τη διάρκεια της απόψυξης. Εάν δεν γίνει κανένας χειρισμός, ο φούρνος θα συνεχίσει να λειτουργεί.

## 5. Απόψυξη βάσει χρόνου

1) Πατήστε μία φορά το πλήκτρο " " δύο φορές, ο φούρνος θα εμφανίσει "d-2".

2) Στρέψτε το " " για να επιλέξετε τον χρόνο μαγειρέματος. Ο μέγιστος χρόνος ρύθμισης είναι 95 λεπτά.

3) Πατήστε το « » για να ξεκινήσει η απόψυξη.

   Η ισχύς απόψυξης είναι P30 και δεν μπορεί να αλλάξει.

Σημείωση: Όταν περάσει ο μισός χρόνος, ο βομβητής θα ηχήσει για να σας υπενθυμίσει να γυρίσετε το φαγητό. Εάν δεν γίνει κανένας χειρισμός, ο φούρνος θα συνεχίσει να λειτουργεί.

## 6. Γρήγορη εκκίνηση

1) Σε κατάσταση αναμονής, πατήστε " " για να ξεκινήσετε 30 δευτερόλεπτα μαγείρεμα με 100% ισχύ, κάθε πρόσθετο πάτημα θα αυξάνει τον χρόνο μαγειρέματος κατά 30 δευτερόλεπτα μέχρι 95 λεπτά.

2) Σε κατάσταση αναμονής, στρέψτε το " " αριστερά για να ρυθμίσετε τον χρόνο μαγειρέματος για 95 λεπτά με ισχύ μικροκυμάτων 100% και στη συνέχεια στρέψτε το " " για να ρυθμίσετε τον χρόνο μαγειρέματος. Πατήστε " " για να ξεκινήσει το μαγείρεμα.

**7. Πολλά στάδια**

Σημειώσεις:

1) Μπορούν να ρυθμιστούν δύο στάδια μαγειρέματος στο μαγείρεμα πολλών σταδίων.
2) Εάν ρυθμίσετε τη λειτουργία απόψυξης, θα λειτουργήσει αυτόματα στο πρώτο στάδιο.
3) Ο χρονοδιακόπτης κουζίνας, το αυτόματο μενού και ο αυτόματος καθαρισμός δεν μπορούν να οριστούν ως ένα από τα πολλά στάδια.

Παράδειγμα: απόψυξη φαγητού για 5 λεπτά και στη συνέχεια μαγείρεμα με ισχύ μικροκυμάτων 80% για 7 λεπτά.

1) Πιέστε δύο φορές το " " και στη συνέχεια στην οθόνη θα εμφανιστεί "d-2".
2) Στρέψτε το " " για να ρυθμίσετε τον επιθυμητό χρόνο απόψυξης στα 5 λεπτά.
3) Πατήστε " " και στη συνέχεια θα εμφανιστεί "P100".
4) Στρέψτε το " " ή πατήστε επανειλημμένα " " για να ρυθμίσετε το επίπεδο ισχύος του P80.
5) Πατήστε το « » για επιβεβαίωση.
6) Στρέψτε το " " για να ρυθμίσετε τον επιθυμητό χρόνο απόψυξης στα 7 λεπτά.
7) Πατήστε το « » για να ξεκινήσει το μαγείρεμα.

**8. Έξυπνος καθαρισμός**

Σε κατάσταση αναμονής, πατήστε " " μία φορά, θα εμφανιστεί "AC". Πατήστε " " για να ξεκινήσει ο καθαρισμός (100% καθαρισμός φούρνου μικροκυμάτων για 5 λεπτά)
Το πρόγραμμα Έξυπνου καθαρισμού σας βοηθά να καθαρίσετε εύκολα τη συσκευή σας και να απομακρύνετε τις δυσάρεστες οσμές. Αρκεί να τοποθετήσετε ένα μπολ με νερό μέσα στον φούρνο μικροκυμάτων και να επιλέξετε τη λειτουργία Έξυπνου καθαρισμού, η φυσική δύναμη του ατμού θα μαλακώσει τα υπολείμματα τροφών μέσα σε λίγα λεπτά, προετοιμάζοντάς τα να εξαλειφθούν.
Σημείωση: Απαγορεύεται να βάζετε το νερό σε μεταλλικά σκεύη.

**9. Κλείδωμα για παιδιά**

Κλείδωμα: Σε κατάσταση αναμονής, πατήστε « » για 3 δευτερόλεπτα, θα ακουστεί ένα παρατεταμένο μπιπ που υποδηλώνει την εισαγωγή της κατάστασης κλειδώματος για παιδιά και θα ανάψει η ένδειξη κλειδώματος.

Ξεκλείδωμα: Σε κατάσταση κλειδώματος, πατήστε « » για 3 δευτερόλεπτα, θα ακουστεί ένα παρατεταμένο μπιπ που υποδηλώνει ότι το κλείδωμα αποδεσμεύθηκε και η ένδειξη κλειδώματος θα εξαφανιστεί.

**10. Χρονική λειτουργία**

1) Σε κατάσταση μαγειρέματος, πατήστε το « ⏲ » για να δείτε την τρέχουσα ώρα. Θα εμφανιστεί για 3 δευτερόλεπτα.

**11. Σιωπηρή λειτουργία**

**Για να ενεργοποιήσετε τη σιωπηρή λειτουργία:**

Σε κατάσταση αναμονής ή ρολογιού, πατήστε μία φορά " 🔊 ". Θα εμφανιστεί "oFF", όταν πατάτε τα πλήκτρα, δεν ακούγεται κανένας ήχος.

**Για να απενεργοποιήσετε τη σιωπηρή λειτουργία:**

Στη σιωπηρή λειτουργία, πατήστε " 🔊 " μία φορά. Θα ακουστεί ένα μπιπ. Θα εμφανιστεί "on".

**12. Αυτόματο μενού**

1) Σε κατάσταση αναμονής, στρέψτε " " δεξιά για να επιλέξετε την επιθυμητή λειτουργία και θα εμφανιστεί "A1"~"A8".

2) Πατήστε " " για να επιβεβαιώσετε το μενού που χρειάζεστε.

3) Στρέψτε " " για να επιλέξετε το υπομενού.

4) Πατήστε το « » για να ξεκινήσει το μαγείρεμα.

**Διάγραμμα μενού**

| ΑΡΙΘΜΟΣ | ΟΝΟΜΑ ΚΑΤΗΓΟΡΙΑΣ | ΕΝΔΕΙΞΗ | ΟΝΟΜΑ ΠΡΟΓΡΑΜΜΑΤΟΣ | ΒΑΡΟΣ | ΧΡΟΝΟΣ | ΙΣΧΥΣ |
|---|---|---|---|---|---|---|
| A1 | Κατεψυγμένα λαχανικά | b1 -1 | Κατεψυγμένα πράσινα φασόλια | 200g | 5'00'' | P100 |
| | | b1 -2 | | 400g | 8'00'' | P100 |
| | | b2-1 | Κατεψυγμένο ανάμικτα λαχανικά | 200g | 4'00'' | P100 |
| | | b2-2 | | 400g | 7'00'' | P100 |
| | | b3-1 | Κατεψυγμένο μπρόκολο | 200g | 4'30'' | P100 |
| | | b3-2 | | 400g | 7'30'' | P100 |
| A2 | Φρέσκα λαχανικά | b1 -1 | Πατάτες χωρίς φλούδα | 400g | 5'00'' | P100 |
| | | b1 -2 | | 800g | 9'00'' | P100 |
| | | b2-1 | Πατάτες με φλούδα | 2(200g) | 5'00'' | P100 |
| | | b2-2 | | 4(400g) | 14'00'' | P100 |
| | | b3 | Μπρόκολο | 400g | 8'00'' | P100 |
| | | b4 | Καρότα | 400g | 7'00'' | P100 |
| | | b5 | Κολοκυθάκια | 400g | 5'00'' | P100 |
| A3 | Ψάρι | b1 | Μύδια | 200g | 6'00'' | P80 |
| | | b2 | Σολομός | 350g | 8'00'' | P80 |
| | | b3 | Τόνος | 350g | 7'00'' | P80 |
| | | b4 | Λαβράκι | 350g | 8'00'' | P80 |

| | | | | | | |
|---|---|---|---|---|---|---|
| A4 | Κρέας | b1 | Κοτόπουλο | 800g | 14'00'' | P100 |
| | | b2 | Γαλοπούλα | 800g | 14'00'' | P100 |
| | | b3 | Χοιρινό | 450g | 4'00'' | P100 |
| | | b4 | Κόκκινο κρέας | 800g | 12'00'' | P100 |
| A5 | Δημητριακά και ζυμαρικά | b1 -1 | Μακαρόνια | 100g | 10'00'' | P80 |
| | | b1 -2 | | 200g | 12'00'' | P80 |
| | | b2-1 | Κουσκούς | 200g | 3'00''/ 9'00'' | P80 |
| | | b2-2 | | 300g | 4'00''/ 10'00'' | P80 |
| | | b3 | Ρύζι | 1 φλιτζάνι | 8'00''/ 500''' | P100+ P50 |
| | | b4-1 | Βρώμη | 2 μερίδες | 7'00'' | P100 |
| | | b4-2 | | 4 μερίδες | 11'00'' | P100 |
| A6 | βρεφική τροφή | b1 | Πολτοποιημένη βρεφική τροφή | 150g | 2'00'' | P80 |
| | | b2 | Ζωμός | 200g | 2'30'' | P100 |
| | | b3 | Αποστείρωση | 1 τεμάχιο (μπιμπερό) | 1'30'' | P100 |
| | | b4 | Βρεφικό γάλα | 100 ml | 40'' | P30 |
| A7 | Ροφήματα | b1 | Γάλα (1 φλιτζάνι/ 240ml) | 250 ml | 1'00'' | P100 |
| | | b2 | Καφές (1 φλιτζάνι/ 120ml) | 250 ml | 1'00'' | P100 |
| | | b3 | Τσάι | 250 ml | 2'00'' | P100 |
| | | b4 | Ζεστή σοκολάτα | 200 ml | 1'15'' | P80 |
| A8 | Λιώσιμο | b1 -1 | Βούτυρο (λιωμένο) | 230g | 1'40'' | P80 |
| | | b1 -2 | Βούτυρο (λιωμένο) | 460g | 2'20'' | P80 |
| | | b2-1 | Βούτυρο (μαλάκωμα) | 230g | 1'30'' | P80 |
| | | b2-2 | Βούτυρο (μαλάκωμα) | 460g | 2'30'' | P80 |
| | | b3-1 | Σοκολάτα | 100g | 2'00'' | P80 |
| | | b3-2 | Σοκολάτα | 200g | 4'00'' | P80 |
| | | b4-1 | Παγωτό (μαλάκωμα) | 450g | 0'15'' | P80 |
| | | b4-2 | Παγωτό (μαλάκωμα) | 700g | 0'30'' | P80 |

# ΑΝΤΙΜΕΤΩΠΙΣΗ ΠΡΟΒΛΗΜΑΤΩΝ

| Φυσιολογικό | |
|---|---|
| Ο φούρνος μικροκυμάτων παρεμποδίζει τη λήψη τηλεοπτικού σήματος | Παρεμβολές στη λήψη ραδιοφωνικού και τηλεοπτικού σήματος όταν λειτουργεί ο φούρνος μικροκυμάτων. Το ίδιο συμβαίνει με τις παρεμβολές μικρών ηλεκτρικών συσκευών, όπως μίξερ, ηλεκτρική σκούπα και ανεμιστήρας. Είναι φυσιολογικό. |
| Χαμηλός φωτισμός φούρνου | Όταν μαγειρεύετε με χαμηλή ισχύ στον φούρνο μικροκυμάτων, η ένταση του φωτός του φούρνου μπορεί να μειωθεί. Είναι φυσιολογικό. |
| Συσσώρευση ατμού στην πόρτα, έξοδος ζεστού αέρα από τους αεραγωγούς | Κατά το μαγείρεμα, ενδέχεται να βγαίνει ατμός από το φαγητό. Το μεγαλύτερο μέρος του ατμού θα βγει από τους αεραγωγούς. Ένα μέρος όμως μπορεί να συσσωρευτεί σε ένα πιο κρύο σημείο, όπως στην πόρτα του φούρνου. Είναι φυσιολογικό. |
| Ο φούρνος ξεκίνησε κατά λάθος χωρίς να έχει τοποθετηθεί φαγητό στο εσωτερικό του. | Απαγορεύεται η λειτουργία της μονάδας χωρίς φαγητό. Είναι πολύ επικίνδυνο. |

| Πρόβλημα | Πιθανή αιτία | Λύση |
|---|---|---|
| Ο φούρνος δεν τίθεται σε λειτουργία. | (1) Το καλώδιο τροφοδοσίας δεν είναι καλά συνδεδεμένο. | Αποσυνδέστε. Στη συνέχεια, συνδέστε ξανά μετά από 10 δευτερόλεπτα. |
| | (2) Η ασφάλεια έχει καεί ή τέθηκε σε λειτουργία ο ασφαλειοδιακόπτης. | Αντικαταστήστε την ασφάλεια ή επαναφέρετε τον ασφαλειοδιακόπτη (επισκευή από τεχνικό της εταιρείας μας) |
| | (3) Πρόβλημα με την πρίζα. | Δοκιμάστε την πρίζα με άλλες ηλεκτρικές συσκευές. |
| Ο φούρνος δεν ζεσταίνει. | (4) Η πόρτα δεν έχει κλείσει καλά. | Κλείστε καλά την πόρτα. |

# ΠΡΟΣΤΑΣΙΑ ΤΟΥ ΠΕΡΙΒΑΛΛΟΝΤΟΣ

Αυτή η συσκευή φέρει επισήμανση σύμφωνα με την Ευρωπαϊκή Οδηγία 2012/19/ΕΕ για τους Κανονισμούς του 2013 περί Αποβλήτων Ηλεκτρικού και Ηλεκτρονικού Εξοπλισμού (ΑΗΗΕ). Τα ΑΗΗΕ (Απόβλητα Ηλεκτρικού και Ηλεκτρονικού Εξοπλισμού) περιέχουν ρυπογόνες ουσίες (που μπορεί να έχουν αρνητικές επιπτώσεις στο περιβάλλον) και βασικά δομικά στοιχεία (που μπορούν να επαναχρησιμοποιηθούν). Είναι σημαντικό τα ΑΗΗΕ (Απόβλητα Ηλεκτρικού και Ηλεκτρονικού Εξοπλισμού) να υποβάλλονται σε συγκεκριμένη επεξεργασία για την σωστή απομάκρυνση και απόρριψη των ρύπων και ανάκτηση όλων των υλικών. Οι χρήστες ηλεκτρικών και ηλεκτρονικών συσκευών μπορούν να διαδραματίσουν σημαντικό ρόλο στη διασφάλιση ότι τα ΑΗΗΕ δεν συνιστούν περιβαλλοντικό κίνδυνο. Είναι σημαντικό να τηρούνται ορισμένοι βασικοί κανόνες:

- τα ΑΗΗΕ δεν πρέπει να αντιμετωπίζονται ως οικιακά απορρίμματα·
- τα ΑΗΗΕ πρέπει να μεταφέρονται σε ειδικούς χώρους συλλογής απορριμμάτων υπό τη διαχείριση των δήμων ή ειδικών πιστοποιημένων εταιρειών.

Σε πολλές χώρες, ενδέχεται να παρέχονται υπηρεσίες αποκομιδής μεγάλων ΑΗΗΕ. Όταν αγοράζετε μια νέα συσκευή, η παλαιά μπορεί να επιστραφεί στον πωλητή ο οποίος οφείλει να την αποδεχτεί χωρίς χρέωση, αρκεί η συσκευή να είναι ισοδύναμου τύπου και να έχει τις ίδιες λειτουργίες με τη συσκευή που αγοράζετε.

# PRECAUCIONES PARA EVITAR UNA POSIBLE EXPOSICIÓN A UN EXCESO DE ENERGÍA DE MICROONDAS

(a) No intente hacer funcionar este horno con la puerta abierta, ya que esto puede provocar una exposición perjudicial a la energía de las microondas. Es importante no romper o manipular los mecanismos de cierre de seguridad.

(b) No coloque ningún objeto entre la parte frontal del horno y la puerta ni permita que se acumulen restos de suciedad o de productos limpiadores en las superficies de las juntas.

(c) ADVERTENCIA: Si la puerta o las juntas de la puerta están dañadas, no debe utilizarse el horno hasta que un técnico competente lo haya reparado.

## NOTA

Si el aparato no se mantiene en buen estado de limpieza, su superficie podría degradarse y afectar a la vida útil del aparato y provocar una situación peligrosa.

# ESPECIFICACIONES

| | |
|---|---|
| Modelo | CMWA32W8DLS |
| Tensión nominal | 230 V ~ 50 Hz |
| Entrada de microondas | 1500 W |
| Salida de microondas | 1000 W |

Datos de bajo consumo según el Reglamento (UE) 2023/826 de la Comisión.

| Condición | Consumo eléctrico | Periodo tras el cual el equipo alcanza automáticamente la condición |
|---|---|---|
| Modo de espera con visualización de información o estado | 0,8 W | 20 min |

# ADVERTENCIA DE SEGURIDAD IMPORTANTE

Para reducir el riesgo de incendio, de descarga eléctrica, de lesiones personales o de exposición a un exceso de energía del horno microondas mientras utiliza el aparato, siga las precauciones básicas, incluyendo las siguientes:

1. Lea y siga las siguientes indicaciones: "PRECAUCIONES PARA EVITAR UNA POSIBLE EXPOSICIÓN A UN EXCESO DE ENERGÍA DE MICROONDAS".
2. Este electrodoméstico puede ser utilizado por niños a partir de 8 años y por personas con capacidades físicas, sensoriales o mentales reducidas, o sin experiencia o conocimientos previos, siempre y cuando hayan recibido la supervisión y las instrucciones necesarias para utilizar el electrodoméstico de forma segura y comprendan los riesgos que implica. Los niños no deben jugar con este electrodoméstico.
   Las operaciones de limpieza y mantenimiento no deben ser realizadas por niños sin supervisión.
3. Mantenga el aparato y su cable fuera del alcance de los niños menores de 8 años.
4. Si el cable de alimentación está dañado, debe ser sustituido por el fabricante, por su servicio técnico o por cualquier profesional cualificado similar para evitar riesgos.
5. ADVERTENCIA: Para evitar la posibilidad de descargas eléctricas, asegúrese de que el electrodoméstico esté apagado antes de cambiar la bombilla.
6. ADVERTENCIA: Es peligroso que alguien que no sea una persona competente lleve a cabo cualquier tarea de mantenimiento o reparación que implique la retirada de una cubierta que proteja de la exposición a la energía de microondas.
7. ADVERTENCIA: No se deben calentar líquidos ni otros alimentos en recipientes cerrados, ya que pueden explotar.

8. Cuando caliente alimentos en recipientes de plástico o papel, vigile el horno por la posibilidad de que se inflamen.
9. Utilice únicamente utensilios aptos para su uso en hornos de microondas.
10. Si se genera humo, apague o desenchufe el aparato y mantenga la puerta cerrada para apagar las posibles llamas.
11. Calentar las bebidas en el microondas puede provocar una ebullición retardada, por lo que hay que tener cuidado al manipular el recipiente.
12. Antes de consumir el contenido de los biberones y de los tarros de comida para bebés, hay que removerlo o agitarlo y comprobar su temperatura, para evitar quemaduras.
13. Los huevos con cáscara y los huevos duros enteros no deben calentarse en los hornos microondas, ya que pueden explotar, incluso después de haber terminado de calentarlos.
14. El horno debe limpiarse regularmente y eliminar cualquier resto de alimento.
15. No mantener el horno en buenas condiciones de limpieza podría provocar un deterioro de la superficie que podría afectar negativamente a la vida útil del aparato y posiblemente provocar una situación de peligro.
16. Para evitar sobrecalentamientos, este electrodoméstico no debe instalarse detrás de una puerta decorativa. (Esto no es aplicable para electrodomésticos con puerta decorativa).
17. Utilice únicamente la sonda de temperatura recomendada para este horno. (Para hornos provistos de una instalación para el uso de una sonda de detección de temperatura).
18. El horno microondas no debe colocarse en un armario, a menos que se haya sometido a ensayo en un armario.
19. El horno microondas debe ser manejado con la puerta decorativa abierta. (Para hornos con puerta decorativa).

20. Este aparato está diseñado para su uso doméstico y para aplicaciones similares, tales como:
    - Cocinas para personal en tiendas, oficinas y otros entornos de trabajo;
    - El uso por clientes en hoteles, moteles y otros entornos de tipo residencial;
    - Fincas agrícolas;
    - Alojamientos turísticos del tipo "bed and breakfast".
21. El horno microondas está destinado a calentar alimentos y bebidas. El secado de alimentos o ropa y el calentamiento de almohadillas térmicas, pantuflas, esponjas, paños húmedos y similares pueden provocar lesiones, ignición o incendio.
22. No se permite el uso de recipientes metálicos para alimentos y bebidas durante la cocción al microondas.
23. El aparato no debe limpiarse con un limpiador a vapor.
24. El aparato está diseñado para ser usado de forma independiente.
25. La superficie posterior de los aparatos debe colocarse contra una pared.
26. El aparato no está diseñado para que se use por medio de un temporizador externo o sistema de control remoto independiente.
27. Cuando el aparato está en funcionamiento, la temperatura de las superficies accesibles puede ser elevada.
28. ADVERTENCIA: Cuando el electrodoméstico funciona en el modo combinado, los niños solo deben usar el horno bajo supervisión de un adulto debido a las temperaturas generadas.

# LEER CON ATENCIÓN Y GUARDAR PARA FUTURAS CONSULTAS

# INSTALACIÓN DE LA TOMA DE TIERRA PARA REDUCIR EL RIESGO DE LESIONES A LAS PERSONAS

## PELIGRO

Peligro de descarga eléctrica
Tocar algunos de los componentes internos puede causar graves lesiones personales o la muerte.
No desmonte este aparato.

## ADVERTENCIA

Peligro de descarga eléctrica
El uso inadecuado de la toma de tierra puede provocar una descarga eléctrica.
No lo enchufe en una toma de corriente hasta que el aparato esté correctamente instalado y conectado a tierra.

Este electrodoméstico debe ser puesto a tierra. En el caso de un cortocircuito eléctrico, la conexión a tierra reduce el riesgo de descarga eléctrica al proporcionar un cable de fuga para la corriente eléctrica.
Este electrodoméstico está equipado con un cable con un conductor de puesta a tierra del equipo y el enchufe correspondiente. El enchufe debe conectarse a una toma de corriente correctamente instalada y con puesta a tierra.

Consulte a un electricista o técnico cualificado si las instrucciones de conexión a tierra no se entienden completamente o si existen dudas sobre si el aparato está correctamente conectado a tierra.
Si es necesario utilizar un cable alargador, utilice solo un cable de 3 hilos.

1. Se proporciona un cable de alimentación corto para reducir los riesgos que se producen al enredarse o tropezar con un cable más largo.
2. Si se utiliza un juego de cables largos o un alargador:

1) La capacidad eléctrica indicada del cable o alargador debe ser como mínimo igual a la capacidad eléctrica del aparato.
2) El cable alargador debe ser un cable de 3 hilos con conexión a tierra.
3) El cable largo debe colocarse de forma que no cuelgue sobre la encimera o el tablero de la mesa, donde los niños puedan tirar de él o tropezar con él involuntariamente.

## LIMPIEZA

Asegúrese de desenchufar el aparato de la red eléctrica.

1. Tras el uso, limpie la cavidad de cocinado del horno con un paño ligeramente húmedo.
2. Limpie los accesorios de la forma habitual con agua y jabón.
3. El marco y la junta de la puerta, así como las piezas adyacentes, deben limpiarse bien con un paño húmedo si están sucios.
4. No utilice limpiadores abrasivos o raspadores metálicos afilados para limpiar el cristal de la puerta del horno, ya que pueden rayar la superficie, lo que podría provocar la rotura del cristal.
5. Consejo de limpieza---Para facilitar la limpieza de las paredes de la cavidad que pueden tocar los alimentos cocinados: Ponga medio limón en un bol, añada 300 ml de agua (1/2 pinta) y caliéntelo al 100% de potencia en el microondas durante 10 minutos. Limpie el horno con un paño suave y seco.

## UTENSILIOS
## PRECAUCIÓN
## PELIGRO DE LESIONES PERSONALES

Es peligroso que alguien que no sea una persona competente lleve a cabo cualquier tarea de mantenimiento o reparación que implique la retirada de una cubierta que proteja de la exposición a la energía de microondas.
Consulte las instrucciones de «Materiales que puede utilizar en el horno microondas o que debe evitar en el horno microondas». Es posible que haya ciertos utensilios no metálicos que no sean seguros para usar en el microondas. En caso de duda, puede probar el utensilio en cuestión siguiendo el procedimiento que se indica a continuación.

## COMPROBACIÓN DEL UTENSILIO:

1. Llene un recipiente apto para el microondas con 1 taza de agua fría (250 ml) junto con el utensilio en cuestión.
2. Cocine a potencia máxima durante 1 minuto.
3. Con cuidado, toque el utensilio. Si el utensilio vacío está caliente, no lo utilice para cocinar en el microondas.
4. No supere el tiempo de cocción de 1 minuto.

## Materiales que se pueden utilizar en el horno microondas

| Utensilios | Observaciones |
|---|---|
| Plato para dorar | Siga las instrucciones del fabricante. El fondo del plato para dorar debe quedar de al menos 3/16 pulgadas (5 mm) por encima del plato giratorio. El uso incorrecto puede causar que el plato giratorio se rompa. |
| Vajilla | Solo apto para microondas. Siga las instrucciones del fabricante. No utilice platos agrietados o astillados. |
| Frascos de vidrio | Quite siempre la tapa. Utilícelos sólo para calentar ligeramente los alimentos. La mayoría de los frascos de vidrio no son resistentes al calor y pueden romperse. |
| Cristalería | Sólo cristalería de horno resistente al calor. Asegúrese de que no tengan adornos metálicos. No utilice platos agrietados o astillados. |
| Bolsas de cocción para el horno | Siga las instrucciones del fabricante. No las cierre con bridas metálicas. Abra hendiduras para permitir que salga el vapor. |
| Platos y tazas de papel | Utilícelas sólo para cocinar/calentar durante un breve periodo de tiempo. No deje el horno sin vigilancia mientras cocina. |
| Servilletas de papel | Utilizar para cubrir los alimentos para recalentarlos y absorber la grasa. Utilizar con supervisión sólo para una cocción de corta duración. |
| Papel de pergamino | Utilícelo a modo de tapa para evitar salpicaduras o como envoltorio para cocinar al vapor. |
| Plástico | Solo apto para microondas. Siga las instrucciones del fabricante. Debe estar etiquetado como "Seguro para microondas". Algunos recipientes de plástico se reblandecen al calentarse los alimentos de su interior. «En las bolsas de ebullición» y en las bolsas de plástico cerradas herméticamente se deben hacer cortes, perforaciones o aberturas de ventilación según las indicaciones del envase. |
| Envoltorio de plástico | Solo apto para microondas. Utilizar para cubrir los alimentos durante la cocción para retener la humedad. No permita que el envoltorio de plástico toque los alimentos. |
| Termómetros | Sólo aptos para microondas (termómetros para carne y caramelo). |
| Papel de cera | Utilizar a modo de tapa para evitar las salpicaduras y retener la humedad. |

## Materiales que deben evitarse en el horno microondas

| Utensilios | Observaciones |
|---|---|
| Bandeja de aluminio | Puede provocar un arco eléctrico. Cambie los alimentos a un plato apto para microondas. |
| Envase de cartón para alimentos con asa metálica | Puede provocar un arco eléctrico. Cambie los alimentos a un plato apto para microondas. |
| Utensilios de metal o con adornos metálicos | El metal protege los alimentos de la energía de las microondas. Los adornos metálicos pueden provocar la formación de arcos eléctricos. |
| Bridas de metal | Puede provocar un arco eléctrico y causar fuego en el horno. |
| Bolsas de papel | Puede provocar fuego en el horno. |
| Espuma plástica | La espuma plástica puede derretirse o contaminar el líquido interior cuando se expone a altas temperaturas. |
| Madera | Al utilizarla en el horno microondas, la madera se seca y puede partirse o agrietarse. |

# CONFIGURACIÓN DEL HORNO

**Nombres de las piezas y accesorios del horno**

Saque el horno y todos los materiales de la caja y de la cavidad de cocción del horno. Su horno incluye los siguientes accesorios:

| | |
|---|---|
| Bandeja de cristal | 1 |
| Aro de montaje del plato giratorio | 1 |
| Manual de instrucciones | 1 |

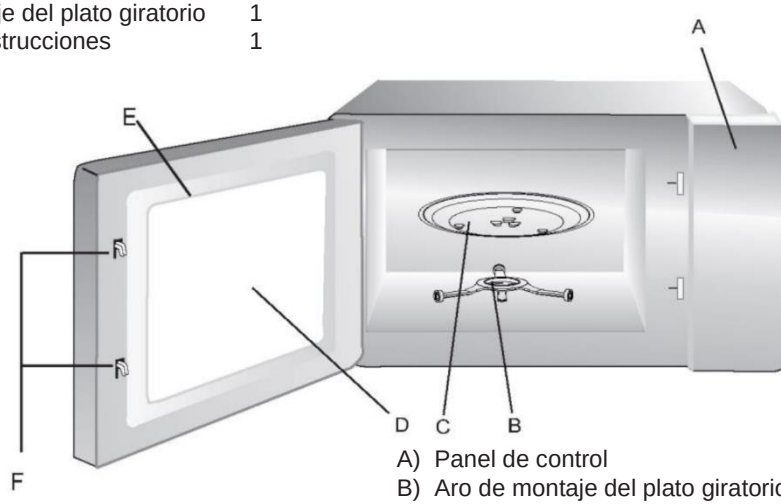


A) Panel de control
B) Aro de montaje del plato giratorio
C) Bandeja de cristal
D) Ventana de la puerta
E) Puerta
F) Sistema de cierre de seguridad

## Instalación del plato giratorio

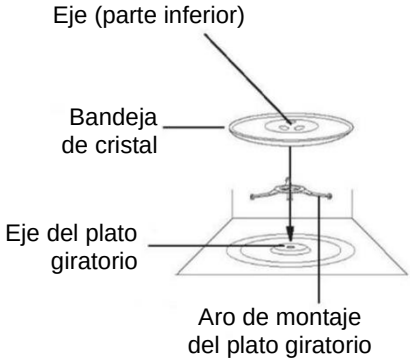


a. No coloque nunca la bandeja de cristal boca abajo. La bandeja de cristal nunca debe quedar atascada.
b. Tanto la bandeja de cristal como el aro de montaje del plato giratorio deben utilizarse siempre durante la cocción.
c. Todos los alimentos y recipientes de comida deben colocarse siempre en la bandeja de cristal para cocinar.
d. Si la bandeja de cristal o el aro de montaje del plato giratorio se agrietan o se rompen, póngase en contacto con el servicio técnico autorizado más cercano.

# INSTALACIÓN EN ENCIMERAS

Retire todos los materiales de embalaje y accesorios. Examine el horno para ver si presenta algún daño, como abolladuras o la puerta rota. No instale el horno si está dañado.

Mueble: Retire cualquier película protectora que se encuentre en la superficie del mueble del microondas.
No retire la cubierta de mica marrón claro que está adherida a la cavidad del horno para proteger el magnetrón.

# INSTALACIÓN

1. Seleccione una superficie nivelada que proporcione suficiente espacio abierto para las ventilaciones de entrada y/o salida.

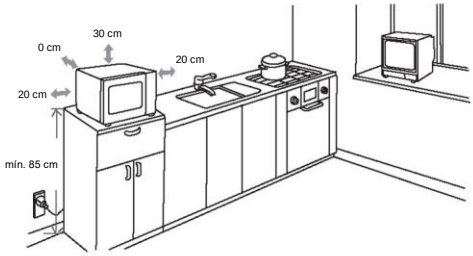


(1) La altura mínima de instalación es de 85 cm.
(2) La superficie posterior del aparato deberá colocarse contra una pared.
Deje un espacio libre de como mínimo 30 cm por encima del horno, se requiere un espacio mínimo de 20 cm entre el horno y las paredes adyacentes.
(3) No retire las patas del fondo del horno.
(4) El bloqueo de las aberturas de entrada y/o salida pueden dañar el horno.
(5) Coloque el horno lo más lejos posible de radios y TV. El funcionamiento del horno microondas puede causar interferencias en la recepción de su radio o televisión.
2. Enchufe el horno a un enchufe estándar para el hogar. Asegúrese de que el voltaje y la frecuencia sean los mismos que el voltaje y la frecuencia en la etiqueta de clasificación.

ADVERTENCIA: No instale el horno sobre una placa de cocción u otros aparatos generadores de calor. Si se instala cerca o sobre una fuente de calor, el horno podría dañarse y la garantía quedaría anulada.

La superficie que queda accesible puede calentarse durante el funcionamiento.

# INSTRUCCIONES DE FUNCIONAMIENTO
# PANEL DE CONTROL

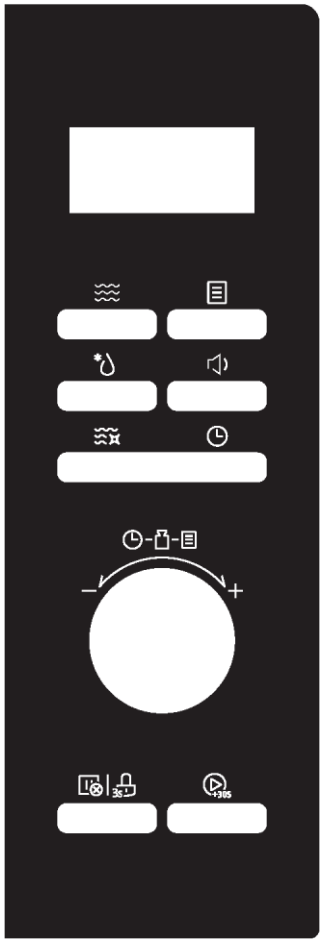

- **Microondas**

Pulse para seleccionar la función de microondas

- **Descongelación**

Pulse para seleccionar la función descongelación rápidamente

- **Temporizador/Reloj**

Pulse para ajustar el reloj

- **Limpieza inteligente**

Pulse para seleccionar la función de limpieza inteligente

- **Menú automático**

Pulse para seleccionar menús automáticos

- **Sonido apagado**

Pulse 3 segundos para silenciar el microondas

- **Detener/Cancelar**

Pulse para cancelar la función de cocción actual

- **Bloqueo**

Pulse 3 segundos para activar la función de bloqueo infantil

- **Inicio/+30 seg.**

Pulse para iniciar la función o iniciar rápidamente durante 30 segundos la función de microondas

# INSTRUCCIONES DE FUNCIONAMIENTO

Este horno microondas utiliza controles electrónicos modernos para satisfacer sus necesidades de cocción.

**1. Ajuste del reloj**

Cuando el horno microondas esté encendido, el horno mostrará "0:00" y el zumbador sonará una vez.

1) Pulse " ⏲ " dos veces. Se muestra "00:00", los dígitos correspondientes a las horas parpadearán.
2) Gire " " para ajustar la hora de 0 a 23 (24 horas).
3) Pulse " ⏲ " los dígitos correspondientes a los minutos parpadearán.
4) Gire " " para ajustar los minutos de 0--59.
5) Pulse " ⏲ " para finalizar el ajuste del reloj. ":" parpadeará.

Nota:

1) Si no se ajusta el reloj, este no funcionará cuando se encienda.
2) Durante el proceso de ajuste del reloj, si no pulsa " ⏲ " en 5 minutos, el horno volverá automáticamente al estado anterior.

**2. Temporizador de cocina**

1) Pulse " ⏲ " una vez; en la pantalla se muestra 00:00.
2) Pulse " " para introducir el temporizador correcto. (El tiempo máximo de cocción es de 95 minutos.)
3) Pulse " ⏲+30s " para confirmar el ajuste.

**3. Cocción en el horno microondas**

Gráfico de potencia del microondas

| Pantalla | P100 | P80 | P50 | P30 | P10 |
|---|---|---|---|---|---|
| Potencia del microondas | 1000 W | 800 W | 500 W | 300 W | 100 W |

1) Pulse " ≋ ", se mostrara "P100".
2) Pulse " ≋ " varias veces o gire el selector para ajustar el nivel de potencia. Los 5 niveles de potencia están disponibles.

3) Pulse " " para confirmar.

4) Gire " " para ajustar el tiempo de cocción. Debe ser entre 0:05-95:00.

5) Pulse "  " para iniciar la cocción.

**4. Descongelación por peso**

1) Pulse "  " una vez, el horno mostrará "d-1".

2) Gire " " para seleccionar el peso de los alimentos. Al mismo tiempo, "g" se enciende.

   El peso debe ser de entre 100-2000 g.

3) Pulse la tecla "  " para iniciar la descongelación.

Nota: el zumbador sonará para recordarle girar los alimentos durante la descongelación. Si no se realiza ninguna operación, el horno seguirá cocinando.

**5. Descongelación por tiempo**

1) Pulse "  " dos veces, el horno mostrará "d-2".

2) Gire "  " para seleccionar el tiempo de cocción. El tiempo máximo de ajuste es de 95 minutos.

3) Pulse la tecla "  " para iniciar la descongelación.

   La potencia de descongelación es P30, y no se puede cambiar.

Nota: Cuando la mitad del tiempo haya pasado, el zumbador sonará para recordarle girar los alimentos. Si no se realiza ninguna operación, el horno seguirá cocinando.

**6. Inicio rápido**

1) En el modo de espera, pulse "  " para iniciar una cocción de 30 segundos con el 100% de potencia, cada vez que pulse aumentará el tiempo de cocción en 30 segundos hasta los 95 minutos.

2) En estado de espera, gire "  " para ajustar el tiempo de cocción a 95 minutos con el 100% de potencia de microondas, y luego gire "  " para ajustar el tiempo de cocción. Pulse "  " para empezar a cocinar.

**7. Varias etapas**

Notas:

1) Se pueden configurar dos etapas de cocción en la cocción de varias etapas.

2) Si configura la función de descongelación, esta se ejecutará automáticamente en la primera etapa.

3) El temporizador de cocina, el menú automático y la limpieza automática no se pueden configurar como una de las varias etapas.

Ejemplo: descongelar los alimentos durante 5 minutos y luego cocinar con un 80% de potencia de microondas durante 7 minutos.

1) Pulse " " dos veces, se mostrará "d-2" en pantalla.

2) Gire " " para establecer el tiempo de descongelación deseado de 5 minutos.

3) Pulse " ", se mostrara "P100".

4) Gire " " o pulse " " varias veces para establecer el nivel de potencia P80.

5) Pulse " " para confirmar.

6) Gire a " " para ajustar el tiempo de descongelación deseado de 7 minutos.

7) Pulse " " para iniciar la cocción.

**8. Limpieza inteligente**

En estado de espera, pulse " " una vez, se mostrará "AC". Pulse " " para empezar a limpiar (100% de limpieza por microondas durante 5 minutos).
El programa de limpieza inteligente le ayuda a limpiar fácilmente su electrodoméstico y a eliminar olores desagradables. Solo tiene que colocar un recipiente de agua dentro del microondas y seleccionar la función Limpieza inteligente, la potencia natural del vapor ablanda los residuos de alimentos en pocos minutos, preparándolos para eliminarlos.
Nota: Está prohibido poner el agua en recipientes metálicos.

**9. Bloqueo para niños**

Bloqueo: En estado de espera, presione " " durante 3 segundos, se oye un "bip" largo que indica que se ha activado el bloqueo para los niños y se ilumina el indicador de bloqueo.

Desbloqueo: En estado bloqueado, presione " " durante 3 segundos, se oye una "bip" largo que indica que se ha desactivado el bloqueo para los niños y el indicador de bloqueo se apaga.

**10. Función Tiempo**

1) Durante el estado de cocción, pulse " " para consultar el tiempo actual. El tiempo se mostrará durante 3 segundos.

**11. Modo silencioso**

**Para activar el modo silencioso:**

En estado de espera o de reloj, mantenga pulse "🔊" una vez, se mostrará "OFF", al pulsar las teclas, estas no emiten ningún sonido.

**Para desactivar el modo silencioso:**

En modo silencioso, pulse "🔊" una vez. Se emitirá un pitido. "ON" aparecerá en pantalla.

**12. Menú Auto**

1) En estado de espera, gire a la derecha " " para elegir la función deseada, aparecerán "A1"~"A8".
2) Pulse " " para confirmar el menú que necesita.
3) Gire " " para elegir el submenú.
4) Pulse "  " para iniciar la cocción.

**Tabla de menús**

| NÚMERO | NOMBRE DE LA CATEGORÍA | PANTALLA | NOMBRE DEL PROGRAMA | PESO | TIEMPO | POTENCIA |
|---|---|---|---|---|---|---|
| A1 | Verduras congeladas | b1-1 | Judías verdes congeladas | 200 g | 5'00" | P100 |
| | | b1-2 | | 400 g | 8'00" | P100 |
| | | b2-1 | Mezcla de verduras congeladas | 200 g | 4'00" | P100 |
| | | b2-2 | | 400 g | 7'00" | P100 |
| | | b3-1 | Brócoli congelado | 200 g | 4'30" | P100 |
| | | b3-2 | | 400 g | 7'30" | P100 |
| A2 | Verduras frescas | b1-1 | Patatas sin piel | 400 g | 5'00" | P100 |
| | | b1-2 | | 800 g | 9'00" | P100 |
| | | b2-1 | Patatas con piel | 2(200 g) | 5'00" | P100 |
| | | b2-2 | | 4(400 g) | 14'00" | P100 |
| | | b3 | Brócoli | 400 g | 8'00" | P100 |
| | | b4 | Zanahorias | 400 g | 7'00" | P100 |
| | | b5 | Calabacín | 400 g | 5'00" | P100 |
| A3 | Pescado | b1 | Mejillones | 200 g | 6'00" | P80 |
| | | b2 | Salmón | 350 g | 8'00" | P80 |
| | | b3 | Atún | 350 g | 7'00" | P80 |
| | | b4 | Lubina | 350 g | 8'00" | P80 |
| A4 | Carne | b1 | Pollo | 800 g | 14'00" | P100 |
| | | b2 | Pavo | 800 g | 14'00" | P100 |
| | | b3 | Cerdo | 450 g | 4'00" | P100 |
| | | b4 | Carne roja | 800 g | 12'00" | P100 |

| | | | | | | |
|---|---|---|---|---|---|---|
| A5 | Cereales y pasta | b1-1 | Macarrones | 100 g | 10'00'' | P80 |
| | | b1-2 | | 200 g | 12'00'' | P80 |
| | | b2-1 | Cuscús | 200 g | 3'00''/ 9'00'' | P80 |
| | | b2-2 | | 300 g | 4'00''/ 10'00'' | P80 |
| | | b3 | Arroz | 1 taza | 8'00''/ 5'00'' | P100+P50 |
| | | b4-1 | Bebida de avena | 2 raciones | 7'00'' | P100 |
| | | b4-2 | | 4 raciones | 11'00'' | P100 |
| A6 | Comida para bebés | b1 | Comida para bebés natural | 150 g | 2'00'' | P80 |
| | | b2 | Caldo | 200 g | 2'30'' | P100 |
| | | b3 | Esterilización | 1 pieza (biberón) | 1'30'' | P100 |
| | | b4 | Leche infantil | 100 ml | 40'' | P30 |
| A7 | Bebidas | b1 | Leche (1 taza/240 ml) | 250 ml | 1'00'' | P100 |
| | | b2 | Café (1 taza/120 ml) | 250 ml | 1'00'' | P100 |
| | | b3 | Té | 250 ml | 2'00'' | P100 |
| | | b4 | Chocolate caliente | 200 ml | 1'15'' | P80 |
| A8 | Fundir | b1-1 | Mantequilla (derretir) | 230 g | 1'40'' | P80 |
| | | b1-2 | Mantequilla (derretir) | 460 g | 2'20'' | P80 |
| | | b2-1 | Mantequilla (ablandar) | 230 g | 1'30'' | P80 |
| | | b2-2 | Mantequilla (ablandar) | 460 g | 2'30'' | P80 |
| | | b3-1 | Chocolate | 100 g | 2'00'' | P80 |
| | | b3-2 | Chocolate | 200 g | 4'00'' | P80 |
| | | b4-1 | Helado (ablandar) | 450 g | 0'15'' | P80 |
| | | b4-2 | Helado (ablandar) | 700 g | 0'30'' | P80 |

# RESOLUCIÓN DE PROBLEMAS

| Normal | |
|---|---|
| El horno microondas interfiere en la recepción de la televisión | La recepción de radio y televisión puede verse afectada cuando el horno microondas está en funcionamiento. Se trata de una interferencia similar a la que causan los pequeños electrodomésticos, como la batidora, la aspiradora y el ventilador eléctrico. Se trata de algo normal. |
| Luz del horno tenue | En la cocción con el horno microondas a baja potencia, es posible que la luz del horno se atenúe. Se trata de algo normal. |
| Acumulación de vapor en la puerta, salida de aire caliente por las rejillas de ventilación | Al cocinar, puede salir vapor de los alimentos. La mayoría del vapor sale por las rejillas de ventilación. Pero puede acumularse algo de vapor en un lugar más frío, como la puerta del horno. Se trata de algo normal. |
| El horno se pone en marcha accidentalmente sin comida dentro. | Queda prohibido hacer funcionar la unidad sin ningún alimento en su interior. Es muy peligroso. |

| Problema | Causa posible | Solución |
|---|---|---|
| No se puede arrancar el horno. | (1) El cable de alimentación no está bien enchufado. | Desenchúfelo. Vuelva a enchufarlo transcurridos 10 segundos. |
| | (2) Salta el fusible o el disyuntor del circuito. | Sustituya el fusible o restablezca el disyuntor de circuito (reparado por personal profesional de nuestra empresa) |
| | (3) Problemas con la toma de corriente. | Pruebe la toma de corriente con otros aparatos eléctricos. |
| El horno no calienta. | (4) La puerta no está bien cerrada. | Cierre bien la puerta. |

# PROTECCIÓN DEL MEDIO AMBIENTE

Este electrodoméstico está etiquetado de acuerdo con la Directiva europea 2012/19/UE sobre Residuos de Aparatos Eléctricos y Electrónicos 2013 sobre aparatos eléctricos y electrónicos (RAEE). Los residuos de aparatos eléctricos y electrónicos contienen tanto sustancias contaminantes (que pueden tener un efecto negativo en el medio ambiente) como elementos básicos (que pueden reutilizarse). Es importante que los residuos de aparatos eléctricos y electrónicos se sometan a tratamientos específicos para desechar y eliminar correctamente los contaminantes y recuperar todos los materiales reutilizables. Las personas desempeñan un papel clave a la hora de garantizar que los RAEE no se conviertan en un problema medioambiental. Para ello, es esencial seguir algunas normas básicas:

- Los RAEE no deben recibir el mismo tratamiento que los residuos domésticos.
- Los RAEE deben llevarse a áreas de recogida específicas gestionadas por el ayuntamiento o por una empresa registrada.

En muchos países puede haber servicios de recogida a domicilio para RAEE de gran tamaño. Al comprar un electrodoméstico nuevo, el aparato antiguo puede devolverse al proveedor (que debe hacerse cargo de él de forma gratuita) siempre y cuando tenga características similares y sea de un tipo equivalente al electrodoméstico adquirido.

## ETTEVAATUSABINÕUD LIIGSE MIKROLAINEE-NERGIAGA KOKKUPUUTE VÄLTIMISEKS

(a) Ärge püüdke kasutada seda ahju avatud uksega, kuna see võib põhjustada kahjuliku kokkupuute mikrolaineenergiaga. Turvalukke ei tohi mingil juhul purustada ega rikkuda.

(b) Ärge asetage esemeid ahju esikülje ja ukse vahele ega laske mustusel või puhastusvahendi jääkidel tihendipindadele koguneda.

(c) HOIATUS! Kui uks või ukse tihendid saavad kahjustada, ei tohi ahju kasutada enne, kui pädev isik on selle parandanud.

## LISA

Kui seadet ei hoita heas puhtas seisukorras, võib selle pind halveneda ning mõjutada seadme kasutusiga ja tekitada ohuolukordi.

## SPETSIFIKATSIOONID

| | |
|---|---|
| Mudel | CMWA32W8DLS |
| Nimipinge | 230 V~ 50 Hz |
| Mikrolaine sisend | 1500 W |
| Mikrolaine väljund | 1000 W |

Madala energiatarbimise andmed vastavalt komisjoni määrusele (EL) 2023/826.

| **Seisund** | **Energiatarbimine** | **Ajavahemik, mille järel seade automaatselt seisundi saavutab** |
|---|---|---|
| Ooterežiim teabe- või olekukuvaga | 0,8 W | 20 min |

# OLULINE OHUTUSJUHISTE HOIATUS

Seadme kasutamisel tulekahju, elektrilöögi, kehavigastuste või mikrolaineenergiaga liigse kokkupuute ohu vähendamiseks järgige üldisi, sealhulgas järgmisi ettevaatusabinõusid.

1. Lugege ja järgige konkreetseid juhiseid: „ETTEVAATUSABINÕUD LIIGSE MIKROLAINEENERGIAGA KOKKUPUUTE VÄLTIMISEKS“.
2. Lapsed alates kaheksandast eluaastast ning piiratud füüsiliste, sensoorsete või vaimsete võimetega või väheste kogemuste ja teadmistega isikud võivad seadet kasutada üksnes järelevalvel või kui neid on juhendatud seadme ohutu kasutamise osas ning nad mõistavad seadme kasutamisega seotud ohte. Lapsed ei tohi seadmega mängida.
   Kui puhastus- ja hooldustoiminguid teevad lapsed, tuleb neid kindlasti jälgida.
3. Hoidke seade ja selle juhe alla kaheksa aasta vanustele lastele kättesaamatus kohas.
4. Toitekaabli kahjustuste korral peab selle ohtude minimeerimiseks välja vahetama tootja, tootja volitatud hooldustehnik või sarnase kvalifikatsiooniga spetsialist.
5. HOIATUS! Elektrilöögi vältimiseks veenduge enne lambi vahetamist, et seade on välja lülitatud.
6. HOIATUS! Kõigil teistel peale pädevate isikute on ohtlik teha mis tahes hooldus- või remonditöid, mis hõlmavad mikrolaineenergiaga kokkupuute eest kaitsva katte eemaldamist.
7. HOIATUS! Vedelikke ja muid toiduaineid ei tohi kuumutada suletud mahutites, kuna need võivad plahvatada.
8. Plast- või pabermahutites toidu kuumutamisel tuleb süttimisohu tõttu ahju pidevalt jälgida.
9. Kasutage ainult mikrolaineahjus kasutamiseks sobivaid köögiriistu.

10. Suitsu eraldumisel lülitage seade välja või lahutage toitejuhtme pistik vooluvõrgust ja hoidke seadme uks suletuna, et leegid lämmatada.
11. Jookide kuumutamine mikrolaineahjus võib põhjustada viivitusega keemise koos vedeliku väljapurskumisega, seetõttu tuleb anuma käsitsemisel olla ettevaatlik.
12. Söötmispudelite ja imikutoidu purkide sisu tuleb enne tarbimist segada või loksutada ning selle temperatuuri kontrollida, et vältida põletusi.
13. Koorega mune ja terveid keedetud mune ei tohi mikrolaineahjus kuumutada, kuna need võivad plahvatada isegi pärast mikrolaineahjus kuumutamise lõppu.
14. Ahju tuleb regulaarselt puhastada ja kõik toidujäägid eemaldada.
15. Kui ahju ei hoita puhtana, võib selle pind kahjustuda ning mõjutada seadme kasutusiga ja tekitada ohuolukordi.
16. Ülekuumenemise vältimiseks ei tohi seadet paigaldada dekoratiivukse taha. (See ei kehti dekoratiivuksega seadmete puhul.)
17. Kasutage ainult selle ahju jaoks soovitatud temperatuuriandurit. (Ahjudel, millel on võimalik kasutada temperatuuriandurit.)
18. Mikrolaineahju ei tohi paigutada kappi, kui seda ei ole kapis kasutamiseks testitud.
19. Mikrolaineahju tuleb kasutada nii, et dekoratiivne uks oleks avatud. (Dekoratiivse uksega ahjude puhul.)
20. Seade on ette nähtud kasutamiseks kodumajapidamistes ja sarnastes kasutuskeskkondades, näiteks:
    - kaupluste, kontorite ja tööruumide kööginurgad;
    - hotelli- ja motellitoad ning muud eluruumikeskkonnad;
    - talumajapidamistes;
    - kodumajutuse tüüpi keskkondades.

21. Mikrolaineahi on mõeldud toidu ja jookide soojendamiseks. Toidu või riiete kuivatamine ja soojenduspadjakeste, susside, käsnade, niiske lapi jms kuumutamine võib põhjustada vigastuste, süttimise või tulekahju ohu.
22. Mikrolaineahjus ei ole lubatud kasutada metallist toidu- ja jooginõusid.
23. Seadet ei tohi puhastada aurupuhastiga.
24. Seade on ette nähtud kasutamiseks eraldiseisvalt.
25. Seadme tagapind asetatakse vastu seina.
26. Seadmed ei ole ette nähtud kasutamiseks välise taimeri või eraldi kaugjuhtimissüsteemi abil.
27. Seadme töötamise ajal võib ligipääsetavate pindade temperatuur tõusta kõrgeks.
28. HOIATUS! Kui seadet kasutatakse kombineeritud režiimis, peaksid lapsed tekkivate temperatuuride tõttu ahju kasutama ainult täiskasvanu järelevalve all.

# LUGEGE HOOLIKALT JA HOIDKE EDASPIDISEKS KASUTAMISEKS ALLES

# MAANDUST PAIGALDAVATE INIMESTE KEHAVIGASTUSTE OHU VÄHENDAMINE

## OHT

Elektrilöögi oht
Mõne sisemise komponendi puudutamine võib põhjustada raskeid kehavigastusi või surma. Ärge võtke seadet lahti.

## HOIATUS!

Elektrilöögi oht
Maanduse vale kasutamine võib põhjustada elektrilöögi.
Ärge ühendage toitejuhtme pistikut pistikupessa enne, kui seade on õigesti paigaldatud ja maandatud.

Seade peab olema maandatud. Elektrilühise korral vähendab maandus elektrilöögi ohtu, võimaldades elektrivoolul evakuatsioonitraadi kaudu ära liikuda.
Seade on varustatud juhtmega, millel on maandusjuhe ja maanduspistik. Pistik tuleb ühendada pistikupessa, mis on õigesti paigaldatud ja maandatud.

Kui maandusjuhised ei ole täielikult arusaadavad või kui te kahtlete, kas seade on õigesti maandatud, siis konsulteerige kindlasti kvalifitseeritud elektriku või hooldustöötajaga.
Kui on vaja kasutada pikendusjuhet, kasutage ainult kolme traadiga pikendusjuhet.

1. Seadmel on lühike toitejuhe, et vähendada pikema juhtme taha takerdumisest või selle otsa komistamisest tulenevaid ohte.
2. Pika juhtmekomplekti või pikendusjuhtme kasutamise korral arvestage järgnevaga.

1) Juhtmekomplekti või pikendusjuhtme märgitud elektriline nimiväärtus peaks olema vähemalt sama suur kui seadme elektriline nimiväärtus.
2) Pikendusjuhe peab olema maandusega kolmetraadiline juhe.
3) Pikk juhe tuleb paigutada nii, et see ei ulatuks üle leti või lauaplaadi, kus näiteks lapsed saaksid seda haarata ja tõmmata või keegi võiks selle otsa komistada.

# PUHASTAMINE

Lahutage seadme toitejuhtme pistik kindlasti toiteallikast.

1. Pärast kasutamist puhastage ahju õõs pisut niiske lapiga.
2. Tarvikud puhastage tavalisel viisil seebivees.
3. Ukseraam, tihend ja kõrvalosad tuleb hoolikalt niiske lapiga puhastada, kui need on määrdunud.
4. Ärge kasutage ahjuukse klaasi puhastamiseks tugevaid abrasiivseid puhastusvahendeid ega teravaid metallkaabitsaid, kuna need võivad pinda kriimustada, mille tagajärjel võib klaas puruneda.
5. Puhastamisnõuanne. Ahju õõne toiduga kokku puutunud seinte hõlpsamaks puhastamiseks tehke järgmist. Pange pool sidrunit kaussi, lisage 300 ml (1/2 pinti) vett ja kuumutage 100% mikrolaine jõul 10 minutit. Pühkige ahi pehme kuiva lapiga puhtaks.

## NÕUD
## ETTEVAATUST!
## KEHAVIGASTUSE OHT

Kõigil teistel peale pädevate isikute on ohtlik teha mis tahes hooldus- või remonditöid, mis hõlmavad mikrolaineenergiaga kokkupuute eest kaitsva katte eemaldamist.
Vaadake juhiseid jaotisest „Materjalid, mida mikrolaineahjus kasutada või vältida“. Leidub mõningaid mittemetallist nõusid, mis ei ole mikrolaineahjus kasutamiseks ohutud. Kahtluse korral saate nõud testida, järgides alltoodud toimingut.

## NÕU TEST.

1. Pange mikrolaineahjukindlasse anumasse 1 tass külma vett (250 ml) ja katsetatav nõu.
2. Lülitage ahi 1 minutiks maksimaalse võimsusega toiduvalmistamise režiimi.
3. Katsuge nõud hoolikalt. Kui tühi nõu on soe, ärge kasutage seda mikrolaineahjus toidu valmistamiseks.
4. Ärge ületage 1 minuti pikkust testiaega.

## Materjalid, mida saab mikrolaineahjus kasutada

| Nõud | Märkused |
|---|---|
| Pruunistamise nõu | Järgige tootja juhiseid. Pruunistusnõu põhi peab olema vähemalt 5 mm (3/16 tolli) pöördplaadi kohal. Valesti kasutamine võib põhjustada pöördplaadi purunemise. |
| Sööginõud | Ainult mikrolaineahjukindlad. Järgige tootja juhiseid. Ärge kasutage nõusid, mis on pragunenud või millest on kild väljas. |
| Klaaspurgid | Eemaldage alati kaas. Kasutage ainult toidu soojendamiseks, mitte kuumutamiseks. Enamik klaaspurke ei ole kuumakindlad ja võivad puruneda. |
| Klaasnõud | Ainult kuumakindlad ahjuklaasnõud. Veenduge, et poleks ühtegi metallist viimistlusdetaili. Ärge kasutage nõusid, mis on pragunenud või millest on kild väljas. |
| Ahju küpsetuskotid | Järgige tootja juhiseid. Ärge sulgege metallkinnitiga. Tehke sisse pilud, et aur välja pääseks. |
| Pabertaldrikud ja -topsid | Kasutage ainult lühiajaliseks toiduvalmistamiseks/soojendamiseks. Ärge jätke ahju toiduvalmistamise ajal järelevalveta. |
| Paberrätikud | Kasutage ülessoojendatava toidu katmiseks ja rasva imamiseks. Kasutage järelevalve all ainult lühiajaliseks toiduvalmistamiseks. |
| Pärgamentpaber | Kasutage kattena pritsimise vältimiseks või ümbrisena aurutamiseks. |
| Plast | Ainult mikrolaineahjukindlad. Järgige tootja juhiseid. Peaks kandma märgist „Sobib kasutamiseks mikrolaineahjus“ („Microwave Safe“). Mõned plastanumad pehmenevad seesoleva toidu kuumenemisel. Keedukotid ja tihedalt suletud kilekotid tuleb pakendil olevate juhiste kohaselt kas läbi lõigata, läbi torgata või ventileerida. |
| Plastmähis | Ainult mikrolaineahjukindlad. Kasutage toidu katmiseks toiduvalmistamise ajal, et niiskust säilitada. Ärge laske plastmähisel toiduga kokku puutuda. |
| Termomeetrid | Ainult mikrolaineahjukindlad (liha- ja magustoidutermomeetrid). |
| Vahapaber | Kasutage kattena pritsimise vältimiseks ja niiskuse hoidmiseks. |

## Materjalid, mida mikrolaineahjus vältida

| Nõud | Märkused |
|---|---|
| Alumiiniuma-lused | Võivad põhjustada kaarlahendust. Tõstke toit ümber mikrolaineahjukindlasse nõusse. |
| Metallist käepidemega toidukarbid | Võivad põhjustada kaarlahendust. Tõstke toit ümber mikrolaineahjukindlasse nõusse. |
| Metallist või metalldetailidega nõud | Metall varjab toidu mikrolaineenergia eest. Metalldetailid võivad põhjustada kaarlahendust. |
| Metallist kinnitid | Võivad põhjustada kaarlahendust ja tekitada ahjus tulekahju. |
| Paberkotid | Võivad tekitada ahjus tulekahju. |
| Plastvaht | Plastvaht võib kokkupuutel kõrge temperatuuriga sulada või seesoleva vedeliku saastada. |
| Puit | Mikrolaineahjus kasutamisel puit kuivab ja võib lõheneda või praguneda. |

# AHJU SEADISTAMINE

**Ahju osade ja tarvikute nimetused**

Võtke ahi ja kõik materjalid kastist ja ahjuõõnest välja. Teie ahjuga on kaasas järgmised tarvikud.

| | |
|---|---|
| Klaasalus | 1 |
| Pöördplaadi rõnga koost | 1 |
| Kasutusjuhend | 1 |

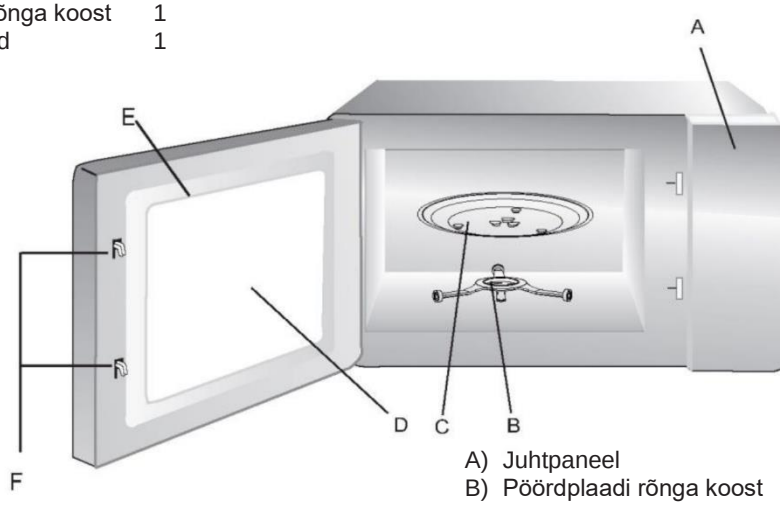


A) Juhtpaneel
B) Pöördplaadi rõnga koost
C) Klaasalus
D) Vaatlusaken
E) Ukse kokkupanek
F) Turvalukustussüsteem

## Pöördplaadi paigaldamine

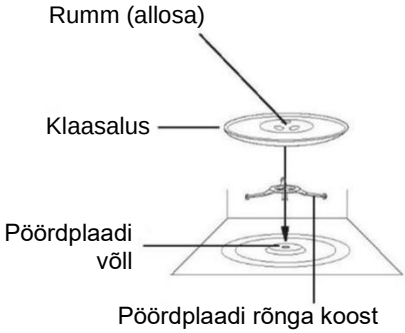


a. Ärge kunagi asetage klaasalust tagurpidi. Klaasaluse liikumine ei tohi kunagi olla takistatud.
b. Toiduvalmistamise ajal tuleb alati kasutada nii klaasalust kui ka pöördplaadi rõnga koostu.
c. Toiduvalmistamiseks asetatakse toit ja toiduanumad alati klaasalusele.
d. Kui klaasalus või pöördplaadi rõnga koost praguneb või puruneb, võtke ühendust lähima volitatud hoolduskeskusega.

# TÖÖTASAPINNALE PAIGALDAMINE

Eemaldage kõik pakkematerjalid ja tarvikud. Kontrollige ahju kahjustuste, näiteks mõlkide või katkiste uste tuvastamiseks. Ärge paigaldage, kui ahi on kahjustatud.

Kapp: eemaldage mikrolaineahju korpuse pinnalt kaitsekile. Magnetroni kaitsmiseks ärge eemaldage ahju sisepinnale kinnitatud helepruuni vilgukivist katet.

# PAIGALDAMINE

1. Valige tasane pind, kus jääb piisavalt vaba ruumi sisse- ja/või väljalaskeavade jaoks.

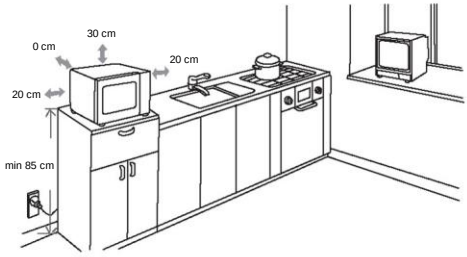


(1) Minimaalne paigaldus-kõrgus on 85 cm.
(2) Seadme tagapind asetatakse vastu seina. Jätke ahju kohale vähemalt 30 cm vaba ruumi, ahju ja külgnevate seinte vahele peab jääma vähemalt 20 cm vaba ruumi.
(3) Ärge eemaldage ahju alaküljel olevaid jalgu.
(4) Sisse- ja/või väljalas-keavade blokeerimine võib ahju kahjustada.
(5) Asetage ahi raadiost ja telerist võimalikult kaugele. Mikrolaineahju kasutamine võib häirida raadio või teleri vastuvõttu.
2. Ühendage ahi standard-sesse kodumajapidamise pistikupessa.
Veenduge, et pinge ja sagedus kattuksid tüübisildil oleva pinge ja sagedusega.

HOIATUS! Ärge paigaldage ahju pliidiplaadi või muu soojust tekitava seadme kohale. Kui ahi paigaldatakse soojusallika lähedale või kohale, võib see kahjustada saada ja garantii kaotab kehtivuse.

Juurdepääseta v pind võib töötamise ajal kuum olla.

# KASUTUSJUHEND

# JUHTPANEEL

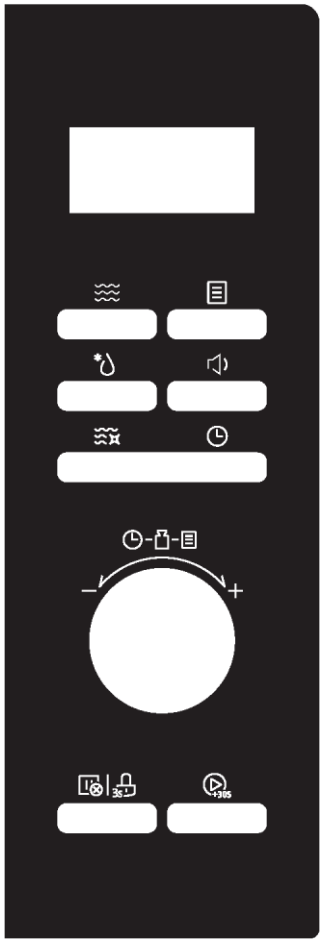

- **Mikrolaineahi**

Vajutage mikrolainefunktsiooni valimiseks

- **Sulatamine**

Vajutage, et kiiresti valida sulatamisfunktsioon

- **Taimer/kell**

Vajutage kella seadistamiseks

- **Nutikas puhastamine**

Vajutage, et valida nutika puhastamise funktsioon

- **Automaatne menüü**

Vajutage, et valida automaatseid menüüsid

- **Heli väljalülitamine**

Vajutage 3 sekundit, et mikrolaineahju heli välja lülitada

- **Peatamine/tühistamine**

Vajutage, et tühistada praegune küpsetusfunktsioon

- **Lukk**

Vajutage 3 sekundit, et aktiveerida lapseluku funktsioon

- **Start/+30 sek**

Vajutage, et käivitada funktsioon või kiirkäivitada mikrolainefunktsioon 30 sekundiks

# KASUTUSJUHEND

See mikrolaineahi kasutab kaasaegseid elektroonilisi juhtelemente, et rahuldada teie toiduvalmistamise vajadusi.

**1. Kella seadistamine**

Kui mikrolaineahi on sisse lülitatud, kuvatakse ahju ekraanil „0:00“ ja helisignaal kõlab üks kord.

1) Vajutage nuppu „ ⏲ “ kaks korda. Kuvatakse „00:00“ , tunninäit hakkab vilkuma.
2) Tunninäidu reguleerimiseks keerake nuppu „ “ , sisestatav aeg peaks jääma vahemikku 0–23 (24-tunnine).
3) Vajutage nuppu „ ⏲ “, minutinäit hakkab vilkuma.
4) Minutinäidu reguleerimiseks keerake nuppu „ “, sisestatav aeg peaks jääma vahemikku 0–59.
5) Kella seadistamise lõpetamiseks vajutage nuppu „ ⏲ “. Näit „:“ hakkab vilkuma.

Märkus.

1) Kui kell ei ole seadistatud, ei hakka see elektrivõrku ühendamisel tööle.
2) Kui te ei vajuta 5 minuti jooksul kella seadistamise ajal nuppu „ ⏲ “, naaseb ahi automaatselt eelmisesse olekusse.

**2. Köögitaimer**

1) Vajutage üks kord nuppu „ ⏲ “, ekraanil kuvatakse 00:00.
2) Õige taimeriaja sisestamiseks keerake „ “. (Maksimaalne küpsetusaeg on 95 minutit.)
3) Seadistuse kinnitamiseks vajutage „ ⏲+30s “.

**3. Mikrolaineahjus toiduvalmistamine**

Mikrolaine võimsuse tabel

| Kuva | P100 | P80 | P50 | P30 | P10 |
|---|---|---|---|---|---|
| Mikrolaine võimsus | 1000 W | 800 W | 500 W | 300 W | 100 W |

1) Vajutage nuppu „ ≋ “ ja seejärel kuvatakse „P100“.
2) Vajutage korduvalt nuppu „ ≋ “ või keerake nuppu võimsustaseme seadistamiseks. Saadaval on 5 võimsustaset.
3) Vajutage kinnitamiseks nuppu „ ⏲+30s “.

4) Küpsetusaja reguleerimiseks keerake nuppu „ “. See peaks jääma vahemikku 0:05–95:00.

5) Toiduvalmistamise alustamiseks vajutage nuppu „ “.

**4. Sulatamine kaalu järgi**

1) Vajutage üks kord klahvi „ “, ahju ekraanil kuvatakse „d-1“.

2) Keerake nuppu „ “, et valida toidu kaal. Samal ajal süttib tähis „g“.

   Kaal peab jääma vahemikku 100–2000 g.

3) Sulatamise alustamiseks vajutage nuppu „ “.

Märkus: kostab helisignaal, mis tuletab meelde, et toit tuleb sulatamise ajal ümber pöörata. Kui seda toimingut ei tehta, jätkab ahi tavapäraselt tööd.

**5. Sulatamine aja järgi**

1) Vajutage kaks korda klahvi „ “, ahju ekraanil kuvatakse „d-2“.

2) Küpsetusaja valimiseks keerake nuppu „ “. Maksimaalne seadistusaeg on 95 minutit.

3) Sulatamise alustamiseks vajutage nuppu „ “.

   Sulatusvõimsus on P30 ja seda ei saa muuta.

Märkus. Kui pool ajast on möödas, kostab helisignaal, mis tuletab meelde, et toit tuleb ümber pöörata. Kui seda toimingut ei tehta, jätkab ahi tavapäraselt tööd.

**6. Kiirkäivitus**

1) Ooteolekus vajutage „ “, et alustada 30-sekundilist toiduvalmistamist 100% võimsusega, misjärel iga järgmine vajutus pikendab toiduvalmistamise aega 30 sekundit kuni 95 minutini.

2) Ooteolekus keerake nuppu „ “ vasakule, et seada küpsetusaeg 95 minutiks 100% mikrolaine võimsusega, ja seejärel keerake nuppu „ “, et seada küpsetusaeg, vajutage nuppu „ “, et alustada toiduvalmistamist.

**7. Mitmeastmeline**

Märkused.

1) Mitmeastmelise toiduvalmistamisega saab seada kaks küpsetusastet.

2) Kui seadistate sulatusfunktsiooni, töötab see esimeses etapis automaatselt.

3) Köögitaimerit, automaatset menüüd ja automaatset puhastamist ei saa üheks mitmeastmelise valikuks seada.

Näide: sulatage toitu 5 minutit ja seejärel küpsetage 80% mikrolaine võimsusega 7 minutit.

1) Vajutage kaks korda nuppu „ “ ja ekraanil kuvatakse „d-2“.
2) Keerake nuppu „ “, et seada soovitud 5-minutiline sulatamisaeg.
3) Vajutage nuppu „ “ ja seejärel kuvatakse „P100“.
4) Keerake nuppu „ “ või vajutage korduvalt nuppu „ “, et seada P80 võimsustase.
5) Vajutage kinnitamiseks nuppu „ “.
6) Keerake nuppu „ “, et seada soovitud 7-minutiline sulatamisaeg.
7) Toiduvalmistamise alustamiseks vajutage nuppu „ “.

**8. Nutikas puhastamine**

Ooteolekus vajutage nuppu „ “ üks kord, kuvatakse „AC“. Puhastamiseks vajutage nuppu „ “ (5-minutiline 100% mikrolaineahju puhastamine)
Nutika puhastamise programm aitab teil seadet hõlpsasti puhastada ja ebameeldivaid lõhnu eemaldada. Peate lihtsalt asetama mikrolaineahju kausi vett ja valima nutika puhastamise funktsiooni, auru loomulik toime pehmendab toidujäägid mõne minutiga, et need saaks kergesti eemaldada.
Märkus. Vett ei ole lubatud hoida metallanumates.

**9. Lapselukk**

Lukustamine. Ooteolekus vajutage 3 sekundi jooksul nuppu „ “, kostab pikk piiks, mis tähistab lapseluku olekusse sisenemist ja lukustusnäidik süttib.

Lukustuse avamine. Lukustatud olekus vajutage ja hoidke 3 sekundit nuppu „ “, kõlab pikk piiks, mis näitab, et lukustus on vabastatud ning lukustusnäidik kustub.

**10. Kellaaja funktsioon**

1) Küpsetamisoleku ajal vajutage nuppu „ “, et vaadata praegust kellaaega. See kuvatakse 3 sekundiks.

**11. Vaikne režiim**

**Vaikse režiimi aktiveerimine.**

Oote- või kellaolekus vajutage nuppu „ “ üks kord. Kuvatakse „oFF“, klahvide vajutamisel ei kostu heli.

**Vaikse režiimi inaktiveerimine.**

Vaikses režiimis vajutage nuppu „ “ üks kord. Kõlab piiks. Ekraanil kuvatakse „on“.

## 12. Automaatne menüü

1) Ooteolekus keerake soovitud funktsiooni valimiseks paremale nuppu „ “ ja kuvatakse „A1“~„A8“.
2) Vajaliku menüü kinnitamiseks vajutage „ “.
3) Alammenüü valimiseks keerake nuppu „ “.
4) Toiduvalmistamise alustamiseks vajutage nuppu „ “.

**Menüütabel**

| NUMBER | KATEGOORIA | KUVA | PROGRAMMI NIMI | KAAL | AEG | VÕIMSUS |
|---|---|---|---|---|---|---|
| A1 | Külmutatud köögiviljad | b1 -1 | Külmutatud rohelised oad | 200 g | 5.00 | P100 |
| | | b1 -2 | | 400 g | 8.00 | P100 |
| | | b2-1 | Külmutatud köögiviljasegu | 200 g | 4.00 | P100 |
| | | b2-2 | | 400 g | 7.00 | P100 |
| | | b3-1 | Külmutatud spargelkapsas | 200 g | 4.30 | P100 |
| | | b3-2 | | 400 g | 7.30 | P100 |
| A2 | Värsked köögiviljad | b1 -1 | Kooreta kartulid | 400 g | 5.00 | P100 |
| | | b1 -2 | | 800 g | 9.00 | P100 |
| | | b2-1 | Koorega kartulid | 2 (200 g) | 5.00 | P100 |
| | | b2-2 | | 4 (400 g) | 14.00 | P100 |
| | | b3 | Spargelkapsas | 400 g | 8.00 | P100 |
| | | b4 | Porgandid | 400 g | 7.00 | P100 |
| | | b5 | Kabatšokid | 400 g | 5.00 | P100 |
| A3 | Kala | b1 | Rannakarbid | 200 g | 6.00 | P80 |
| | | b2 | Lõhe | 350 g | 8.00 | P80 |
| | | b3 | Tuunikala | 350 g | 7.00 | P80 |
| | | b4 | Huntahven | 350 g | 8.00 | P80 |
| A4 | Liha | b1 | Kana | 800 g | 14.00 | P100 |
| | | b2 | Kalkun | 800 g | 14.00 | P100 |
| | | b3 | Sealiha | 450 g | 4.00 | P100 |
| | | b4 | Punane liha | 800 g | 12.00 | P100 |
| A5 | Teravilja- ja pastatooted | b1 -1 | Makaronid | 100 g | 10.00 | P80 |
| | | b1 -2 | | 200 g | 12.00 | P80 |
| | | b2-1 | Kuskuss | 200 g | 3.00/ 9.00 | P80 |
| | | b2-2 | | 300 g | 4.00/ 10.00 | P80 |
| | | b3 | Riis | 1 tass | 8.00/ 500''' | P100+P50 |
| | | b4-1 | Kaerahelbed | 2 portsjonit | 7.00 | P100 |
| | | b4-2 | | 4 portsjonit | 11.00 | P100 |

| | | | | | | |
|---|---|---|---|---|---|---|
| A6 | imikutoit | b1 | Püreestatud imikutoit | 150 g | 2.00 | P80 |
| | | b2 | Puljong | 200 g | 2.30 | P100 |
| | | b3 | Steriliseerimine | 1 tk (lutipudel) | 1.30 | P100 |
| | | b4 | Imikupiim | 100 ml | 40 | P30 |
| A7 | Jook | b1 | Piim (1 tass/240 ml) | 250 ml | 1.00 | P100 |
| | | b2 | Kohv (1 tass/120 ml) | 250 ml | 1.00 | P100 |
| | | b3 | Tee | 250 ml | 2.00 | P100 |
| | | b4 | Kuum šokolaad | 200 ml | 1.15 | P80 |
| A8 | Sulatamine | b1 -1 | Või (sulatamine) | 230 g | 1.40 | P80 |
| | | b1 -2 | Või (sulatamine) | 460 g | 2.20 | P80 |
| | | b2-1 | Või (pehmendamine) | 230 g | 1.30 | P80 |
| | | b2-2 | Või (pehmendamine) | 460 g | 2.30 | P80 |
| | | b3-1 | Šokolaad | 100 g | 2.00 | P80 |
| | | b3-2 | Šokolaad | 200 g | 4.00 | P80 |
| | | b4-1 | Jäätis (pehmendamine) | 450 g | 0.15 | P80 |
| | | b4-2 | Jäätis (pehmendamine) | 700 g | 0.30 | P80 |

# VEAOTSING

| Tavapärane | |
|---|---|
| Mikrolaineahi häirib teleri tööd. | Mikrolaineahju töötamise ajal võib raadio- ja telesignaali vastuvõtt olla häiritud. See on sarnane väikeste elektri-seadmete (näiteks mikser, tolmuimeja, elektriventilaator) põhjustatud häiretega.<br>See on normaalne. |
| Ahju tuli põleb hämaralt. | Mikrolaineahjus toidu madalal võimsusel valmistamise ajal võib ahju tuli muutuda tuhmiks. See on normaalne. |
| Uksele koguneb auru, tuulutusavadest väljub kuuma õhku. | Toiduvalmistamise käigus võib toidust eralduda auru. Enamik sellest väljub tuulutusavadest. Kuid osa aurust võib koguneda jahedasse kohta, näiteks ahju uksele.<br>See on normaalne. |
| Ahi käivitus kogemata ilma toiduta. | Seadet on keelatud käivitada nii, et selles pole toitu.<br>See on väga ohtlik. |

| Probleem | Võimalik põhjus | Korrigeeriv meede |
|---|---|---|
| Ahju ei saa käivitada. | (1) Toitejuhtme pistik ei ole korralikult pistikupesasse ühendatud. | Lahutage pistik. 10 sekundi pärast ühendage pistik uuesti. |
| | (2) Kaitse on läbi põlenud või kaitselüliti on rakendunud. | Asendage kaitse või lähtestage kaitselüliti (mille on parandanud meie ettevõtte professionaalne personal) |
| | (3) Probleem pistikupesaga. | Katsetage pistikupesa teiste elektriseadmetega. |
| Ahi ei kuumene. | (4) Uks ei ole korralikult suletud. | Sulgege uks korralikult. |

# KESKKONNAKAITSE

See seade on märgistatud vastavalt Euroopa direktiivile 2012/19/EL elektri- ja elektroonikaseadmete jäätmete 2013. aasta eeskirjade kohta seoses elektri- ja elektroonikaseadmetega (WEEE). Elektroonikaromud sisaldavad nii saasteaineid (millel võib olla negatiivne mõju keskkonnale) kui ka põhielemente (mida saab korduskasutada). On tähtis, et elektroonikaromud läbiksid eritöötluse saasteainete nõuetekohaseks eemaldamiseks ja kõrvaldamiseks ning kõikide materjalide ringlussevõtuks. Üksikisikul võib olla tähtis roll selle tagamisel, et elektroonikaromud ei muutuks keskkonnaprobleemiks; oluline on järgida mõningaid põhireegleid:
- elektroonikaromusid ei tohiks käidelda koos olmejäätmetega;
- elektroonikaromud tuleks viia spetsiaalsetesse kogumiskohtadesse, mida haldab kohalik omavalitsus või registreeritud ettevõte.

Paljudes riikides võib toimida suurte olmeelektroonikaromude kogumisteenus. Uue seadme ostmisel saate vana tagastada müüjale, kes peab selle ühekordselt tasuta vastu võtma, kui vana seade on uuega sama tüüpi ja samade funktsioonidega.

# VAROTOIMENPITEET LIIALLISELLE MIKROAALTOENERGIALLE ALTISTUMISEN ESTÄMISEKSI

(a) Älä käytä tätä uunia ovi auki, koska käyttö oven ollessa auki voi aiheuttaa haitallista altistumista mikroaaltoenergialle. On tärkeää, että turvalukituksia ei poisteta tai peukaloida.

(b) Älä aseta mitään esineitä uunin etupinnan ja oven väliin äläkä anna lian tai puhdistusainejäämien kertyä tiivistepinnoille.

(c) VAROITUS: Laitetta ei saa käyttää ennen kuin pätevä henkilö on korjannut sen, jos sen ovi tai oven tiivisteet ovat vahingoittuneet.

# LISÄYS

Jos laitetta ei pidetä puhtaana, sen pinta voi kärsiä, mikä voi laitteen käyttöikään sekä johtaa vaaratilanteeseen.

# TEKNISET TIEDOT

| | |
|---|---|
| Malli | CMWA32W8DLS |
| Nimellisjännite | 230 V~ 50 Hz |
| Mikroaaltotulo | 1 500 W |
| Mikroaaltoteho | 1 000 W |

Komission asetuksen (EU) 2023/826 mukaiset alhaisen virrankulutuksen tiedot.

| Tila | Virrankulutus | Aika, jonka jälkeen laite siirtyy automaattisesti kyseiseen tilaan |
|---|---|---|
| Valmiustila, johon sisältyy tieto- tai tilanäyttö | 0,8 W | 20 minuuttia |

# TÄRKEITÄ TURVALLISUUSOHJEITA

Noudata laitetta käytettäessä tulipalon, sähköiskun, henkilövahinkojen tai liiallisen mikroaaltouunienergialle altistumisen riskin vähentämiseksi perusvarotoimenpiteitä, mukaan lukien seuraavia:

1. Lue seuraavat ohjeet ja noudata niitä: ”VAROTOIMENPITEET LIIALLISELLE MIKROAALTOENERGIALLE ALTISTUMISEN ESTÄMISEKSI”.
2. Vähintään 8-vuotiaat lapset ja henkilöt, joiden fyysiset, aisteihin liittyvät tai henkiset kyvyt ovat alentuneet tai joilla ei ole aiheeseen liittyvää kokemusta ja tietoa, voivat käyttää laitetta edellyttäen, että heitä valvotaan tai heille annetaan ohjeet laitteen käyttöön turvallisella tavalla ja he ymmärtävät vaaratekijät. Lapset eivät saa leikkiä laitteella. Lapset eivät saa puhdistaa laitetta tai suorittaa käyttäjän ylläpitotoimia ilman valvontaa.
3. Pidä laite ja sen johto alle 8-vuotiaiden lasten ulottumattomissa.
4. Jos virtajohto on vaurioitunut, valmistajan, sen huoltoedustajan tai vastaavan ammattitaitoisen henkilön on vaihdettava se vaaran välttämiseksi.
5. VAROITUS: Varmista, että laite on sammutettu ennen lampun vaihtamista, jotta sähköiskun mahdollisuus vältetään.
6. VAROITUS: Kenenkään muun kuin pätevän koulutuksen saaneen henkilön ei tule tehdä laitteelle mitään huolto- tai korjaustoimia, jotka edellyttävät laitteen minkään sellaisen kuoren osan poistamista, mikä suojaa altistumiselta mikroaaltoenergialle.
7. VAROITUS: Nesteitä ja muita ruokia ei saa kuumentaa suljetuissa astioissa, sillä ne voivat räjähtää.
8. Kun lämmität ruokaa muovi- tai paperiastioissa, tarkista uuni usein syttymisvaaran vuoksi.
9. Käytä vain astioita, jotka soveltuvat mikroaaltouunikäyttöön.

10. Jos laitteesta nousee savua, kytke laite pois päältä tai irrota se pistorasiasta ja pidä luukku suljettuna mahdollisten liekkien tukahduttamiseksi.
11. Nesteiden kuumentaminen mikroaaltouunilla voi aiheuttaa nesteen voimakkaan viivästyneen kiehuntareaktion. Muista siis käsitellä astioita varovaisesti.
12. Ruokintapullojen ja lastenruokatölkkien sisältöä on palovammojen välttämiseksi sekoitettava tai ravistettava ja lämpötila on tarkistettava ennen tarjoamista lapselle.
13. Raakoja kananmunia ei tule kuumentaa kuorineen uunissa. Myöskään kokonaisia kovaksi keitettyjä munia ei saa lämmittää uunissa, koska ne voivat räjähtää myös kuumentamisen jälkeen.
14. Uuni on puhdistettava säännöllisesti ja mahdolliset ruokakertymät on poistettava.
15. Jos uunia ei pidetä aina puhtaana, sen pinta voi huonontua ja tämän seurauksena laitteen käyttöikä voi lyhentyä. Myös vaaratilanteita saattaa syntyä.
16. Ylikuumenemisen välttämiseksi laitetta ei saa asentaa sisustusoven taakse. (Tämä ei koske laitteita, joissa on sisustusovi.)
17. Käytä vain tälle uunille suositeltua lämpötila-anturia. (uuneissa, joissa on mahdollisuus käyttää lämpötila-anturia.)
18. Mikroaaltouunia ei saa sijoittaa kaappiin, ellei sitä ole testattu kaapissa.
19. Mikroaaltouunia on käytettävä siten, että sisustusovi on auki (jos uunissa on sisustusovi).
20. Tämä laite on tarkoitettu käytettäväksi kotitalouksissa ja vastaavissa olosuhteissa, kuten:
    - henkilökunnan keittiötiloissa myymälöissä, toimistoissa ja muilla työpaikoilla
    - hotellien, motellien ja muiden asuintyyppisten ympäristöjen asiakaskäytössä

- maatiloilla
- majoitusympäristöissä (Bed&Breakfast).

21. Mikroaaltouuni on tarkoitettu ainoastaan ruokien ja nesteiden lämmittämiseen. Ruokien tai vaatteiden kuivaaminen, lämpötyynyjen, aamutossujen, sienien, kosteiden kankaiden ja vastaavien tuotteiden lämmittäminen mikroaaltouunilla voi aiheuttaa loukkaantumisen, syttymisen tai tulipalon.
22. Metallisia välineitä tai metallipinnoitettuja astioita ei tule käyttää.
23. Laitetta ei saa puhdistaa höyrypuhdistimella.
24. Laite on tarkoitettu käytettäväksi vapaasti seisovana.
25. Laitteiden takapinta on sijoitettava seinää vasten.
26. Laitteita ei ole tarkoitettu käytettäviksi ulkoisella ajastimella tai erillisellä kauko-ohjausjärjestelmällä.
27. Kosketettavissa olevat pinnat voivat olla kuumat laitteen käytön aikana.
28. VAROITUS: Kun laitetta käytetään yhdistelmätilassa, lasten tulisi käyttää laitetta sen kuumenemisen vuoksi ainoastaan aikuisen valvonnassa.

# LUE HUOLELLISESTI JA SÄILYTÄ MYÖHEMPÄÄ KÄYTTÖÄ VARTEN

# VÄHENTÄÄ HENKILÖVAHINKOJEN RISKIÄ MAADOITUSASENNUKSISSA

## VAARA

Sähköiskun vaara
Sähköiskun vaara Joidenkin sisäisten osien koskettaminen voi aiheuttaa vakavan henkilövahingon tai kuoleman. Älä pura tätä laitetta.

## VAROITUS

Sähköiskun vaara
Maadoituksen virheellinen käyttö voi aiheuttaa sähköiskun.
Älä kytke pistorasiaan ennen kuin laite on asennettu ja maadoitettu oikein.

Tämä laite on maadoitettava. Oikosulkutapauksessa maadoitus vähentää sähköiskun vaaraa, sillä se johtaa sähkövirran muualle. Uuni on varustettu johdolla, jossa on maadoitusjohdin ja maadoitettu pistoke. Pistoke on kytkettävä pistorasiaan, joka on oikein asennettu ja maadoitettu.

Ota yhteyttä pätevään sähköasentajaan tai huoltohenkilöstöön, jos maadoitusohjeita ei täysin ymmärretä tai jos on epävarmaa, että laite on maadoitettu oikein.
Jos on tarpeen käyttää jatkojohtoa, käytä vain 3-johtimista jatkojohtoa.

1. Mukana on lyhyt virtajohto, joka vähentää riskejä, jotka aiheutuvat pitkän johdon sotkeutumisesta tai siihen kompastumisista.
2. Jos käytetään pitkää johtosarjaa tai jatkojohtoa:

1) Johtosarjaan tai jatkojohtoon merkitys sähkön nimellistehon on oltava vähintään yhtä suuri kuin laitteen nimellisteho.
2) Jatkojohdon on oltava maadoitustyyppinen 3-johtiminen johto.
3) Pitkä johto on sijoitettava siten, että se ei ole roiku työtason tai pöydän reunan yli, jotta lapset eivät voi vetää johdosta tai kompastua siihen.

# PUHDISTUS

Irrota laite virtalähteestä.

1. Puhdista uunin sisäosa käytön jälkeen hieman kostealla liinalla.
2. Puhdista lisävarusteet tavalliseen tapaan saippuavedellä.
3. Oven runko ja tiiviste sekä viereiset osat on puhdistettava huolellisesti kostealla liinalla, kun ne ovat likaisia.
4. Älä puhdista uunin lasiluukkua voimakkailla hankaavilla puhdistusaineilla tai terävillä metallikaapimilla, koska ne voivat naarmuttaa pintaa, mikä voi johtaa lasin säröilyyn.
5. Puhdistusvinkki, joka helpottaa uunin sellaisten sisäseinien puhdistusta, jotka voivat olla kosketuksissa ruokaan: Laita puolikas sitruuna kulhoon, lisää 300 ml vettä ja kuumenna täydellä teholla 10 minuutin ajan. Pyyhi uuni puhtaaksi pehmeällä, kuivalla liinalla.

## VÄLINEET
## HUOMIO
## HENKILÖVAHINKOJEN VAARA

Kenenkään muun kuin pätevän koulutuksen saaneen henkilön ei tule tehdä laitteelle mitään huolto- tai korjaustoimia, jotka edellyttävät laitteen minkään sellaisen kuoren osan poistamista, mikä suojaa altistumiselta mikroaaltoenergialle. Katso ohjeet kohdasta Materiaalit, joita voit käyttää mikroaaltouunissa tai joita tulee välttää mikroaaltouunissa. Tiettyjä ei-metallisia välineitä ei ole turvallista käyttää mikroaaltouunissa. Jos olet epävarma, voit testata kyseisen astian alla olevan menettelyn mukaisesti.

## VÄLINETESTI:

1. Täytä mikronkestävä astia 1 kupillisella kylmää vettä (250 ml) kyseisen välineen kanssa.
2. Kuumenna täydellä teholla 1 minuutin ajan.
3. Kokeile välinettä varovasti kädellä. Jos tyhjä väline on lämmin, älä käytä sitä mikroaaltouunissa.
4. Älä ylitä 1 minuutin kuumennusaikaa.

## Materiaalit, joita voit käyttää mikroaaltouunissa

| Välineet | Huomautukset |
|---|---|
| Ruskistusastia | Noudata valmistajan ohjeita. Ruskistusastian pohjan ja pyörivän alustan välissä on oltava vähintään 5 mm:n rako. Virheellinen käyttö voi aiheuttaa pyörivän alustan rikkoutumisen. |
| Ruokailuvälineet | Vain mikronkestävät välineet. Noudata valmistajan ohjeita. Älä käytä astioita, joissa on halkeamia tai joista on lohjennut palasia. |
| Lasipurkit | Poista kansi aina. Käytä vain ruoan lämmittämiseen, kunnes ruoka on hieman lämmin. Useimmat lasipurkit eivät ole lämmönkestäviä ja voivat rikkoutua. |
| Lasitavarat | Ainoastaan lämmönkestävät uunilasiesineet. Varmista, että niissä ei ole metallisia osia. Älä käytä astioita, joissa on halkeamia tai joista on lohjennut palasia. |
| Uunipussit | Noudata valmistajan ohjeita. Älä sulje metallisilla sulkimilla. Tee reikiä, jotta höyry pääsee poistumaan. |
| Paperilautaset ja -kupit | Käytä vain lyhytaikaiseen kypsentämiseen/lämmittämiseen. Älä jätä uunia ilman valvontaa ruoanlaiton aikana. |
| Paperipyyhkeet | Voit peittää uudelleen lämmitettävän ruuan paperipyyhkeellä tai käyttää sitä rasvan imeyttämiseen. Käytä vain lyhytaikaiseen kypsentämiseen. Älä jätä ilman valvontaa. |
| Leivinpaperi | Käytä suojana roiskumisen estämiseksi tai kääreenä höyrytyksessä. |
| Muovi | Vain mikronkestävät välineet. Noudata valmistajan ohjeita. Muovissa tulisi olla merkintä siitä, että soveltuu käytettäväksi mikroaaltouunissa. Jotkut muovipakkaukset pehmenevät, kun niiden sisällä oleva ruoka lämpenee. Keittopusseihin ja tiiviisti suljettuihin muovipusseihin tulee tehdä pakkauksen ohjeiden mukaisesti viiltoja tai reikiä tai niiden ilman vaihtuminen tulee järjestää jollakin muulla tapaa. |
| Muovikelmu | Vain mikronkestävät välineet. Käytä ruoan peittämiseen ruoanvalmistuksen aikana kosteuden säilyttämiseksi. Älä anna muovikääreen koskettaa ruokaa. |
| Lämpömittarit | Vain mikronkestävät mittarit (liha- ja makeislämpömittarit). |
| Vahapaperi | Käytä suojana roiskumisen estämiseksi ja kosteuden säilyttämiseksi. |

## Materiaalit, joiden käyttöä mikroaaltouunissa tulisi välttää

| Välineet | Huomautukset |
|---|---|
| Alumiinitarjotin | Voi aiheuttaa valokaaren. Siirrä ruoka mikronkestävään astiaan. |
| Elintarvikepakkaus metallikahvalla | Voi aiheuttaa valokaaren. Siirrä ruoka mikronkestävään astiaan. |
| Metalliset tai metallisomisteiset välineet | Metalli suojaa ruokaa mikroaaltoenergialta. Metallisomisteet voivat aiheuttaa valokaaren. |
| Metallisulkimet | Voivat aiheuttaa valokaaren ja tulipalon uunissa. |
| Paperipussit | Voi aiheuttaa tulipalon uunissa. |
| Muovivaahto | Muovivaahto voi sulaa tai saastuttaa sisällä olevan nesteen, kun vaahto altistetaan korkealle lämpötilalle. |
| Puu | Puu kuivuu, kun sitä käytetään mikroaaltouunissa, ja se voi halkeilla. |

# UUNIN VALMISTELU

### Uunin osien ja lisävarusteiden nimet

Poista uuni ja kaikki materiaalit pakkauksesta ja poista uunin sisällä olevat esineet. Uunin mukana tulee seuraavat lisävarusteet:

| | |
|---|---|
| Lasialusta | 1 |
| Pyörivän alustan rengaskokoonpano | 1 |
| Käyttöohje | 1 |

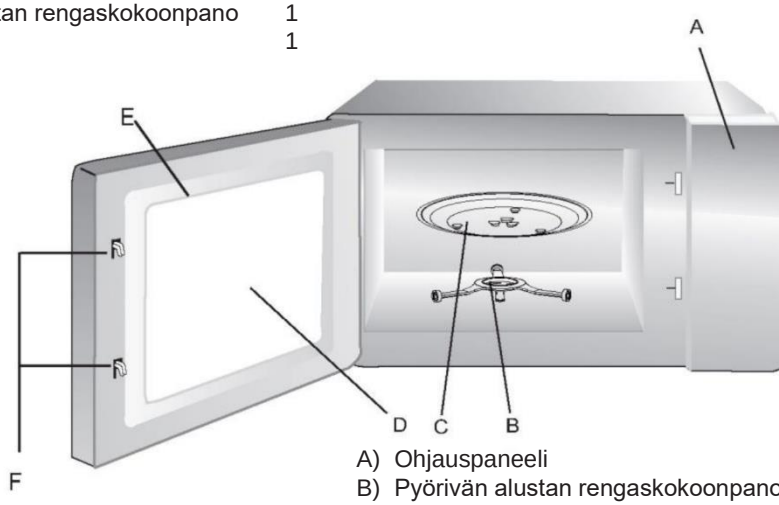


A) Ohjauspaneeli
B) Pyörivän alustan rengaskokoonpano
C) Lasialusta
D) Ikkuna
E) Ovikokoonpano
F) Turvalukitusjärjestelmä

## Pyörivän alustan asennus

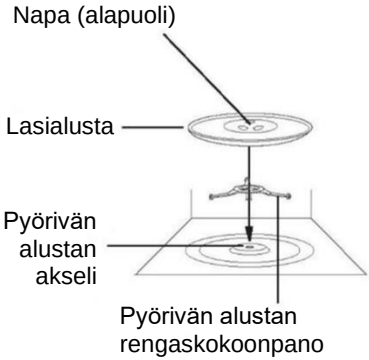


a. Älä koskaan aseta lasitarjotinta ylösalaisin. Lasiastian liikettä ei saa koskaan rajoittaa.
b. Kypsennyksen aikana tulee aina käyttää sekä lasialustaa että pyörivän alustan rengaskokoonpanoa.
c. Kaikki ruoat ja astiat asetetaan aina lasialustan päälle.
d. Jos lasialusta tai pyörivän alustan rengaskokoonpano halkeaa tai rikkoutuu, ota yhteyttä lähimpään valtuutettuun huoltokeskukseen.

# ASENNUS PÖYTÄTASOLLE

Poista kaikki pakkausmateriaali ja lisävarusteet.
Tarkista uuni vaurioiden, kuten lommojen tai rikkoutuneen oven varalta. Älä asenna, jos uuni on vaurioitunut.

Pinnat: Poista mikroaaltouunin pinnalta suojakalvo.
Älä poista uunin sisällä magnetronin suojana olevaa vaaleanruskeaa Mica-kantta.

---

# ASENNUS

1. Valitse tasainen pinta, jossa on riittävästi tilaa ilman sisäänotto- ja poistoaukoille.

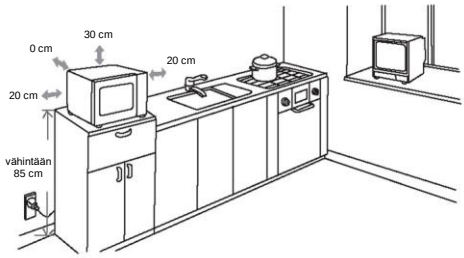


(1) Pienin asennuskorkeus on 85 cm.
(2) Laitteen takapinta on sijoitettava seinää vasten. Jätä uunin yläpuolelle tilaa vähintään 30 cm, uunin ja viereisten seinien välillä on oltava vähintään 20 cm tilaa.
(3) Älä irrota jalkoja uunin pohjasta.
(4) Sisäänotto- ja/ tai poistoaukkojen tukkeutuminen voi vahingoittaa uunia.
(5) Aseta uuni mahdollisimman kauas radiosta ja televisiosta. Mikroaaltouunin käyttö voi häiritä radion tai television signaalin vastaanottoa.
2. Kytke uuni tavalliseen kotitalouspistorasiaan. Varmista, että jännite ja taajuus ovat samat kuin arvokilven jännite ja taajuus.

VAROITUS: Älä asenna uunia keittotason tai muun lämpöä tuottavan laitteen yläpuolelle. Jos uuni asennetaan lämmönlähteen lähelle tai päälle, se voi vaurioitua, ja takuu raukeaa.

Käyttäjän kosketeltaviss a olevat pinnat voivat olla käytön aikana kuumia.

# KÄYTTÖOHJEET
# OHJAUSPANEELI

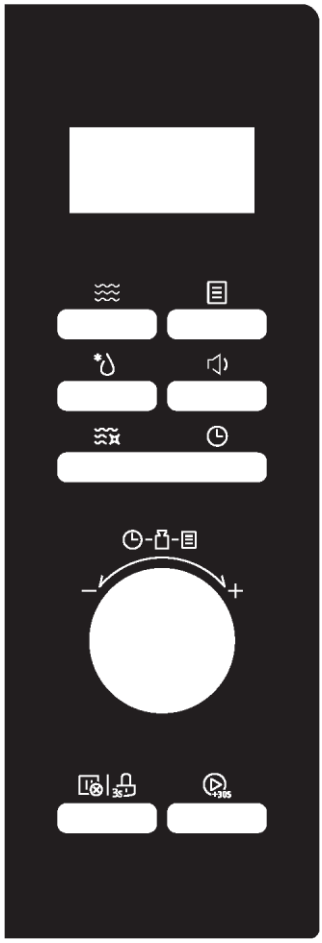

- **Mikroaalto**

Paina valitaksesi mikroaaltotoiminnon

- **Sulatus**

Valitse sulatustoiminto painamalla nopeasti

- **Ajastin/kello**

Aseta kello painamalla

- **Smart Clean**

Paina valitaksesi smart clean -toiminnon

- **Automaattinen-valikko**

Paina valitaksesi automaattiset valikot

- **Ääni pois päältä**

Paina 3 sekuntia mikroaaltouunin mykistämiseksi

- **Pysäytä/peruuta**

Paina peruuttaaksesi nykyisen ruoanlaittotoiminnon

- **Lukko**

Paina 3 sekuntia lapsilukitustoiminnon asettamiseksi

- **START/+30s**

Paina käynnistääksesi toiminnon tai käynnistääksesi nopeasti mikroaaltotoiminnon 30 sekunnin ajaksi.

# KÄYTTÖOHJEET

Tässä mikroaaltouunissa käytetään nykyaikaisia elektronisia säätimiä ruoanlaittotarpeidesi täyttämiseksi.

### 1. Kellon asetus

Kun mikroaaltouunin virta on kytketty Päälle, uunin näytössä näkyy 0:00 ja summeri soi kerran.

1) Paina kahdesti. Näytössä näkyy 00:00. Tuntia osoittava osa vilkkuu.
2) Säädä tunteja kääntämällä . Syötetyn ajan tulisi olla 0--23 (24 tunnin) sisällä.
3) Paina , jolloin minuutteja osoittava osa vilkkuu.
4) Säädä minuutteja kääntämällä . Syötetyn ajan tulisi olla 0--59.
5) Viimeistele kellon asetus painamalla . ":" vilkkuu.

Huomaa:

1) Jos kelloa ei ole asetettu, se ei toimi, kun laitteeseen kytketään virta.
2) Jos et paina kellon asettamisen aikana 5 minuutin kuluessa , uuni palaa automaattisesti edelliseen tilaan.

### 2. Keittiöajastin

1) Paina kerran , jolloin näytössä näkyy 00:00.
2) Syötä oikea aika kääntämällä . (Kypsennysaika on enintään 95 minuuttia.)
3) Vahvista asetus painamalla +30s.

### 3. Mikroaaltokypsennys

Mikroaaltotehokaavio

| Näyttö | P100 | P80 | P50 | P30 | P10 |
|---|---|---|---|---|---|
| Mikroaaltouunin teho | 1 000 W | 800 W | 500 W | 300 W | 100 W |

1) Paina , näyttöön tulee näkyviin P100.
2) Paina toistuvasti tai käännä nuppia, kun haluat asettaa tehotason. Käytettävissä on 5 tehotasoa.
3) Vahvista painamalla +30s.
4) Käännä säätääksesi kypsennysaikaa. Sen pitäisi olla 0:05–95:00.

5) Paina +30s aloittaaksesi kypsennyksen.

**4. Sulatus painon mukaan**

1) Paina *0 kerran, jolloin uunin näyttöön tulee d-1.

2) Käännä ja valitse ruoan paino. "g" syttyy.

   Painon on oltava 100–2 000 g.

3) Aloita sulatus painamalla +30s-näppäintä.

Huomautus: äänimerkki muistuttaa, että ruokaa on käännettävä sulatuksen aikana. Jos mitään toimintoa ei suoriteta, uuni jatkaa toimintaansa.

**5. Sulatus ajan mukaan**

1) Paina näppäintä *0 kahdesti, jolloin uunin näyttöön tulee d-2.

2) Valitse kypsennysaika kääntämällä . Enimmäisasetusaika on 95 minuuttia.

3) Aloita sulatus painamalla +30s-näppäintä.

   Sulatusteho on P30, eikä sitä voi muuttaa.

Huomaa: Kun puolet ajasta on kulunut, summeri muistuttaa sinua kääntämään ruoan. Jos mitään toimintoa ei suoriteta, uuni jatkaa toimintaansa.

**6. Quick Start**

1) Paina odotustilassa +30s käynnistääksesi 30 sekunnin kypsennyksen 100 %:n teholla. Jokainen lisäpainallus lisää kypsennysaikaa 30 sekuntia aina 95 minuuttiin asti.

2) Käännä odotustilassa vasemmalle asettaaksesi kypsennysajaksi 95 minuuttia 100 %:n mikroaaltoteholla ja käännä sitten asettaaksesi kypsennysajan, Käynnistä kypsennys painamalla +30s.

**7. Monivaiheinen**

Huomioitavaa:

1) Monivaiheiseen kypsennykseen voidaan asettaa kaksi kypsennysvaihetta.

2) Jos asetat sulatustoiminnon, se toimii automaattisesti ensimmäisessä vaiheessa.

3) Keittiöajastinta, automaattista valikkoa ja automaattista puhdistusta ei voi asettaa monivaiheiseksi.

Esimerkki: sulata ruokaa 5 minuuttia ja kypsennä sitten 80 prosentin mikroaaltoteholla 7 minuuttia.

1) Paina kahdesti, jolloin näyttöön tulee d-2.

2) Käännä ja aseta sulatusajaksi 5 minuuttia.

3) Paina , näyttöön tulee näkyviin P100.

4) Käännä tai paina toistuvasti asettaaksesi P80:n tehotason.

5) Vahvista painamalla .

6) Käännä ja aseta sulatusajaksi 7 minuuttia.

7) Paina aloittaaksesi kypsennyksen.

**8. Smart Clean**

Paina odotustilassa kerran. Näytössä näkyy AC. Paina aloittaaksesi puhdistuksen (100-prosenttinen mikroaaltouunin puhdistus 5 minuutin ajan).
Smart Clean -ohjelman avulla voit helposti puhdistaa laitteen ja poistaa epämiellyttävät hajut. Sinun tarvitsee vain asettaa kulho, jossa on vettä, mikroaaltouuniin ja valita Smart Clean -toiminto, jolloin höyryn luonnollinen voima pehmentää ruokajäämät muutamassa minuutissa ja valmistelee ne poistettaviksi.
Huomaa: Metalliastioiden käyttäminen veden kanssa on kielletty.

**9. Lapsilukko**

Lukitus: Paina odotustilassa 3 sekunnin ajan, jolloin kuuluu pitkä äänimerkki, joka ilmaisee siirtymistä lapsilukkotilaan. Lukitun tilan merkkivalo syttyy.

Lukituksen poisto: Paina lukitussa tilassa 3 sekunnin ajan, jolloin kuuluu pitkä äänimerkki, joka osoittaa, että lukitus on vapautettu. Lukitun tilan merkkivalo häviää.

**10. Aika-toiminto**

1) Paina kypsennystilan aikana tarkistaaksesi nykyisen kellonajan. Se näkyy näytössä 3 sekunnin ajan.

**11. Äänetön tila**

**Äänettömän tilan aktivoiminen:**

Paina odotus- tai kellonaikatilassa kerran. "oFF" tulee näyttöön, kun painat näppäimiä. Ääntä ei kuulu.

**Äänettömän tilan poistaminen käytöstä:**

Paina äänettömässä tilassa kerran . Äänimerkki kuuluu. Näyttöön tulee "on".

**12. Automaattinen-valikko**

1) Käännä odotustilassa oikealle valitaksesi haluamasi toiminnon. A1~A8 tulee näyttöön.

2) Vahvista haluamasi valikko painamalla .

3) Valitse alivalikko kääntämällä .

4) Paina  aloittaaksesi kypsennyksen.

**Valikkokaavio**

| NUMERO | LUOKAN NIMI | NÄYTTÖ | OHJELMAN NIMI | PAINO | AIKA | TEHO |
|---|---|---|---|---|---|---|
| A1 | Pakastetut vihannekset | b1 -1 | Pakastetut vihreät pavut | 200 g | 5.00 | P100 |
| | | b1 -2 | | 400 g | 8.00 | P100 |
| | | b2-1 | Pakastettu vihannessekoitus | 200 g | 4.00 | P100 |
| | | b2-2 | | 400 g | 7.00 | P100 |
| | | b3-1 | Pakastettu parsakaali | 200 g | 4.30 | P100 |
| | | b3-2 | | 400 g | 7.30 | P100 |
| A2 | Tuoreet vihannekset | b1 -1 | Kuorettomat perunat | 400 g | 5.00 | P100 |
| | | b1 -2 | | 800 g | 9.00 | P100 |
| | | b2-1 | Kuorelliset perunat | 2(200 g) | 5.00 | P100 |
| | | b2-2 | | 4(400 g) | 14.00 | P100 |
| | | b3 | Parsakaali | 400 g | 8.00 | P100 |
| | | b4 | Porkkanat | 400 g | 7.00 | P100 |
| | | b5 | Kesäkurpitsat | 400 g | 5.00 | P100 |
| A3 | Kala | b1 | Sinisimpukat | 200 g | 6.00 | P80 |
| | | b2 | Lohi | 350 g | 8.00 | P80 |
| | | b3 | Tonnikala | 350 g | 7.00 | P80 |
| | | b4 | Meribassi | 350 g | 8.00 | P80 |
| A4 | Liha | b1 | Kana | 800 g | 14.00 | P100 |
| | | b2 | Kalkkuna | 800 g | 14.00 | P100 |
| | | b3 | Sianliha | 450 g | 4.00 | P100 |
| | | b4 | Punainen liha | 800 g | 12.00 | P100 |
| A5 | Viljat ja pasta | b1 -1 | Makaroni | 100 g | 10.00 | P80 |
| | | b1 -2 | | 200 g | 12.00 | P80 |
| | | b2-1 | Couscous | 200 g | 3.00/ 9.00 | P80 |
| | | b2-2 | | 300 g | 4.00/ 10.00 | P80 |
| | | b3 | Riisi | 1 kuppi | 8.00/ 0.500 | P100+P50 |
| | | b4-1 | Kaurapuuro | 2 annosta | 7.00 | P100 |
| | | b4-2 | | 4 annosta | 11.00 | P100 |

| | | | | | | |
|---|---|---|---|---|---|---|
| A6 | Vauvanruoka | b1 | Soseutettu vauvanruoka | 150 g | 2.00 | P80 |
| | | b2 | Liemi | 200 g | 2.30 | P100 |
| | | b3 | Sterilointi | 1 kpl (tuttipullo) | 1.30 | P100 |
| | | b4 | Vauvanmaito | 100 ml | 0.40 | P30 |
| A7 | Juoma | b1 | Maito (1 kuppi/240 ml) | 250 ml | 1.00 | P100 |
| | | b2 | Kahvi (1 kuppi/120 ml) | 250 ml | 1.00 | P100 |
| | | b3 | Tee | 250 ml | 2.00 | P100 |
| | | b4 | Kuuma kaakao | 200 ml | 1.15 | P80 |
| A8 | Sulatus | b1 -1 | Voi (sulatus) | 230 g | 1.40 | P80 |
| | | b1 -2 | Voi (sulatus) | 460 g | 2.20 | P80 |
| | | b2-1 | Voi (pehmennys) | 230 g | 1.30 | P80 |
| | | b2-2 | Voi (pehmennys) | 460 g | 2.30 | P80 |
| | | b3-1 | Suklaa | 100 g | 2.00 | P80 |
| | | b3-2 | Suklaa | 200 g | 4.00 | P80 |
| | | b4-1 | Jäätelö (pehmennys) | 450 g | 0.15 | P80 |
| | | b4-2 | Jäätelö (pehmennys) | 700 g | 0.30 | P80 |

# VIANMÄÄRITYS

| Normaali | |
|---|---|
| Mikroaaltouuni häiritsee TV-vastaanottoa. | Radio- ja TV-signaalin vastaanotto voi häiriintyä, kun mikroaaltouuni toimii. Häiriö on samanlainen pienten sähkölaitteiden, kuten keittiökoneen, pölynimurin ja sähkötuulettimen, aiheuttamat häiriöt. Se on normaalia. |
| Uunin valo himmenee. | Uunin käydessä pienellä teholla sen valo voi himmetä. Se on normaalia. |
| Oveen kerääntyy höyryä, ilma-aukoista tulee kuumaa ilmaa. | Ruoan kypsentäminen voi vapauttaa höyryä. Suurin osa höyrystä tulee ulos ilma-aukkojen kautta. Osa voi kuitenkin tiivistyä viileään paikkaan, kuten uunin oveen. Se on normaalia. |
| Uuni käynnistettiin vahingossa ilman ruokaa. | Mikroaaltouunia ei saa koskaan käyttää tyhjänä. Se on erittäin vaarallista. |

| Ongelma | Mahdollinen syy | Korjaus |
|---|---|---|
| Uunia ei voi käynnistää. | (1) Pistoke ei ole kunnolla pistorasiassa. | Irrota pistoke. Odota 10 sekuntia ja laita se takaisin pistorasiaan. |
| | (2) Sulake on palanut tai automaattisulake lauennut. | Vaihda sulake tai nollaa katkaisija (yrityksemme ammattitaitoinen henkilöstö korjaa sen) |
| | (3) Ongelmia pistorasian kanssa. | Testaa pistorasiaa muiden sähkölaitteiden kanssa. |
| Uuni ei lämmitä. | (4) Ovi ei ole kunnolla kiinni. | Sulje ovi hyvin. |

# YMPÄRISTÖNSUOJELU

Tämä laite on merkitty sähkö- ja elektroniikkalaiteromua (WEEE) koskevien EU-direktiivin 2012/19/EU mukaisesti. Sähkö- ja elektroniikkaromussa on sekä pilaantuvia aineita, jotka voivat vaikuttaa ympäristöön haitallisesti, että perusaineita (joita voidaan käyttää uudelleen). On tärkeää, että sähkö- ja elektroniikkaromu käsitellään oikein, jotta epäpuhtaudet voidaan poistaa ja hävittää ja kaikki materiaalit ottaa talteen. Yksilöillä voi olla tärkeä rooli sen varmistamisessa, että sähkö- ja elektroniikkaromusta ei tule ympäristöongelmaa. Sen vuoksi on tärkeää noudattaa muutamaa perussääntöä:

- sähkö- ja elektroniikkaromua ei tule käsitellä kotitalousjätteenä
- sähkö- ja elektroniikkaromu on vietävä kunnan tai rekisteröidyn yrityksen hallinnoimille omille keräysalueille.

Monissa maissa voi olla saatavilla keräyspisteitä kotitalouksien suurta sähkö- ja elektroniikkaromua varten. Kun ostat uuden laitteen, vanha laite voidaan palauttaa kauppiaalle, jonka on otettava se vastaan ilmaiseksi kertaluonteisesti, kunhan laite on samantyyppinen ja toimii samalla tavalla kuin hankittu laite.

CANDY

# Four à micro-ondes
# MANUEL D'INSTRUCTIONS

Modèle : CMWA32W8DLS

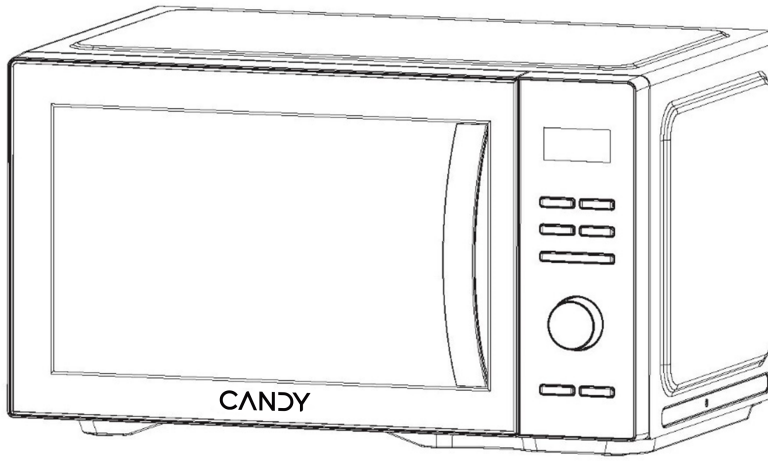


Veuillez lire attentivement les instructions de ce manuel avant d'utiliser votre four à micro-ondes, et conservez-le en lieu sûr. Si vous suivez les instructions, votre four vous servira pendant de nombreuses années.

# PRÉCAUTIONS À PRENDRE POUR ÉVITER UNE EXPOSITION ÉVENTUELLE À UNE ÉNERGIE EXCESSIVE DUE AUX MICRO-ONDES

(a) N'essayez pas de faire fonctionner ce four avec la porte ouverte, car cela peut entraîner une exposition nocive à l'énergie micro-ondes. Il est important de ne pas briser ou altérer les verrouillages de sécurité.

(b) Ne placez aucun objet entre la face avant du four et la porte et ne laissez pas de saleté ou de résidus de nettoyant s'accumuler sur les surfaces d'étanchéité.

(c) AVERTISSEMENT : Si la porte ou les joints de porte sont endommagés, le four ne doit pas être utilisé tant qu'il n'a pas été réparé par une personne compétente.

## ADDENDUM

Si l'appareil n'est pas conservé dans un bon état de propreté, sa surface pourrait se dégrader et affecter la durée de vie de l'appareil et conduire à une situation dangereuse.

# CARACTÉRISTIQUES

| | |
|---|---|
| Modèle | CMWA32W8DLS |
| Tension nominale | 230 V~ 50 Hz |
| Puissance d'entrée du micro-ondes | 1500 W |
| Puissance de sortie du micro-ondes | 1000 W |

Données de faible consommation d'électricité selon le règlement (UE) 2023/826 de la Commission.

| Condition | Consommation d'électricité | Laps de temps après lequel l'équipement atteint automatiquement la condition |
|---|---|---|
| Mode veille avec affichage d'une information ou d'un état | 0,8 W | 20 min |

# CONSIGNES DE SÉCURITÉ IMPORTANTES
# AVERTISSEMENT

Pour réduire les risques d'incendie, de choc électrique, de blessures ou d'exposition à une énergie excessive du four à micro-ondes lors de l'utilisation de votre appareil, suivez les précautions de base, y compris celles qui suivent :

1. Lisez et suivez les instructions spécifiques : « PRÉCAUTIONS À PRENDRE POUR ÉVITER UNE EXPOSITION ÉVENTUELLE À UNE ÉNERGIE EXCESSIVE DUE AUX MICRO-ONDES ».
2. Cet appareil peut être utilisé par des enfants à partir de 8 ans et par des personnes ayant des capacités physiques, sensorielles ou mentales réduites ou un manque d'expérience et de connaissances, s'ils sont sous surveillance ou si on leur a appris à utiliser l'appareil en toute sécurité et s'ils comprennent les risques courus. Les enfants ne doivent pas jouer avec l'appareil.
   Le nettoyage et l'entretien ne doivent pas être effectués par des enfants sans surveillance.
3. Gardez l'appareil et son cordon hors de portée des enfants de moins de 8 ans.
4. Si le cordon d'alimentation est endommagé, faites-le remplacer par le fabricant, le service après-vente ou un électricien qualifié pour éviter tout risque d'accident.
5. AVERTISSEMENT : Vérifiez que l'appareil est éteint avant de changer l'ampoule, pour éviter tout risque d'électrocution.
6. AVERTISSEMENT : Il est dangereux pour toute personne autre qu'une personne compétente d'effectuer toute opération d'entretien ou de réparation impliquant l'enlèvement d'un couvercle qui protège contre l'exposition à l'énergie micro-ondes.

7. AVERTISSEMENT : Les liquides et autres aliments ne doivent pas être chauffés dans des contenants scellés, car ils sont susceptibles d'exploser.
8. Lorsque vous chauffez des aliments dans des contenants en plastique ou en papier, gardez un œil sur le four en raison du risque d'ignition.
9. N'utilisez que des ustensiles adaptés à l'utilisation dans les fours à micro-ondes.
10. En cas d'émission de fumée, éteignez ou débranchez l'appareil et gardez la porte fermée afin d'étouffer toute flamme.
11. Le chauffage des boissons par micro-ondes peut retarder l'ébullition par éruption ; il faut donc être prudent lors de la manipulation du contenant.
12. Le contenu des biberons et des pots d'aliments pour bébés doit être mélangé ou agité et la température vérifiée avant consommation, afin d'éviter les brûlures.
13. Les œufs en coquille et les œufs durs entiers ne doivent pas être chauffés dans un four à micro-ondes, car ils peuvent exploser, même après la fin du chauffage au micro-ondes.
14. Le four doit être nettoyé régulièrement et tout dépôt de nourriture doit être enlevé.
15. Le fait de ne pas conserver le four dans un état de propreté peut entraîner une détérioration de la surface qui pourrait nuire à la durée de vie de l'appareil et éventuellement entraîner une situation dangereuse.
16. L'appareil ne doit pas être installé derrière une porte décorative afin d'éviter toute surchauffe. (Cela ne s'applique pas aux appareils équipés d'une porte décorative.)
17. Utilisez uniquement la sonde de température recommandée pour ce four. (Pour les fours équipés d'une sonde de température.)
18. Le four à micro-ondes ne doit pas être placé dans un meuble, sauf s'il a été testé dans un meuble.

19. Le four à micro-ondes doit être utilisé avec la porte décorative ouverte. (Pour les fours équipés d'une porte décorative.)
20. Cet appareil est conçu pour être utilisé dans une habitation et pour des applications similaires telles que :
    - coins-cuisine du personnel dans des magasins, bureaux et autres environnements de travail ;
    - par des clients dans des hôtels, motels et autres environnements de type résidentiel ;
    - habitations rurales ;
    - environnements de type chambres d'hôtes ou B&B.
21. Le four à micro-ondes est destiné au chauffage des aliments et des boissons. Le séchage d'aliments ou de vêtements et le chauffage de coussins chauffants, de chaussons, d'éponges, de chiffons humides ou similaires peuvent entraîner un risque de blessure, d'ignition ou d'incendie.
22. Les récipients métalliques pour aliments et boissons ne sont pas autorisés pendant la cuisson au micro-ondes.
23. L'appareil ne doit pas être nettoyé à l'aide d'un nettoyeur à vapeur.
24. L'appareil est conçu pour être utilisé de manière autonome.
25. La surface arrière des appareils doit être placée contre un mur.
26. Les appareils ne sont pas prévus pour être utilisés au moyen d'une minuterie extérieure ou d'un système de télécommande séparé.
27. La température des surfaces accessibles peut être élevée durant le fonctionnement de l'appareil.
28. AVERTISSEMENT : Lorsque l'appareil est utilisé en mode combiné, les enfants doivent uniquement utiliser le four sous la surveillance d'un adulte en raison des températures générées.

# LISEZ ATTENTIVEMENT ET CONSERVEZ CE MANUEL POUR POUVOIR LE CONSULTER EN CAS DE BESOIN

# POUR RÉDUIRE LES RISQUES DE BLESSURES AUX PERSONNES METTANT L'INSTALLATION À LA TERRE

## DANGER

Risque de choc électrique. Toucher certains des composants internes peut causer des blessures graves, voire mortelles. Ne démontez pas cet appareil.

## AVERTISSEMENT

Risque de choc électrique. Toute utilisation impropre de la mise à la terre vous expose à un risque d'électrocution. Ne branchez pas l'appareil à une prise de courant avant qu'il ne soit correctement installé et mis à la terre.

Cet appareil doit être mis à la terre. En cas de court-circuit électrique, la mise à la terre réduit les risques d'électrocution en offrant une voie d'évacuation au courant électrique.
Cet appareil est équipé d'un cordon muni d'un cordon avec une mise à la terre et une prise de mise à la terre. Le connecteur fiche doit être branché sur une prise appropriée, installée et mise à la terre.

Consultez un électricien ou un technicien qualifié si les instructions de mise à la terre ne sont pas entièrement comprises ou s'il existe un doute quant à la mise à la terre correcte de l'appareil.
S'il est nécessaire d'utiliser une rallonge, utilisez uniquement une rallonge à 3 fils.

1. Un cordon d'alimentation court est fourni pour réduire les risques de s'emmêler ou de trébucher sur un cordon plus long.
2. Si un cordon long ou une rallonge est utilisé :

1) La puissance électrique marquée de l'ensemble de cordons ou de la rallonge doit être au moins aussi élevée que la puissance électrique de l'appareil.
2) La rallonge doit être une rallonge à 3 fils de type mise à la terre.
3) Le long cordon doit être disposé de façon à ce qu'il ne s'enroule pas sur le comptoir ou sur le dessus de la table où il peut être tiré par les enfants ou vous pouvez trébucher dessus par inadvertance.

# NETTOYAGE

Assurez-vous de débrancher l'appareil de l'alimentation électrique.

1. Après utilisation, nettoyez la cavité de l'appareil avec un chiffon humide.
2. Nettoyez les accessoires à l'eau savonneuse comme d'habitude.
3. Le cadre et le joint de la porte ainsi que les pièces voisines doivent être nettoyés soigneusement avec un chiffon humide lorsqu'ils sont sales.
4. N'utilisez pas de nettoyants abrasifs agressifs ni des racloirs en métal pointus pour nettoyer la vitre de la porte du four, car ils peuvent rayer la surface du verre et briser la vitre.
5. Astuce de nettoyage --- pour un nettoyage plus facile des parois de la cavité que les aliments cuits peuvent toucher : Mettre un demi-citron dans un bol, ajouter 300 ml (1/2 pinte) d'eau et chauffer au micro-ondes à 100 % pendant 10 minutes. Essuyez le four avec un chiffon doux et sec.

# USTENSILES
# ATTENTION
# RISQUE DE BLESSURES PHYSIQUES

Il est dangereux pour toute personne autre qu'une personne compétente d'effectuer toute opération d'entretien ou de réparation impliquant l'enlèvement d'un couvercle qui protège contre l'exposition à l'énergie micro-ondes.
Voir les instructions sur les « Matériaux à utiliser dans un four à micro-ondes ou à éviter dans un four à micro-ondes. » Certains ustensiles non métalliques peuvent ne pas être sécurisés pour le micro-ondes. En cas de doute, vous pouvez tester l'ustensile en question en suivant la procédure ci-dessous.

## TEST DES USTENSILES :

1. Remplissez un contenant allant au micro-ondes avec 1 tasse d'eau froide (250 ml) avec l'ustensile en question.
2. Faites le chauffer à la puissance maximale pendant 1 minute.
3. Touchez délicatement l'ustensile. Si l'ustensile vide est chaud, ne l'utilisez pas pour la cuisson au micro-ondes.
4. Ne dépassez pas 1 minute de cuisson.

## Matériaux que vous pouvez utiliser dans un four à micro-ondes

| Ustensiles | Remarques |
|---|---|
| Plat brunisseur | Suivez les instructions du fabricant. Le fond du plat brunisseur doit être à au moins 5 mm (3/16 po) au-dessus de la plaque tournante. Une utilisation incorrecte peut entraîner la rupture de la plaque tournante. |
| Vaisselle de table | Uniquement si compatible micro-ondes. Suivez les instructions du fabricant. N'utilisez pas de vaisselle craquelée ou ébréchée. |
| Bocaux en verre | Ôtez toujours le couvercle. À n'utiliser que pour réchauffer les aliments jusqu'à ce qu'ils soient chauds. La plupart des bocaux en verre ne sont pas résistants à la chaleur et peuvent se briser. |
| Verres | Verres résistants à la chaleur seulement. Assurez-vous qu'il n'y a pas de garniture métallique. N'utilisez pas de vaisselle craquelée ou ébréchée. |
| Sacs de cuisson au four | Suivez les instructions du fabricant. Ne pas fermer avec une attache métallique. Faites des fentes pour permettre à la vapeur de s'échapper. |
| Assiettes et gobelets en papier | Utilisez-les uniquement pour la cuisson/le réchauffement rapide. Ne laissez pas le four sans surveillance pendant la cuisson. |
| Essuie-mains en papier | Utilisez-le pour couvrir les aliments afin de les réchauffer et d'absorber les graisses. Utilisez-le sous surveillance pour une cuisson de courte durée seulement. |
| Papier sulfurisé | Utiliser comme couvercle pour éviter les éclaboussures ou comme emballage pour la cuisson à la vapeur. |
| Plastique | Uniquement si compatible micro-ondes. Suivez les instructions du fabricant. Doit porter la mention « Compatible micro-ondes ». Certains contenants en plastique s'assouplissent lorsque la nourriture à l'intérieur devient chaude. Les « sachets cuisson » et les sacs en plastique hermétiquement fermés doivent être fendus, percés ou ventilés selon les directives de l'emballage. |
| Film plastique | Uniquement si compatible micro-ondes. À utiliser pour couvrir les aliments pendant la cuisson afin de retenir l'humidité. Ne laissez pas le film plastique toucher les aliments. |
| Thermomètre | Seulement si compatible micro-ondes (thermomètres à viande et confiseurs). |
| Papier paraffiné | Utilisez-le comme protection pour éviter les éclaboussures et retenir l'humidité. |

## Matières à éviter dans le four à micro-ondes

| Ustensiles | Remarques |
|---|---|
| Contenant en aluminium | Peut causer des arcs électriques. Transférez les aliments dans un plat adapté pour le micro-ondes. |
| Carton alimentaire avec poignée en métal | Peut causer des arcs électriques. Transférez les aliments dans un plat adapté pour le micro-ondes. |
| Ustensiles en métal ou à garniture métallique | Le métal protège les aliments de l'énergie micro-ondes. Les garnitures métalliques peuvent causer des arcs électriques. |
| Attaches en métal | Risque de formation d'arcs électriques et d'incendie dans le four. |
| Sacs en papier | Peut causer un incendie dans le four. |
| Mousse plastique | La mousse plastique peut fondre ou contaminer le liquide à l'intérieur lorsqu'elle est exposée à des températures élevées. |
| Bois | Le bois se dessèche lorsqu'il est utilisé dans le four à micro-ondes et peut se fendre ou se briser. |

# INSTALLATION DE VOTRE FOUR

**Noms des pièces et accessoires du four**

Enlevez le four et tous les matériaux de la brique carton et de la cavité du four. Votre four est livré avec les accessoires suivants :

| | |
|---|---|
| Plateau en verre | 1 |
| Anneau du plateau tournant | 1 |
| Manuel d'instructions | 1 |

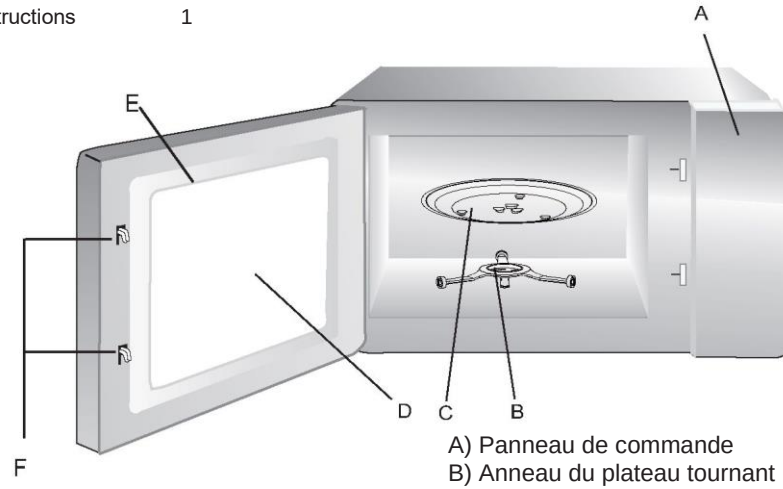


A) Panneau de commande
B) Anneau du plateau tournant
C) Plateau en verre
D) Fenêtre d'observation
E) Ensemble porte
F) Système de verrouillage de sécurité

## Installation du plateau tournant

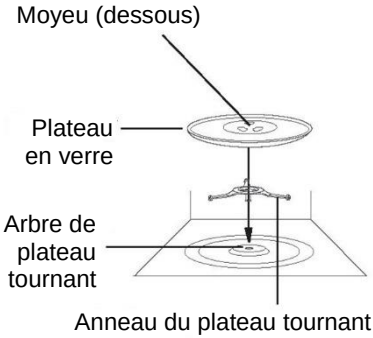


a. Ne placez jamais le plateau en verre à l'envers. Le plateau en verre ne doit jamais être bloqué.
b. Le plateau en verre et son anneau doivent toujours être utilisés pendant la cuisson.
c. La nourriture et les contenants alimentaires doivent toujours être placés sur le plateau en verre pour la cuisson.
d. Si le plateau en verre ou l'anneau se fend ou se brise, contactez le SAV autorisé le plus proche.

# INSTALLATION SUR LE PLAN DE TRAVAIL

Retirez tout le matériel d'emballage et tous les accessoires.
Examinez le four à la recherche de dommages tels que des bosses ou une porte cassée. N'installez pas le four s'il est endommagé.

Meuble : Retirez tout film protecteur présent sur la surface du meuble du four à micro-ondes.
Ne retirez pas le couvercle en mica marron clair qui est fixé à la cavité du four pour protéger le magnétron.

---

# INSTALLATION

1. Sélectionnez une surface plane qui offre suffisamment d'espace ouvert pour les prises et sorties d'air.

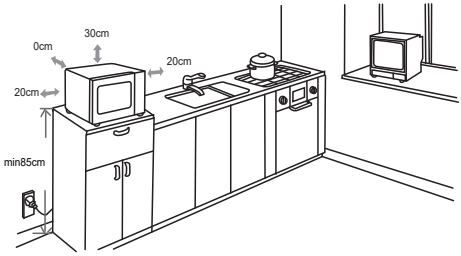


(1) La hauteur d'installation minimale est de 85 cm.
(2) La surface arrière de l'appareil doit être placée contre un mur.
Laissez un espace minimal de 30 cm au-dessus du four ; un espace minimal de 20 cm est nécessaire entre le four et toute paroi adjacente.

(3) Ne retirez pas les pieds du bas du four.
(4) Le blocage des ouvertures d'entrée et/ou de sortie peut endommager le four.
(5) Placez le four le plus loin possible de la radio et de la télévision. Le fonctionnement du four à micro-ondes peut causer des interférences à la réception de votre radio ou de votre téléviseur.
2. Branchez votre four sur une prise de courant standard. Assurez-vous que la tension et la fréquence sont les mêmes que celles indiquées sur l'étiquette.

AVERTISSEMENT : N’installez pas le four au-dessus d’une table de cuisson ou d’un autre appareil produisant de la chaleur. S’il est installé à proximité ou au-dessus d’une source de chaleur, le four pourrait être endommagé et la garantie serait annulée.

La surface accessible peut être chaude pendant le fonctionnement.

# MODE D’EMPLOI

# PANNEAU DE COMMANDES

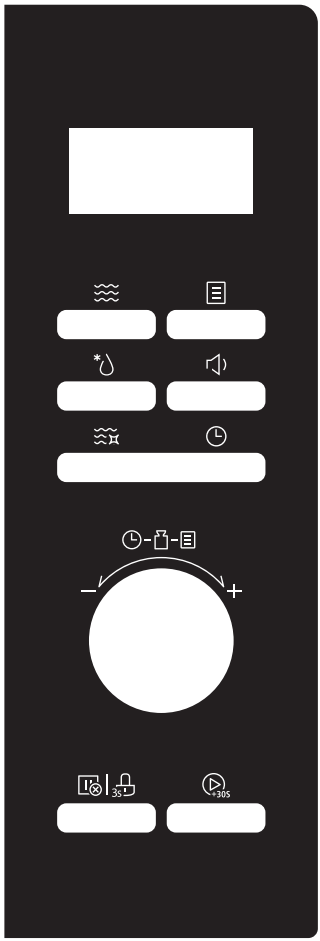

- **Micro-ondes**

Appuyez pour sélectionner la fonction micro-ondes

- **Décongélation**

Appuyez pour sélectionner rapidement la fonction de décongélation

- **Minuterie/Horloge**

Appuyez sur pour régler l’horloge

- **Nettoyage intelligent**

Appuyez sur pour sélectionner la fonction de nettoyage intelligent

- **Menu Auto**

Appuyez sur pour sélectionner les menus automatiques

- **Son désactivé**

Appuyez 3 secondes pour couper le son du micro-ondes

- **Stop/Annuler**

Appuyez pour annuler la fonction de cuisson actuelle

- **Activation de la sécurité enfants**

Appuyez 3 secondes pour activer la sécurité enfant

- **Démarrage/+30Sec.**

Appuyez sur cette touche pour démarrer la fonction ou pour démarrer rapidement le micro-ondes pour 30 secondes.

# MODE D'EMPLOI

Ce four à micro-ondes utilise des commandes électroniques modernes pour répondre à vos besoins de cuisson.

**1. Réglage de l'horloge**

Lorsque le four à micro-ondes est sous tension, le four affiche « 0:00 » et le signal sonore retentit une fois.

1) Appuyez deux fois sur « ⏲ ». « 00:00 » s'affiche, les chiffres des heures clignotent.
2) Tournez « » pour régler les chiffres des heures, la valeur d'entrée doit être comprise entre 0 et 23 (format 24 heures).
3) Appuyez sur « ⏲ », les chiffres des minutes clignotent.
4) Tournez « » pour régler les chiffres des minutes, la valeur d'entrée doit être comprise entre 0 et 59.
5) Appuyez sur « ⏲ » pour terminer le réglage de l'horloge, « : » clignote.

Remarque :

1) Si l'heure n'est pas réglée, l'appareil ne fonctionnera pas après la mise sous tension.
2) Pendant le réglage de l'horloge, si vous n'appuyez pas sur « ⏲ » dans les 5 minutes qui suivent, le four revient automatiquement à l'état précédent.

**2. Minuterie**

1) Appuyez une fois sur « ⏲ », l'écran affiche 00:00.
2) Tournez « » pour saisir la valeur de minuterie souhaitée. (Le temps de cuisson maximum est de 95 minutes.)
3) Appuyez sur « ▷ +30s » pour confirmer le réglage.

**3. Cuisson au micro-ondes**

Tableau de puissance du micro-ondes

| Affichage | P100 | P80 | P50 | P30 | P10 |
|---|---|---|---|---|---|
| Puissance du micro-ondes | 1 000 W | 800 W | 500 W | 300 W | 100 W |

1) Appuyez sur « ≋ », puis « P100 » s'affiche.
2) Appuyez sur « ≋ » à plusieurs reprises ou tournez le bouton pour régler le niveau de puissance. Les 5 niveaux de puissance sont disponibles.
3) Appuyez sur « ▷ +30s » pour confirmer.

4) Tournez « » pour ajuster le temps de cuisson. Il doit être compris entre 0:05 et 95:00.

5) Appuyez sur « » pour démarrer la cuisson.

**4. Décongeler en fonction du poids**

1) Appuyez une fois sur la touche « », le four affiche « d-1 ».

2) Tournez « » pour sélectionner le poids des aliments. « g » s'éclaire.
   Le poids doit être compris entre 100 et 2000 g.

3) Appuyez sur la touche « » pour démarrer la décongélation.

Remarque : le signal sonore retentit pour vous rappeler de retourner les aliments pendant la décongélation. Si aucune opération n'est effectuée, le four continue à fonctionner.

**5. Décongélation en fonction du temps**

1) Appuyez deux fois sur la touche « », le four affiche « d-2 ».

2) Tournez « » pour sélectionner le temps de cuisson. La durée maximale de cuisson est de 95 minutes.

3) Appuyez sur la touche « » pour démarrer la décongélation.

   La puissance de dégivrage est P30 et elle ne peut pas être modifiée.

Remarque : à mi-cuisson, le signal sonore retentit pour vous rappeler de retourner les aliments. Si aucune opération n'est effectuée, le four continue à fonctionner.

**6. Démarrage rapide**

1) En état d'attente, appuyez sur « » pour démarrer la cuisson pendant 30 secondes à 100 % de puissance et chaque pression supplémentaire augmentera le temps de cuisson de 30 secondes jusqu'à 95 minutes.

2) En état d'attente, tournez « » vers la gauche pour régler le temps de cuisson sur 95 minutes à 100 % de puissance micro-ondes, puis tournez « » pour régler le temps de cuisson, appuyez sur «  » pour démarrer la cuisson.

**7. Cuisson en plusieurs étapes**

Remarques :

1) Deux étapes de cuisson peuvent être réglées avec la cuisson en plusieurs étapes.

2) Si la fonction de décongélation est définie, elle sera lancée automatiquement lors de la première étape.

3) La minuterie, le menu Auto et l'auto-nettoyage ne peuvent pas être réglés parmi ces étapes.

Exemple : si vous voulez décongeler les aliments pendant 5 minutes, puis faire cuire à 80 % de puissance micro-ondes pendant 7 minutes.

1) Appuyez deux fois sur « * », l'écran affiche « d-2 ».

2) Tournez « » pour régler le temps de décongélation sur 5 minutes.

3) Appuyez sur « ≋ », puis « P100 » s'affiche.

4) Appuyez sur « » ou « ≋ » à plusieurs reprises pour régler le niveau de puissance P80.

5) Appuyez sur « +30s » pour confirmer.

6) Tournez « » pour régler le temps de décongélation sur 7 minutes.

7) Appuyez sur « +30s » pour démarrer la cuisson.

**8. Nettoyage intelligent**

En état d'attente, appuyez une fois sur « ≋ », « AC » s'affiche. Appuyez sur « +30s » pour démarrer le nettoyage (nettoyage à 100 % de puissance micro-ondes pendant 5 minutes).
Le programme de nettoyage intelligent vous aide à nettoyer facilement votre appareil et à éliminer les odeurs désagréables. Il suffit de placer un bol d'eau dans le micro-ondes et de sélectionner la fonction Nettoyage intelligent, la puissance naturelle de la vapeur ramollira les résidus d'aliments en quelques minutes afin qu'ils soient plus faciles à éliminer.
Remarque : ne placez pas l'eau dans des récipients métalliques.

**9. Sécurité enfant**

Activation de la sécurité enfants : en état d'attente, appuyez sur « 3s » pendant 3 secondes. Un long « bip » indique l'activation de la sécurité enfants et le voyant de verrouillage s'allume.
Désactivation de la sécurité enfants : lorsque le four est verrouillé, appuyez sur « 3s » pendant 3 secondes. Un long « bip » retentit pour indiquer que le verrouillage est désactivé et le voyant de verrouillage s'éteint.

**10. Fonction horloge**

1) À l'état de cuisson, appuyez sur « ◷ » pour vérifier l'heure actuelle. Elle s'affiche pendant 3 secondes.

**11. Mode silencieux**

**Pour activer le mode silencieux :**

En état d'attente ou en mode horloge, appuyez une fois sur la touche « « 🔊 », « OFF » s'affiche. Lorsque vous appuyez sur les touches, cela ne produit aucun son.

**Pour désactiver le mode silencieux :**

En mode silencieux, appuyez une fois sur la touche « « 🔊 » . Un bip retentit. « on » s'affiche.

**12. Menu Auto**

1) En état d'attente, tournez « » vers la droite pour sélectionner la fonction désirée. « A1 » ~ « A8 » s'affiche.
2) Appuyez sur « » pour confirmer le menu sélectionné.
3) Tournez « » pour sélectionner le sous-menu.
4) Appuyez sur « » pour démarrer la cuisson.

**Tableau des menus**

| NUMÉRO | NOM DE CATÉGORIE | AFFICHAGE | NOM DU PROGRAMME | POIDS | TEMPS | PUISSANCE |
|---|---|---|---|---|---|---|
| A1 | Légumes surgelés | b1 -1 | Haricots verts surgelés | 200 g | 5'00" | P100 |
| | | b1 -2 | | 400 g | 8'00" | P100 |
| | | b2-1 | Mélange de légumes surgelés | 200 g | 4'00" | P100 |
| | | b2-2 | | 400 g | 7'00" | P100 |
| | | b3-1 | Brocoli surgelé | 200 g | 4'30" | P100 |
| | | b3-2 | | 400 g | 7'30" | P100 |
| A2 | Légumes frais | b1 -1 | Pommes de terre sans la peau | 400 g | 5'00" | P100 |
| | | b1 -2 | | 800 g | 9'00" | P100 |
| | | b2-1 | Pommes de terre avec la peau | 2 (200 g) | 5'00" | P100 |
| | | b2-2 | | 4(400 g) | 14'00" | P100 |
| | | b3 | Brocoli | 400 g | 8'00" | P100 |
| | | b4 | Carottes | 400 g | 7'00" | P100 |
| | | b5 | Courgettes | 400 g | 5'00" | P100 |
| A3 | Poisson | b1 | Moules | 200 g | 6'00" | P80 |
| | | b2 | Saumon | 350 g | 8'00" | P80 |
| | | b3 | Thon | 350 g | 7'00" | P80 |
| | | b4 | Bar | 350 g | 8'00" | P80 |
| A4 | Viande | b1 | Poulet | 800 g | 14'00" | P100 |
| | | b2 | Dinde | 800 g | 14'00" | P100 |
| | | b3 | Porc | 450 g | 4'00" | P100 |
| | | b4 | Viande rouge | 800 g | 12'00" | P100 |
| A5 | Céréales et pâtes | b1 -1 | Macaronis | 100 g | 10'00" | P80 |
| | | b1 -2 | | 200 g | 12'00" | P80 |
| | | b2-1 | Couscous | 200 g | 3'00"/ 9'00" | P80 |

| | | | | | | |
|---|---|---|---|---|---|---|
| | | b2-2 | | 300 g | 4’00”/ 10’00” | P80 |
| | | b3 | Riz | 1 tasse | 8'00"/ 500"' | P100+P50 |
| | | b4-1 | Flocons d’avoine | 2 portions | 7'00'' | P100 |
| | | b4-2 | | 4 portions | 11'00'' | P100 |
| A6 | Aliments pour bébés | b1 | Aliments pour bébés en purée | 150 g | 2’00” | P80 |
| | | b2 | Bouillon | 200 g | 2’30” | P100 |
| | | b3 | Stérilisation | 1 pièce (biberon) | 1’30” | P100 |
| | | b4 | Lait maternisé | 100 ml | 40'' | P30 |
| A7 | Boissons | b1 | Lait (1 tasse/240 ml) | 250 ml | 1’00” | P100 |
| | | b2 | Café (1 tasse/120 ml) | 250 ml | 1’00” | P100 |
| | | b3 | Thé | 250 ml | 2’00” | P100 |
| | | b4 | Chocolat chaud | 200 ml | 1’15” | P80 |
| A8 | Faire fondre | b1 -1 | Beurre (fondu) | 230 g | 1’40” | P80 |
| | | b1 -2 | Beurre (fondu) | 460 g | 2’20” | P80 |
| | | b2-1 | Beurre (ramolli) | 230 g | 1’30” | P80 |
| | | b2-2 | Beurre (ramolli) | 460 g | 2’30” | P80 |
| | | b3-1 | Chocolat | 100 g | 2’00” | P80 |
| | | b3-2 | Chocolat | 200 g | 4’00” | P80 |
| | | b4-1 | Crème glacée (ramollie) | 450 g | 0’15” | P80 |
| | | b4-2 | Crème glacée (ramollie) | 700 g | 0’30” | P80 |

# DÉPANNAGE

| Normal | |
|---|---|
| Four à micro-ondes interférant avec la réception TV | La réception de la radio et de la télévision peut être perturbée lorsque le four à micro-ondes fonctionne. Il s'agit d'un phénomène similaire à l'interférence des petits appareils électriques, comme les mixeurs, les aspirateurs et les ventilateurs électriques.<br>C'est tout à fait normal. |
| Lumière du four | Durant la cuisson au micro-ondes à faible puissance, la lumière du four peut s'assombrir. C'est tout à fait normal. |
| La vapeur s'accumule sur la porte, de l'air chaud s'échappe par les évents. | Durant la cuisson, de la vapeur peut s'échapper des aliments. Elle sortira principalement par les évents d'aération. Mais il est possible qu'un peu de vapeur s'accumule sur un endroit frais comme la porte du four. C'est tout à fait normal. |
| Le four a démarré accidentellement sans nourriture. | Il est interdit de faire fonctionner l'appareil sans nourriture à l'intérieur. Il est très dangereux de faire fonctionner l'appareil ainsi. |

| Problème | Cause possible | Solution |
|---|---|---|
| Il est impossible de démarrer le four. | (1) Le cordon d'alimentation n'est pas bien branché. | Débranchez-le. Puis rebranchez après 10 secondes. |
| | (2) Les fusibles ou le disjoncteur ont sauté. | Remplacez le fusible ou réinitialisez le disjoncteur (réparé par du personnel professionnel de notre société) |
| | (3) Problème avec la prise de courant. | Testez la prise avec d'autres appareils électriques. |
| Le four ne chauffe pas. | (4) La porte n'est pas bien fermée. | Fermez bien la porte. |

# PROTECTION DE L'ENVIRONNEMENT

Cet appareil est étiqueté conformément à la Directive Européenne 2012/19/UE relative aux déchets d'équipements électriques et électroniques 2013 concernant les appareils électriques et électroniques (DEEE). Les DEEE contiennent à la fois des substances polluantes (pouvant avoir un effet négatif sur l'environnement) et des éléments de base (pouvant être réutilisés). Il est important que les DEEE fassent l'objet de traitements spécifiques pour enlever et mettre au rebut les polluants et récupérer tous les matériaux. Chaque personne peut jouer un rôle important en s'assurant que les DEEE ne deviennent pas un problème environnemental ; il est essentiel de suivre quelques règles fondamentales :

- les DEEE ne doivent pas être traités comme des déchets ménagers ;
- les DEEE doivent être amenés sur des sites de collecte spéciaux (déchetteries) gérés par la mairie ou une entreprise agréée.

Dans de nombreux pays, les collectes chez les particuliers peuvent être disponibles pour les grands DEEE. Lors de l'achat d'un nouvel appareil, l'ancien peut être retourné au vendeur qui doit l'accepter gratuitement sous forme d'échange, à condition que l'appareil soit d'un type équivalent et qu'il possède les mêmes fonctions que l'appareil acheté.

## אמצעי זהירות למניעת חשיפה אפשרית לאנרגיית מיקרוגל מופרזת

(a) אל תנסה להפעיל תנור זה כשהדלת פתוחה שכן הדבר עלול לגרום לחשיפה מסוכנת לאנרגיית מיקרוגל. חשוב לא לשבור או לחבל במנעולי האבטחה.

(b) אין להניח כל חפץ בין חזית התנור לדלת או לאפשר הצטברות של שאריות לכלוך או חומר ניקוי על משטחי איטום.

(c) אזהרה: אם הדלת או אטמי הדלת פגומים, אין להפעיל את התנור עד שיתוקן על ידי איש מקצוע מוסמך.

## נספח

אם המנגנון אינו נשמר במצב ניקיון תקין, פני השטח שלו עלולים להתפרק ולהשפיע על תוחלת החיים של המנגנון ולהוביל למצב מסוכן.

## מפרטים טכניים

| | |
|---|---|
| דגם | CMWA32W8DLS |
| מתח נקוב | V 230 ~ 50 Hz |
| קלט מיקרוגל | 1500 ואט |
| תפוקת מיקרוגל | 1000 ואט |

נתוני צריכת חשמל נמוכה לפי תקנות (האיחוד האירופי) 2023/826 של הנציבות

| אוטומטית מגיע הציוד לאחריה תקופה למצב | צריכת אנרגיה | תנאי |
|---|---|---|
| 20. min | 0.8 W | או מידע הצגת עם המתנה מצב סטטוס |

## אזהרת הוראות בטיחות חשובות

כדי להפחית את הסיכון לאש, התחשמלות, פציעה גופנית של אנשים או חשיפה לאנרגיית מיקרוגל מופרזת בעת השימוש במכשיר שלך, פעל על-פי אמצעי זהירות בסיסיים, כולל:

1. קרא ופעל לפי הסעיף הספציפי: "אמצעי זהירות למניעת חשיפה אפשרית לאנרגיית מיקרוגל מופרזת".
2. מכשיר זה ניתן לשימוש על ידי ילדים מעל לגיל 8 ועל ידי אנשים עם יכולות פיזיות, חושיות או נפשיות מוגבלות או בעלי חוסר ניסיון וידע אם הם תחת השגחה, ניתנו להם הוראות בנוגע לשימוש בטוח במכשיר ואם הם הבינו את הסכנות המעורבות בשימוש בו. ילדים לא ישחקו עם המכשיר.
   עבודות ניקיון ותחזוקה לא תבוצענה על ידי ילדים ללא השגחה.
3. יש להרחיק את המכשיר ואת כבל החשמל מהישג ידם של ילדים מתחת לגיל 8.
4. אם כבל המתח פגום, יש להחליף אותו על ידי היצרן, על ידי סוכן שירות שלו או אנשים אחרים דומים המוכשרים לכך על מנת למנוע סכנות.
5. אזהרה: ודא שהמכשיר כבוי לפני החלפת המנורה כדי למנוע אפשרות של התחשמלות.
6. אזהרה: מסוכן לכל אדם שאינו איש מקצוע מוסמך לבצע כל פעולת שירות או תיקון הכרוכה בהסרת כיסוי המעניק הגנה מפני חשיפה לאנרגיית מיקרוגל.
7. אזהרה: אין לחמם נוזלים ומזונות אחרים במכלים אטומים מכיוון שהם נוטים להתפוצץ.
8. בעת חימום מזון במכלי פלסטיק או נייר, יש להשגיח על התנור בשל האפשרות להצתה.
9. השתמש רק בכלים שמתאימים לשימוש במיקרוגל.
10. אם נפלט עשן, יש לכבות או לנתק את המכשיר ולהשאיר את הדלת סגורה כדי לחנוק את הלהבות.

11. חימום במיקרוגל של משקאות עלול לגרום להתפרצות מושהית כתוצאה מרתיחה, ולפיכך יש להיזהר בעת הטיפול במכל.
12. יש לערבב או לנער את תכולת בקבוקי ההאכלה וצנצנות המזון לתינוקות ולבדוק את הטמפרטורה לפני הצריכה כדי למנוע כוויות.
13. אין לחמם במיקרוגל ביצים עם קליפה וביצים קשות, מכיוון שהן עלולות להתפוצץ, גם לאחר סיום החימום במיקרוגל.
14. יש לנקות את התנור באופן קבוע ולהסיר שאריות מזון.
15. אי שמירה על התנור במצב נקי עלולה לגרום להידרדרות במצב המשטח שעלולה להשפיע לרעה על חיי המכשיר ולגרום למצב מסוכן.
16. אין להתקין את המכשיר מאחורי דלת דקורטיבית כדי להימנע מחימום יתר. (זה לא חל על מכשירים עם דלת דקורטיבית.)
17. השתמש רק בבדיקת הטמפרטורה המומלצת לתנור זה. (לתנורים המסופקים עם מתקן לשימוש בבדיקת חישת טמפרטורה.)
18. אין למקם את תנור המיקרוגל בארון, אלא אם כן הוא נבדק בארון.
19. יש להפעיל את תנור המיקרוגל עם הדלת הדקורטיבית פתוחה. (לתנורים עם דלת דקורטיבית.)
20. מכשיר זה מיועד לשימוש ביתי ושימושים דומים כגון:
    - אזורי מטבחי צוות בחנויות, משרדים וסביבות עבודה אחרות;
    - על ידי לקוחות בבתי מלון, מוטלים וסביבות מגורים אחרות;
    - בתי חווה;
    - סביבות מסוג אירוח ביתי עם ארוחת בוקר.
21. תנור המיקרוגל מיועד לחימום מזון ומשקאות. ייבוש מזון או בגדים וחימום רפידות חימום, נעלי בית, ספוגים, מטלית לחה וכדומה עלולים להוביל לסיכון לפציעה, הצתה או שריפה.
22. אין להשתמש במכלים מתכתיים למזון ומשקאות במהלך הבישול במיקרוגל.
23. אין לנקות את המכשיר עם מכשיר ניקוי בקיטור.
24. המכשיר מיועד לשימוש עצמאי.
25. המשטח האחורי של מכשירי החשמל ימוקם כנגד קיר.

26. המכשירים אינם מיועדים להפעלה באמצעות טיימר חיצוני או מערכת שליטה מרחוק נפרדת.
27. הטמפרטורה של משטחים נגישים עשויה להיות גבוהה כאשר המכשיר פועל.
28. אזהרה: כאשר המכשיר מופעל במצב השילוב, ילדים צריכים להשתמש בתנור רק בהשגחת מבוגר בשל הטמפרטורות שנוצרו.

## קרא בעיון ושמור לעיון עתידי
## כדי להפחית את הסיכון לפציעה לאנשים המבצעים הארקה של ההתקנה

### סכנה
סכנת התחשמלות
נגיעה בחלק מהרכיבים הפנימיים עלולה לגרום לפציעה חמורה או למוות. אין לפרק מכשיר זה.

### אזהרה
סכנת התחשמלות
שימוש לא נכון בהארקה עלול לגרום להתחשמלות.
אין לחבר לשקע עד שהמכשיר מותקן ומוארק כראוי.

מכשיר זה חייב להיות מוארק.
במקרה של קצר חשמלי, הארקה מפחיתה את הסיכון להתחשמלות על ידי מתן חוט פליטה לזרם החשמלי.
מכשיר זה מצויד בכבל בעל חוט הארקה עם תקע הארקה. יש לחבר את התקע לשקע המותקן כראוי ומוארק.
יש להתייעץ עם חשמלאי או איש שירות מוסמך אם הוראות ההארקה אינן מובנות לחלוטין או אם קיים ספק אם המכשיר מוארק כראוי.
אם נדרש להשתמש בכבל מאריך, יש להשתמש בכבל מאריך בעל 3 חוטים בלבד.

1. כבל אספקת חשמל קצר מסופק כדי להפחית את הסיכונים הנובעים מהסתבכות או מעידה על כבל ארוך יותר.
2. אם נעשה שימוש בערכת כבל חשמל ארוך או בכבל מאריך:

1) הדירוג החשמלי המסומן של ערכת הכבל או הכבל המאריך צריך להיות גדול לפחות כמו הדירוג החשמלי של המכשיר.
2) הכבל המאריך חייב להיות מסוג מוארק בעל 3 מוליכים.
3) יש לסדר את הכבל הארוך כך שהוא לא ייתלה מעל השיש או השולחן שם ילדים יוכלו למשוך אותו או למעוד עליו שלא בכוונה.

## ניקוי

הקפד לנתק את המכשיר מאספקת החשמל.

1. נקה את חלל התנור לאחר השימוש במטלית מעט לחה.
2. יש לנקות את האביזרים בדרך הרגילה במי סבון.
3. יש לנקות בזהירות את משקוף הדלת ואת האטם ואת החלקים הסמוכים במטלית לחה כשהם מלוכלכים.
4. אין להשתמש בחומרי ניקוי שוחקים קשים או במגרדי מתכת חדים לניקוי זכוכית דלת התנור מכיוון שהם יכולים לגרד את פני השטח, דבר שעלול לגרום לניפוץ הזכוכית.
5. טיפ לניקוי --- לניקוי קל יותר של קירות החלל שהאוכל מבושל יכול לגעת בהם: הנח חצי לימון בקערה, הוסף 300 מ"ל של מים וחמם במיקרוגל בעוצמה של 100% במשך 10 דקות. נגב את התנור באמצעות מטלית רכה ויבשה.

## כלי מטבח
## זהירות
## סכנת פציעה

מסוכן לכל אדם שאינו איש מקצוע מוסמך לבצע כל פעולת שירות או תיקון הכרוכה בהסרת כיסוי המעניק הגנה מפני חשיפה לאנרגיית מיקרוגל. עיין בהוראות בסעיף "חומרים שניתן להשתמש בהם במיקרוגל או להימנע מהם במיקרוגל". ייתכן שקיימים כלים לא מתכתיים מסוימים שאינם בטוחים לשימוש במיקרוגל. אם יש לך ספק, באפשרותך לבדוק את הכלי המדובר לאחר ההליך להלן.

### בדיקת כלי מטבח:

1. מלא מכל בטוח למיקרוגל בכוס אחת של מים קרים (250 מ"ל) יחד עם הסכו"ם הרלוונטי.
2. בשל בעוצמה מקסימלית למשך דקה.
3. גע בזהירות בכלי. אם הכלי הריק חם, אין להשתמש בו לבישול במיקרוגל.
4. אין לעבור את זמן הבישול של דקה אחת.

## חומרים שניתן להשתמש בהם במיקרוגל

| כלי מטבח | הערות |
|---|---|
| כלי להשחמה | יש לפעול לפי הוראות היצרן. תחתית הכלי להשחמה חייבת להיות לפחות 5 מ"מ מעל לצלחת המסתובבת. שימוש לא נכון עלול לגרום לצלחת המסתובבת להישבר. |
| כלי אוכל | בטוח לשימוש במיקרוגל בלבד. יש לפעול לפי הוראות היצרן. אין להשתמש בצלחות סדוקות. |
| צנצנות זכוכית | הסר תמיד את המכסה. יש להשתמש רק כדי לחמם מזון עד שהוא חמים. רוב צנצנות הזכוכית אינן עמידות בחום ועלולות להישבר. |
| כלי זכוכית | כלי זכוכית לתנור עמידים לחום בלבד. יש לוודא שאין קישוט מתכתי. אין להשתמש בצלחות סדוקות. |
| שקיות בישול לתנור | יש לפעול לפי הוראות היצרן. אין לסגור עם שרוך מתכת. חתוך חריצים כדי לאפשר פליטת אדים. |
| צלחות וכוסות נייר | לשימוש בבישול/חימום לטווח קצר בלבד. אין להשאיר תנור ללא השגחה בזמן הבישול. |
| מגבות נייר | השתמש כדי לכסות מזון עבור חימום מחדש וספיגה של שומן. יש להשתמש בהשגחה לבישול לטווח קצר בלבד. |
| נייר אפייה | השתמש ככיסוי למניעת התזה או ככיסוי עבור אידוי. |
| פלסטיק | בטוח לשימוש במיקרוגל בלבד. עקוב אחר הוראות היצרן. צריך להיות מסומן כ"בטוח לשימוש במיקרוגל". כמה מכלי פלסטיק מתרככים כשהאוכל בפנים מתחמם. יש לחתוך, לנקב או לאוורר "שקיות הרתחה" ושקיות פלסטיק סגורות היטב על פי ההוראות שעל גבי האריזה. |
| כיסוי פלסטיק | בטוח לשימוש במיקרוגל בלבד. השתמש לכיסוי מזון במהלך הבישול כדי לשמור על הלחות. אין לאפשר לכיסוי פלסטיק לגעת במזון. |
| מדי חום | בטוח לשימוש במיקרוגל בלבד (מדי חום לבשר וממתקים). |
| נייר שעווה | השתמש ככיסוי כדי למנוע התזה ולשמור על הלחות. |

## חומרים שיש להימנע מהם במיקרוגל

| כלי מטבח | הערות |
|---|---|
| מגש אלומיניום | עלול לגרום ליצירת קשת. העבר מזון לכלי בטוח לשימוש במיקרוגל. |
| קרטון מזון עם ידית מתכת | עלול לגרום ליצירת קשת. העבר מזון לכלי בטוח לשימוש במיקרוגל. |
| כלי מטבח ממתכת או עם קישוט מתכת | ממתכת מגנה על המזון מאנרגיית המיקרוגל. קישוט מתכת עלול לגרום ליצירת קשת. |
| שרוכים מפותלים ממתכת | עלולים לגרום ליצירת קשת ועלולים לגרום לשריפה בתנור. |
| שקיות נייר | עלולות לגרום לשריפה בתנור. |
| פלסטיק מוקצף | פלסטיק מוקצף עלול להתמוסס או לזהם את הנוזל שבתוכו כאשר נחשף לחום גבוה. |
| עץ | העץ יתייבש בעת השימוש במיקרוגל ועלול להתפצל או להיסדק. |

# הכנת התנור

### שמות חלקי התנור והאביזרים

הוצא את התנור ואת כל החומרים מהקרטון ומחלל התנור. התנור מסופק עם האביזרים הבאים:

1 מגש זכוכית
1 מכלול צלחת מסתובבת
1 מדריך הוראות

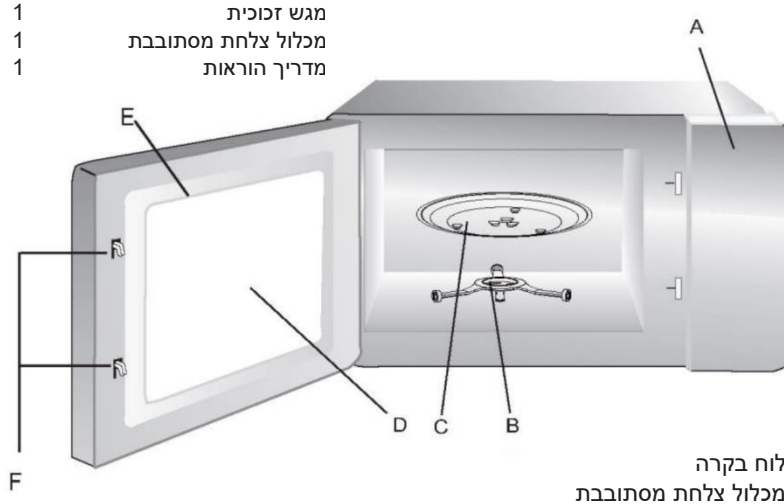


A) לוח בקרה
B) מכלול צלחת מסתובבת
C) מגש זכוכית
D) חלון תצפית
E) מכלול דלת
F) מערכת נעילת בטיחות

## התקנת הצלחת המסתובבת

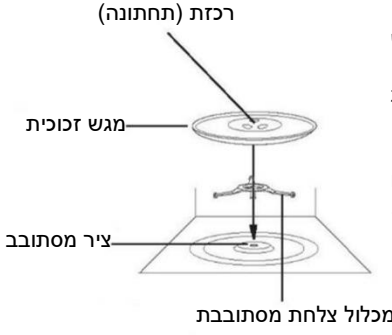


a. לעולם אין להניח את מגש הזכוכית הפוך. אין להגביל את מגש הזכוכית.
b. יש להשתמש תמיד במגש הזכוכית ובמכלול הצלחת המסתובבת במהלך הבישול.
c. כל המזון ומכלי המזון מונחים תמיד על מגש הזכוכית לבישול.
d. אם מגש הזכוכית או מכלול הצלחת המסתובבת נסדקים או נשברים, יש ליצור קשר עם מרכז השירות המורשה הקרוב ביותר.

## התקנה על השיש

הסר את כל חומרי האריזה והאביזרים.
בדוק את התנור לאיתור כל נזק כגון שקעים או דלת שבורה. אין להתקין אם התנור פגום.

ארון: יש להסיר את סרט המגן שנמצא על משטח הארון של המיקרוגל.
אין להסיר את כיסוי ה-MICA בצבע חום הבהיר המחובר לחלל התנור כדי להגן על המגנט.

---

## התקנה

1. בחר משטח ישר המספק מספיק שטח פתוח עבור פתחי הכניסה ו/או היציאה.

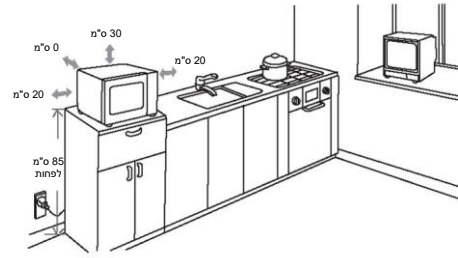


(1) גובה ההתקנה המינימלי הוא 85 ס"מ.
(2) המשטח האחורי של המכשיר ימוקם כנגד קיר.
השאר מרווח מינימלי של 30 ס"מ מעל התנור, נדרש מרווח מינימלי של 20 ס"מ בין התנור לקירות הסמוכים.

(3) אין להסיר את הרגליים מתחתית התנור.
(4) חסימת פתחי הכניסה ו/ או היציאה עלולה לגרום נזק לתנור.
(5) מקם את התנור רחוק ככל הניתן ממכשירי רדיו וטלוויזיה. הפעלת תנור מיקרוגל עלולה לגרום להפרעה לקליטת הרדיו או הטלוויזיה שלך.
2. חבר את התנור לשקע ביתי סטנדרטי.
יש לוודא שהמתח והתדר זהים למתח ולתדר שמופיעים על תווית הדירוג.

אזהרה: אין להתקין תנור מעל כיריים או מכשיר אחר המייצר חום. אם יותקן ליד מקור חום או מעליו, התנור עלול להינזק והאחריות תבוטל.

המשטח הנגיש עשוי להיות חם במהלך הפעולה.

# הוראות הפעלה

## לוח בקרה

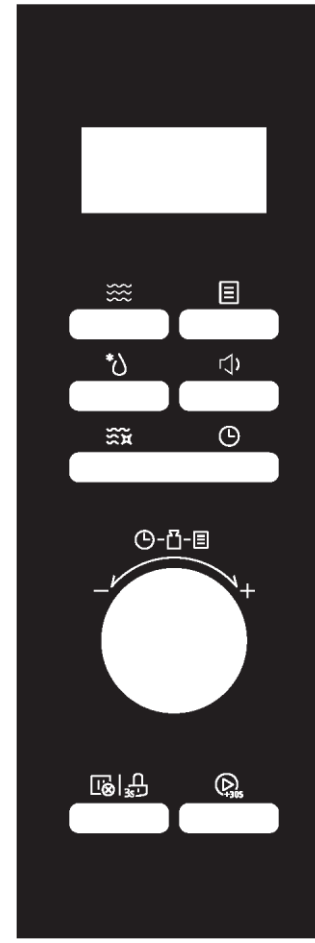

- **מיקרוגל**

לחץ כדי לבחור פונקציית מיקרוגל

- **הפשרה***

לחץ כדי לבחור פונקציית הפשרה במהירות

- **טיימר/שעון**

לחץ כדי להגדיר שעון

- **Smart Clean**

לחץ כדי לבחור פונקציית ניקוי חכם

- **תפריט אוטומטי**

לחץ כדי לבחור תפריטים אוטומטיים

- **שמע כבוי**

יש ללחוץ 3 שניות כדי להשתיק את המיקרוגל

- **עצירה/ביטול**

לחץ כדי לבטל את פונקציית הבישול הנוכחית

- **נעילה**

לחץ 3 שניות עבור פונקציית נעילת ילדים

- **Start/+30Sec.**

לחץ כדי להפעיל את הפונקציה או להתחיל במהירות למשך 30 שניות פונקציית מיקרוגל

# הוראות הפעלה

תנור מיקרוגל זה משתמש בבקרות אלקטרוניות מודרניות כדי לענות על צרכי הבישול שלך.

**1. כיוון השעון**

כאשר המיקרוגל מופעל, התנור יציג "0:00" והזמזם יצלצל פעם אחת.

1) לחץ על "🕒" פעמיים. תצוגת "00:00 ", ספרות השעה יהבהבו.

2) יש לסובב את " " כדי לכוונן את ספרות השעה, שעת הקלט צריכה להיות בטווח של 0--23 (24 שעות).

3) לחץ על "🕒", ספרות הדקה יהבהבו.

4) יש לסובב את " " כדי לכוונן את ספרות הדקה, שעת הקלט צריכה להיות בטווח של 0--59.

5) לחץ על 🕒 כדי לסיים את כיוון השעון. ":" יהבהב.

הערה:

1) אם השעון אינו מכוון, הוא לא יפעל כאשר הוא מופעל.

2) במהלך תהליך כיוון השעון, אם לא תלחץ על "🕒" תוך 5 דקות, התנור יחזור למצב הקודם באופן אוטומטי.

**2. טיימר למטבח**

1) לחץ על "🕒" פעם אחת, המסך יציג 00:00.

2) יש לסובב את " " כדי להזין את הטיימר הנכון. (זמן הבישול המקסימלי הוא 95 דקות.)

3) לחץ על "⏵+30s" כדי לאשר את ההגדרה.

**3. בישול במיקרוגל**

תרשים עוצמת המיקרוגל

| תצוגה | 100P | 80P | 50P | 30P | 10P |
|---|---|---|---|---|---|
| עוצמת מיקרוגל | 1000 ואט | 800 ואט | 500 ואט | 300 ואט | 100 ואט |

1) לחץ על "≋" ולאחר מכן "100P" יוצג.

2) לחץ שוב ושוב על "≋" או סובב את הכפתור כדי להגדיר את רמת העוצמה. 5 רמות העוצמה זמינות.

3) לחץ על "⏵+30s" כדי לאשר.

4) סובב את " " כדי לכוונן את זמן הבישול. הוא אמור להיות בטווח של 0:05-95:00.

5) לחץ על "⏵+30s" כדי להתחיל לבשל.

**4. הפשרה לפי משקל**

1) לחץ על "⏻*" פעם אחת, התנור יציג את "d-1".

2) סובב את "" כדי לבחור את משקל המזון. במקביל, "g" יאיר.

המשקל צריך להיות בטווח של 100-2000 גרם.

3) לחץ על המקש "" כדי להתחיל להפשיר.

הערה: הזמזם יישמע כדי להזכיר לך להפוך את המזון במהלך ההפשרה. אם לא תבוצע פעולה, התנור ימשיך לעבוד.

**5. הפשרה לפי זמן**

1) לחץ על "⏻*" פעמיים, התנור יציג את "d-2".

2) סובב את "" כדי לבחור את זמן הבישול. זמן הכיוון המקסימלי הוא 95 דקות.

3) לחץ על המקש "" כדי להתחיל להפשיר.

עוצמת ההפשרה היא 30P, ולא ניתן לשנות אותה.

הערה: לאחר שחצי מהזמן חלף, הזמזם יישמע כדי להזכיר לך להפוך את המזון. אם לא תבוצע פעולה, התנור ימשיך לעבוד.

**6. התחלה מהירה**

1) במצב המתנה, לחץ על "" כדי להתחיל בישול של 30 שניות עם 100% עוצמה, כל לחיצה נוספת תגדיל את זמן הבישול של 30 שניות עד 95 דקות.

2) במצב המתנה, סובב את " " כדי לכוון את זמן הבישול ל-95 דקות עם 100% עוצמת מיקרוגל, ולאחר מכן סובב את "" כדי לכוון את זמן הבישול, לחץ על "" כדי להתחיל לבשל.

**7. ריבוי שלבים**

הערות:

1) ניתן להגדיר שני שלבי בישול בבישול רב-שלבי.

2) אם תגדיר פונקציית הפשרה, היא תפעל באופן אוטומטי בשלב הראשון.

3) לא ניתן להגדיר את טיימר המטבח, התפריט האוטומטי והניקוי האוטומטי כאחד מהשלבים המרובים.

לדוגמה: הפשר מזון במשך 5 דקות ולאחר מכן בשל עם 80% עוצמת מיקרוגל במשך 7 דקות.

1) לחץ פעמיים על "⏻*" ולאחר מכן המסך יציג את "d-2".

2) סובב את "" כדי להגדיר את זמן ההפשרה הרצוי של 5 דקות.

3) לחץ על "" ולאחר מכן "100P" יוצג.

4) סובב שוב ושוב את "" או לחץ על "" כדי להגדיר את רמת העוצמה של 80P.

5) לחץ על "" כדי לאשר.

6) סובב את "" כדי להגדיר את זמן ההפשרה הרצוי של 7 דקות.

7) לחץ על "" כדי להתחיל לבשל.

### 8. Smart Clean

במצב המתנה, לחץ על "" פעם אחת, "AC" יוצג, לחץ על "" כדי להתחיל בניקוי (100% מיקרוגל נקי למשך 5 דקות)
תוכנית Smart Clean עוזרת לך לנקות את המכשיר שלך בקלות ולהסיר ריחות לא נעימים. עליך רק להכניס קערת מים למיקרוגל ולבחור בפונקציה Smart Clean, העוצמה הטבעית של האדים תרכך את שאריות המזון תוך כמה דקות, ותכין אותן לסילוקן.
הערה: אסור להחזיק את המים בכלי מתכת.

### 9. נעילת ילדים

נעילה: במצב המתנה, לחץ על "" למשך 3 שניות, יישמע "צפצוף" ארוך המציין כניסה למצב נעילת ילדים ונורת נעילה תידלק.

שחרור נעילה: במצב נעול, לחץ על "" למשך 3 שניות, יישמע "צפצוף" ארוך המציין כי הנעילה שוחררה ומחוון 'נעול' ייעלם.

### 10. פונקציית זמן

1) במהלך מצב הבישול, לחץ על "" כדי לבדוק את השעה הנוכחית. היא תוצג למשך 3 שניות.

### 11. מצב שקט

**להפעלת מצב השקט:**

במצב המתנה או שעון, לחץ על "" פעם אחת. "כבוי" יוצג, כאשר אתה לוחץ על המקשים, לא נשמע צליל.

**כדי להשבית את המצב השקט:**

במצב שקט, לחץ על "" פעם אחת. צפצוף יישמע. "מופעל" יוצג.

### 12. תפריט אוטומטי

1) במצב המתנה, סובב את "" ימינה כדי לבחור את הפונקציה הרצויה, ו-"A"~"8A1" יוצג.

2) לחץ על "" כדי לאשר את התפריט הדרוש לך.

3) סובב את "" כדי לבחור את תפריט המשנה.

4) לחץ על "⏯" כדי להתחיל לבשל.

**תרשים תפריט**

| מספר | שם הקטגוריה | תצוגה | שם התוכנית | משקל | שעה | עוצמה |
|---|---|---|---|---|---|---|
| 1A | ירקות קפואים | 1-1b | שעועית ירוקה קפואה | 200 גרם | "00'5 | 100P |
| | | 2- 1b | | 400 גרם | "00'8 | 100P |
| | | 2-1b | תערובת של ירקות קפואים | 200 גרם | "00'4 | 100P |
| | | 2-2b | | 400 גרם | "00'7 | 100P |
| | | 3-1b | ברוקולי קפוא | 200 גרם | "30'4 | 100P |
| | | 3-2b | | 400 גרם | "30'7 | 100P |
| 2A | ירקות טריים | 1-1b | תפוחי אדמה ללא קליפה | 400 גרם | "00'5 | 100P |
| | | 2- 1b | | 800 גרם | "00'9 | 100P |
| | | 2-1b | תפוחי אדמה עם קליפה | 2 (200 גרם) | "00'5 | 100P |
| | | 2-2b | | 4 (400 גרם) | "00'14 | 100P |
| | | 3b | ברוקולי | 400 גרם | "00'8 | 100P |
| | | 4b | גזרים | 400 גרם | "00'7 | 100P |
| | | 5b | זוקיני | 400 גרם | "00'5 | 100P |
| 3A | דג | 1b | מולים | 200 גרם | "00'6 | 80P |
| | | 2b | דג סלמון | 350 גרם | "00'8 | 80P |
| | | 3b | טונה | 350 גרם | "00'7 | 80P |
| | | 4b | דג בס | 350 גרם | "00'8 | 80P |
| 4A | בשר | 1b | עוף | 800 גרם | "00'14 | 100P |
| | | 2b | הודו | 800 גרם | "00'14 | 100P |
| | | 3b | חזיר | 450 גרם | "00'4 | 100P |
| | | 4b | בשר אדום | 800 גרם | "00'12 | 100P |
| 5A | דגנים פסטה | 1-1b | מקרוני | 100 גרם | "00'10 | 80P |
| | | 2- 1b | | 200 גרם | "00'12 | 80P |
| | | 2-1b | קוסקוס | 200 גרם | "00'3/ "00'9 | 80P |
| | | 2-2b | | 300 גרם | "00'4/ "00'10 | 80P |
| | | 3b | אורז | כוס אחת | "00'8/ "500 | 50P100+P |
| | | 4-1b | שיבולת שועל | 2 מנות | "00'7 | 100P |
| | | 4-2b | | 4 מנות | "00'11 | 100P |
| 6A | מזון לתינוקות | 1b | מחית לתינוקות | 150 גרם | "00'2 | 80P |
| | | 2b | ציר | 200 גרם | "30'2 | 100P |
| | | 3b | עיקור | פריט אחד (בקבוק לתינוק) | "30'1 | 100P |
| | | 4b | חלב תינוקות | 100 מ"ל | "40 | 30P |

| | | | | | | |
|---|---|---|---|---|---|---|
| 7A | שתייה | 1b | חלב (כוס אחת/240 מ"ל) | 250 מ"ל | 1'00" | 100P |
| | | 2b | קפה (כוס אחת/120 מ"ל) | 250 מ"ל | 1'00" | 100P |
| | | 3b | תה | 250 מ"ל | 2'00" | 100P |
| | | 4b | שוקו חם | 200 מ"ל | 1'15" | 80P |
| 8A | המסה | 1-1b | חמאה (המסה) | 230 גרם | 1'40" | 80P |
| | | 2- 1b | חמאה (המסה) | 460 גרם | 2'20" | 80P |
| | | 2-1b | חמאה (ריכוך) | 230 גרם | 1'30" | 80P |
| | | 2-2b | חמאה (ריכוך) | 460 גרם | 2'30" | 80P |
| | | 3-1b | שוקולד | 100 גרם | 2'00" | 80P |
| | | 3-2b | שוקולד | 200 גרם | 4'00" | 80P |
| | | 4-1b | גלידה (ריכוך) | 450 גרם | 0'15" | 80P |
| | | 4-2b | גלידה (ריכוך) | 700 גרם | 0'30" | 80P |

# פתרון בעיות

| רגיל | |
|---|---|
| תנור מיקרוגל שמפריע לקליטת הטלוויזיה | ייתכן שקליטת הרדיו והטלוויזיה תופרע בעת הפעלת המיקרוגל. זה דומה להפרעה של מכשירי חשמל קטנים, כמו מיקסר, שואב אבק ומאוורר חשמלי. זה תקין. |
| אור תנור עמום | בבישול במיקרוגל בעוצמה נמוכה, אור התנור עלול להיות מעומעם. זה תקין. |
| אדים מצטברים על הדלת, אוויר חם יוצא מפתחי האוורור | בבישול, האדים עשויים לצאת מהמזון. רובם ייצאו מפתחי האוורור. אבל חלקם עשויים להצטבר במקום קריר כמו דלת תנור. זה תקין. |
| התנור התחיל לפעול בטעות ללא אוכל בפנים. | אסור להפעיל את היחידה ללא אוכל בפנים. הדבר מסוכן מאוד. |

| בעיה | סיבה אפשרית | תיקון |
|---|---|---|
| לא ניתן להפעיל את התנור. | (1) כבל החשמל אינו מחובר היטב. | נתק. לאחר מכן חבר שוב לאחר 10 שניות. |
| | (2) נתיך שרוף או מפסק פחת פועל. | החלף נתיך או אפס מפסק פחת (יתוקן על ידי אנשי מקצוע של החברה שלנו) |
| | (3) בעיה עם השקע. | בדוק את השקע עם מכשירי חשמל אחרים. |
| התנור לא מתחמם. | (4) הדלת לא סגורה היטב. | סגור את הדלת היטב. |

# הגנת הסביבה

מכשיר זה מסומן בהתאם להנחיה האירופית EU/2012/19 על תקנות פסולת חשמל וציוד אלקטרוני 2013 בנוגע למכשירים חשמליים ואלקטרוניים (WEEE). המכשירים החשמליים והאלקטרוניים כוללים הן חומרים מזהמים (אשר יכולה להיות להם השפעה שלילית על הסביבה) והן אלמנטים בסיסיים (אשר ניתנים לשימוש חוזר). חשוב מאוד לטפל במכשירים החשמליים והאלקטרוניים בדרכים ספציפיות על מנת להסיר באופן נכון ולזרוק את החומרים המזהמים ולשחזר את החומרים האחרים. לאנשים יכול להיות תפקיד חשוב בהבטחה שהמכשירים החשמליים והאלקטרוניים לא יהפכו להיות בעיה סביבתית; חשוב מאוד להקפיד על כמה כללים בסיסיים:

- אין להתייחס אל המכשירים החשמליים והאלקטרוניים כאשפה ביתית;
- יש להביא את המכשירים החשמליים והאלקטרוניים לאזורי איסוף המיועדים לכך המנוהלים על ידי העירייה או על ידי חברה המתמחה בנושא.

במדינות רבות, אוספים מקומיים עשויים להיות זמינים עבור WEEEs גדולים. כאשר אתם קונים מכשיר חדש, ניתן להחזיר את המכשיר הישן שלכם אל המוכר אשר חייב לקבל אותו ללא תשלום, ככל שהמכשיר הוא מסוג זהה ובעל אותן הפונקציות כמו למכשיר החדש שנרכש.

## MJERE OPREZA ZA IZBJEGAVANJE MOGUĆE IZLOŽENOSTI PREKOMJERNOJ MIKROVALNOJ ENERGIJI

(a) Ne pokušavajte upotrebljavati ovu pećnicu s otvorenim vratima jer to može dovesti do štetnog izlaganja mikrovalnoj energiji. Važno je da ne razbijete ili ne mijenjate sigurnosne brave.

(b) Nemojte stavljati nikakve predmete između prednje strane pećnice i vrata niti dopustiti da se prljavština ili ostaci sredstva za čišćenje nakupljaju na brtvenim površinama.

(c) UPOZORENJE: Ako su vrata ili brtve vrata oštećene, pećnica se ne smije upotrebljavati dok je ne popravi ovlaštena osoba.

## DODATAK

Ako se uređaj ne održava čistim, njegova se površina može oštetiti i utjecati na vijek trajanja uređaja te dovesti do opasne situacije.

## SPECIFIKACIJE

| | |
|---|---|
| Model | CMWA32W8DLS |
| Nazivni napon | 230 V ~ 50 Hz |
| Ulazna snaga mikrovalne pećnice | 1500 W |
| Izlazna snaga mikrovalne pećnice | 1000 W |

Podaci o niskoj potrošnji energije u skladu s uredbom komisije (EU) 2023/826.

| Stanje | Potrošnja snage | Razdoblje nakon kojega uređaj automatski postiže stanje |
|---|---|---|
| Stanje pripravnosti s prikazom podataka ili stanja | 0,8 W | 20 min |

# VAŽNE SIGURNOSNE UPUTE

Kako biste smanjili rizik od požara, strujnog udara, ozljeda osoba ili izlaganja prekomjernoj energiji mikrovalne pećnice pri upotrebi uređaja, pridržavajte se osnovnih mjera opreza, uključujući sljedeće:

1. Pročitajte i pridržavajte se sljedećeg: "MJERE OPREZA KAKO BI SE IZBJEGLO MOGUĆE IZLAGANJE PREKOMJERNOJ MIKROVALNOJ ENERGIJI".
2. Ovaj uređaj mogu upotrebljavati djeca starija od 8 godina i osobe sa smanjenim fizičkim, osjetilnim ili mentalnim sposobnostima ili nedostatkom iskustva i znanja ako su pod nadzorom ili su dobili upute u vezi sa sigurnom upotrebom uređaja te ako shvaćaju povezane opasnosti. Djeca se ne smiju igrati uređajem.
   Djeca ne smiju čistiti niti održavati uređaj bez nadzora.
3. Uređaj i kabel držite izvan dohvata djece mlađe od 8 godina.
4. Ako je kabel za napajanje oštećen, treba ga zamijeniti proizvođač, njegov serviser ili osobe sličnih kvalifikacija da bi se izbjegla opasnost.
5. UPOZORENJE: Pobrinite se da je uređaj isključen prije zamjene žarulje kako biste izbjegli mogućnost nastanka strujnih udara.
6. UPOZORENJE: Opasno je za bilo koga, osim za osposobljenu osobu, da izvrši bilo koji servis ili popravak koji uključuje uklanjanje pokrova koji pruža zaštitu od izlaganja mikrovalnoj energiji.
7. UPOZORENJE: Tekućine i druga hrana ne smiju se zagrijavati u zatvorenim posudama jer mogu eksplodirati.
8. Prilikom zagrijavanja hrane u plastičnim ili papirnatim posudama pazite na pećnicu zbog mogućnosti paljenja.
9. Upotrebljavajte samo pribor koji je prikladan za upotrebu u mikrovalnim pećnicama.

10. Ako se uređaj dimi, isključite ili odspojite ga i držite vrata zatvorena kako biste ugasili plamen.
11. Mikrovalno zagrijavanje napitaka može rezultirati odgođenim eruptivnim vrenjem, stoga je potrebno biti oprezan pri rukovanju posudom.
12. Sadržaj bočica za hranjenje i posuda za hranu za bebe mora se promiješati ili protresti i provjeriti temperatura prije konzumacije kako bi se izbjegle opekline.
13. Jaja u ljusci i cijela tvrdo kuhana jaja ne smiju se zagrijavati u mikrovalnim pećnicama jer mogu eksplodirati, čak i nakon završetka mikrovalnog zagrijavanja.
14. Pećnicu treba redovito čistiti i uklanjati naslage hrane.
15. Neodržavanje pećnice čistom može dovesti do propadanja površine koje može negativno utjecati na vijek trajanja uređaja i možda dovesti do opasne situacije.
16. Uređaj se ne smije postaviti iza dekorativnih vrata da bi se izbjeglo pregrijavanje. (Ovo nije primjenjivo za uređaje s dekorativnim vratima.)
17. Upotrebljavajte samo temperaturnu sondu koja se preporučuje za ovu pećnicu. (Za pećnice s opremom za upotrebu sonde za osjet temperature.)
18. Mikrovalna pećnica ne smije se stavljati u ormarić osim ako nije ispitana u ormariću.
19. Mikrovalna pećnica mora raditi s otvorenim dekorativnim vratima. (Za pećnice s dekorativnim vratima.)
20. Ovaj uređaj namijenjen je za upotrebu u kućanstvu i za slične namjene kao što su:
    - prostor za blagovanje unutar trgovina, ureda ili drugih radnih prostora;
    - za klijente u hotelima, motelima i drugim vrstama stambenog okruženja;
    - seoske kuće;
    - okruženja poput ugostiteljskih objekata koji nude noćenje i doručak.

21. Mikrovalna pećnica namijenjena je zagrijavanju hrane i pića. Sušenje hrane ili odjeće i zagrijavanje jastučića za grijanje, papuča, spužvi, vlažne krpe i slično može povećati rizik od ozljeda, paljenja ili požara.
22. Metalne posude za hranu i pića nisu dopuštene tijekom pripreme hrane u mikrovalnoj pećnici.
23. Uređaj se ne smije čistiti parnim čistačem.
24. Uređaj je namijenjen samostalnom korištenju.
25. Stražnja površina uređaja mora biti postavljena uz zid.
26. Uređaj nije namijenjen radu pomoću vanjskog vremenskog programatora ili zasebnog sustava na upravljanje na daljinu.
27. Temperatura dostupnih površina može biti visoka dok uređaj radi.
28. UPOZORENJE: Kada uređaj radi u kombiniranom načinu rada, djeca trebaju upotrebljavati pećnicu samo pod nadzorom odrasle osobe zbog generiranih temperatura.

# PAŽLJIVO PROČITAJTE I ČUVAJTE ZA BUDUĆE POTREBE

# SMANJENJE RIZIKA OD OZLJEDA OSOBA KOJE UZEMLJUJU INSTALACIJU

## OPASNOST

Opasnost od električnog udara
Dodirivanje nekih unutarnjih dijelove može uzrokovati teške ozljede ili smrt. Nemojte rastavljati ovaj uređaj.

## UPOZORENJE

Opasnost od električnog udara
Nepravilna upotreba uzemljenja može dovesti do električnog udara.
Nemojte spajati uređaj na utičnicu sve dok uređaj nije pravilno postavljen i uzemljen.

Ovaj uređaj mora biti uzemljen. U slučaju kratkog spoja, uzemljenje smanjuje rizik od strujnog udara osiguravanjem žice za odvod električne struje. Ovaj uređaj opremljen je kabelom koji ima žicu za uzemljenje s utikačem za uzemljenje. Utikač mora biti priključen na utičnicu koja je pravilno postavljena i uzemljena.

Posavjetujte se s kvalificiranim električarom ili serviserom ako upute za uzemljenje nisu u potpunosti razumljive ili ako postoji sumnja je li uređaj pravilno uzemljen.
Ako je potrebno upotrebljavati produžni kabel, upotrebljavajte samo trožilni produžni kabel.

1. Osiguran je kratki kabel za napajanje kako bi se smanjili rizici od zapetljavanja ili spoticanja preko dužeg kabela.
2. Upotrebljavate li dugački kabel ili produžni kabel:

1) Označena električna snaga kompleta kabela ili produžnog kabela trebala bi biti barem onolika kolika je električna struja uređaja.
2) Produžni kabel mora biti trožilni kabel s vodičem za uzemljenje.
3) Dugi kabel treba biti postavljen tako da ne visi preko radne površine ili stola gdje djeca mogu zapeti za njega ili se nenamjerno spotaknuti.

# ČIŠĆENJE

Obavezno odspojite uređaj iz napajanja.

1. Očistite unutrašnjost pećnice nakon upotrebe blago vlažnom krpom.
2. Očistite pribor na uobičajen način u vodi sa sapunom.
3. Okvir i brtva vrata te susjedni dijelovi moraju se pažljivo očistiti vlažnom krpom kada su prljavi.
4. Ne upotrebljavajte abrazivne deterdžente ili oštre metalne strugače za čišćenje stakla na vratima pećnice jer se može oštetiti površina, a to može uzrokovati lom stakla.
5. Savjet za čišćenje---Za lakše čišćenje stijenki unutrašnjosti koje kuhana hrana može dodirnuti: Stavite pola limuna u zdjelu, dodajte 300 ml (1/2 litre) vode i zagrijavajte na 100 % mikrovalne energije 10 minuta. Obrišite pećnicu mekom, suhom krpom.

## PRIBOR
## OPREZ
## OPASNOST OD OZLJEDA

Opasno je za bilo koga, osim za osposobljenu osobu, da izvrši bilo koji servis ili popravak koji uključuje uklanjanje pokrova koji pruža zaštitu od izlaganja mikrovalnoj energiji.
Pogledajte upute u odjeljku "Materijali koje možete upotrebljavati u mikrovalnoj pećnici ili koje treba izbjegavati u mikrovalnoj pećnici." Možda postoje određeni nemetalni pribor koji nije siguran za upotrebu u mikrovalnoj pećnici. Ako ste u nedoumici, određeni pribor možete testirati slijedeći postupak u nastavku.

## TESTIRANJE PRIBORA:

1. Napunite posudu sigurnu za mikrovalnu pećnicu jednom šalicom hladne vode (250 ml) zajedno s priborom.
2. Kuhajte maksimalnom snagom 1 minutu.
3. Oprezno opipajte pribor. Ako je prazan pribor topao, nemojte ga upotrebljavati za pripremu hrane u mikrovalnoj pećnici.
4. Vrijeme pečenja ne smije biti dulje od 1 minute.

## Materijali koje možete upotrebljavati u mikrovalnoj pećnici

| Pribor | Primjedbe |
|---|---|
| Posuda za pečenje | Slijedite upute proizvođača. Dno posude za pečenje mora biti najmanje 3/16 inča (5 mm) iznad okretne ploče. Nepravilna upotreba može uzrokovati pucanje okretne ploče. |
| Pribor za jelo | Samo za mikrovalnu pećnicu. Slijedite upute proizvođača. Nemojte upotrebljavati napuknute ili oštećene posude. |
| Staklenke | Uvijek uklonite poklopac. Upotrebljavajte ih samo dok hrane ne postane topla. Većina staklenki nije otporna na toplinu i može puknuti. |
| Stakleno posuđe | Samo stakleno posuđe otporno na toplinu. Pobrinite se da nema metalne obloge. Nemojte upotrebljavati napuknute ili oštećene posude. |
| Vrećice za kuhanje u pećnici | Slijedite upute proizvođača. Ne zatvarajte ih metalnom vezicom. Napravite proreze kako biste omogućili izlazak pare. |
| Papirnati tanjuri i čaše | Upotrebljavajte ih samo za kratkoročnu pripremu hrane / zagrijavanje. Ne ostavljajte pećnicu bez nadzora tijekom pripreme hrane. |
| Papirnati ručnici | Upotrebljavajte ih za pokrivanje hrane za zagrijavanje i upijanje masti. Upotrebljavajte ih uz nadzor samo za kratkoročnu pripremu hrane. |
| Papir za pečenje | Upotrebljavajte ga kao pokrov kako biste spriječili prskanje ili omot za paru. |
| Plastika | Samo za mikrovalnu pećnicu. Slijedite upute proizvođača. Treba imati oznaku "Sigurno za mikrovalne pećnice". Neke plastične posude omekšaju dok se hrana zagrijava. „Vrećice za kuhanje” i čvrsto zatvorene plastične vrećice treba prorezati, probušiti ili odzračiti prema uputama pakiranja. |
| Plastična folija | Samo za mikrovalnu pećnicu. Upotrebljavajte je za pokrivanje hrane tijekom pripreme hrane kako biste zadržali vlagu. Plastična folija ne smije dodirivati hranu. |
| Termometri | Samo za mikrovalnu pećnicu (termometri za meso i slatkiše). |
| Voštani papir | Upotrebljavajte ga kao pokrov kako biste spriječili prskanje i zadržali vlagu. |

## Materijali koje treba izbjegavati u mikrovalnoj pećnici

| Pribor | Primjedbe |
|---|---|
| Aluminijski pladanj | Može uzrokovati iskrenje. Prebacite hranu u posudu sigurnu za mikrovalnu pećnicu. |
| Kartonska kutija za hranu s metalnom ručkom | Može uzrokovati iskrenje. Prebacite hranu u posudu sigurnu za mikrovalnu pećnicu. |
| Metal ili pribor s metalnim oblogama | Metal štiti hranu od mikrovalne energije. Metalna obloga može uzrokovati iskrenje. |
| Metalne žice | Mogu uzrokovati iskrenje i požar u pećnici. |
| Papirnate vrećice | Mogu izazvati požar u pećnici. |
| Plastična pjena | Plastična pjena može otopiti ili kontaminirati tekućinu u unutrašnjosti kada je izložena visokoj temperaturi. |
| Drvo | Drvo će se isušiti kada se upotrebljava u mikrovalnoj pećnici i može napuknuti ili puknuti. |

# POSTAVLJANJE PEĆNICE

**Nazivi dijelova pećnice i pribora za pećnicu**

Izvadite pećnicu i sve materijale iz kartonske kutije i unutrašnjosti pećnice. Vaša pećnica isporučuje se sa sljedećim priborom:

| | |
|---|---|
| Stakleni pladnjem | 1 |
| Sklop prstena za okretanje | 1 |
| Priručnik s uputama | 1 |

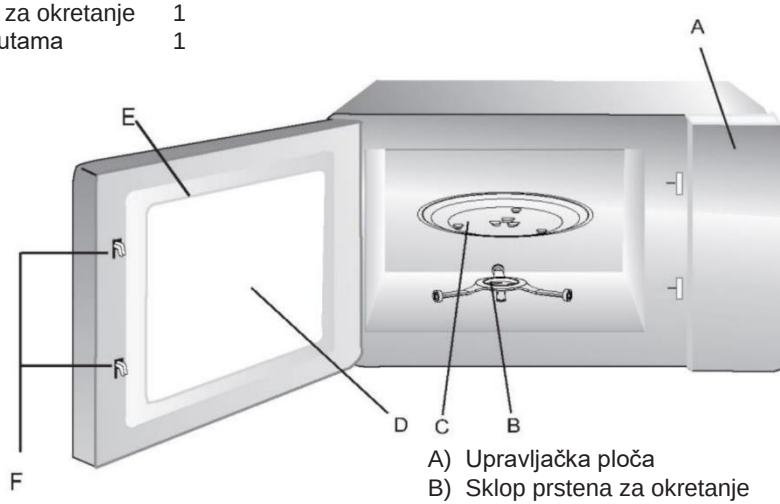


A) Upravljačka ploča
B) Sklop prstena za okretanje
C) Stakleni pladnjem
D) Prozor za promatranje
E) Sklop vrata
F) Sustav sigurnosnog blokiranja

## Postavljanje okretne ploče

a. Nikada ne stavljajte stakleni pladanj naopako. Stakleni pladanj nikada ne smije biti ograničen.
b. Tijekom pripreme hrane uvijek se moraju upotrebljavati stakleni pladanj i sklop prstena za okretanje.
c. Sva hrana i posude s hranom uvijek se stavljaju na stakleni pladanj za pripremu hrane.
d. Ako stakleni pladanj ili sklop prstena za okretanje pukne ili se slomi, obratite se najbližem ovlaštenom servisu.

## POSTAVLJANJE NA RADNU PLOČU

Uklonite sav ambalažni materijal i pribor.
Provjerite ima li u pećnici oštećenja poput udubljenja ili slomljenih vrata. Nemojte ugrađivati pećnicu ako je oštećena.

Ormarić: Uklonite svu zaštitnu foliju koja se nalazi na površini ormarića mikrovalne pećnice.
Nemojte uklanjati svijetlo-smeđi poklopac Mica koji je pričvršćen na unutrašnjost pećnice radi zaštite magnetron.

---

## UGRADNJA

1. Odaberite ravnu površinu koja osigurava dovoljno otvorenog prostora za ulazne i/ili izlazne ventilacijske otvore.

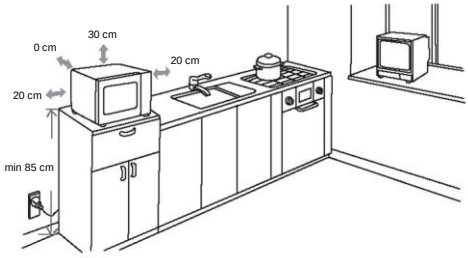


(1) Minimalna visina ugradnje iznosi 85 cm.
(2) Stražnja površina uređaja mora biti postavljena uz zid. Ostavite minimalni razmak od 30 cm iznad pećnice, potreban je minimalni razmak od 20 cm između pećnice i susjednih zidova.
(3) Nemojte skidati noge s dna pećnice.
(4) Blokiranje usisnih i/ili izlaznih otvora može oštetiti pećnicu.
(5) Stavite pećnicu što dalje od radija i televizora. Rad mikrovalne pećnice može uzrokovati smetnje u radijskom ili televizijskom prijemu.
2. Priključite pećnicu u standardnu utičnicu za kućanstvo. Provjerite jesu li napon i frekvencija jednaki naponu i frekvenciji na naljepnici.

UPOZORENJE: Nemojte ugraditi pećnicu iznad ploče za kuhanje ili drugog uređaja koji proizvodi toplinu. Ako je ugrađena blizu izvora topline ili iznad njega, pećnica bi se mogla oštetiti i jamstvo bi bilo nevažeće.

Dostupna površina može tijekom rada biti vruća.

# UPUTE ZA UPOTREBU
# UPRAVLJAČKA PLOČA

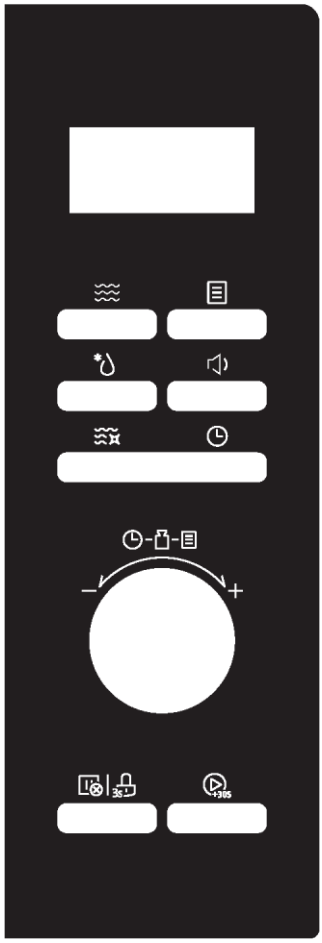

- **Mikrovalovi**

Pritisnite za odabir funkcije mikrovalova

- **Odmrzavanje**

Pritisnite za brzi odabir funkcije odmrzavanja

- **Vremenski programator / sat**

Pritisnite za podešavanje sata

- **Pametno čišćenje**

Pritisnite za odabir funkcije pametnog čišćenja

- **Automatski izbornik**

Pritisnite za odabir automatskih izbornika

- **Zvuk isključen**

Pritisnite 3 sekunde za isključivanje mikrovalova

- **Zaustavi/otkaži**

Pritisnite za poništavanje trenutačne funkcije kuhanja

- **Zaključavanje**

Pritisnite 3 sekunde za funkciju sigurnosne blokade za djecu

- **Start/+30Sec.**

Pritisnite za pokretanje funkcije ili brzo pokretanje funkcije mikrovalova na 30 sekundi

# UPUTE ZA UPOTREBU

Ova mikrovalna pećnica koristi moderne elektroničke upravljačke elemente kako bi zadovoljila vaše potrebe kuhanja.

**1. Postavka sata**

Kad je mikrovalna pećnica uključena, prikazat će se „0:00” i jednom će se oglasiti zvučni signal.

1) Dvaput pritisnite „🕒”. Prikazat će se „00:00” i treptat će sati.
2) Okrenite „ ” za prilagodbu sata, uneseno vrijeme treba biti između 0 i 23 (24 sata).
3) Pritisnite " 🕒 ", minute će treperiti.
4) Okrenite " " za prilagodbu minuta, uneseno vrijeme treba biti između 0 i 59.
5) Pritisnite " 🕒 " za završetak prilagodbe sata. Treperit će ":".

Napomena:

1) Ako sat nije postavljen, neće raditi kad je uključen.
2) Ako tijekom podešavanja sata ne pritisnete „🕒” unutar 5 minuta, pećnica će se automatski vratiti na prethodni status.

**2. Kuhinjski vremenski programator**

1) Jednom pritisnite „🕒”, na zaslonu će se prikazati 00:00.
2) Okretanjem „ ” unesite ispravni vremenski programator. (Maksimalno vrijeme kuhanja iznosi 95 minuta.)
3) Pritisnite „⏩30s” za potvrdu postavke.

**3. Priprema u mikrovalnoj pećnici**

Grafikon napajanja mikrovalne pećnice

| Zaslon | P100 | P80 | P50 | P30 | P10 |
|---|---|---|---|---|---|
| Snaga mikrovalne pećnice | 1000 W | 800 W | 500 W | 300 W | 100 W |

1) Pritisnite „≋”, a zatim će se prikazati „P100”.
2) Pritisnite „≋” više puta ili okrenite regulator za podešavanje razine snage. Dostupno je 5 razina snage.
3) Pritisnite „⏩30s” za potvrdu.

4) Okrenite „ ” za prilagodbu vremena kuhanja. Treba biti između 0:05 i 95:00.

5) Pritisnite „ ” za početak kuhanja.

**4. Odmrzavanje prema težini**

1) Pritisnite „ ” jednom, na pećnici će se prikazati „D-1”.

2) Okrenite „ ” za odabir težine hrane. Istodobno će zasvijetliti „g”.

   Težina treba biti između 100 i 2000 g.

3) Pritisnite tipku „ ” za početak odmrzavanja.

Napomena: oglasit će se zvučni signal koji će vas podsjetiti da okrenete hranu tijekom odmrzavanja. Ako nema aktivnosti, pećnica će nastaviti raditi.

**5. Odmrzavanje prema vremenu**

1) Pritisnite tipku „ ” dvaput, na pećnici će se prikazati „d-2”.

2) Okrenite „ ” za odabir vremena kuhanja. Maksimalno vrijeme podešavanja je 95 minuta.

3) Pritisnite tipku „ ” za početak odmrzavanja.

   Snaga odmrzavanja je P30 i ne može se mijenjati.

Napomena: Kad prođe pola vremena, oglasit će se zvučni signal koji će vas podsjetiti da okrenete hranu. Ako nema aktivnosti, pećnica će nastaviti raditi.

**6. Brzi početak**

1) U stanju čekanja, pritisnite „” za početak kuhanja na 30 sekundi uz 100 % snage, svakim dodatnim pritiskom povećat ćete vrijeme kuhanja na 30 sekundi do 95 minuta.

2) U stanju čekanja okrenite „ ” ulijevo za podešavanje vremena kuhanja na 95 minuta uz 100 % snage mikrovalne pećnice, a zatim okrenite „ ” za podešavanje vremena kuhanja. Pritisnite „” za početak kuhanja.

**7. Višestupanjsko kuhanje**

Napomene:

1) U višestupanjskom kuhanju moguće je podesiti dvije faze kuhanja.

2) Ako podesite funkciju odmrzavanja, radit će automatski u prvoj fazi.

3) Kuhinjski vremenski programator, automatski izbornik i automatsko čišćenje nije moguće postaviti kao jednu od više faza.

Primjer: odmrznite hranu 5 minuta, a zatim kuhajte na 80 % snage mikrovalne pećnice 7 minuta.

1) Dvaput pritisnite „ ”, zatim će se na zaslonu prikazati „d-2”.
2) Okrenite „ ” za podešavanje željenog vremena odmrzavanja od 5 minuta.
3) Pritisnite „ ”, a zatim će se prikazati „P100”.
4) Okrenite „ ” ili pritisnite „ ” više puta za podešavanje razine snage P80.
5) Pritisnite „ ” za potvrdu.
6) Okretanjem „ ” podesite vrijeme odmrzavanja od 7 minuta.
7) Pritisnite „ ” za početak kuhanja.

**8. Pametno čišćenje**

U stanju čekanja, jednom pritisnite „ ”, prikazat će se „AC”. Pritisnite „ ” za početak čišćenja (čišćenje mikrovalne pećnice snagom 100 % tijekom 5 minuta)
Program Pametno čišćenje pomaže da lako očistite uređaj i uklonite neugodne mirise. Samo trebate staviti posudu vode u mikrovalnu pećnicu i odabrati funkciju Pametno čišćenje, prirodna snaga pare omekšat će ostatke hrane za nekoliko minuta, pripremajući ih za uklanjanje.
Napomena: Zabranjeno je držati vodu metalnim posudama.

**9. Sigurnosna blokada za djecu**

Zaključavanje: U stanju čekanja pritisnite „ ” na 3 sekunde, oglasit će se dugi zvučni signal koji označava ulazak u sigurnosne blokade za djecu i zasvijetlit će indikator zaključavanja.

Otključavanje: U zaključanom stanju pritisnite „ ” na 3 sekunde, oglasit će se dugi zvučni signal koji označava da je zaključavanje otpušteno, a indikator zaključavanja će nestati.

**10. Funkcija vremena**

1) Tijekom kuhanja pritisnite " " za provjeru trenutačnog vremena. Prikazivat će se 3 sekunde.

**11. Tihi način rada**

**Za aktiviranje tihog načina rada:**

U stanju čekanja ili sata jednom pritisnite „ ”. Prikazat će se „oFF”, kada pritisnete tipke, neće se oglašavati zvuk.

**Isključivanje tihog načina rada:**

U tihom načinu rada jednom pritisnite „ ”. Oglasit će se zvučni signal. Prikazat će se „on”.

**12. Automatski izbornik**

1) U stanju čekanja okrenite „ ” udesno za odabir željene funkcije i prikazat će se „A1” ~ „A8”.

2) Pritisnite „ ” za potvrdu izbornika koji vam je potreban.

3) Okrenite „ ” za odabir podizbornika.

4) Pritisnite „ ” za početak kuhanja.

**Grafikon izbornika**

| BROJ | NAZIV KATEGORIJE | ZASLON | NAZIV PROGRAMA | TEŽINA | VRIJEME | SNAGA |
|---|---|---|---|---|---|---|
| A1 | Smrznuto povrće | b1 -1 | Smrznute mahune | 200 g | 5'00" | P100 |
| | | b1 -2 | | 400 g | 8'00" | P100 |
| | | b2-1 | Smrznuta mješavina povrća | 200 g | 4'00" | P100 |
| | | b2-2 | | 400 g | 7'00" | P100 |
| | | b3-1 | Smrznuta brokula | 200 g | 4'30" | P100 |
| | | b3-2 | | 400 g | 7'30" | P100 |
| A2 | Svježe povrće | b1 -1 | Krumpir bez kore | 400 g | 5'00" | P100 |
| | | b1 -2 | | 800 g | 9'00" | P100 |
| | | b2-1 | Krumpir s korom | 2 (200 g) | 5'00" | P100 |
| | | b2-2 | | 4 (400 g) | 14'00" | P100 |
| | | b3 | Brokula | 400 g | 8'00" | P100 |
| | | b4 | Mrkva | 400 g | 7'00" | P100 |
| | | b5 | Tikvice | 400 g | 5'00" | P100 |
| A3 | Riba | b1 | Dagnje | 200 g | 6'00" | P80 |
| | | b2 | Losos | 350 g | 8'00" | P80 |
| | | b3 | Tuna | 350 g | 7'00" | P80 |
| | | b4 | Lubin | 350 g | 8'00" | P80 |
| A4 | Meso | b1 | Piletina | 800 g | 14'00" | P100 |
| | | b2 | Puretina | 800 g | 14'00" | P100 |
| | | b3 | Svinjetina | 450 g | 4'00" | P100 |
| | | b4 | Crveno meso | 800 g | 12'00" | P100 |

| | | | | | | |
|---|---|---|---|---|---|---|
| A5 | Žitarice i tjestenina | b1 -1 | Makaroni | 100 g | 10'00" | P80 |
| | | b1 -2 | | 200 g | 12'00" | P80 |
| | | b2-1 | Kus-kus | 200 g | 3'00"/ 9'00" | P80 |
| | | b2-2 | | 300 g | 4'00"/ 10'00" | P80 |
| | | b3 | Riža | 1 šalica | 8'00"/ 500"' | P100 + P50 |
| | | b4-1 | Zobena kaša | 2 porcije | 7'00" | P100 |
| | | b4-2 | | 4 porcije | 11'00" | P100 |
| A6 | Dječja hrana | b1 | Pročišćena dječja hrana | 150 g | 2'00" | P80 |
| | | b2 | Juha | 200 g | 2'30" | P100 |
| | | b3 | Sterilizacija | 1 komad (biberon) | 1'30" | P100 |
| | | b4 | Mlijeko za bebe | 100 ml | 40" | P30 |
| A7 | Pića | b1 | Mlijeko (1 šalica / 240 ml) | 250 ml | 1'00" | P100 |
| | | b2 | Kava (1 šalica / 120 ml) | 250 ml | 1'00" | P100 |
| | | b3 | Čaj | 250 ml | 2'00" | P100 |
| | | b4 | Vruća čokolada | 200 ml | 1'15" | P80 |
| A8 | Otapanje | b1 -1 | Maslac (talina) | 230 g | 1'40" | P80 |
| | | b1 -2 | Maslac (talina) | 460 g | 2'20" | P80 |
| | | b2-1 | Maslac (omekšani) | 230 g | 1'30" | P80 |
| | | b2-2 | Maslac (omekšani) | 460 g | 2'30" | P80 |
| | | b3-1 | Čokolada | 100 g | 2'00" | P80 |
| | | b3-2 | Čokolada | 200 g | 4'00" | P80 |
| | | b4-1 | Sladoled (omekšani) | 450 g | 0'15" | P80 |
| | | b4-2 | Sladoled (omekšani) | 700 g | 0'30" | P80 |

# RJEŠAVANJE PROBLEMA

| Normalno | |
|---|---|
| Mikrovalna pećnica ometa televizijski prijem | Prilikom rada mikrovalne pećnice može doći do smetnji u radijskom i televizijskom prijemu. Slične su smetnjama malih električnih uređaja, poput miksera, usisavača i električnog ventilatora.<br>To je normalno. |
| Prigušeno svjetlo pećnice | U mikrovalnim pećnicama male snage svjetlo pećnice može se prigušiti. To je normalno. |
| Akumulacija pare na vratima, topli zrak iz ventilacijskih otvora | Tijekom pripreme para može izaći iz hrane. Većina će izaći iz ventilacijskih otvora. Ali može se nakupiti i na hladnom mjestu kao što su vrata pećnice. To je normalno. |
| Pećnica se slučajno pokrenula bez hrane u unutrašnjosti. | Zabranjeno je pokretanje uređaja bez hrane. To je vrlo opasno. |

| Problemi | Mogući uzrok | Rješenje |
|---|---|---|
| Pećnicu nije moguće pokrenuti. | (1) Kabel napajanja nije čvrsto priključen. | Odspojite uređaj. Zatim ga ponovno spojite nakon 10 sekundi. |
| | (2) Osigurač je pregorio ili se pokreće prekidač strujnog kruga. | Zamijenite osigurač ili ponovno postavite prekidač strujnog kruga (popravlja ga stručno osoblje naše tvrtke) |
| | (3) Problem s utičnicom. | Ispitajte utičnicu s drugim električnim uređajima. |
| Pećnica ne zagrijava. | (4) Vrata nisu dobro zatvorena. | Dobro zatvorite vrata. |

# ZAŠTITA OKOLIŠA

Ovaj uređaj označen je u skladu s Europskom direktivom 2012/19/EU o otpadnoj električnoj i elektroničkoj opremi iz 2013. u pogledu električnih i elektroničkih uređaja (OEEO). Otpadna električna i elektronička oprema sadrži zagađivače (koji mogu imati negativan učinak na okoliš) i bazne elemente (koji se mogu ponovno upotrijebiti). Važno je posebno obraditi otpadnu električnu i elektroničku opremu da bi se ispravno uklonili i odložili onečišćivači i vratili svi materijali. Pojedinci mogu imati važnu ulogu u postizanju cilja da otpadna električna i elektronička oprema ne postane ekološki problem. Treba se pridržavati nekoliko osnovnih pravila:

- oprema OEEO ne smije se zbrinjavati kao kućanski otpad;
- opremu OEEO potrebno je odnijeti na namjenska područja za prikupljanje kojima upravlja gradsko vijeće ili registrirano poduzeće.

U mnogim državama, velika se otpadna električna i elektronička oprema prikuplja i kao kućanski otpad. Pri kupnji novog uređaja, stari uređaj možete vratiti prodavaču koji će ga preuzeti besplatno, samo ako je uređaj iste vrste ili ima jednake funkcije kao i kupljeni uređaj.

# A TÚLZOTT MIKROHULLÁMÚ ENERGIÁNAK VALÓ ESETLEGES KITETTSÉG ELKERÜLÉSÉRE VONATKOZÓ ÓVINTÉZKEDÉSEK

(a) Ne kísérelje meg nyitott ajtóval működtetni a sütőt, mert káros mikrohullámú energiának teheti ki magát. Ne iktassa ki, és ne alakítsa át a biztonsági reteszeléseket.
(b) Ne helyezzen semmilyen tárgyat a sütő eleje és az ajtó közé, és ne hagyja, hogy piszok vagy más lerakódás gyűljön össze a tömítésen.
(c) FIGYELMEZTETÉS: Ha az ajtó vagy az ajtótömítések sérültek, a sütőt csak akkor szabad működtetni, ha hozzáértő személy megjavította.

# KIEGÉSZÍTÉS

Ha a készüléket nem tartják megfelelően tiszta állapotban, felülete elpiszkolódhat, ami leronthatja a készülék élettartamát, és veszélyes helyzethez vezethet.

# MŰSZAKI ADATOK

| | |
|---|---|
| Modell | CMWA32W8DLS |
| Névleges feszültség | 230 V váltakozó áram, 50 Hz |
| Mikrohullámú sütő bemenet | 1500 W |
| Mikrohullámú sütő kimenet | 1000 W |

Alacsony energiafogyasztási adatok a Bizottság (EU) 2023/826 rendeletének megfelelően.

| **Állapot** | **Energiafogyasztás** | **Időtartam, amit követően a berendezés automatikusan adott állapotba kerül** |
|---|---|---|
| Készenléti üzemmód információval vagy állapotkijelzéssel | 0,8 W | 20 perc |

# FONTOS BIZTONSÁGI UTASÍTÁSOK

A tűz, az áramütés, a személyi sérülés vagy a mikrohullámú sütő túlzott energiájának való kitettség veszélyének csökkentése érdekében a készülék használata során kövesse az alapvető óvintézkedéseket, beleértve a következőket:

1. Olvassa el és tartsa be az alábbiakat: "A TÚLZOTT MIKROHULLÁMÚ ENERGIÁNAK VALÓ ESETLEGES KITETTSÉG ELKERÜLÉSÉRE VONATKOZÓ ÓVINTÉZKEDÉSEK".
2. A berendezést 8 évnél idősebb gyermekek vagy csökkent fizikai, érzékszervi vagy mentális képességű, vagy tapasztalattal és ismerettel nem rendelkező személyek akkor használhatják, ha felügyelet alatt állnak vagy ha megfelelő utasításokkal látták el őket a berendezés biztonságos használatát illetően, és megértették a használatból eredő veszélyeket. Gyermekek nem játszhatnak a berendezéssel.
   A berendezés tisztítását és karbantartását gyermekek csak felügyelet alatt végezhetik.
3. A készüléket és annak kábelét tartsa távol 8 évnél fiatalabb gyermekektől.
4. Ha a tápkábel megsérül, a veszély elkerülése érdekében cseréltesse ki a gyártóval, a gyártó szervizközpontjával vagy más szakemberrel.
5. FIGYELMEZTETÉS: Az áramütés lehetőségének az elkerülése érdekében bizonyosodjon meg a készülék kikapcsolt állapotáról, mielőtt a lámpa cseréjéhez hozzáfog.
6. FIGYELMEZTETÉS: A hozzáértő személyeken kívül bárki számára veszélyes minden olyan szervizelési vagy javítási művelet, amely során a mikrohullámú energiának való kitettség ellen védő burkolatot kell eltávolítani.

7. FIGYELMEZTETÉS: A folyadékokat és más élelmiszereket nem szabad lezárt tartályokban melegíteni, mert felrobbanhatnak.
8. Ha műanyag vagy papíredényben melegít ételt, figyeljen a sütőre, nehogy az edény meggyulladjon.
9. Csak mikrohullámú sütőben használható eszközöket használjon.
10. Ha füst keletkezik, kapcsolja ki vagy húzza ki a készüléket, és tartsa zárva az ajtaját, hogy elfojtsa a lángokat.
11. Az italok mikrohullámú melegítése késleltetett, kitörésszerű forrást eredményezhet, ezért az edényt óvatosan kezelje!
12. A cumisüvegek és bébiételes üvegek tartalmát az égési sérülések elkerülése érdekében fel kell keverni vagy fel kell rázni, és fogyasztás előtt ellenőrizni kell a hőmérsékletüket.
13. Héjában lévő, vagy keményre főtt tojást nem szabad mikrohullámú sütőben melegíteni, mert felrobbanhatnak, akár a mikrohullámú melegítés után is.
14. A sütőt rendszeresen meg kell tisztítani, és minden ételmaradékot el kell távolítani belőle.
15. Ha nem tartja tisztán a sütőt, az a felület állagromlásához vezethet, ami lerövidítheti a készülék élettartamát, és veszélyekkel járhat.
16. A túlmelegedés elkerülése érdekében a készülék nem telepíthető konyhafront (konyhaszekrényajtó) mögé. (Ez nem vonatkozik a dekoratív ajtós készülékekre.)
17. Kizárólag ehhez a sütőhöz ajánlott hőmérséklet-érzékelő szondát használja. (Olyan sütőkhöz, amelyek rendelkeznek a hőmérséklet-érzékelő szonda használatához szükséges funkcióval.)
18. A mikrohullámú sütőt csak akkor szabad szekrénybe helyezni, ha azt ilyen használatra tesztelték.
19. A mikrohullámú sütőt nyitott ajtóval kell működtetni. (Dekoratív ajtóval rendelkező sütők esetén.)

20. A berendezés kizárólag háztartási célra vagy az alábbi alkalmazásokra használható:
    - üzletek, irodák és egyéb gazdasági munkakörnyezetek személyzeti konyhája;
    - ügyfelek által szállodákban, motelekben és egyéb szállást adó helyeken;
    - falusi vendéglátás;
    - szállást és reggelit biztosító szállások.
21. A mikrohullámú sütő ételek és italok melegítésére szolgál. Az ételek vagy ruhák szárítása, valamint a melegítőpárnák, papucsok, szivacsok, nedves ruhaneműk és hasonlók felmelegítése sérülést okozhat és tűzveszélyes!
22. Tilos ételt vagy italt fémedényben melegíteni!
23. A készüléket nem szabad gőztisztítóval tisztítani.
24. A készüléket különálló használatra tervezték.
25. A készülékek hátsó felületét a falnak kell támasztani.
26. A készülék kialakításából adódóan nem javasolt ennek használata külső időzítővel vagy különálló távvezérlő rendszerrel.
27. A hozzáférhető felületek hőmérséklete a készülék működése közben magas lehet.
28. FIGYELMEZTETÉS: Ha a készüléket kombinált üzemmódban üzemelteti, a hőfejlődés miatt gyermekek a sütőt csak felnőtt felügyelete mellett használhatják.

# OLVASSA EL FIGYELMESEN, ÉS ŐRIZZE MEG KÉSŐBBI HASZNÁLATRA

# A SZEMÉLYI SÉRÜLÉSEK KOCKÁZATÁNAK CSÖKKENTÉSE FÖLDELÉS TELEPÍTÉS

## VESZÉLY

Áramütés veszélye
Néhány belső alkatrész megérintése súlyos sérülést vagy halált okozhat. Ne szerelje szét a készüléket.

## FIGYELMEZTETÉS

Áramütés veszélye
A földelés nem megfelelő használata áramütést okozhat. Ne csatlakoztassa a készüléket hálózati aljzathoz, amíg nem szerelte be megfelelően és nem földelte.

A készüléket földelni kell. Elektromos rövidzárlat esetén a földelés csökkenti az áramütés kockázatát azáltal, hogy levezető vezetéket biztosít az elektromos áram számára. A készülék földelt villásdugóval szerelt, földelőeres vezetékkel rendelkezik. A csatlakozódugót megfelelően felszerelt és földelt aljzatba kell csatlakoztatni.

Forduljon szakképzett villanyszerelőhöz vagy szerelőhöz, ha a földelési utasításokat nem teljesen érti, vagy ha kétség merül fel a készülék megfelelő földelésével kapcsolatban. Ha hosszabbító kábelt kell használni, csak 3 eres, földelt hosszabbító kábelt használjon.

1. A készülék rövid tápkábellel szerelt, a hosszabb kábelen való összegabalyodás vagy elakadás kockázatának csökkentésére.
2. Hosszú kábel vagy hosszabbító használata esetén:

1) A kábel vagy hosszabbító névleges elektromos teljesítményének legalább a készülék elektromos teljesítményével megegyezőnek kell lennie.
2) A hosszabbítónak földelt, 3 eres kábelnek kell lennie.
3) A hosszú vezetéket úgy kell elhelyezni, hogy ne lógjon le a pultról vagy az asztallapról, hogy gyermekek ne rángathassák, és ne lehessen benne véletlenül megbotlani.

# TISZTÍTÁS

Ne felejtse el kihúzni a készülék kábelét a konnektorból.

1. Használat után enyhén nedves ruhával tisztítsa meg a sütőteret.
2. A tartozékokat a szokásos módon, szappanos vízben tisztítsa meg.
3. Az ajtókeretet, a tömítést és a szomszédos részeket gondosan meg kell tisztítani nedves ruhával, ha szennyezettek.
4. Ne használjon durva súroló anyagokat vagy éles fémkaparókat a sütő üvegajtajának tisztításához, mert megkarcolhatják a felületet, amitől az üveg eltörhet.
5. Tisztítási tipp: A sütőtér falainak könnyebb tisztításához, amelyekhez a főtt étel hozzáérhet: Helyezzünk egy fél citromot egy tálba, adjunk hozzá 300 ml (1/2 pint) vizet, és melegítsük 100%-os mikrohullámú teljesítményen 10 percig. Puha, száraz ruhával törölje tisztára a sütőt.

## KONYHAESZKÖZÖK
## VIGYÁZAT
## SZEMÉLYI SÉRÜLÉS VESZÉLYE

A hozzáértő személyeken kívül bárki számára veszélyes minden olyan szervizelési vagy javítási művelet, amely során a mikrohullámú energiának való kitettség ellen védő burkolatot kell eltávolítani.

Lásd a „Mikrohullámú sütőben felhasználható vagy mikrohullámú sütőben kerülendő anyagok” című rész utasításait.

Vannak nemfémes edények, amelyek mikrohullámú sütőben nem használhatók. Ha kétségei vannak, az alábbi eljárással tesztelheti a kérdéses eszközt.

## ESZKÖZ VIZSGÁLATA:

1. Töltsön fel egy mikrohullámú sütőben használható edényt 1 csésze hideg vízzel (250 ml), és tegye bele a kérdéses eszközt.
2. Süsse a maximális teljesítményen 1 percig.
3. Óvatosan fogja meg az eszközt. Ha az üres eszköz meleg, ne használja mikrohullámú sütőben.
4. Ne lépje túl az 1 perc sütési időt.

## Mikrohullámú sütőben használható anyagok

| Eszközök | Megjegyzések |
|---|---|
| Barnítóedény | Kövesse a gyártó utasításait. A barnítóedény aljának legalább 5 mm-rel (3/16 hüvelykkel) a forgótányér felett kell lennie. Helytelen használat esetén a forgótányér eltörhet. |
| Étkészlet | Csak mikrohullámú sütőben használható eszközöket használjon. Kövesse a gyártó utasításait. Ne használjon repedt vagy törött edényeket. |
| Üvegedények | Mindig távolítsa el a fedelüket. Az ételt ilyen edényekben csak melegítse, ne forrósítsa. A legtöbb üvegedény nem hőálló, és eltörhet. |
| Üvegáru | Kizárólag hőálló üvegedényeket használjon. Győződjön meg róla, hogy nincs fémalkatrészük. Ne használjon repedt vagy törött edényeket. |
| Sütőtáskák | Kövesse a gyártó utasításait. Ne zárja fémkötözővel. Vágjon réseket, hogy a gőz távozhasson. |
| Papírtányérok és poharak | Kizárólag rövid idejű főzéshez/felmelegítéshez használhatók. Ne hagyja a sütőt felügyelet nélkül sütés közben. |
| Papírtörlő | A felmelegítendő étel letakarására és zsír felszívására használják. Csak felügyelet mellett, rövid idejű főzéshez használja. |
| Pergamenpapír | Fröccsenés ellen az étel letakarására, vagy gőzöléskor az étel becsomagolásához használja. |
| Műanyag | Csak mikrohullámú sütőben használható eszközöket használjon. Kövesse a gyártó utasításait. A mikrohullámú sütőben használható eszközök „Microwave Safe“ felirattal vannak ellátva. Néhány műanyag edény megpuhul, ahogy a benne lévő étel felforrósodik. A főzőtasakokat és a szorosan lezárt műanyag zacskókat a csomagolás utasításai szerint kell felvágni, átszúrni vagy szellőztetni. |
| Műanyag fólia | Csak mikrohullámú sütőben használható eszközöket használjon. Sütés közben az étel lefedéséhez használják, hogy a nedvességet visszatartsa. Ne hagyja, hogy a műanyag csomagolás hozzáérjen az ételhez. |
| Hőmérők | Csak mikrohullámú sütőben használható (hús- és süteményhőmérők). |
| Viaszpapír | Fröccsenés ellen az étel letakarására, és a nedvesség visszatartásához használja. |

## Kerülendő anyagok a mikrohullámú sütőben

| Eszközök | Megjegyzések |
|---|---|
| Alumínium tálca | Ívhúzást okozhat. Az ételt helyezze át mikrohullámú sütőben használható edénybe. |
| Élelmiszerdoboz fém fogantyúval | Ívhúzást okozhat. Az ételt helyezze át mikrohullámú sütőben használható edénybe. |
| Fém vagy fémalkatrészt tartalmazó edények | A fém leárnyékolja az ételt a mikrohullámú energiától. A fémalkatrészek ívhúzást okozhatnak. |
| Fém kötözők | Ívhúzást okozhat, ami tüzet okozhat a sütőben. |
| Papírzacskók | Tűz keletkezhet a sütőben. |
| Hungarocell pohár | A magas hőmérsékletnek kitett hungarocell megolvadhat vagy beszennyezheti a benne lévő folyadékot. |
| Fa | A mikrohullámú sütőben történő használatkor a fa kiszárad, és kettéhasadhat vagy megrepedhet. |

# A SÜTŐ ÜZEMBE HELYEZÉSE

**A sütőalkatrészek és -tartozékok neve**

Vegye ki a sütőt, illetve az összes anyagot a dobozból és a sütőtérből. A sütő tartozékai a következők:

| | |
|---|---|
| Üvegtálca | 1 |
| Forgótányér gyűrű szerelvény | 1 |
| Használati útmutató | 1 |

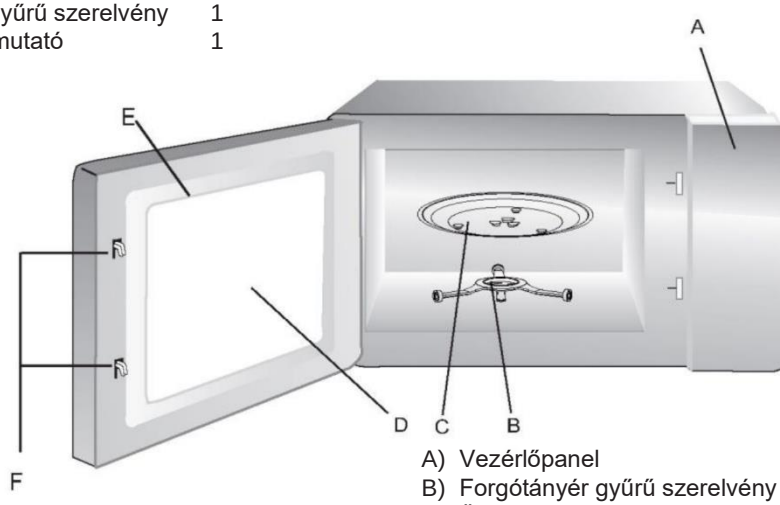


A) Vezérlőpanel
B) Forgótányér gyűrű szerelvény
C) Üvegtálca
D) Kémlelőablak
E) Ajtó szerelvény
F) Biztonsági reteszelő rendszer

## Forgótányér behelyezése

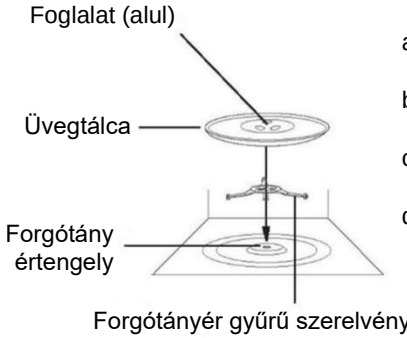


a. Soha ne helyezze be az üvegtálcát fejjel lefelé. Az üvegtálca forgását soha nem szabad akadályozni.
b. A sütéshez mindig használni kell az üvegtálcát és a forgótányérgyűrűt.
c. Minden ételt és edényt az üvegtálcára kell helyezni főzéshez.
d. Ha az üvegtálca vagy a forgótányér gyűrű szerelvénye megreped vagy eltörik, forduljon a legközelebbi hivatalos márkaszervizhez.

# TELEPÍTÉS KONYHAPULTRA

Távolítsa el az összes csomagolóanyagot és tartozékot.
Vizsgálja meg a sütő épségét, hogy nincs-e rajta például horpadás vagy nem törött-e el az ajtaja. Ne telepítse, ha a sütő sérült.

Telepítés konyhaszekrénybe:
Távolítsa el a mikrohullámú sütő szekrényének felületén található védőfóliákat.
Ne távolítsa el a magnetron védelme érdekében a sütőtérhez rögzített, világossárga csillámfedelet.

# TELEPÍTÉS

1. Válasszon ki egy vízszintes felületet, amely elegendő szabad teret biztosít a szívó- és/vagy kimeneti nyílások számára.

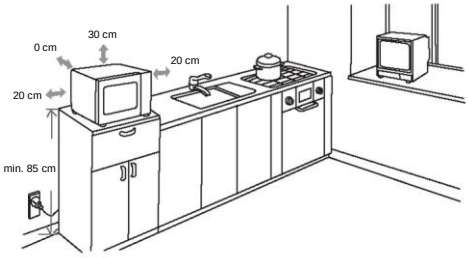


(1) A minimális telepítési magasság 85 cm.
(2) A készülék hátsó felületét a falnak kell támasztani. Hagyjon legalább 30 cm távolságot a sütő felett, ill. legalább 20 cm távolságot a sütő és a szomszédos falak között.
(3) Ne távolítsa el a lábakat a sütő aljáról.
(4) A bemeneti és/ vagy kimeneti nyílások eltakarása kárt tehet a sütőben!
(5) A sütőt a lehető legmesszebb helyezze el a rádiótól és a TV-től. A mikrohullámú sütő működése zavarhatja a rádió vagy a TV vételét.
2. Dugja be a sütőt egy szabványos hálózati csatlakozóaljzatba. Ellenőrizze, hogy a feszültség és a frekvencia megegyezik-e az adattáblán feltüntetett feszültséggel és frekvenciával.

FIGYELMEZTETÉS: Ne helyezze a sütőt tűzhelyre vagy más hőfejlesztő készülékre. Ha hőforrás közelébe vagy fölé helyezi, a sütő megsérülhet, és a garancia érvényét veszti.

A hozzáférhető felület működés közben forró lehet.

# HASZNÁLATI UTASÍTÁS
# VEZÉRLŐPANEL

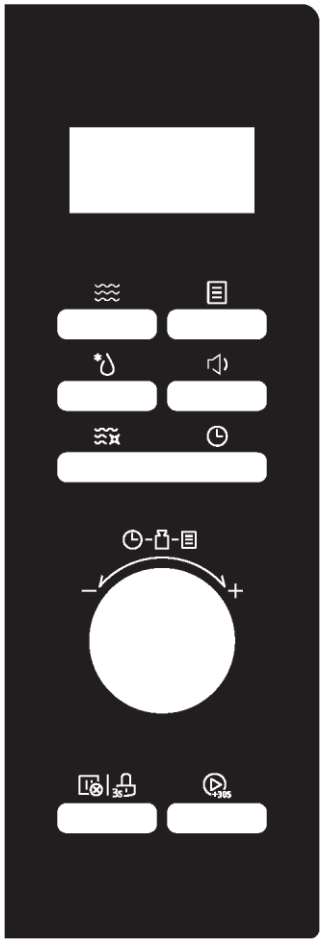

- **Mikrohullámok**

Nyomja meg a gombot a mikrohullámok funkció kiválasztásához

- **Kiolvasztás**

Nyomja meg a gombot a kiolvasztás funkció gyors kiválasztásához

- **Időzítő/óra**

Nyomja meg az óra beállításához

- **Intelligens tisztítás**

Nyomja meg az intelligens tisztítás funkció kiválasztásához

- **Automatikus menü**

Nyomja meg az automatikus menük kiválasztásához

- **Hang kikapcsolása**

Tartsa lenyomva 3 másodpercig a mikrohullámú sütő elnémításához

- **Leállítás/Mégse**

Nyomja meg az aktuális sütési funkció törléséhez

- **Zárolás**

Tartsa lenyomva a gombot 3 másodpercig a gyermekzár funkció bekapcsolásához

- **Start/+30Sec.**

Nyomja meg a gombot a funkció vagy gyorsindítás bekapcsolásához, így 30 másodpercig bekapcsol a mikrohullámú funkció

# HASZNÁLATI UTASÍTÁS

Ez a mikrohullámú sütő modern elektronikus kezelőszerveket használ az Ön főzési igényeinek való megfeleléshez.

**1. Óra beállítása**

Amikor a mikrohullámú sütőt tápellátáshoz csatlakoztatja, a kijelzőn megjelenik a "0:00" felirat, és egyszeri sípolás hallható.

1) Nyomja meg kétszer a „⏲" gombot. Megjelenik a „00:00" érték, és az óraszámok villogni fognak.
2) Az óraszámok módosításához forgassa el a „ " gombot, a megadott időnek 0--23 között kell lennie (24 órás kijelzés).
3) Nyomja meg a " ⏲ " gombot, ekkor a percszámok villogni fognak.
4) A percszámok módosításához forgassa el a " " gombot. A beírt időnek 0-59 között kell lennie.
5) Nyomja meg a " ⏲ " gombot az órabeállítás befejezéséhez. A ":" jel villogni fog.

Megjegyzés:

1) Ha az óra nincs beállítva, a funkció bekapcsoláskor nem működik.
2) Ha az órabeállítás folyamata során nem nyomja meg 5 percen belül a „⏲" gombot, a sütő automatikusan visszatér az előző állapotba.

**2. Konyhai időzítő**

1) Nyomja meg egyszer a „⏲" gombot, a kijelzőn megjelenik a 00:00 felirat.
2) Forgassa el a „ " gombot a megfelelő időzítő megadásához. (A maximális sütési idő 95 perc.)
3) A beállítás megerősítéshez nyomja meg a „⏲305" gombot.

**3. Mikrohullámú sütés**

Mikrohullámú teljesítménytáblázat

| Kijelző | P100 | P80 | P50 | P30 | P10 |
|---|---|---|---|---|---|
| Mikrohullámú teljesítmény | 1000 W | 800 W | 500 W | 300 W | 100 W |

1) Nyomja meg a „≋" gombot, majd a „P100" felirat jelenik meg a kijelzőn.
2) Nyomja meg többször a „≋" gombot, vagy forgassa el a gombot a teljesítményszint beállításához. 5 teljesítményszint áll rendelkezésre.

3) A megerősítéshez nyomja meg a(z) „+30s” gombot.

4) A " " gombbal állítsa be a sütési időt. Ennek 0:05 és 95:00 közé kell esnie.

5) Nyomja meg a „+30s” gombot a sütés megkezdéséhez.

**4. Kiolvasztás súly szerint**

1) Nyomja meg egyszer a „*” gombot, a sütő kijelzőjén a „d-1” látható.

2) Az étel tömegének a kiválasztásához forgassa el a „ ” gombot. Ugyanakkor világít a „g”.

   A tömegnek 100 és 2000 g közé kell esnie.

3) Nyomja meg a „+30s” gombot a kiolvasztás megkezdéséhez.

Megjegyzés: a készülék sípolással emlékezteti arra, hogy felolvasztás közben fordítsa meg az ételt. A művelet elmaradása esetén a sütő működése folytatódik.

**5. Kiolvasztás idő szerint**

1) Nyomja meg kétszer a „*” gombot, a sütő kijelzőjén a „d-2” látható.

2) A „ ” gomb elforgatásával válassza ki a sütési időt. A maximálisan beállítható idő 95 perc.

3) Nyomja meg a „+30s” gombot a kiolvasztás megkezdéséhez.

   A leolvasztási teljesítmény P30, és ez nem módosítható.

Megjegyzés: Amikor az idő fele eltelt, a készülék sípolással emlékezteti arra, hogy fordítsa meg az ételt. A művelet elmaradása esetén a sütő működése folytatódik.

**6. Gyorsindítás**

1) Várakozási állapotban a „+30s” gomb megnyomásával elindíthatja a sütést 30 másodperce időtartammal és 100%-os teljesítménnyel, minden egyes további nyomással 30 másodperccel növelheti a sütési időt 95 percig.

2) Várakozási állapotban forgassa el balra a „ ” gombot a 95 perces időtartam és 100%-os mikrohullámú teljesítmény beállításához, majd forgassa el a „ ” gombot a sütési idő beállításához. A sütés megkezdéséhez nyomja meg a „+30s” gombot.

**7. Többlépcsős**

Megjegyzések:

1) Két sütési fokozat állítható be többfokozatú sütés esetén.

2) Ha a kiolvasztás funkciót állítja be, ez automatikusan az első fokozat lesz.

3) A konyhai időzítő, az automatikus menü és az automatikus tisztítás nem állítható be többfokozatú sütéshez.

Példa: 5 perces kiolvasztást követően 7 percig sütheti az ételt mikrohullámokkal 80%-os teljesítmény mellett.

1) Nyomja meg kétszer a „*” gombot, ekkor a kijelzőn megjelenik a „d-2” felirat.

2) A „ ” gomb elfordításával állítsa be a sütés 5 perces időtartamát.

3) Nyomja meg a „” gombot, majd a „P100” felirat jelenik meg a kijelzőn.

4) Forgassa el a „ ” gombot, vagy nyomja meg többször a „” gombot a P80 teljesítményszint beállításához.

5) A megerősítéshez nyomja meg a(z) „ ” gombot.

6) A „ ” gomb elfordításával állítsa be a kiolvasztás 7 perces időtartamát.

7) Nyomja meg a „ ” gombot a sütés megkezdéséhez.

**8. Intelligens tisztítás**

Várakozási állapotban nyomja meg egyszer az „” gombot, megjelenik az „AC” felirat, majd nyomja meg a „” gombot a tisztítás megkezdéséhez (100%-os mikrohullámú teljesítmény tisztításhoz 5 percig)
Az intelligens tisztítás program megkönnyíti a készülék tisztítását és a kellemetlen szagok eltávolítását. Csak helyezzen be egy tál vizet a mikrohullámú sütőbe, és ki kell választania az intelligens tisztítás funkciót, a gőz természetes ereje néhány perc alatt felpuhítja az ételmaradékokat, előkészítve azokat az eltávolításra.
Megjegyzés: A vizet ne fémedényben tegye a készülékbe.

**9. Gyerekzár**

Zárolás: Várakozó üzemmódban nyomja meg a „ ” gombot 3 másodpercig, ekkor egy hosszú „sípolás” hallatszik, ami azt jelzi, hogy gyermekzár bekapcsolt, és látható a zár jelzőfény.

Feloldás: Zárolt állapotban tartsa lenyomva a „” gombot 3 másodpercig, ekkor egy hosszú „hangjelzés” hallható, amely a zárolás feloldásáról tájékoztat, illetve eltűnik a zár jelzőfény.

**10. Idő funkció**

1) Sütés közben az aktuális idő ellenőrzéséhez nyomja meg a „ ” gombot. 3 másodpercig lesz látható.

**11. Néma üzemmód**

**A néma üzemmód bekapcsolása:**

Várakozási vagy óra állapotban nyomja meg és tartsa lenyomva a „" gombot egyszer. Megjelenik az „oFF” felirat, és a gombok megnyomásakor a készülék nem ad ki hangjelzést.

**A néma üzemmód kikapcsolása:**

Néma üzemmódban nyomja meg egyszer a „" gombot. Egy hangjelzés hallható, és megjelenik az „on” felirat.

**12. Automatikus menü**

1) Várakozási állapotban forgassa el jobbra a „" gombot a kívánt funkció kiválasztásához, megjelenik az „A1”~„A8” felirat.
2) Nyomja meg a „" gombot a kívánt menü megerősítéséhez.
3) Forgassa el a „" gombot az almenü kiválasztásához.
4) Nyomja meg a „" gombot a sütés megkezdéséhez.

**A menü táblázata**

| SZÁM | KATEGÓRIA NEVE | KIJELZŐ | PROGRAM NEVE | TÖMEG | IDŐ | TELJE-SÍTMÉNY |
|---|---|---|---|---|---|---|
| A1 | Mélyhűtött zöldségek | b1-1 | Mélyhűtött zöldbab | 200 g | 5 perc 00 másodperc | P100 |
| | | b1-2 | | 400 g | 8 perc 00 másodperc | P100 |
| | | b2-1 | Mélyhűtött zöldségkeverék | 200 g | 4 perc 00 másodperc | P100 |
| | | b2-2 | | 400 g | 7 perc 00 másodperc | P100 |
| | | b3-1 | Mélyhűtött brokkoli | 200 g | 4 perc 30 másodperc | P100 |
| | | b3-2 | | 400 g | 7 perc 30 másodperc | P100 |
| A2 | Friss zöldségek | b1-1 | Héj nélküli burgonya | 400 g | 5 perc 00 másodperc | P100 |
| | | b1-2 | | 800 g | 9 perc 00 másodperc | P100 |
| | | b2-1 | Burgonya héjban | 2 (200 g) | 5 perc 00 másodperc | P100 |
| | | b2-2 | | 4 (400 g) | 14 perc 00 másodperc | P100 |
| | | b3 | Brokkoli | 400 g | 8 perc 00 másodperc | P100 |
| | | b4 | Sárgarépa | 400 g | 7 perc 00 másodperc | P100 |
| | | b5 | Cukkini | 400 g | 5 perc 00 másodperc | P100 |
| A3 | Hal | b1 | Kagyló | 200 g | 6 perc 00 másodperc | P80 |
| | | b2 | Lazac | 350 g | 8 perc 00 másodperc | P80 |
| | | b3 | Tonhal | 350 g | 7 perc 00 másodperc | P80 |
| | | b4 | Tengeri sügér | 350 g | 8 perc 00 másodperc | P80 |
| A4 | Hús | b1 | Csirke | 800 g | 14 perc 00 másodperc | P100 |
| | | b2 | Pulyka | 800 g | 14 perc 00 másodperc | P100 |
| | | b3 | Sertéshús | 450 g | 4 perc 00 másodperc | P100 |
| | | b4 | Vörös hús | 800 g | 12 perc 00 másodperc | P100 |

| | | | | | | |
|---|---|---|---|---|---|---|
| A5 | Gabonafélék és tésztafélék | b1-1 | Makaróni | 100 g | 10 perc 00 másodperc | P80 |
| | | b1-2 | | 200 g | 12 perc 00 másodperc | P80 |
| | | b2-1 | Kuszkusz | 200 g | 3 perc 00 másodperc/ 9 perc 00 másodperc | P80 |
| | | b2-2 | | 300 g | 4 perc 00 másodperc/ 10 perc 00 másodperc | P80 |
| | | b3 | Rizs | 1 csésze | 8 perc 00 másodperc/ 500 másodperc | P100+P50 |
| | | b4-1 | Zabpehely | 2 adag | 7 perc 00 másodperc | P100 |
| | | b4-2 | | 4 adag | 11 perc 00 másodperc | P100 |
| A6 | Bébiétel | b1 | Pürésített bébiétel | 150 g | 2 perc 00 másodperc | P80 |
| | | b2 | Húsleves | 200 g | 2 perc 30 másodperc | P100 |
| | | b3 | Fertőtlenítés | 1 db (cumis-üveg) | 1 per 30 másodperc | P100 |
| | | b4 | Babatej | 100 ml | 40 másodperc | P30 |
| A7 | Ital | b1 | Tej (1 csésze/ 240 ml) | 250 ml | 1 perc 00 másodperc | P100 |
| | | b2 | Kávé (1 csésze/ 120 ml) | 250 ml | 1 perc 00 másodperc | P100 |
| | | b3 | Tea | 250 ml | 2 perc 00 másodperc | P100 |
| | | b4 | Forró csokoládé | 200 ml | 1 perc 15 másodperc | P80 |
| A8 | Olvasztás | b1-1 | Vaj (olvasztott) | 230 g | 1 perc 40 másodperc | P80 |
| | | b1-2 | Vaj (olvasztott) | 460 g | 2 perc 20 másodperc | P80 |
| | | b2-1 | Vaj (puhítás) | 230 g | 1 per 30 másodperc | P80 |
| | | b2-2 | Vaj (puhítás) | 460 g | 2 perc 30 másodperc | P80 |
| | | b3-1 | Csokoládé | 100 g | 2 perc 00 másodperc | P80 |
| | | b3-2 | Csokoládé | 200 g | 4 perc 00 másodperc | P80 |
| | | b4-1 | Fagylalt (puhítás) | 450 g | 0 perc 15 másodperc | P80 |
| | | b4-2 | Fagylalt (puhítás) | 700 g | 0 perc 30 másodperc | P80 |

# HIBAELHÁRÍTÁS

| Normális jelenség | |
|---|---|
| A mikrohullámú sütő zavarja a TV vételét | A mikrohullámú sütő működése zavarhatja a rádió és a TV vételét. Ez hasonló a kisebb elektromos készülékek, például mixer, porszívó vagy ventilátor által keltett zavarhoz. Ez normális jelenség. |
| A sütővilágítás fénye halvány | Kis teljesítményű funkciók használatakor a sütő világítása elhalványulhat. Ez normális jelenség. |
| Gőz csapódik le az ajtón, forró levegő távozik a szellőzőnyílásokon | A sütés során gőz szabadulhat fel az ételből. Ennek nagy része kijut a szellőzőnyílásokon. Bizonyos hányada azonban lecsapódhat a hidegebb felületeken, pl. a sütő ajtaján. Ez normális jelenség. |
| A sütőt véletlenül úgy indították el, hogy nem volt benne étel. | Tilos a berendezést étel nélkül működtetni. Ez nagyon veszélyes. |

| Probléma | Lehetséges ok | Elhárítás |
|---|---|---|
| A sütőt nem lehet bekapcsolni. | (1) A tápkábel nem érintkezik szorosan. | Húzza ki a konnektorból. Ezután 10 másodperc elteltével csatlakoztassa újra. |
| | (2) A biztosíték kiolvadt vagy a megszakító kioldott. | Cserélje ki a biztosítékot vagy kapcsolja vissza a megszakítót (a javítást bízza villanyszerelőre vagy cégünk szakemberére) |
| | (3) Hibás a hálózati aljzat. | Vizsgálja meg az aljzatot más elektromos készülékekkel. |
| A sütő nem melegít. | (4) Az ajtót nem csukta be jól. | Zárja be jól az ajtót. |

# KÖRNYEZETVÉDELEM

A készülék címkézése megfelel a 2013-as, elektromos és elektronikus berendezések hulladékaira (WEEE) vonatkozó 2012/19/EU európai irányelvnek. Az elektromos és elektronikus berendezések hulladékai tartalmaznak úgy szennyező anyagokat (amelyek a környezetre negatív hatást fejthetnek ki), mint alapanyagokat (amelyek újrahasznosíthatók). Fontos, hogy az elektromos és elektronikus berendezések hulladékai megfelelő kezelés tárgyát képezzék a szennyező anyagok eltávolítása és semlegesítése, illetve az összes egyéb anyag visszanyerése érdekében. Az egyének fontos szerepet játszhatnak annak biztosításában, hogy az elektromos és elektronikus berendezések hulladékai ne váljanak környezeti problémává; fontos néhány alapvető szabály betartása:

- az elektromos és elektronikus berendezések hulladéka nem kezelhető háztartási hulladékként;
- az elektromos és elektronikus berendezések hulladékát kötelezően erre kijelölt gyűjtőpontban adja le, amelyet az önkormányzat vagy bejegyzett vállalat üzemeltet.

Számos országban elérhető lehet a nagy méretű elektromos és elektronikus berendezések hulladékainak a begyűjtése közvetlenül a háztartásból. Új berendezés vásárlásakor a régi berendezés visszaadható a forgalmazónak, aki térítésmentesen begyűjti, feltéve, ha a berendezés típusa és funkciója megegyezik a vásárolt készülékével.

# PRECAUZIONI PER EVITARE LA POSSIBILE ESPOSIZIONE A UN'ECCESSIVA ENERGIA A MICROONDE

(a) Per evitare esposizioni nocive all'energia a microonde, non provare a utilizzare questo forno con lo sportello aperto. Prestare particolare attenzione a non danneggiare o manomettere gli interblocchi di sicurezza.

(b) Non collocare alcun oggetto tra il lato anteriore del forno e lo sportello. Evitare l'accumulo di sporcizia o residui di detersivo sulle superfici di tenuta.

(c) AVVERTENZA: in caso di danni allo sportello o alle guarnizioni dello sportello, utilizzare il forno solo dopo che è stato riparato da una persona competente.

# ALTRE ISTRUZIONI

Se l'apparecchio non viene mantenuto pulito, la superficie potrebbe danneggiarsi, l'apparecchio potrebbe durare meno e potrebbe causare situazioni pericolose.

# SPECIFICHE

| | |
|---|---|
| Modello | CMWA32W8DLS |
| Tensione nominale | 230 V ~ 50 Hz |
| Ingresso microonde | 1500 W |
| Uscita microonde | 1000 W |

Dati sul basso consumo energetico secondo il regolamento (UE) 2023/826 della Commissione.

| Condizione | Consumo energetico | Tempo dopo il quale l'apparecchio raggiunge automaticamente la condizione |
|---|---|---|
| Modalità standby con visualizzazione delle informazioni o dello stato | 0,8 W | 20 minuti |

# ISTRUZIONI E AVVERTENZE IMPORTANTI PER LA SICUREZZA

Per ridurre il rischio di incendi, scosse elettriche, lesioni personali o esposizione a un'energia eccessiva del forno a microonde durante l'uso, attenersi alle precauzioni basilari e alle seguenti avvertenze:

1. Attenersi alla seguente specifica: "PRECAUZIONI PER EVITARE LA POSSIBILE ESPOSIZIONE A UN'ECCESSIVA ENERGIA A MICROONDE".
2. Questo elettrodomestico può essere utilizzato da bambini di almeno 8 anni, da persone con ridotte capacità fisiche, sensoriali o mentali e da persone inesperte solo sotto stretta sorveglianza o se hanno appreso le modalità di utilizzo sicuro dell'elettrodomestico e sono consapevoli dei relativi pericoli. Impedire ai bambini di giocare con l'elettrodomestico.
   La pulizia e la manutenzione non devono essere effettuate da bambini non sorvegliati.
3. Tenere l'elettrodomestico e il cavo fuori dalla portata di bambini di età inferiore a 8 anni.
4. Se il cavo di alimentazione è danneggiato, deve essere sostituito dal produttore, da un tecnico dell'assistenza o da una persona con analoga qualifica per evitare rischi.
5. AVVERTENZA: per evitare scosse elettriche, accertarsi che l'elettrodomestico sia spento prima di sostituire la lampadina.
6. AVVERTENZA: le operazioni di manutenzione e riparazione che implicano la rimozione degli involucri possono essere pericolose se non effettuate da personale competente, dal momento che causano l'esposizione all'energia a microonde.
7. AVVERTENZA: non riscaldare liquidi o altri alimenti in contenitori sigillati perché potrebbero esplodere.

8. Quando si riscaldano alimenti contenuti in una vaschetta in plastica o carta, controllare frequentemente il forno perché i contenitori potrebbero incendiarsi.
9. Adoperare solo utensili da cucina idonei all'uso nei forni a microonde.
10. Se il formo emette fumo, spegnerlo o scollegarlo dall'alimentazione elettrica e mantenere chiuso lo sportello per evitare la propagazione alle fiamme.
11. Il riscaldamento di bevande nel forno a microonde può provocare una violenta ebollizione ritardata, per cui manipolare il contenitore con cautela.
12. Per evitare ustioni, mescolare e agitare il contenuto di biberon e barattoli contenenti alimenti per neonati, e controllare la temperatura prima del consumo.
13. Non riscaldare nel microonde uova col guscio e uova sode intere perché potrebbero esplodere anche dopo la fine della cottura.
14. È indispensabile pulire regolarmente il forno e rimuovere tutti i residui di alimenti.
15. Se il forno non viene tenuto sempre pulito, le superfici potrebbero deteriorarsi, riducendo la durata dell'elettrodomestico e causando situazioni pericolose.
16. Per evitare che l'elettrodomestico si surriscaldi, non installarlo dietro uno sportello decorativo (non riguarda elettrodomestici dotati di sportello decorativo).
17. Utilizzare solo la sonda di temperatura consigliata per questo forno (per i forni dotati di apparecchiature per l'uso di una sonda di rilevamento della temperatura).
18. Il forno a microonde non deve essere installato a incasso se non è stato verificato in questa configurazione.
19. Il forno a microonde deve essere azionato con lo sportello decorativo aperto (per forni con sportello decorativo).

20. Questo elettrodomestico è destinato all'uso domestico e a utilizzi simili a quelli di seguito indicati:
    - zone cucina per il personale di negozi, uffici e altri ambienti lavorativi;
    - clienti di hotel, motel e altri ambienti residenziali;
    - agriturismi;
    - bed & breakfast.
21. Il forno a microonde è progettato per riscaldare alimenti e bevande. L'asciugatura di alimenti o indumenti e il riscaldamento di cuscinetti scaldanti, pantofole, spugne, panni bagnati e simili può provocare lesioni o innescare incendi.
22. Non è consentito utilizzare contenitori metallici per alimenti e bevande durante la cottura a microonde.
23. Non pulire l'apparecchio con elettrodomestici a vapore.
24. L'elettrodomestico è progettato per l'uso indipendente.
25. Posizionare la superficie posteriore contro una parete.
26. Gli elettrodomestici non sono progettati per essere azionati tramite un timer esterno o un sistema di controllo da remoto separato.
27. Quando l'elettrodomestico è in funzione, la temperatura delle superfici accessibili potrebbe essere alta.
28. AVVERTENZA: in modalità combinata, l'uso del forno è consentito ai bambini solo sotto la supervisione di un adulto a causa delle alte temperature prodotte.

# LEGGERE ATTENTAMENTE QUESTE ISTRUZIONI E CONSERVARLE PER FUTURI RIFERIMENTI

# INSTALLAZIONE DEL COLLEGAMENTO A TERRA PER RIDURRE IL RISCHIO DI LESIONI PERSONALI

## PERICOLO

Pericolo di scossa elettrica
Per evitare scosse elettriche e lesioni personali gravi o fatali, non toccare gli elementi interni. Non smontare questo elettrodomestico.

## AVVERTENZA

Pericolo di scossa elettrica
L'uso improprio della messa a terra può causare scosse elettriche.
Se l'elettrodomestico non è installato e collegato correttamente a terra, non collegarlo alla presa elettrica.

L'elettrodomestico deve essere dotato di messa a terra. In caso di cortocircuito, il collegamento a terra limita il rischio di scosse elettriche in quanto il conduttore di terra garantisce un percorso per la dissipazione della corrente elettrica.
Questo elettrodomestico è fornito con un cavo dotato di un conduttore di terra e di una spina di messa a terra. La spina deve essere collegata a una presa correttamente installata e dotata di messa a terra.

In caso di dubbi relativi al collegamento a terra dell'elettrodomestico, consultare un tecnico o un elettricista qualificato.
Se è necessario adoperare una prolunga, utilizzare un cavo tripolare.

1. Il cavo di alimentazione fornito è corto per ridurre i rischi di intrappolamento e inciampo.
2. Se si utilizza un cavo lungo o una prolunga:

1) Le caratteristiche elettriche nominali del cavo o della prolunga devono essere idonee alle caratteristiche elettriche dell'elettrodomestico.
2) L'eventuale prolunga deve essere costituita da un cavo tripolare dotato di conduttore di terra.
3) I cavi lunghi devono essere sistemati in modo che non ciondolino sul top della cucina, per evitare che vengano tirati dai bambini o possano far inciampare.

# PULIZIA

Accertarsi che l'elettrodomestico sia scollegato dalla fonte di alimentazione.

1. Pulire la cavità del forno con un panno lievemente bagnato.
2. Pulire gli accessori con acqua e sapone.
3. La cornice dello sportello, la guarnizione e i componenti vicini devono essere puliti attentamente con un panno bagnato se sono sporchi.
4. Non adoperare detersivi aggressivi e abrasivi o raschietti metallici affilati per pulire il vetro dello sportello del forno, altrimenti la superficie potrebbe graffiarsi e il vetro potrebbe frantumarsi.
5. Suggerimento per la pulizia: per facilitare la pulizia delle pareti della cavità che potrebbero entrare a contatto con gli alimenti cotti: collocare mezzo limone in una scodella, aggiungere 300 ml d'acqua e riscaldarla per 10 minuti con il forno a microonde al 100% della potenza. Per pulire il forno, strofinarlo con un panno morbido e asciutto.

## UTENSILI DA CUCINA
## ATTENZIONE
## RISCHIO DI LESIONI PERSONALI

Le operazioni di manutenzione e riparazione che implicano la rimozione degli involucri possono essere pericolose se non effettuate da personale competente, dal momento che causano l'esposizione all'energia a microonde.
Consultare le istruzioni che indicano i "Materiali utilizzabili e non utilizzabili nel forno a microonde". L'uso di determinati utensili da cucina non metallici non è sicuro per la cottura a microonde. In caso di dubbi, provare l'utensile da cucina effettuando la procedura indicata di seguito.

## PROVA DELL'UTENSILE DA CUCINA:

1. Riempire un contenitore utilizzabile nel forno a microonde con una tazza d'acqua fredda (250 ml) assieme all'utensile da cucina da provare.
2. Accendere il forno alla massima potenza per 1 minuto.
3. Toccare con attenzione l'utensile da cucina. Se l'utensile da cucina vuoto è caldo, non deve essere utilizzato per la cottura a microonde.
4. Non superare il tempo di cottura di 1 minuto.

## Materiali utilizzabili nel forno a microonde

| Utensili da cucina | Note |
|---|---|
| Piatto per doratura | Seguire le istruzioni del fabbricante. Il fondo del piatto per doratura deve trovarsi ad almeno 5 mm al di sopra del piatto girevole. Utilizzi errati potrebbero causare la rottura del piatto girevole. |
| Stoviglie | Solo quelle utilizzabili nei forni a microonde. Seguire le istruzioni del fabbricante. Non adoperare piatti screpolati o scheggiati. |
| Barattoli di vetro | Rimuovere sempre il coperchio. Adoperarli solo per riscaldare lievemente gli alimenti. La maggior parte dei barattoli di vetro non resistono al calore e possono rompersi. |
| Cristalleria | Adoperare solo cristalleria che resiste nei forni a microonde. Accertarsi che non siano presenti finiture metalliche. Non adoperare piatti screpolati o scheggiati. |
| Sacchetti per la cottura in forno | Seguire le istruzioni del fabbricante. Non chiuderli con fascette metalliche. Creare qualche feritoia per lasciare uscire il vapore. |
| Piatti e bicchieri di carta | Adoperarli solo per cottura o riscaldamento breve. Non lasciare il forno incustodito durante la cottura. |
| Carta assorbente | Adoperarla per coprire gli alimenti per riscaldarli e assorbire i grassi. Adoperarla solo per cotture brevi, senza lasciare incustodito il forno. |
| Carta da forno | Adoperarla come coperchio per evitare schizzi o per la cottura a vapore. |
| Plastica | Solo quelle utilizzabili nei forni a microonde. Seguire le istruzioni del fabbricante. Deve essere presente un'apposita etichetta indicante che è possibile utilizzarla nei forni a microonde. Alcuni contenitori in plastica si ammorbidiscono quando gli alimenti diventano caldi. Se si utilizzano sacchetti per la cottura e sacchetti in plastica chiusi ermeticamente, praticare piccoli tagli o fori come indicato sulla confezione. |
| Pellicola di plastica | Solo quelle utilizzabili nei forni a microonde. Utilizzarla per coprire gli alimenti durante la cottura per trattenere l'umidità. Evitare il contatto della plastica con gli alimenti. |
| Termometri | Solo quelli utilizzabili nei forni a microonde (termometri per la carne e i dolci). |
| Carta cerata | Adoperarla come coperchio per evitare schizzi o per trattenere l'umidità. |

## Materiali da evitare nel forno a microonde

| Utensili da cucina | Note |
|---|---|
| Vaschette di alluminio | Possono causare archi elettrici. Trasferire gli alimenti in un piatto adatto alla cottura a microonde. |
| Cartone per alimenti con maniglie metalliche | Possono causare archi elettrici. Trasferire gli alimenti in un piatto adatto alla cottura a microonde. |
| Utensili da cucina in metallo o con finiture metalliche | Il metallo scherma gli alimenti dall'energia a microonde. Le finiture metalliche possono causare archi elettrici. |
| Fascette metalliche | Possono causare archi elettrici e incendi nel forno. |
| Sacchetti di carta | Possono causare incendi nel forno. |
| Materiale espanso plastico | Il materiale espanso plastico può fondere o contaminare il liquido interno quando viene esposto ad alte temperature. |
| Legno | Quando viene utilizzato nel forno a microonde, il legno si secca e potrebbe creparsi o rompersi. |

# IMPOSTAZIONE DEL FORNO

**Nomi dei componenti e degli accessori del forno**

Togliere il forno e tutti i materiali dal cartone e dalla cavità del forno. Il forno viene fornito con i seguenti accessori:

| | |
|---|---|
| Vassoio di vetro | 1 |
| Anello di supporto del piatto girevole | 1 |
| Manuale di istruzioni | 1 |

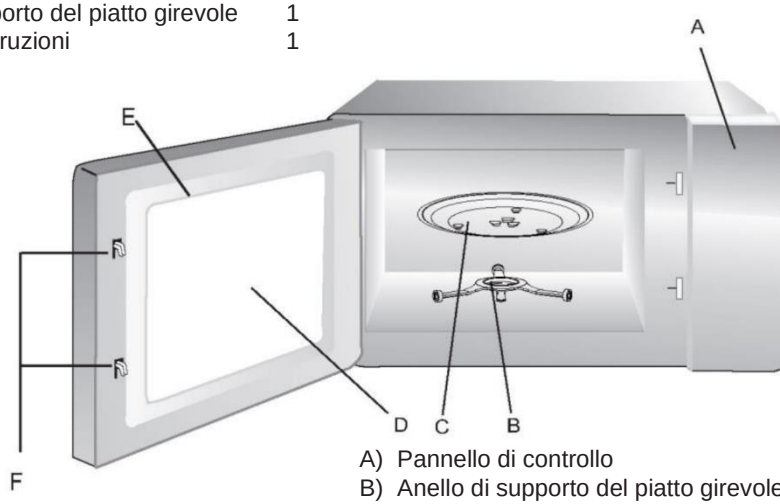


A) Pannello di controllo
B) Anello di supporto del piatto girevole
C) Vassoio di vetro
D) Finestra di ispezione
E) Sportello
F) Sistema di interblocco di sicurezza

## Installazione del piatto girevole

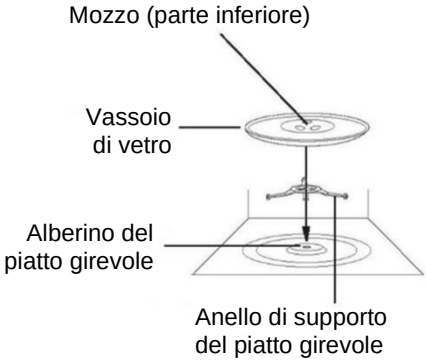


a. Non capovolgere il vassoio di vetro. Il vassoio di vetro non deve mai bloccarsi.
b. Durante la cottura, utilizzare sia il vassoio di vetro che l'anello di supporto del piatto girevole.
c. Tutti gli alimenti e i contenitori devono essere collocati sempre sul vassoio di vetro per la cottura.
d. Se il vassoio di vetro o l'anello di supporto del piatto girevole si incrina o si rompe, rivolgersi al centro assistenza autorizzato più vicino.

## INSTALLAZIONE SUL TOP DI CUCINA

Togliere tutti i materiali di imballaggio e gli accessori. Accertarsi che il forno non presenti danni, ad es. ammaccature o rottura dello sportello. Non installare il forno se è danneggiato.

Involucro: togliere la pellicola protettiva sulla superficie dell'involucro del forno a microonde (se presente). Non rimuovere la copertura Mica marrone chiaro applicata alla cavità del forno per proteggere il magnetron.

---

## INSTALLAZIONE

1. Scegliere una superficie a livello sufficientemente ampia da garantire spazio attorno alle prese d'aria e agli sfiati.

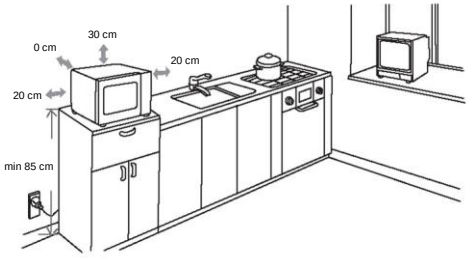


(1) L'altezza minima di installazione è 85 cm.
(2) Posizionare la superficie posteriore contro una parete. Lasciare almeno 30 cm di spazio sopra al forno e almeno 20 cm di spazio tra il forno e le pareti adiacenti.
(3) Non togliere i piedini applicati sulla parte inferiore del forno.
(4) Se le prese d'aria e gli sfiati vengono ostruiti, il forno potrebbe danneggiarsi.
(5) Collocare il forno più lontano possibile da apparecchi radio o televisivi. L'uso del forno a microonde può provocare interferenze che peggiorano la ricezione di apparecchi radio o televisivi.
2. Collegare il forno a una presa domestica standard. Accertarsi che la tensione e la frequenza corrispondano a quelle riportate sull'etichetta.

AVVERTENZA: non installare il forno sul piano cottura o su altri elettrodomestici che producono calore. Se il forno viene installato vicino o sopra una fonte di calore, potrebbe danneggiarsi e la garanzia potrebbe non essere più valida.

La superficie accessibile può essere calda durante il funziona-mento.

# ISTRUZIONI DI FUNZIONAMENTO
# PANNELLO DI CONTROLLO

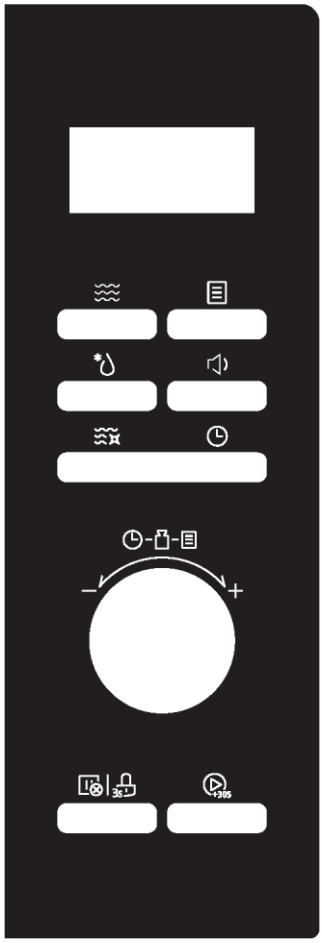

- **Microonde**

Premere per selezionare la funzione microonde

- **Scongelamento**

Premere per selezionare rapidamente la funzione di scongelamento

- **Timer/Orologio**

Premere per impostare l'orologio

- **Pulizia intelligente**

Premere per selezionare la funzione di pulizia intelligente

- **Menu Auto**

Premere per selezionare i menu automatici

- **Suono disattivato**

Premere 3 secondi per disattivare l'audio del microonde

- **Interrompi/Annulla**

Premere per annullare la funzione di cottura in corso

- **Blocco**

Premere 3 secondi per la funzione di sicurezza bambini

- **Start/+30Sec.**

Premere per avviare la funzione o avvio rapido per 30 secondi della funzione microonde

# ISTRUZIONI DI FUNZIONAMENTO

Questo forno a microonde utilizza moderni controlli elettronici per soddisfare le tue esigenze di cottura.

**1. Impostazione dell'orologio**

Quando il forno a microonde è acceso, il forno visualizzerà "0:00" e il cicalino suonerà una volta.

1) Premere " ⏲ " due volte. Viene visualizzato "00:00", le cifre dell'ora lampeggeranno.
2) Ruotare " " per regolare l'ora (da 0 a 23) (24 ore).
3) Premere " ⏲ ", le cifre dei minuti lampeggiano.
4) Ruotare " " per regolare i minuti (da 0 a 59).
5) Premere " ⏲ " per terminare l'impostazione dell'orologio. ":" lampeggerà.

Nota:

1) Se l'orologio non è impostato, quando si accende il forno non funziona.
2) Durante il processo di impostazione dell'orologio, se non si preme " ⏲ " entro 5 minuti, il forno torna automaticamente allo stato precedente.

**2. Timer per cottura**

1) Premere " ⏲ " una volta, il display visualizza 00:00.
2) Ruotare " " per regolare il timer. (il tempo massimo di cottura è 95 minuti).
3) Premere " ⏲ " per confermare l'impostazione.

**3. Cottura a microonde**

Tabella della potenza delle microonde

| Valore visualizzato | P100 | P80 | P50 | P30 | P10 |
|---|---|---|---|---|---|
| Potenza microonde | 1000 W | 800 W | 500 W | 300 W | 100 W |

1) Premere " ≋ " e quindi verrà visualizzato "P100".
2) Premere " ≋ " ripetutamente o ruotare la manopola per impostare il livello di potenza. Sono disponibili 5 livelli di potenza.
3) Premere " ⏲ " per confermare.

4) Ruotare " " per regolare il tempo di cottura. Dovrebbe essere compreso tra 0:05 e 95:00.

5) Premere " " per iniziare la cottura.

**4. Scongelamento in base al peso**

1) Premere il selettore " " una volta, il forno visualizzerà "d-1".

2) Ruotare "  " per selezionare il peso degli alimenti. Allo stesso tempo, "g" si accende.

   Il peso dovrebbe essere compreso tra 100-2000 g.

3) Premere " " per avviare lo scongelamento.

Nota: il cicalino suonerà per ricordarti di girare il cibo durante lo scongelamento. Se non viene effettuata alcuna operazione, il forno continua a funzionare.

**5. Scongelamento in base al tempo**

1) Premere il tasto "  " due volte, il forno visualizzerà "d-2".

2) Ruotare " " per selezionare il tempo di cottura. Il tempo massimo impostabile è di 95 minuti.

3) Premere " " per avviare lo scongelamento.

   La potenza di scongelamento è P30 e non può essere cambiata.

Nota: quando è trascorsa metà del tempo, il cicalino suonerà per ricordarti di girare il cibo. Se non viene effettuata alcuna operazione, il forno continua a funzionare.

**6. Avvio rapido**

1) In stato di attesa, premere " " per avviare la cottura di 30 secondi al 100% di potenza; ad ogni pressione, il tempo di cottura aumenta di 30 secondi, fino a 95 minuti.

2) In stato di attesa, ruotare " " a sinistra per impostare il tempo di cottura a 95 minuti con potenza microonde al 100%, quindi ruotare " " per impostare il tempo di cottura, premere " "per iniziare la cottura.

**7. Multistadio**

Note:

1) è possibile impostare due fasi di cottura nella cottura a più stadi.

2) Se si imposta la funzione di scongelamento, questa funzionerà automaticamente nella prima fase.

3) Il timer da cucina, il menu automatico e la pulizia automatica non possono essere impostati come multistadio.

Esempio: scongelare gli alimenti per 5 minuti e poi cuocere con l'80% di potenza del microonde per 7 minuti.

1) Premere " " due volte, il display visualizzerà "d-2".
2) Ruotare " " per impostare il tempo di scongelamento su 5 minuti.
3) Premere " " e quindi verrà visualizzato "P100".
4) Ruotare " " o premere " " ripetutamente per impostare il livello di potenza di P80.
5) Premere " " per confermare.
6) Ruotare " " per impostare il tempo di scongelamento su 7 minuti.
7) Premere " " per iniziare la cottura.

**8. Pulizia intelligente**

In stato di attesa, premere " " una volta, verrà visualizzato "AC", quindi premere " " per iniziare la pulizia intelligente (pulizia del microonde al 100% per 5 minuti)
Il programma Pulizia intelligente ti aiuta a pulire facilmente il tuo elettrodomestico e ad eliminare gli odori sgradevoli. Basta inserire una bacinella d'acqua all'interno del microonde e selezionare la funzione Pulizia intelligente, la forza naturale del vapore ammorbidirà in pochi minuti i residui di cibo, preparandoli ad essere eliminati.
Nota: è vietato utilizzare recipienti di metallo per l'acqua.

**9. Sicurezza bambini**

Blocco: in stato di attesa, premere " " per 3 secondi; verrà emesso un lungo segnale acustico per segnalare l'attivazione dello stato di sicurezza bambini e l'indicatore di blocco si illuminerà.

Sblocco: in stato bloccato, premere " " per 3 secondi, verrà emesso un lungo "beep" che indica che il blocco è stato rilasciato e l'indicatore di blocco scompare.

**10. Funzione orario**

1) Durante la fase di cottura, premere " " per verificare l'ora corrente. L'ora verrà visualizzata per 3 secondi.

**11. Modalità silenziosa**

**Per attivare la modalità silenziosa:**

In attesa o in modalità orologio, premere " " una volta. Verrà visualizzato "oFF"; quando si premono i tasti, non verrà emesso alcun suono.

**Per disattivare la modalità silenziosa:**

In modalità silenziosa, premere " " una volta. Verrà emesso un segnale acustico e verrà visualizzato "on".

## 12. Menu Auto

1) In stato di attesa, ruotare " " destra per scegliere la funzione desiderata e verrà visualizzato "A1"~"A8".
2) Premere " " per confermare il menu desiderato.
3) Premere " " per scegliere il sottomenu.
4) Premere " " per iniziare la cottura.

**Tabella dei menu**

| NUMERO | NOME DELLA CATEGORIA | VALORE VISUALIZZATO | NOME DEL PROGRAMMA | PESO | TEMPO | POTENZA |
|---|---|---|---|---|---|---|
| A1 | Verdura surgelata | b1 -1 | Fagiolini surgelati | 200 g | 5’00’’ | P100 |
| | | b1 -2 | | 400 g | 8’00’’ | P100 |
| | | b2-1 | Mix di verdure surgelate | 200 g | 4’00’’ | P100 |
| | | b2-2 | | 400 g | 7’00’’ | P100 |
| | | b3-1 | Broccoli surgelati | 200 g | 4’30’’ | P100 |
| | | b3-2 | | 400 g | 7’30’’ | P100 |
| A2 | Verdure fresche | b1 -1 | Patate senza buccia | 400 g | 5’00’’ | P100 |
| | | b1 -2 | | 800 g | 9’00’’ | P100 |
| | | b2-1 | Patate con la buccia | 2 (200 g) | 5’00’’ | P100 |
| | | b2-2 | | 4 (400 g) | 14’00’’ | P100 |
| | | b3 | Broccoli | 400 g | 8’00’’ | P100 |
| | | b4 | Carote | 400 g | 7’00’’ | P100 |
| | | b5 | Zucchine | 400 g | 5’00’’ | P100 |
| A3 | Pesce | b1 | Cozze | 200 g | 6’00’’ | P80 |
| | | b2 | Salmone | 350 g | 8’00’’ | P80 |
| | | b3 | Tonno | 350 g | 7’00’’ | P80 |
| | | b4 | Spigola | 350 g | 8’00’’ | P80 |
| A4 | Carne | b1 | Pollo | 800 g | 14’00’’ | P100 |
| | | b2 | Tacchino | 800 g | 14’00’’ | P100 |
| | | b3 | Carne di suino | 450 g | 4’00’’ | P100 |
| | | b4 | Carne rossa | 800 g | 12’00’’ | P100 |

| | | | | | | |
|---|---|---|---|---|---|---|
| A5 | Cereali e pasta | b1 -1 | Maccheroni | 100 g | 10’00’’ | P80 |
| | | b1 -2 | | 200 g | 12’00" | P80 |
| | | b2-1 | Cuscus | 200 g | 3’00’’/ 9’00’’ | P80 |
| | | b2-2 | | 300 g | 4’00’’/ 10’00" | P80 |
| | | b3 | Riso | 1 tazza | 8’00’’/ 500’’’ | P100+P50 |
| | | b4-1 | Fiocchi d’avena | 2 porzioni | 7’00’’ | P100 |
| | | b4-2 | | 4 porzioni | 11’00" | P100 |
| A6 | Alimenti per bambini | b1 | Cibo per bambini in purea | 150 g | 2’00" | P80 |
| | | b2 | Brodo | 200 g | 2’30" | P100 |
| | | b3 | Sterilizzazione | 1 pezzo (biberon) | 1’30’’ | P100 |
| | | b4 | Latte per neonati | 100 ml | 40’’ | P30 |
| A7 | Bevande | b1 | Latte (1 tazza/ 240 ml) | 250 ml | 1’00’’ | P100 |
| | | b2 | Caffè (1 tazza/ 120 ml) | 250 ml | 1’00" | P100 |
| | | b3 | Tè | 250 ml | 2’00’’ | P100 |
| | | b4 | Cioccolata calda | 200 ml | 1’15’’ | P80 |
| A8 | Alimenti fusi | b1 -1 | Burro (fondere) | 230 g | 1’40’’ | P80 |
| | | b1 -2 | Burro (fondere) | 460 g | 2’20’’ | P80 |
| | | b2-1 | Burro (ammorbidire) | 230 g | 1’30’’ | P80 |
| | | b2-2 | Burro (ammorbidire) | 460 g | 2’30’’ | P80 |
| | | b3-1 | Cioccolato | 100 g | 2’00’’ | P80 |
| | | b3-2 | Cioccolato | 200 g | 4’00’’ | P80 |
| | | b4-1 | Gelato (ammorbidire) | 450 g | 0’15’’ | P80 |
| | | b4-2 | Gelato (ammorbidire) | 700 g | 0’30’’ | P80 |

# SOLUZIONE DEI PROBLEMI

| Normale | |
|---|---|
| Il forno a microonde interferisce con la ricezione del segnale televisivo | Quando è in funzione, il forno a microonde può interferire con la ricezione dei segnali radio e televisivi. Il fenomeno è simile alle interferenze causate dai piccoli elettrodomestici (ad esempio frullatori, aspirapolvere, ventilatori elettrici). È normale. |
| La spia del forno è debole | Se la cottura a microonde avviene a bassa potenza, la spia del forno può diventare debole. È normale. |
| Accumulo di vapore sullo sportello, fuoriuscita di aria calda dagli sfiati | Durante la cottura, è possibile che dagli alimenti fuoriesca del vapore. La maggior parte fuoriesce dagli sfiati. Una parte può però accumularsi su una zona fresca, come lo sportello del forno. È normale. |
| Il forno si è avviato accidentalmente senza alimenti. | Non azionare l'elettrodomestico senza alimenti all'interno. È molto pericoloso. |

| Problema | Causa possibile | Soluzione |
|---|---|---|
| Il forno non si avvia. | (1) Il cavo di alimentazione non è collegato saldamente. | Staccare il cavo. Ricollegare il cavo dopo 10 secondi. |
| | (2) Il fusibile si brucia o interviene il salvavita. | Sostituire il fusibile o resettare il salvavita (riparato da un professionista della società elettrica) |
| | (3) Problema con la presa elettrica. | Provare la presa elettrica con altri elettrodomestici. |
| Il forno non si riscalda. | (4) Lo sportello non è chiuso correttamente. | Chiudere bene lo sportello. |

# PROTEZIONE DELL'AMBIENTE

Sull'elettrodomestico è riportato il simbolo di conformità alla Direttiva Europea 2012/19/CE in materia di smaltimento di rifiuti di apparecchiature elettriche ed elettroniche (RAEE) (2013). I rifiuti di apparecchiature elettriche ed elettroniche contengono sostanze inquinanti per l'ambiente e componenti basilari riutilizzabili. È fondamentale che i rifiuti di apparecchiature elettriche ed elettroniche siano sottoposti a trattamenti specifici per rimuovere e smaltire correttamente i materiali inquinanti e recuperare tutti i materiali riciclabili. Osservando alcune regole basilari, tutti possono contribuire a evitare danni ambientali causati dai rifiuti di apparecchiature elettriche ed elettroniche:

- I rifiuti di apparecchiature elettriche ed elettroniche non devono essere gestiti come rifiuti domestici;
- I rifiuti di apparecchiature elettriche ed elettroniche devono essere conferiti in aree di raccolta dedicate gestite a livello municipale o da una società registrata. In molti paesi potrebbe essere disponibile il prelievo a domicilio per i rifiuti di apparecchiature elettriche ed elettroniche di grandi dimensioni. Quando si acquista un nuovo elettrodomestico, quello vecchio può essere restituito al rivenditore che è tenuto ad accettarlo gratuitamente, purché sia di tipo equivalente e abbia le stesse funzioni di quello acquistato.

# АРТЫҚ МИКРОТОЛҚЫН ЭНЕРГИЯСЫНЫҢ МҮМКІН ӘСЕРІН БОЛДЫРМАУ САҚТЫҚ ШАРАЛАРЫ

(a) Бұл пешті есігі ашық күйде іске қоспаңыз, себебі бұл микротолқын энергиясының зиянды әсеріне себеп болуы мүмкін. Қауіпсіздік бұғаттауларын бұзбау немесе ұстамау маңызды.

(b) Пештің алдыңғы беті мен есігінің арасына ешбір зат қоймаңыз немесе тығыздағыш беттерде топырақ немесе тазартқыш қалдықтардың жиналуына жол бермеңіз.

(c) ЕСКЕРТУ: Есік немесе есіктің тығыздағыштары зақымдалған болса, пешті құзыретті адам жөндегенге дейін пайдалануға болмайды.

# ҚОСЫМША

Егер құрылғы жақсы таза күйінде сақталмаса, оның беті бұзылып, құрылғының қызмет ету мерзіміне әсер етіп, қауіпті жағдайға әкелуі мүмкін.

# ТЕХНИКАЛЫҚ СИПАТТАМАЛАРЫ

| | |
|---|---|
| Модель | CMWA32W8DLS |
| Номиналды кернеу | 230В~ 50 Гц |
| Микротолқынды кіріс | 1500 Вт |
| Микротолқынды шығыс | 1000 Вт |

Комиссияның 2023/826 (ЕО) Регламентіне сәйкес төмен энергия тұтыну деректері

| **жағдай** | **энергетикалық тұтыну** | **құрал автоматты түрде күйге жететін кезең** |
|---|---|---|
| ақпаратты немесе күйді көрсету режимі | 0.8 W | 20. min |

# МАҢЫЗДЫ ҚАУІПСІЗДІК НҰСҚАУЛАРЫ ЕСКЕРТУ

Құрылғыны пайдаланған кезде өрт шығуы, электр тогының соғуы, адамдардың жарақат алуы немесе шамадан тыс микротолқынды пеш энергиясының әсер етуі қаупін азайту үшін негізгі сақтық шараларын, оның ішінде төмендегілерді орындаңыз:

1. Оқыңыз және нақты орындаңыз: «АРТЫҚ МИКРОТОЛҚЫНДЫ ЭНЕРГИЯНЫҢ МҮМКІН ӘСЕРІН БОЛДЫРМАУ САҚТЫҚ ШАРАЛАРЫ».
2. Бұл жабдықты 8 жастан асқан балаларға, қозғалу, сезу немесе ойлану мүмкіндіктері шектелген адамдарға не осы жабдыққа қатысты тәжірибесі немесе білімі жоқ адамдарға тек оларға ықтимал қауіп-қатерлер мен жабдықты қауіпсіз пайдалану туралы нұсқау берілген және олар бақыланған жағдайда пайдалануға болады. Балалар жабдықпен ойнамауы керек.
   Тазалау және пайдаланушы орындайтын техникалық қызмет көрсету жұмыстарын балалар бақылаусыз орындамауы керек.
3. Құрылғыны және оның сымын 8 жастан төмен балалардың қолы жетпейтін жерде сақтаңыз.
4. Егер қуат сымы зақымдалса, қауіп-қатердің алдын алу үшін оны өндіруші, оның қызмет көрсетуші өкілі немесе сол сияқты білікті мамандар ауыстыруы керек.
5. ЕСКЕРТУ: Электр тогы соғу қаупін болдырмау үшін шамды ауыстырудан бұрын құрылғының өшірілгеніне көз жеткізіңіз.
6. ЕСКЕРТУ: Құзыретті тұлғадан басқа кез келген адам үшін микротолқын энергиясының әсерінен қорғайтын қақпақты алуды қамтитын кез келген қызмет көрсету немесе жөндеу операциясын орындау қауіпті болады.
7. ЕСКЕРТУ: Сұйықтықтар мен басқа тағамдарды жабық ыдыстарда қыздыруға болмайды, себебі олар жарылып кетуі мүмкін.

8. Тағамды пластик немесе қағаз ыдыстарда қыздырған кезде тұтану ықтималдығына байланысты пешті қадағалаңыз.
9. Микротолқынды пештерде қолдануға жарамды ыдыстарды ғана пайдаланыңыз.
10. Түтін шықса, кез келген жалынды басу үшін құрылғыны өшіріңіз немесе розеткадан ажыратыңыз және есігін жабық ұстаңыз.
11. Сусындарды микротолқынды пеште қыздыру кешіктірілген қайнауға әкелуі мүмкін, сондықтан ыдысты ұстаған кезде абай болу керек.
12. Бөтелкелер мен балалар тағамына арналған банкалардың ішіндегісі күйіп қалмас үшін ішер алдында араластыру немесе шайқау және температурасын тексеру керек.
13. Қабықты жұмыртқалар мен тұтас пісірілген жұмыртқаларды микротолқынды пеште қыздыруға болмайды, себебі олар микротолқынды пеште қыздыру аяқталғаннан кейін де жарылуы мүмкін.
14. Пешті жүйелі түрде тазалап, тамақ қалдықтарын алып тастау керек.
15. Пешті таза күйде ұстамау бетінің нашарлауына әкелуі мүмкін, бұл құрылғының қызмет ету мерзіміне кері әсерін тигізуі және қауіпті жағдайға әкелуі мүмкін.
16. Қызып кетуге жол бермеу үшін жабдық сәндік есіктің артқы жағына орнатылмауы тиіс. (Бұл сәндік есігі бар құрылғыларға қолданылмайды.)
17. Тек осы пеш үшін ұсынылған температура зондын пайдаланыңыз. (температураны сезетін зондын пайдалану мүмкіндігі бар пештер үшін.)
18. Микротолқынды пеш шкафта сыналмаған болса, оны шкафқа орналастыруға болмайды.
19. Микротолқынды пешті сәндік есігі ашық күйде пайдалану керек. (декоративті есігі бар пештер үшін.)

20. Бұл құрылғы үйде және төмендегідей басқа жерлерде пайдалануға арналған:
    - дүкендер, кеңселер мен басқа жұмыс орталарындағы ұжымдық асүй аймақтарында;
    - қонақ үйлерде, мотельдерде және басқа да тұрғын үй түріндегі орталарда клиенттер тарапынан;
    - фермадағы үйлерде;
    - жатын орын мен таңғы ас қызметін ұсынатын орталарда.
21. Микротолқынды пеш тамақ пен сусындарды жылытуға арналған. Тағамды немесе киімді кептіру және жылыту жастықшаларын, шәркейлерді, ысқыштарды, дымқыл шүберекті және сол сияқты заттарды жылыту жарақат алу, тұтану немесе өрт шығу қаупіне әкелуі мүмкін.
22. Микротолқынды пеште пісіру кезінде тағам мен сусындарға арналған металл ыдыстарды қолдануға жол берілмейді.
23. Құрылғыны бу тазалағышпен тазалауға болмайды.
24. Құрылғы дербес күйде пайдалануға арналған.
25. Құрылғылардың артқы беті қабырғаға қарсы орналастырылуы керек.
26. Құрылғылар сыртқы таймермен немесе бөлек қашықтан басқару жүйесімен басқаруға арналмаған.
27. Құрылғы жұмыс істеп тұрған кезде қол жететін беттердің температурасы жоғары болуы мүмкін.
28. ЕСКЕРТУ: Құрылға аралас режимде жұмыс істегенде, пайда болатын температураға байланысты балалар пешті ересектердің бақылауымен ғана пайдалануы керек.

# МҰҚИЯТ ОҚЫП, БОЛАШАҚҚА САҚТАП ҚОЙЫҢЫЗ

# ЖЕРГЕ ТҰЙЫҚТАУДЫ ОРЫНДАЙТЫН АДАМДАРҒА ҚАУІПТІ АЗАЙТУ ҮШІН

## ҚАУІП

Электр тогының соғу қаупі
Кейбір ішкі құрамдас бөліктерге қол тигізу ауыр жарақатқа немесе өлімге себеп болуы мүмкін. Бұл құрылғыны бөлшектемеңіз.

## ЕСКЕРТУ

Электр тогының соғу қаупі
Жерге тұйықтауды дұрыс пайдаланбау электр тогының соғуына әкелуі мүмкін. Құрылғы дұрыс орнатылмайынша және жерге тұйықталмайынша розеткаға қоспаңыз.

Бұл құрылғы жерге тұйықталған болуы керек. Электрлік қысқа тұйықталу жағдайында жерге тұйықтау электр тогының шығу сымын қамтамасыз ету арқылы электр тогының соғу қаупін азайтады.
Бұл құрылғы жерге тұйықтау қосқышы мен жерге тұйықтау сымы бар сыммен жабдықталған. Ашаны дұрыс орнатылған және жерге тұйықталған розеткаға қосу керек.

Жерге тұйықтау нұсқаулары толық түсінілмесе немесе құрылғының жерге дұрыс тұйықталған-тұйықталмағанына күмәндансаңыз, білікті электршіге немесе жөндеу маманына хабарласыңыз. Ұзартқыш сымды пайдалану қажет болса, тек 3 сымдық ұзартқыш сымын пайдаланыңыз.

1. Қысқа қуат сымы ұзын сымға оралып қалу немесе сүрініп қалу қаупін азайту үшін қамтамасыз етілген.
2. Ұзын сым жинағы немесе ұзартқыш сым пайдаланылса:

1) Сымдар жинағының немесе ұзартқыш сымның белгіленген электрлік көрсеткіші кем дегенде құрылғының электр қуатымен бірдей болуы керек.
2) Ұзартқыш сым жерге тұйықталатын 3 сымдық сым болуы керек.
3) Ұзын сымды балалар тартып алатын немесе байқаусызда құлап кетпейтіндей, үстелдің үстіңгі жағынан салбырап тұрмайтындай етіп орналастыру керек.

# ТАЗАЛАУ

Құрылғыны қуат көзінен ажыратуды ұмытпаңыз.

1. Пайдаланғаннан кейін пештің қуыс жағын сәл дымқыл шүберекпен тазалаңыз.
2. Керек-жарақтарды әдеттегідей сабынды сумен тазалаңыз.
3. Есік жақтауы, тығыздағыш және көрші бөліктер ластанған кезде дымқыл шүберекпен мұқият тазалау керек.
4. Пештің есігіндегі шыны бетін тазалау үшін қатты жемір тазалау құралдарын немесе өткір металл қырғыштарды пайдаланбаңыз, себебі олар бетті сырып, шынының шытынануына себеп болуы мүмкін.
5. Тазалау бойынша кеңес--- Пісірілген тағам тиетін камера қабырғаларын оңай тазалау үшін: Жарты лимонды ыдысқа салып, 300 мл (1/2 пинт) су қосып, 100% микротолқынды қуатпен 10 минут қыздырыңыз. Пешті жұмсақ, құрғақ шүберекпен сүртіңіз.

# ЫДЫСТАР
# САҚ БОЛЫҢЫЗ
# ЖЕКЕ ЖАРАҚАТ АЛУ ҚАУПІ

Құзыретті тұлғадан басқа кез келген адам үшін микротолқын энергиясының әсерінен қорғайтын қақпақты алуды қамтитын кез келген қызмет көрсету немесе жөндеу операциясын орындау қауіпті болады.
«Микротолқынды пеште пайдаланылатын немесе микротолқынды пеште пайдаланылмайтын материалдар» бойынша нұсқауларды қараңыз. Микротолқынды пеште пайдалануға қауіпсіз емес кейбір металл емес ыдыстар болуы мүмкін. Күмәндансаңыз, төмендегі процедураны орындап, қарастырылып отырған ыдысты сынауға болады.

## ЫДЫСТЫ СЫНАУ:

1. Микротолқынды пешке жарамды контейнерге 1 кесе суық суды (250 мл) осы ыдыспен бірге толтырыңыз.
2. Максималды қуатта 1 минут пісіріңіз.
3. Ыдысты мұқият қадағалаңыз. Бос ыдыс жылы болса, оны микротолқынды пеште пісіру үшін пайдаланбаңыз.
4. Пісіру уақытын 1 минуттан асырмаңыз.

## Микротолқынды пеште пайдаланылатын материалдар

| Ыдыстар | Ескертпелер |
|---|---|
| Браунинг табағы | Өндірушінің нұсқауларын орындаңыз. Браунинг табағының түбі айналмалы табақтан кемінде 3/16 дюйм (5 мм) жоғары болуы керек. Дұрыс пайдаланбау айналмалы табақтың сынуына себеп болуы мүмкін. |
| Асхана ыдыстары | Тек микротолқынды пешке жарамды. Өндірушінің нұсқауларын орындаңыз. Жарылған немесе сынған ыдыстарды пайдаланбаңыз. |
| Шыны банкілер | Әрқашан қақпақты алыңыз. Тамақты жай жылығанша қыздыру үшін ғана пайдаланыңыз. Көптеген шыны банкілер ыстыққа төзімді емес және сынуы мүмкін. |
| Шыны ыдыс | Тек ыстыққа төзімді пештің шыны ыдысы. Металл жиектердің жоқтығына көз жеткізіңіз. Жарылған немесе сынған ыдыстарды пайдаланбаңыз. |
| Пеште пісіруге арналған қаптар | Өндірушінің нұсқауларын орындаңыз. Темір байламмен жаппаңыз. Бу шығатын саңылаулар жасаңыз. |
| Қағаз табақтар мен шыныаяқтар | Тек қысқа мерзімді пісіру/жылыту үшін пайдаланыңыз. Пісіру кезінде пешті қараусыз қалдырмаңыз. |
| Қағаз сүлгілер | Қайта қыздыру және майды сіңіру үшін тағамды жабу үшін пайдаланыңыз. Тек қысқа мерзімді пісіру үшін қадағалаумен пайдаланыңыз. |
| Пергамент қағаз | Шашырап кетпес үшін қақпақ немесе бумен пісіру үшін орау ретінде пайдаланыңыз. |
| Пластик | Тек микротолқынды пешке жарамды. Өндірушінің нұсқауларын орындаңыз. «Микротолқынды пеште қауіпсіз» деп белгіленуі керек. Кейбір пластик ыдыстар жұмсартады, өйткені ішіндегі тағам қызады. «Қайнауға арналған қаптар» және тығыз жабылған пластик пакеттер қаптамада көрсетілгендей тесілуі, шаншылуы немесе желдетілуі керек. |
| Пластик қаптама | Тек микротолқынды пешке жарамды. Ылғалды сақтау үшін пісіру кезінде тағамды жабу үшін пайдаланыңыз. Пластик ораманың тағамға тиюіне жол бермеңіз. |
| Термометрлер | Тек микротолқынға арналған (ет және кәмпит термометрлері). |
| Балауыз қағаз | Шашырауды болдырмау және ылғалды сақтау үшін жабын ретінде пайдаланыңыз. |

## Микротолқынды пеште пайдаланылмайтын материалдар

| Ыдыстар | Ескертпелер |
|---|---|
| Алюминий науа | Доға шығаруы мүмкін. Тағамды микротолқынды пешке жарамды ыдысқа салыңыз. |
| Темір тұтқасы бар азық-түлік қорапшасы | Доға шығаруы мүмкін. Тағамды микротолқынды пешке жарамды ыдысқа салыңыз. |
| Металл немесе металмен қапталған ыдыстар | Металл қалқандар тағамды микротолқын энергиясынан қорғайды. Металл жиектер доғаның шығуына себеп болуы мүмкін. |
| Металл бұралған байламдар | Доғаның пайда болуы және пеште өрт шығуы мүмкін. |
| Қағаз қаптар | Пеште өрт шығуы мүмкін. |
| Пластикалық көбік | Пластикалық көбік жоғары температураға ұшыраған кезде оның ішіндегі сұйықтықты ерітуі немесе ластауы мүмкін. |
| Ағаш | Микротолқынды пеште пайдаланған кезде ағаш кеуіп, уатылуы немесе жарылуы мүмкін. |

# ПЕШІҢІЗДІ ОРНАТУ

**Пештің бөлшектері мен керек-жарақтарының атаулары**

Пешті және барлық материалдарды картоннан және пеш қуысынан шығарыңыз. Сіздің пешіңіз келесі керек-жарақтармен бірге келеді:

| | |
|---|---|
| Шыны науа | 1 |
| Айналмалы табақша сақинасының жинағы | 1 |
| Нұсқаулық | 1 |

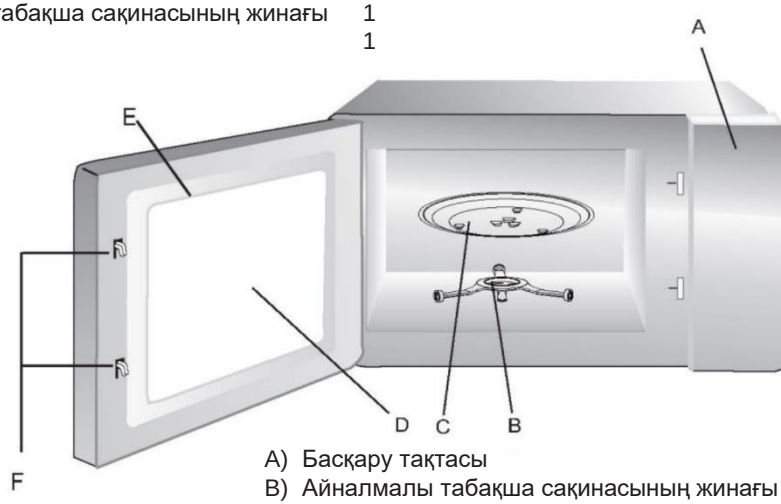


A) Басқару тақтасы
B) Айналмалы табақша сақинасының жинағы
C) Шыны науа
D) Бақылау терезесі
E) Есік жинағы
F) Қауіпсіздік бұғаттау жүйесі

## Айналмалы табақты орнату

a. Шыны науаны ешқашан төңкеріп қоймаңыз. Шыны науаны ешқашан шектелмеуі тиіс.
b. Пісіру кезінде шыны науаны да, айналмалы табақша сақинасын да әрқашан пайдалану керек.
c. Пісіру үшін барлық тағамдар мен тағам контейнерлері әрқашан шыны науаға қойылады.
d. Шыны науа немесе айналмалы табақша сақинасы жинағы жарылса немесе сынса, жақын жердегі уәкілетті қызмет көрсету орталығына хабарласыңыз.

# ҮСТЕЛДІҢ ҮСТІҢГІ ТАҚТАЙЫНА ОРНАТУ

Барлық орауыш материалдар мен керек-жарақтарды алып тастаңыз. Пеште ойықтар немесе сынған есік сияқты зақымдардың бар-жоғын тексеріңіз. Пешті зақымдалған болса, орнатпаңыз.

Шкаф: Микротолқынды пеш шкафының бетінде табылған кез келген қорғаныс таспасын алып тастаңыз.
Магнетронды қорғау үшін пештің қуысына бекітілген ашық қоңыр слюда қақпағын алмаңыз.

---

# ОРНАТУ

1. Кіріс және/немесе шығыс саңылаулары үшін жеткілікті ашық кеңістікті қамтамасыз ететін тегіс бетті таңдаңыз.

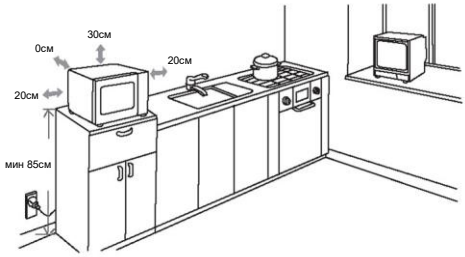


(1) Минималды орнату биіктігі - 85 см.
(2) Құрылғының артқы беті қабырғаға қарсы орналастырылуы керек. Пештің үстінде ең аз 30 см бос орын, пеш пен кез келген көрші қабырғалар арасында кемінде 20 см бос орын қалдырыңыз.
(3) Пештің астыңғы жағындағы аяқтарды алмаңыз.
(4) Кіріс және/немесе шығыс саңылауларын бітеу пешті зақымдауы мүмкін.
(5) Пешті радио мен теледидардан мүмкіндігінше алыс орналастырыңыз. Микротолқынды пештің жұмысы радио немесе теледидар қабылдағышына кедергі келтіруі мүмкін.
2. Пешті стандартты тұрмыстық розеткаға қосыңыз.
Кернеу және жиілік номиналды жапсырмадағы кернеу мен жиілікпен бірдей екеніне көз жеткізіңіз.

ЕСКЕРТУ: Пешті ас үй плитасының немесе басқа жылу шығаратын құрылғының үстіне орнатпаңыз. Егер жылу көзіне жақын немесе үстіне орнатылса, пеш зақымдалуы және кепілдік жарамсыз болуы мүмкін.

Жұмыс кезінде қолжетімді бет ыстық болуы мүмкін.

# ПАЙДАЛАНУ НҰСҚАУЛЫҒЫ

# БАСҚАРУ ТАҚТАСЫ

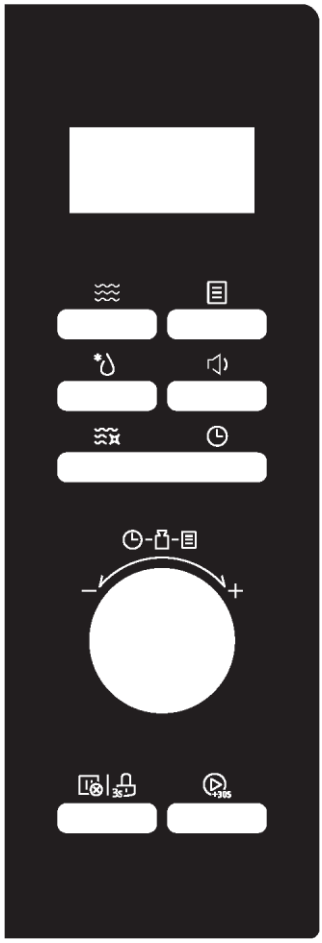

- **Микротолқын**

Микротолқын функциясын таңдау үшін басыңыз

- **Жібіту**

Жібіту функциясын жылдам таңдау үшін басыңыз

- **Таймер/Сағат**

Сағатты орнату үшін басыңыз

- **Smart Clean**

Smart clean функциясын таңдау үшін басыңыз

- **Автоматты мәзір**

Автоматты мәзірлерді таңдау үшін басыңыз

- **Дыбысты өшіру**

Микротолқынды пештің дыбысын өшіру үшін 3 секунд басыңыз

- **Тоқтату/Болдырмау**

Ағымдағы пісіру функциясын тоқтату үшін басыңыз

- **Құлыптау**

Балалардан қорғау функциясы үшін 3 секунд басыңыз

- **Start/+30Sec.**

Функцияны немесе 30 секунд микротолқынды пеш функциясын жылдам бастау үшін басыңыз

# ПАЙДАЛАНУ НҰСҚАУЛЫҒЫ

Бұл микротолқынды пеш сіздің пісіру қажеттіліктеріңізді қанағаттандыру үшін заманауи электронды басқару элементтерін пайдаланады.

**1. Сағат орнату**

Микротолқынды пеш қосулы кезде, пеште «0:00» көрсетіледі және дыбыстық сигнал бір рет естіледі.

1) «🕒» түймесін екі рет басыңыз. Экранда «00:00» көрсетіледі, сағат сандары жыпылықтайды.

2) Сағат сандарын реттеу үшін « » тұтқасын бұрыңыз, енгізу уақыты 0--23 (24 сағат) аралығында болуы керек.

3) «🕒» түймесін басыңыз, минуттық сандар жыпылықтайды.

4) Минуттық сандарды реттеу үшін « » тұтқасын бұрыңыз, енгізу уақыты 0--59 (24 сағат) аралығында болуы керек.

5) Сағат орнатуды аяқтау үшін «🕒» түймесін басыңыз, «:» жыпылықтайды.

Ескертпе:

1) Сағат орнатылмаған болса, ол қуат қосылған кезде жұмыс істемейді.

2) Сағатты орнату барысында, егер «🕒» түймесін 5 минут ішінде баспасаңыз, пеш автоматты түрде алдыңғы күйге оралады.

**2. Асүйлік таймер**

1) «🕒» түймесін бір рет басыңыз, экранда 00:00 көрсетіледі.

2) Дұрыс таймерді енгізу үшін « » тұтқасын бұрыңыз. (Максималды пісіру уақыты - 95 минут.)

3) Орнатуды растау үшін «⏲» түймесін басыңыз.

**3. Микротолқынды пеште пісіру**

Микротолқынды пештің қуат диаграммасы

| Дисплей | P100 | P80 | P50 | P30 | P10 |
|---|---|---|---|---|---|
| Микротолқын қуаты | 1000 Вт | 800 Вт | 500 Вт | 300 Вт | 100 Вт |

1) «≋» түймесін басыңыз, содан кейін экранда «P100» көрсетіледі.

2) «≋» түймесін қайталап басыңыз немесе қуат деңгейін орнату үшін тұтқаны бұраңыз. 5 қуат деңгейі қолжетімді.

3) Растау үшін «+30s» түймесін басыңыз.

4) Пісіру уақытын реттеу үшін « » тұтқасын бұраңыз. Ол 0:05-95:00 аралығында болуы керек.

5) Пісіруді бастау үшін «+30s» түймесін басыңыз.

**4. Салмағы бойынша жібіту**

1) « *» түймесін бір рет бассаңыз, пеш экранында «d-1» көрсетіледі.

2) Тағамның салмағын таңдау үшін « » тұтқасын бұраңыз. Сол уақытта «g» жанады.

   Салмағы 100-2000 г болуы керек.

3) Жібітуді бастау үшін «+30s» түймесін басыңыз.

Ескертпе: жібіту кезінде тағамды аудару керектігін еске салатын дыбыстық сигнал естіледі. Егер ешбір әрекет болмаса, пеш жұмысын жалғастырады.

**5. Уақыт бойынша жібіту**

1) « *» түймесін екі рет бассаңыз, пеш экранында «d-2» көрсетіледі.

2) Пісіру уақытын таңдау үшін « » тұтқасын бұраңыз. Максималды орнату уақыты - 95 минут.

3) Жібітуді бастау үшін «+30s» түймесін басыңыз.

   Жібіту қуаты - P30 және оны өзгерту мүмкін емес.

Ескертпе: Уақыттың жартысы өткенде, тағамды аудару керектігін еске салатын дыбыстық сигнал естіледі. Егер ешбір әрекет болмаса, пеш жұмысын жалғастырады.

**6. Жылдам бастау**

1) Күту күйінде, 100% қуатпен 30 секунд пісіруді бастау үшін «+30s» түймесін басыңыз, әрбір қосылған басу 30 секунд әзірлеу уақытын 95 минутқа дейін арттырады.

2) Күту күйінде, 100% микротолқын қуатымен 95 минут пісіру уақытын орнату үшін « » тұтқасын солға бұраңыз, содан кейін пісіру уақытын орнату үшін « » тұтқасын бұраңыз. Пісіруді бастау үшін «+30s» түймесін басыңыз.

**7. Көп сатылы**

Ескертпелер:

1) Көп сатылы пісіруде екі пісіру кезеңін орнатуға болады.

2) Жібіту функциясын орнатсаңыз, ол бірінші кезеңде автоматты түрде жұмыс істейді.

3) Асүйлік таймер, автоматты мәзір және автоматты тазалауды көп сатылылардың бірі ретінде орнату мүмкін емес.

Мысалы: тағамды 5 минут жібітіңіз, содан кейін 80% микротолқын қуатымен 7 минут пісіріңіз.

1) «» түймесін екі рет басыңыз, содан кейін экранда «d-2» көрсетіледі.

2) Қажетті жібіту уақытын 5 минутқа орнату үшін «» тұтқасын бұраңыз.

3) «» түймесін басыңыз, содан кейін экранда «P100» көрсетіледі.

4) P80 қуат деңгейін орнату үшін «» тұтқасын бұраңыз немесе «» түймесін қайталап басыңыз.

5) Растау үшін «» түймесін басыңыз.

6) қажетті жібіту уақытын 7 минутқа орнату үшін «» тұтқасын бұраңыз.

7) Пісіруді бастау үшін «» түймесін басыңыз.

### 8. Smart Clean

Күту күйінде «» түймесін бір рет басыңыз, экранда «AC» көрсетіледі. Тазалауды бастау үшін «» түймесін басыңыз (100% микротолқынды пешті 5 минут бойы тазалау) Smart Clean бағдарламасы құрылғыны оңай тазалауға және жағымсыз иістерді кетіруге көмектеседі. Микротолқынды пештің ішіне су құйылған ыдысты қойып, Smart Clean функциясын таңдасаңыз болғаны, будың табиғи күші тағам қалдықтарын бірнеше минут ішінде жұмсартып, оларды жоюға дайындайды.
Ескертпе: Темір ыдыстармен суды ұстауға тыйым салынады.

### 9. Балалардан қорғау құлпы

Құлыптау: Күту күйінде «» түймесін 3 секундтай басыңыз, балаларды құлыптау күйіне өтуді білдіретін ұзақ «дыбыстық» сигнал шығады және құлыпталған индикатор жанады.

Құлыпты ашу: Құлыпталған күйде «» түймесін 3 секундтай басыңыз, құлыптың ашылғанын білдіретін ұзақ «дыбыстық сигнал» шығады және құлыпталған индикатор жоғалады.

### 10. Уақыт функциясы

1) Пісіру күйінде ағымдағы уақытты тексеру үшін «» түймесін басыңыз. Ол 3 секунд бойы көрсетіледі.

**11. Дыбыссыз режим**

**Дыбыссыз режимді қосу үшін:**

Күту немесе сағат күйінде «» түймесін бір рет басыңыз. Пернелерді басқан кезде «өшіру» көрсетіледі, бірақ дыбыс шықпайды.

**Дыбыссыз режимді өшіру үшін:**

Дыбыссыз режимде «» бір рет басыңыз. Дыбыстық сигнал естіледі. «Қосу» көрсетіледі.

**12. Автоматты мәзір**

1) Күту күйінде « » тұтқасын қажетті функцияны таңдау үшін бұрыңыз, сол кезде «A1»~«A8» көрсетіледі.

2) Қажет мәзірді растау үшін «» түймесін басыңыз.

3) Ішкі мәзірді таңдау үшін « » тұтқасын бұрыңыз.

4) Пісіруді бастау үшін « » түймесін басыңыз.

**Мәзір кестесі**

| НӨМІРІ | САНАТ АТАУЫ | ДИСПЛЕЙ | БАҒДАРЛАМА АТАУЫ | САЛМАҒЫ | УАҚЫТ | ҚУАТ |
|---|---|---|---|---|---|---|
| A1 | Мұздатылған көкөністер | b1 -1 | Мұздатылған жасыл бұршақтар | 200 г | 5'00" | P100 |
| | | b1 -2 | | 400 г | 8'00" | P100 |
| | | b2-1 | Мұздатылған көкөніс қоспасы | 200 г | 4'00" | P100 |
| | | b2-2 | | 400 г | 7'00" | P100 |
| | | b3-1 | Мұздатылған брокколи | 200 г | 4'30" | P100 |
| | | b3-2 | | 400 г | 7'30" | P100 |
| A2 | Жаңа піскен көкөністер | b1 -1 | Қабығы жоқ картоп | 400 г | 5'00" | P100 |
| | | b1 -2 | | 800 г | 9'00" | P100 |
| | | b2-1 | Қабығы бар картоп | 2 (200 г) | 5'00" | P100 |
| | | b2-2 | | 4 (400 г) | 14'00" | P100 |
| | | b3 | Брокколи | 400 г | 8'00" | P100 |
| | | b4 | Сәбіз | 400 г | 7'00" | P100 |
| | | b5 | Асқабақтар | 400 г | 5'00" | P100 |
| A3 | Балық | b1 | Мидиялар | 200 г | 6'00" | P80 |
| | | b2 | Ақсерке | 350 г | 8'00" | P80 |
| | | b3 | Тунец | 350 г | 7'00" | P80 |
| | | b4 | Теңіз алабұғасы | 350 г | 8'00" | P80 |
| A4 | Ет | b1 | Тауық еті | 800 г | 14'00" | P100 |
| | | b2 | Түйетауық | 800 г | 14'00" | P100 |
| | | b3 | Шошқа еті | 450 г | 4'00" | P100 |
| | | b4 | Қызыл ет | 800 г | 12'00" | P100 |

| | | | | | | |
|---|---|---|---|---|---|---|
| A5 | Жарма және макарон өнімдері | b1 -1 | Макарон | 100 г | 10'00" | Р80 |
| | | b1 -2 | | 200 г | 12'00" | Р80 |
| | | b2-1 | Кускус | 200 г | 3'00"/ 9'00" | Р80 |
| | | b2-2 | | 300 г | 4'00"/ 10'00" | Р80 |
| | | b3 | Күріш | 1 кесе | 8'00"/ 500"' | Р100+ Р50 |
| | | b4-1 | Сұлы жармасы | 2 порция | 7'00" | Р100 |
| | | b4-2 | | 4 порция | 11'00" | Р100 |
| A6 | нәресте тағамы | b1 | Езбе балалар тағамы | 150 г | 2'00" | Р80 |
| | | b2 | Сорпа | 200 г | 2'30" | Р100 |
| | | b3 | Зарарсыздандыру | 1 дана (биберон) | 1'30" | Р100 |
| | | b4 | Бала сүті | 100 мл | 40" | Р30 |
| A7 | Сусын | b1 | Сүт (1 кесе/240 мл) | 250 мл | 1'00" | Р100 |
| | | b2 | Кофе (1 кесе/120 мл) | 250 мл | 1'00" | Р100 |
| | | b3 | Шай | 250 мл | 2'00" | Р100 |
| | | b4 | Ыстық шоколад | 200 мл | 1'15" | Р80 |
| A8 | Еріту | b1 -1 | Сары май (еріту) | 230 г | 1'40" | Р80 |
| | | b1 -2 | Сары май (еріту) | 460 г | 2'20" | Р80 |
| | | b2-1 | Сары май (жұмсарту) | 230 г | 1'30" | Р80 |
| | | b2-2 | Сары май (жұмсарту) | 460 г | 2'30" | Р80 |
| | | b3-1 | Шоколад | 100 г | 2'00" | Р80 |
| | | b3-2 | Шоколад | 200 г | 4'00" | Р80 |
| | | b4-1 | Балмұздақ (жұмсарту) | 450 г | 0'15" | Р80 |
| | | b4-2 | Балмұздақ (жұмсарту) | 700 г | 0'30" | Р80 |

# АҚАУЛЫҚТАРДЫ ЖОЮ

| Қалыпты | |
|---|---|
| Микротолқынды пеш теледидар қабылдағышына кедергі келтіреді | Микротолқынды пеш жұмыс істеп тұрған кезде радио мен теледидар қабылдағышына кедергі болуы мүмкін. Бұл араластырғыш, шаңсорғыш және электр желдеткіш сияқты шағын электр құрылғыларының кедергісіне ұқсайды. Бұл қалыпты жағдай. |
| Пештің жарығын азайтыңыз | Қуаты төмен микротолқынды пеште пісіру кезінде пештің жарығы азаюы мүмкін. Бұл қалыпты жағдай. |
| Есікке бу жиналып, желдеткіш саңылаулардан ыстық ауа шығады | Пісіру кезінде тағамнан бу шығуы мүмкін. Көбісі желдеткіш саңылауларынан шығады. Бірақ кейбіреулер пештің есігі сияқты салқын жерде жиналуы мүмкін. Бұл қалыпты жағдай. |
| Пеш абайсызда ішіне тағам салынбай қосылды. | Құрылғыны ішінде тағамсыз іске қосуға тыйым салынады. Бұл өте қауіпті. |

| Ақаулық | Ықтимал себебі | Шешімі |
|---|---|---|
| Пеш іске қосылмайды. | (1) Қуат сымы розеткаға мықтап қосылмаған. | Розеткадан ажыратыңыз. Содан кейін 10 секундтан соң қайта қосыңыз. |
| | (2) Сақтандырғыш жанып кеткен немесе автоматты ажыратқыш жұмыс іске қосылған. | Сақтандырғышты ауыстырыңыз немесе автоматты ажыратқышты (біздің компанияның кәсіби қызметкерлері жөндейді) қалпына келтіріңіз |
| | (3) Розетка ақауы. | Роезетканы басқа электр құрылғыларымен бірге сынаңыз. |
| Пеш қызбайды. | (4) Есік жақсылап жабылмаған. | Есікті жақсылап жабыңыз. |

# ҚОРШАҒАН ОРТАНЫ ҚОРҒАУ

Бұл құрылғы электрлік және электрондық құрылғыларға (WEEE) қатысты 2013 жылғы электр және электрондық жабдықтың қалдықтары туралы ережелер бойынша 2012/19/EU Еуропалық директивасына сәйкес таңбаланған. WEEE құрамында ластағыш заттар (қоршаған ортаға кері әсерін тигізетін) да, негізгі элементтер (қайта пайдаланылатын) де бар. WEEE директивасында ластағыш заттарды дұрыс жою әрі қоқысқа тастау және барлық материалдарды қалпына келтіру үшін арнайы өңдеу болғаны маңызды. Жеке тұлғалар WEEE директивасының қоршаған орта проблемасына айналмайтынына маңызды рөл атқарады; бірнеше негізгі ережені орындау аса маңызды:

- WEEE жабдықтары тұрмыстық қалдық сияқты тасталмауы тиіс;
- WEEE жабдықтары қаланың уәкілетті кеңесі немесе тіркелген компания басқаратын арнайы жинау аймақтарына тапсырылуы керек.

Көптеген елдерде тұрмыстық қалдықтарды жинау орындары үлкен WEEE үшін қолжетімді болуы мүмкін. Сіз жаңа жабдықты сатып алған кезде, ескісін сатушы бір рет пайдаланылатын сияқты тегін қабылдауы керек, бірақ ол жабдықтың түрі және функциялары сатып алынған жабдықтағымен бірдей болуы шарт.

# PIESARDZĪBAS PASĀKUMI, LAI IZVAIRĪTOS NO IESPĒJAMAS PĀRMĒRĪGAS MIKROVIĻŅU ENERĢIJAS IEDARBĪBAS

(a) Nemēģiniet darbināt šo krāsni ar atvērtām durvīm, jo tas var izraisīt kaitīgu mikroviļņu enerģijas iedarbību. Nekādā gadījumā nedrīkst salauzt drošības bloķētājus vai veikt to izmaiņas.

(b) Nenovietojiet nekādus priekšmetus starp krāsns priekšpusi un durvīm, kā arī neļaujiet netīrumiem vai tīrīšanas līdzekļa atliekām uzkrāties uz blīvju virsmām.

(c) BRĪDINĀJUMS: Ja durvis vai durvju blīves ir bojātas, krāsni nedrīkst darbināt, kamēr kvalificēta persona nav to saremontējusi.

# PAPILDINĀJUMS

Ja aparāts netiek uzturēts pietiekami tīrs, tā virsma var tikt bojāta un ietekmēt aparāta kalpošanas laiku, kā arī radīt bīstamu situāciju.

# SPECIFIKĀCIJAS

| | |
|---|---|
| Modelis | CMWA32W8DLS |
| Nominālais spriegums | 230 V~50 Hz |
| Mikroviļņu ievade | 1500 W |
| Mikroviļņu izvade | 1000 W |

Zema enerģijas patēriņa dati saskaņā ar Komisijas Regulu (ES) 2023/826.

| **Stāvoklis** | **Enerģijas patēriņš** | **Periods, pēc kura iekārta automātiski sasniedz stāvokli** |
|---|---|---|
| Gaidstāves režīms ar informācijas vai statusa displeju | 0,8 W | 20 min |

# SVARĪGI DROŠĪBAS NORĀDĪJUMI — BRĪDINĀJUMS

Lai samazinātu aizdegšanās, elektriskās strāvas trieciena, cilvēku traumēšanas vai pārmērīgas mikroviļņu krāsns enerģijas iedarbības risku, lietojot ierīci, ievērojiet pamata piesardzības pasākumus, tostarp šādus:

1. Izlasiet un ievērojiet informāciju, kas sniegta sadaļā "PIESARDZĪBAS PASĀKUMI, LAI IZVAIRĪTOS NO IESPĒJAMAS PĀRMĒRĪGAS MIKROVIĻŅU ENERĢIJAS IEDARBĪBAS".
2. Šo ierīci drīkst lietot bērni no 8 gadu vecuma un personas ar ierobežotām fiziskām, sensorām vai garīgām spējām vai bez pieredzes un zināšanām, ja vien tās tiek uzraudzītas vai tām ir sniegti norādījumi par ierīces lietošanu drošā veidā un tās saprot ar to saistītos riskus.
   Bērni nedrīkst rotaļāties ar ierīci.
   Bērni nedrīkst veikt ierīces tīrīšanu un apkopi bez uzraudzības.
3. Glabājiet ierīci un tās vadu vietā, kas nav pieejama bērniem, kuri nav sasnieguši 8 gadu vecumu.
4. Ja barošanas vads ir bojāts, to drīkst nomainīt ražotājs, tā klientu apkalpošanas dienesta pārstāvis vai cita kvalificēta persona, lai izvairītos no bīstamības.
5. BRĪDINĀJUMS: Pirms spuldzes nomaiņas ir jāpārliecinās, vai ierīce ir izslēgta, lai izvairītos no riska saņemt elektriskās strāvas triecienu.
6. BRĪDINĀJUMS: Jebkura apkopes vai remonta darbība, kas saistīta ar tāda pārsega noņemšanu, kurš nodrošina aizsardzību pret mikroviļņu enerģijas iedarbību, ir bīstama ikvienai personai, kurai nav pienācīgas kvalifikācijas.
7. BRĪDINĀJUMS: Šķidrumus un citus pārtikas produktus nedrīkst sildīt slēgtos traukos, jo tie var eksplodēt.
8. Sildot ēdienu plastmasas vai papīra traukos, uzraugiet krāsni, jo var notikt aizdegšanās.

9. Izmantojiet tikai tādus galda piederumus, kas ir piemēroti lietošanai mikroviļņu krāsnīs.
10. Ja parādās dūmi, izslēdziet ierīci vai atvienojiet to no elektrotīkla un turiet durvis aizvērtas, lai apslāpētu liesmas.
11. Mikroviļņu krāsnī karsējot dzērienus, var notikt aizkavēta vārīšanās ar strauju burbuļošanu, tāpēc ar trauku jārīkojas uzmanīgi.
12. Barošanas pudelīšu un bērnu pārtikas trauciņu saturs ir jāsamaisa vai jāsakrata, un pirms lietošanas ir jāpārbauda ēdiena temperatūra, lai izvairītos no apdegumiem.
13. Mikroviļņu krāsnī nedrīkst sildīt olas čaumalās un veselas cieti vārītas olas, jo tās var eksplodēt arī pēc tam, kad sildīšana ar mikroviļņiem ir pabeigta.
14. Krāsns ir regulāri jātīra, un ir jānoņem ēdiena atliekas.
15. Ja krāsns netiek uzturēta pietiekami tīra, virsma var tikt bojāta, un tas var saīsināt ierīces kalpošanas laiku, kā arī radīt bīstamu situāciju.
16. Ierīci nedrīkst uzstādīt aiz dekoratīvām durvīm, lai izvairītos no pārkaršanas. (Tas neattiecas uz ierīcēm ar dekoratīvām durvīm.)
17. Izmantojiet tikai šai krāsnij ieteikto temperatūras zondi (krāsnīm, kas aprīkotas ar temperatūras noteikšanas zondi).
18. Mikroviļņu krāsni nedrīkst ievietot skapī, ja vien tā nav testēta skapī.
19. Mikroviļņu krāsns ir jādarbina ar atvērtām dekoratīvajām durvīm (krāsnīm ar dekoratīvajām durvīm).
20. Šī ierīce ir paredzēta mājsaimniecības un līdzīgiem lietojumiem, piemēram:
    - personāla virtuves zonām veikalos, birojos un citās darba vietās;
    - klientu vajadzībām viesnīcās, moteļos un citās dzīvošanai paredzētās vietās;

- lauku mājās;
- lietošanai vietās, kur tiek piedāvāta naktsmītne un brokastis.

21. Mikroviļņu krāsns ir paredzēta ēdienu un dzērienu sildīšanai. Pārtikas vai apģērba žāvēšana un sildošo paliktņu, čību, sūkļu, mitru drānu un tamlīdzīgu priekšmetu sildīšana var radīt traumu, aizdegšanās vai ugunsgrēka risku.
22. Gatavojot mikroviļņu krāsnī, nav atļauts izmantot metāla traukus ēdieniem un dzērieniem.
23. Ierīci nedrīkst tīrīt ar tvaika tīrītāju.
24. Ierīci ir paredzēts izmantot brīvi stāvošu.
25. Ierīces aizmugurējā virsma jānovieto pret sienu.
26. Ierīces nav paredzēts darbināt, izmantojot ārēju taimeri vai atsevišķu tālvadības sistēmu.
27. Ierīces darbības laikā pieejamās virsmas var spēcīgi sakarst.
28. BRĪDINĀJUMS: Ja ierīce tiek darbināta kombinētajā režīmā, radītās temperatūras dēļ bērni krāsni drīkst lietot tikai pieaugušo uzraudzībā.

# RŪPĪGI IZLASIET UN SAGLABĀJIET TURPMĀKAI UZZIŅAI

# CILVĒKU TRAUMU RISKA SAMAZINĀŠANA — IEZEMĒŠANA

## BĪSTAMI

Elektriskās strāvas trieciena risks

Pieskaršanās dažiem iekšējiem komponentiem var izraisīt smagas traumas vai nāvi. Neizjauciet šo ierīci.

## BRĪDINĀJUMS

Elektriskās strāvas trieciena risks

Nepareiza zemējuma lietošana var izraisīt elektriskās strāvas triecienu.

Nepievienojiet ierīci kontaktligzdai, kamēr ierīce nav pareizi uzstādīta un iezemēta.

Šai ierīcei ir jābūt iezemētai. Elektriskās strāvas īssavienojuma gadījumā zemējums samazina elektriskās strāvas trieciena risku, nodrošinot vadu elektriskās strāvas novadīšanai. Šī ierīce ir aprīkota ar vadu, kuram ir zemēšanas vads un zemēšanas kontaktdakša. Kontaktdakša ir jāsavieno ar kontaktligzdu, kas ir pareizi uzstādīta un iezemēta.

Ja norādījumi par zemējumu nav pilnībā saprotami vai ja pastāv šaubas par to, vai ierīce ir pareizi iezemēta, konsultējieties ar kvalificētu elektriķi vai apkopes speciālistu. Ja nepieciešams izmantot pagarinātāju, izmantojiet tikai trīsvadu pagarinātāju.

1. Komplektā ir iekļauts īss strāvas padeves vads, lai samazinātu riskus, kas rodas, aizķeroties aiz garāka vada vai paklūpot pār to.
2. Ja tiek izmantots garš vada komplekts vai pagarinātājs:

1) Vada komplektam vai pagarinātājam marķējumā norādītajai nominālajai strāvas vērtībai jābūt vismaz tikpat lielai kā ierīces nominālajai strāvas vērtībai.
2) Pagarinātājam jābūt trīsvadu tipa ar zemējumu.
3) Garais vads ir jānovieto tā, lai tas nekarātos pāri letei vai galdam, kur to var vilkt bērni vai pār to var nejauši paklupt.

# TĪRĪŠANA

Obligāti atvienojiet ierīci no barošanas avota.

1. Pēc lietošanas iztīriet krāsns telpu ar viegli samitrinātu drānu.
2. Piederumus mazgājiet ziepjūdenī kā parasti.
3. Durvju rāmis un blīve, kā arī blakus esošās detaļas rūpīgi jānotīra ar mitru drānu, kad tās ir netīras.
4. Krāsns durvju stiklu tīrīšanai neizmantojiet abrazīvus tīrīšanas līdzekļus vai asus metāla skrāpjus, jo tie var saskrāpēt virsmu, kas var izraisīt stikla saplīšanu.
5. Tīrīšanas padoms. Lai atvieglotu krāsns iekšējo sienu tīrīšanu, kur var pieskarties ēdiens: ielieciet bļodā pusi citrona, pievienojiet 300 ml (1/2 pintes) ūdens un karsējiet ar 100% mikroviļņu jaudas 10 minūtes. Noslaukiet krāsni ar mīkstu, sausu drānu.

## PIEDERUMI
## UZMANĪBU
## TRAUMU GŪŠANAS RISKS

Jebkura apkopes vai remonta darbība, kas saistīta ar tāda pārsega noņemšanu, kurš nodrošina aizsardzību pret mikroviļņu enerģijas iedarbību, ir bīstama ikvienai personai, kurai nav pienācīgas kvalifikācijas.
Skatiet norādījumus sadaļās “Materiāli, ko var izmantot mikroviļņu krāsnī” un “Materiāli, kurus nedrīkst lietot mikroviļņu krāsnī”. Atsevišķi nemetāla trauki, iespējams, nav piemēroti izmantošanai mikroviļņu krāsnī. Ja rodas šaubas, attiecīgo piederumu var pārbaudīt, veicot tālāk aprakstīto procedūru.

## PIEDERUMU PĀRBAUDE

1. Traukā, kas ir piemērots lietošanai mikroviļņu krāsnī, ielejiet 1 tasi (250 ml) auksta ūdens un ielieciet pārbaudāmo piederumu.
2. Ieslēdziet gatavošanu ar maksimālo jaudu 1 minūti.
3. Uzmanīgi aptaustiet piederumu. Ja tukšais piederums ir silts, neizmantojiet to ēdiena gatavošanai mikroviļņu krāsnī.
4. Gatavošanas laiks nedrīkst pārsniegt 1 minūti.

## Materiāli, ko var izmantot mikroviļņu krāsnī

| Piederumi | Piezīmes |
|---|---|
| Apbrūninānas trauks | Ievērojiet ražotāja norādījumus. Apbrūninānas trauka apakšdaļai jāatrodas vismaz 5 mm (3/16 collas) virs rotējošās platformas. Nepareiza lietošana var izraisīt rotējošās platformas saplīšanu. |
| Virtuves trauki | Tikai trauki, kas paredzēti lietošanai mikroviļņu krāsnī. Ievērojiet ražotāja norādījumus. Nelietojiet ieplīsušus vai ieplaisājušus traukus. |
| Stikla burkas | Vienmēr noņemiet vāku. Uzsildiet ēdienu tikai tik daudz, lai tas būtu silts. Lielākā daļa stikla burku nav karstumizturīgas un var saplīst. |
| Stikla trauki | Tikai karstumizturīgi stikla trauki, kas paredzēti lietošanai krāsnī. Pārliecinieties, ka traukiem nav metāla rotājumu. Nelietojiet ieplīsušus vai ieplaisājušus traukus. |
| Maisiņi cepšanai cepeškrāsnī | Ievērojiet ražotāja norādījumus. Neaizveriet ar metāla savilcēju. Izveidojiet iegriezumus, lai ļautu izplūst tvaikam. |
| Papīra šķīvji un krūzes | Izmantojiet tikai īslaicīgai gatavošanai/uzsildīšanai. Gatavošanas laikā neatstājiet krāsni bez uzraudzības. |
| Papīra dvieļi | Izmantojiet, lai pārsegtu ēdienu uzsildīšanai un tauku uzsūkšanai. Lietojiet tikai īslaicīgai ēdiena gatavošanai, nepārtraukti uzraugot. |
| Cepampapīrs | Izmantojiet kā pārsegu, lai novērstu izšļakstīšanos, vai ietiniet ēdienu, lai to tvaicētu. |
| Plastmasa | Tikai trauki, kas paredzēti lietošanai mikroviļņu krāsnī. Ievērojiet ražotāja norādījumus. Uz trauka jābūt marķējumam “Microwave Safe” (Droši lietojams mikroviļņu krāsnī). Daži plastmasas trauki kļūst mīkstāki, kad tajos esošais ēdiens sakarst. “Vārāmajos maisiņos” un cieši noslēgtos plastmasas maisiņos ir jāizveido iegriezumi, caurumi vai gaisa atveres, kā norādīts uz iepakojuma. |
| Pārtikas plēve | Tikai trauki, kas paredzēti lietošanai mikroviļņu krāsnī. Izmantojiet ēdiena pārklāšanai gatavošanas laikā, lai tas saglabātu mitrumu. Pārtikas plēve nedrīkst saskarties ar ēdienu. |
| Termometri | Tikai termometri, kas paredzēti lietošanai mikroviļņu krāsnī (gaļas un saldumu gatavošanai paredzēti termometri). |
| Vaskpapīrs | Izmantojiet kā pārklāju, lai novērstu izšļakstīšanos un saglabātu mitrumu. |

## Materiāli, kurus nedrīkst lietot mikroviļņu krāsnī

| Piederumi | Piezīmes |
|---|---|
| Alumīnija paplātes | Var izraisīt dzirksteļošanu. Ielieciet ēdienu traukā, kas ir paredzēts lietošanai mikroviļņu krāsnī. |
| Pārtikas kārba ar metāla rokturi | Var izraisīt dzirksteļošanu. Ielieciet ēdienu traukā, kas ir paredzēts lietošanai mikroviļņu krāsnī. |
| Galda piederumi, kas izgatavoti no metāla vai kam ir metāla rotājumi | Metāls aiztur mikroviļņu enerģiju no ēdiena. Metāla rotājumi var izraisīt dzirksteļošanu. |
| Metāla stieples savilcēji | Var izraisīt dzirksteļošanu un aizdegšanos krāsnī. |
| Papīra maisiņi | Var izraisīt aizdegšanos krāsnī. |
| Plastmasas putu materiāli | Augstas temperatūras ietekmē plastmasas putu materiāli var izkust vai piesārņot traukā esošo šķidrumu. |
| Koks | Koksne mikroviļņu krāsnī izžūst un var saplīst vai saplaisāt. |

# KRĀSNS SAGATAVOŠANA DARBAM

**Krāsns daļu un piederumu nosaukumi**

Izņemiet krāsni un visus materiālus no kartona kārbas, kā arī izņemiet visus materiālus no krāsns telpas. Krāsnij ir šādi piederumi:

| | |
|---|---|
| Stikla paplāte | 1 |
| Rotējošās platformas bloks | 1 |
| Lietošanas pamācība | 1 |

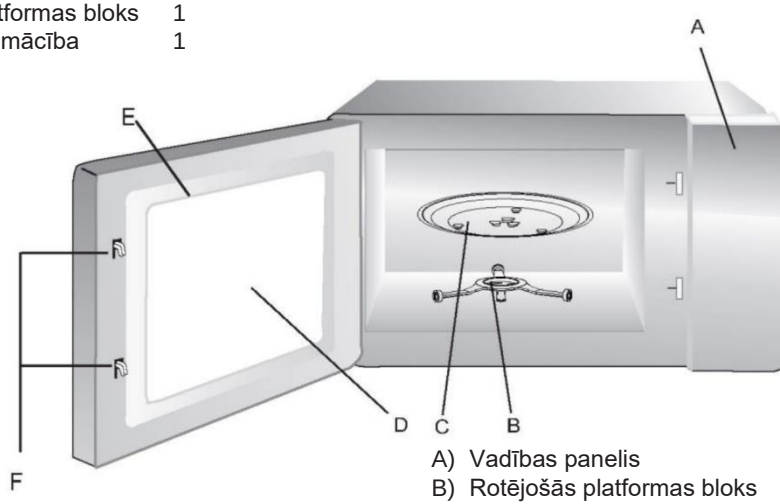


A) Vadības panelis
B) Rotējošās platformas bloks
C) Stikla paplāte
D) Lodziņš
E) Durvju bloks
F) Drošības bloķēšanas sistēma

## Rotējošās platformas uzstādīšana

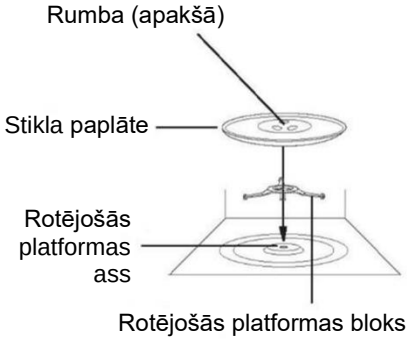


a. Stikla paplāti nedrīkst novietot ar apakšu uz augšu. Stikla paplāti nekādā gadījumā nedrīkst ierobežot.
b. Gatavošanas laikā vienmēr jāizmanto gan stikla paplāte, gan rotējošās platformas bloks.
c. Lai gatavotu, ēdiens un ēdiena trauki vienmēr jānovieto uz stikla paplātes.
d. Ja stikla paplāte vai rotējošās platformas bloks saplaisā vai saplīst, sazinieties ar tuvāko pilnvaroto servisa centru.

# UZSTĀDĪŠANA UZ VIRSMAS

Noņemiet visus iepakojuma materiālus un piederumus. Pārbaudiet, vai krāsnij nav bojājumu, piemēram, iespiedumu vai salauztu durvju. Neuzstādiet, ja krāsns ir bojāta.

Skapis: Noņemiet visu aizsargplēvi no mikroviļņu krāsns skapja virsmas. Nenoņemiet gaiši brūno vizlas pārklāju, kas ir piestiprināts krāsns dobumam, lai aizsargātu magnetronu.

---

# UZSTĀDĪŠANA

1. Izvēlieties līdzenu virsmu, kas nodrošina pietiekamu vietu ieplūdes un/vai izplūdes atverēm.

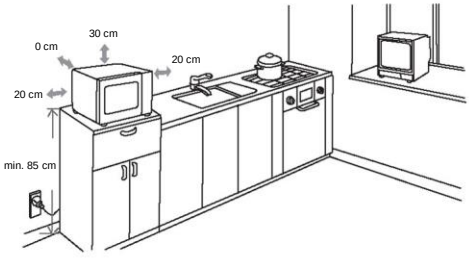


(1) Minimālais uzstādīšanas augstums ir 85 cm.
(2) Ierīces aizmugurējā virsma jānovieto pret sienu. Atstājiet vismaz 30 cm brīvu vietu virs krāsns; minimālā atstarpe starp krāsni un blakus esošajām sienām ir 20 cm.
(3) Nenoņemiet kājas no krāsns apakšas.
(4) Ieplūdes un/vai izplūdes atveru bloķēšana var sabojāt krāsni.
(5) Novietojiet krāsni pēc iespējas tālāk no radioaparātiem un televizoriem. Mikroviļņu krāsns darbība var izraisīt radio vai televizora uztveršanas traucējumus.
2. Pieslēdziet krāsni standarta mājsaimniecības kontaktligzdai. Pārliecinieties, vai spriegums un frekvence ir vienāda ar nominālvērtību marķējumā norādīto.

BRĪDINĀJUMS: neuzstādiet cepeškrāsni virs plīts virsmas vai citas siltumu ražojošas ierīces. Ja krāsni uzstāda siltuma avota tuvumā vai virs tā, tā var tikt bojāta un garantija var tikt anulēta.

Aizsniedzamā virsma ierīces darbošanās laikā var būt karsta.

# LIETOŠANAS INSTRUKCIJA
# VADĪBAS PANELIS

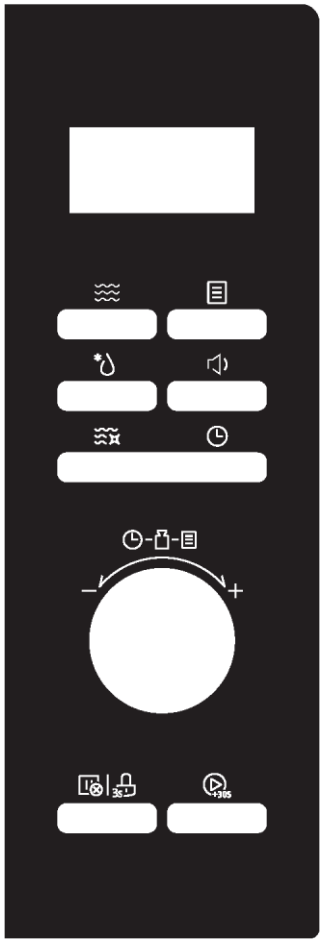

- **Mikroviļņi**

Nospiediet, lai atlasītu mikroviļņu krāsns funkciju

- **Atkausēšana**

Nospiediet, lai ātri atlasītu atkausēšanas funkciju

- **Taimeris/pulkstenis**

Nospiediet, lai iestatītu pulksteni

- **Viedā tīrīšana**

Nospiediet, lai atlasītu viedās tīrīšanas funkciju

- **Automātiskā izvēlne**

Nospiediet, lai atlasītu automātiskās izvēlnes

- **Skaņa izslēgta**

Spiediet 3 sekundes, lai izslēgtu mikroviļņu krāsns skaņu

- **Apturēt/atcelt**

Nospiediet, lai atceltu pašreizējo gatavošanas funkciju

- **Bloķēšana** 3s

Nospiediet uz 3 sekundēm, lai ieslēgtu bērnu bloķēšanas funkciju

- **START/+30s** +30s

Nospiediet, lai palaistu funkciju vai uz 30 sekundēm ātri palaistu mikroviļņu krāsns funkciju

# LIETOŠANAS INSTRUKCIJA

Šī mikroviļņu krāsns izmanto mūsdienīgas elektroniskās vadības ēdiena gatavošanas vajadzību apmierināšanai.

**1. Pulksteņa iestatījums**

Kad mikroviļņu krāsns ir ieslēgta, tā parāda “0:00” un vienreiz atskan zummers.

1) Divreiz nospiediet “”. “00:00” rādījums, mirgo stundu skaitļi.

2) Pagrieziet “”, lai noregulētu stundu rādītājus, ievadītajam laikam jābūt no 0 līdz 23 (24 stundas).

3) Nospiediet “”; mirgo minūšu rādītāji.

4) Pagrieziet “”, lai noregulētu minūšu rādītājus; ievadītajam laikam jābūt no 0 līdz 59.

5) Nospiediet “”, lai pabeigtu pulksteņa iestatīšanu, mirgos “:”.

Piezīme.

1) Ja pulkstenis nav iestatīts, tas nedarbojas, ieslēdzot ierīci.

2) Ja, iestatot pulksteni, 5 minūšu laikā nenospiežat “”, krāsns automātiski atgriežas iepriekšējā stāvoklī.

**2. Virtuves taimeris**

1) Vienreiz nospiediet “”, un ekrānā tiks parādīts 00:00.

2) Pagrieziet “”, lai ievadītu nepieciešamo taimera laiku. (Maksimālais gatavošanas laiks ir 95 minūtes.)

3) Nospiediet “”, lai apstiprinātu iestatījumu.

**3. Gatavošana mikroviļņu krāsnī**

Mikroviļņu jaudas diagramma

| Ekrāns | P100 | P80 | P50 | P30 | P10 |
|---|---|---|---|---|---|
| Mikroviļņu jauda | 1000 W | 800 W | 500 W | 300 W | 100 W |

1) Nospiediet “”, un pēc tam tiks parādīts “P100”.

2) Atkārtoti nospiediet “” vai pagrieziet pogu, lai iestatītu jaudas līmeni. Ir pieejami 5 jaudas līmeņi.

3) Nospiediet “”, lai apstiprinātu.

4) Pagrieziet “ ”, lai pielāgotu gatavošanas laiku. Tam ir jābūt no 0:05 līdz 95:00.

5) Nospiediet “ ”, lai sāktu gatavot.

**4. Atkausēšana atbilstoši svaram**

1) Vienreiz piespiediet “ ”, un krāsns parādīs “d-1”.

2) Pagrieziet “ ”, lai atlasītu ēdiena svaru. Vienlaicīgi iedegsies “g”.

   Svars nedrīkst pārsniegt 100–2000 g.

3) Nospiediet taustiņu “”, lai sāktu atkausēšanu.

Piezīme: atskan zummers, lai atgādinātu, ka atkausēšanas laikā ēdiens ir jāapgriež. Ja nekāda darbība netiek veikta, krāsns turpina darboties.

**5. Atkausēšana pēc laika**

1) Divreiz nospiediet “ ” taustiņu, un krāsns parāda “d-2”.

2) Pagrieziet “ ”, lai atlasītu gatavošanas laiku. Iestatījuma maksimālais laiks ir 95 minūtes.

3) Nospiediet taustiņu “”, lai sāktu atkausēšanu.

   Atkausēšanas jauda ir P30, un to nevar mainīt.

Piezīme. Kad ir pagājusi puse laika, tiek atskaņots signāls, lai atgādinātu apgriezt ēdienu otrādi. Ja nekāda darbība netiek veikta, krāsns turpina darboties.

**6. Ātrā sākšana**

1) Gaidīšanas režīmā nospiediet “ ”, lai sāktu 30 sekunžu gatavošanu ar 100 % jaudu; ik reizi, atkārtoti nospiežot taustiņu, gatavošanas laiks tiek palielināts par 30 sekundēm, un to var palielināt līdz 95 minūtēm.

2) Gaidīšanas stāvoklī pagrieziet “ ” pa kreisi, lai iestatītu gatavošanas laiku uz 95 minūtēm ar 100 % mikroviļņu jaudu, pēc tam pagrieziet “ ”, lai iestatītu gatavošanas laiku, un nospiediet “ ”, lai sāktu gatavot.

**7. Vairāki posmi**

Piezīmes.

1) Vairākposmu gatavošanā var iestatīt divus gatavošanas posmus.

2) Ja tiek iestatīta atkausēšanas funkcija, tā darbojas automātiski pirmajā posmā.

3) Virtuves taimeri, automātisko izvēlni un automātisko tīrīšanu nevar iestatīt kā vienu no vairākiem posmiem.

Piemērs: atkausējiet ēdienu 5 minūtes un pēc tam gatavojiet ar 80 % mikroviļņu jaudu 7 minūtes.

1) Divreiz nospiediet “”, tad ekrānā tiks parādīts “d-2”.
2) Pagrieziet “”, lai iestatītu nepieciešamo atkausēšanas laiku — 5 minūtes.
3) Nospiediet “”, un pēc tam tiks parādīts “P100”.
4) Pagrieziet “” vai atkārtoti nospiediet “”, lai iestatītu P80 jaudas līmeni.
5) Nospiediet “”, lai apstiprinātu.
6) Pagrieziet “”, lai iestatītu nepieciešamo atkausēšanas laiku — 7 minūtes.
7) Nospiediet “”, lai sāktu gatavot.

**8. Viedā tīrīšana**

Gaidīšanas režīmā vienreiz nospiediet “”, un tiks parādīts “AC”; nospiediet “”, lai sāktu tīrīšanu (100 % mikroviļņu krāsns tīrīšana 5 minūtes)
Viedās tīrīšanas programma palīdz viegli notīrīt ierīci un novērst nepatīkamus aromātus. Jums ir tikai jāievieto mikroviļņu krāsnī bļoda ar ūdeni un jāizvēlas viedās tīrīšanas funkcija, tad tvaika dabiskais spēks dažu minūšu laikā mīkstinās pārtikas atlikumus, tos sagatavojot noņemšanai.
Piezīme. Aizliegts ievietot ūdeni metāla traukos.

**9. Bērnu bloķējums**

Bloķēšana: gaidīšanas stāvoklī uz 3 sekundēm nospiediet “”; atskan ilgs signāls, kas norāda uz pāriešanu bērnu bloķējuma stāvoklī, un iedegas bloķēšanas indikators.

Atbloķēšana: bloķētā stāvoklī uz 3 sekundēm nospiediet “”; atskan ilgs signāls, kas informē par atbloķēšanu, un bloķēšanas indikators pazūd.

**10. Laika funkcija**

1) Gatavošanas laikā nospiediet “”, lai uzzinātu aktuālo laiku. Tas tiek parādīts uz 3 sekundēm.

**11. Klusuma režīms**

**Klusuma režīma aktivizēšana**

Gaidīšanas vai pulksteņa stāvoklī vienreiz nospiediet “”. Nospiežot taustiņus, bez skaņas tiek parādīts “OFF” (Izslēgts).

**Klusuma režīma deaktivizēšana**

Klusumā režīmā vienreiz nospiediet “”. Atskan signāls. Tiek parādīts “on” (ieslēgts).

**12. Automātiskā režīma izvēlne**

1) Gaidīšanas režīmā pagrieziet “ ” pa labi, lai izvēlētos nepieciešamo funkciju, un tiks parādīts “A1”~“A8”.

2) Nospiediet “ ”, lai apstiprinātu nepieciešamo izvēlni.

3) Pagrieziet “ ”, lai izvēlētos apakšizvēlni.

4) Nospiediet “ ”, lai sāktu gatavot.

**Izvēlnes diagramma**

| NUMURS | KATEGORIJAS NOSAUKUMS | EKRĀNS | PROGRAMMAS NOSAUKUMS | SVARS | LAIKS | JAUDA |
|---|---|---|---|---|---|---|
| A1 | Saldēti dārzeņi | b1 -1 | Saldētas zaļās pupiņas | 200 g | 5 min 00 s | P100 |
| | | b1 -2 | | 400 g | 8 min 00 s | P100 |
| | | b2-1 | Saldēts dārzeņu maisījums | 200 g | 4 min 00 s | P100 |
| | | b2-2 | | 400 g | 7 min 00 s | P100 |
| | | b3-1 | Saldēti brokoļi | 200 g | 4 min 30 s | P100 |
| | | b3-2 | | 400 g | 7 min 30 s | P100 |
| A2 | Svaigi dārzeņi | b1 -1 | Kartupeļi bez mizas | 400 g | 5 min 00 s | P100 |
| | | b1 -2 | | 800 g | 9 min 00 s | P100 |
| | | b2-1 | Kartupeļi ar mizu | 2 (200 g) | 5 min 00 s | P100 |
| | | b2-2 | | 4 (400 g) | 14 min 00 s | P100 |
| | | b3 | Brokoļi | 400 g | 8 min 00 s | P100 |
| | | b4 | Burkāni | 400 g | 7 min 00 s | P100 |
| | | b5 | Tumšzaļie kabači | 400 g | 5 min 00 s | P100 |
| A3 | Zivs | b1 | Gliemenes | 200 g | 6 min 00 s | P80 |
| | | b2 | Lasis | 350 g | 8 min 00 s | P80 |
| | | b3 | Tuncis | 350 g | 7 min 00 s | P80 |
| | | b4 | Jūras asaris | 350 g | 8 min 00 s | P80 |
| A4 | Gaļa | b1 | Vista | 800 g | 14 min 00 s | P100 |
| | | b2 | Tītars | 800 g | 14 min 00 s | P100 |
| | | b3 | Cūkgaļa | 450 g | 4 min 00 s | P100 |
| | | b4 | Sarkanā gaļa | 800 g | 12 min 00 s | P100 |

| | | | | | | |
|---|---|---|---|---|---|---|
| A5 | Graudaugi un makaroni | b1 -1 | Makaroni | 100 g | 10 min 00 s | P80 |
| | | b1 -2 | | 200 g | 12 min 00 s | P80 |
| | | b2-1 | Kuskuss | 200 g | 3 min 00 s/ 9 min 00 s | P80 |
| | | b2-2 | | 300 g | 4 min 00 s/ 10 min 00 s | P80 |
| | | b3 | Rīsi | 1 tase | 8 min 00 s/ 500 s | P100+P 50 |
| | | b4-1 | Auzu putra | 2 porcijas | 7 min 00 s | P100 |
| | | b4-2 | | 4 porcijas | 11 min 00 s | P100 |
| A6 | zīdaiņu pārtika | b1 | Biezenis zīdaiņiem | 150 g | 2 min 00 s | P80 |
| | | b2 | Buljons | 200 g | 2 min 30 s | P100 |
| | | b3 | Sterilizācija | 1 gab. (barošanas pudelīte) | 1 min 30 s | P100 |
| | | b4 | Piens zīdaiņiem | 100 ml | 40 s | P30 |
| A7 | Dzērieni | b1 | Piens (1 glāze / 240 ml) | 250 ml | 1 min 00 s | P100 |
| | | b2 | Kafija (1 tase / 120 ml) | 250 ml | 1 min 00 s | P100 |
| | | b3 | Tēja | 250 ml | 2 min 00 s | P100 |
| | | b4 | Karstā šokolāde | 200 ml | 1 min 15 s | P80 |
| A8 | Kausēšana | b1 -1 | Sviests (kausēts) | 230 g | 1 min 40 s | P80 |
| | | b1 -2 | Sviests (kausēts) | 460 g | 2 min 20 s | P80 |
| | | b2-1 | Sviests (mīksts) | 230 g | 1 min 30 s | P80 |
| | | b2-2 | Sviests (mīksts) | 460 g | 2 min 30 s | P80 |
| | | b3-1 | Šokolāde | 100 g | 2 min 00 s | P80 |
| | | b3-2 | Šokolāde | 200 g | 4 min 00 s | P80 |
| | | b4-1 | Saldējums (mīksts) | 450 g | 0 min 15 s | P80 |
| | | b4-2 | Saldējums (mīksts) | 700 g | 0 min 30 s | P80 |

# PROBLĒMU NOVĒRŠANA

| Normāla darbība | |
|---|---|
| Mikroviļņu krāsns traucē TV uztveršanu | Mikroviļņu krāsns darbības laikā var tikt traucēta radio un TV uztveršana. Līdzīgu traucējumus izraisa arī citas nelielas elektroierīces, piemēram, mikseris, putekļsūcējs un elektriskais ventilators. Tas ir normāli. |
| Blāvs apgaismojums krāsnī | Izmantojot mazu mikroviļņu krāsns jaudu, apgaismojums krāsnī var kļūt blāvs. Tas ir normāli. |
| Tvaiks uzkrājas uz durvīm, karsts gaiss no ventilācijas atverēm | Ēdiena gatavošanas laikā no ēdiena var izplūst tvaiks. Lielākā daļa tvaika izplūst pa ventilācijas atverēm. Bet daļa tvaika var uzkrāties vēsā vietā, piemēram, uz krāsns durvīm. Tas ir normāli. |
| Krāsns nejauši ir iedarbināta, neievietojot tajā ēdienu. | Ierīci aizliegts darbināt, ja tajā nav ēdiena. Tas ir ļoti bīstami. |

| Problēma | Iespējamais cēlonis | Risinājums |
|---|---|---|
| Krāsni nevar ieslēgt. | (1) Strāvas vads nav cieši pievienots. | Atvienojiet vadu. Pēc 10 sekundēm vēlreiz pievienojiet to elektrotīklam. |
| | (2) Nostrādā drošinātājs vai jaudas slēdzis. | Nomainiet drošinātāju vai atiestatiet jaudas slēdzi (remontu var veikt mūsu uzņēmuma speciālists) |
| | (3) Problēmas ar kontaktligzdu. | Pārbaudiet kontaktligzdu ar citām elektroierīcēm. |
| Krāsns nesilda. | (4) Durvis nav līdz galam aizvērtas. | Cieši aizveriet durvis. |

# VIDES AIZSARDZĪBA

Šī ierīce ir marķēta saskaņā ar Eiropas 2013. gada direktīvu 2012/19/ES par elektrisko un elektronisko iekārtu atkritumiem, kas attiecas uz elektriskām un elektroniskām ierīcēm (EEIA). EEIA satur gan piesārņojošas vielas (kas var negatīvi ietekmēt vidi), gan pamatelementus (ko var lietot atkārtoti). Ir svarīgi veikt īpašu EEIA apstrādi, lai pareizi noņemtu un likvidētu visu piesārņojumu un atgūtu visus materiālus. Fiziskām personām var būt svarīga loma, nodrošinot, lai EEIA nekļūst par vides aizsardzības problēmu, tāpēc ir būtiski ievērot dažus pamatnoteikumus:

- EEIA nedrīkst apstrādāt kā sadzīves atkritumus;
- EEIA jānogādā īpašās savākšanas zonās, ko pārvalda pilsētas dome vai reģistrēts uzņēmums.

Daudzās valstīs tiek nodrošināta lielo EEIA savākšana no mājsaimniecībām. Iegādājoties jaunu ierīci, veco ierīci var nodot piegādātājam, kuram tā šajā konkrētajā gadījumā jāpieņem bez maksas, ja vien šīs ierīces veids un funkcijas atbilst iegādātās ierīces veidam un funkcijām.

# FORHOLDSREGLER FOR Å UNNGÅ MULIG EKSPONERING FOR MYE MIKROBØLGEENERGI

(a) Ikke forsøk å bruke denne ovnen med døren åpen, siden dette kan føre til skadelig eksponering for mikrobølgeenergi. Det er viktig å ikke ødelegge eller tukle med sikkerhetslåsene.

(b) Ikke plasser gjenstander mellom ovnens forside og døren, og ikke la skitt eller rester av rengjøringsmidler samle seg på tetningsflatene.

(c) ADVARSEL: Hvis døren eller dørpakningene er skadet, må ovnen ikke brukes før den er reparert av en kompetent person.

# TILLEGG

Hvis apparatet ikke holdes i god renholdstilstand, kan overflaten bli forringet og påvirke apparatets levetid og føre til en farlig situasjon.

# SPESIFIKASJONER

| | |
|---|---|
| Modell | CMWA32W8DLS |
| Merkespenning | 230 V~ 50 Hz |
| Mikrobølgeinngang | 1500 W |
| Mikrobølgeutgang | 1000 W |

Data for lavt strømforbruk i henhold til kommisjonens forordning (EU) 2023/826.

| **Betingelse** | **Strømforbruk** | **Periode etter hvilken utstyret automatisk når betingelsen** |
|---|---|---|
| Standby-modus med informasjon eller statusvisning | 0,8 W | 20 min |

# VIKTIGE SIKKERHETSINSTRUKSJONER-ADVARSEL

For å redusere risikoen for brann, elektrisk støt, personskade eller eksponering for overdreven mikrobølgeovnsenergi når du bruker apparatet, følg grunnleggende forholdsregler, inkludert følgende:

1. Les og følg det spesifikke: “FORHOLDSREGLER FOR Å UNNGÅ MULIG EKSPONERING FOR MYE MIKROBØLGEENERGI”.
2. Dette apparatet kan brukes av barn i alderen fra åtte år og eldre og personer med nedsatt fysisk, sensorisk eller mental evne eller med mangel på erfaring og kunnskap, forutsatt at de blir veiledet eller gitt instruksjoner om bruk av apparatet på en trygg måte, og de forstår de involverte farene. Barn skal ikke leke med apparatet.
   Rengjøring og vedlikehold skal ikke utføres av barn uten tilsyn.
3. Oppbevar apparatet og ledningen utilgjengelig for barn under 8 år.
4. Hvis strømledningen er skadet, må den byttes ut av produsenten, serviceagenten eller tilsvarende kvalifiserte personer for å unngå fare.
5. ADVARSEL: Pass på at apparatet er slått av før du skifter lampen, slik at du unngår fare for elektrisk støt.
6. ADVARSEL: Det er farlig for andre enn en kompetent person å utføre service- eller reparasjonsoperasjoner som involverer fjerning av et deksel som gir beskyttelse mot eksponering for mikrobølgeenergi.
7. ADVARSEL: Væsker og andre matvarer må ikke varmes opp i lukkede beholdere siden de kan eksplodere.
8. Ved oppvarming av mat i plast- eller papirbeholder, må du sjekke ovnen ofte for mulighet for antennelse.
9. Bruk kun redskaper som er egnet for bruk i mikrobølgeovner.

10. Hvis det avgis røyk, slå av eller koble fra apparatet og hold døren lukket for å kvele eventuelle flammer.
11. Oppvarming av drikkevarer i mikrobølgeovn kan føre til fosskoking, så du må derfor være forsiktig når du håndterer beholderen.
12. Innholdet i tåteflasker og barnematglass skal røres eller ristes og temperaturen kontrolleres før inntak, for å unngå brannskader.
13. Egg med skall og hele hardkokte egg må ikke varmes opp i mikrobølgeovn fordi de kan eksplodere, selv etter at oppvarmingen er avsluttet.
14. Ovnen bør rengjøres regelmessig og eventuelle matrester må fjernes.
15. Hvis man ikke holder ovnen ren kan dette føre til forringelse av overflaten, som kan ha negativ innvirkning på apparatets levetid og muligens føre til en farlig situasjon.
16. Apparatet må ikke installeres bak en dekorativ dør for å unngå overoppheting. (Dette gjelder ikke for apparater med dekorativ dør.)
17. Bruk kun temperatursonden som er anbefalt for denne ovnen. (for ovner utstyrt med en funksjon for å bruke en temperaturfølende sonde.)
18. Mikrobølgeovnen skal ikke plasseres i et skap med mindre den er testet i et skap.
19. Mikrobølgeovnen må brukes med den dekorative døren åpen. (for ovner med dekorativ dør.)
20. Dette apparatet er ment å brukes i husholdninger og lignende steder som:
    - Personalets kjøkkenområder i butikker, kontorer og andre arbeidsmiljøer;
    - av gjester på hoteller, moteller og andre typer boligmiljøer;
    - gårdshus;
    - bed and breakfast-type miljøer.

21. Mikrobølgeovnen er beregnet for oppvarming av mat og drikke. Tørking av mat eller klær og oppvarming av varmeputer, tøfler, svamper, fuktig klut og lignende kan føre til fare for skade, antennelse eller brann.
22. Metalliske beholdere for mat og drikke er ikke tillatt under tilberedning i mikrobølgeovn.
23. Apparatet skal ikke rengjøres med en damprenser.
24. Apparatet er beregnet på å brukes frittstående.
25. Baksiden av apparater skal plasseres mot en vegg.
26. Apparatene skal ikke brukes med en ekstern tidsbryter eller separat fjernkontroll.
27. Temperaturen på tilgjengelige overflater kan være høy når apparatet er i drift.
28. ADVARSEL: Tillat bare barn å bruke ovnen uten tilsyn utelukkende når det er gitt tilstrekkelige instruksjoner, slik at barnet er i stand til å bruke ovnen på en sikker måte og forstår farene ved feil bruk.

# LES NØYE OG BEHOLD FOR FREMTIDIG REFERANSE

# FOR Å REDUSERE RISIKOEN FOR PERSONSKADE VED JORDINGSINSTALLASJON

## FARE

Fare for elektrisk støt
Berøring av noen av de interne komponentene kan føre til alvorlig personskade eller død.
Ikke demonter dette apparatet.

## ADVARSEL

Fare for elektrisk støt
Feil bruk av jordingen kan føre til elektrisk støt.
Ikke koble til en stikkontakt før apparatet er riktig installert og jordet.

Dette apparatet må jordes.
I tilfelle av en elektrisk kortslutning, reduserer jording faren for elektrisk støt ved å tilveiebringe en fluktledning for den elektriske strømmen.
Dette apparatet er utstyrt med en ledning som har en jordledning med en jordingsplugg.
Støpselet må settes inn i en stikkontakt som er riktig installert og jordet.

Rådfør deg med en kvalifisert elektriker eller servicemann hvis jordingsinstruksjonene ikke er fullstendig forstått eller hvis det er tvil om hvorvidt apparatet er riktig jordet.
Hvis det er nødvendig å bruke en skjøteledning, bruk kun en 3-leder skjøteledning.

1. Det følger med en kort strømledning for å redusere risikoen ved å bli viklet inn i eller snuble over en lengre ledning.
2. Hvis det brukes et langt ledningssett eller skjøteledning:

1) Den merkede elektriske vurderingen til ledningssettet eller skjøteledningen bør være minst like høy som den elektriske vurderingen til apparatet.
2) Skjøteledningen må være en jordet 3-leder ledning.
3) Den lange ledningen bør ordnes slik at den ikke draperes over benkeplaten eller bordplaten der den kan trekkes i av barn eller snubles over den utilsiktet.

# RENGJØRING

Sørg for å koble apparatet fra strømforsyningen.

1. Rengjør ovnsrommet etter bruk med en lett fuktet klut.
2. Rengjør tilbehøret på vanlig måte i såpevann.
3. Dørkarm og pakning og tilstøtende deler må rengjøres forsiktig med en fuktig klut når de er skitne.
4. Ikke bruk sterke skurende rengjøringsmidler eller skarpe metallskrapere for å rengjøre ovnsdørens glass siden de kan ripe opp overflaten, noe som kan føre til at glasset knuses.
5. Rengjøringstips ---For enklere rengjøring av hulromsveggene som maten kan berøre: Plasser en halv sitron i en bolle, tilsett 300 ml (1/2 halvliter) vann og varm på 100 % mikrobølgeovn i 10 minutter. Tørk av ovnen med en myk, tørr klut.

## REDSKAP
## FORSIKTIGHET
## FARE FOR PERSONSKADE

Det er farlig for andre enn en kompetent person å utføre service- eller reparasjonsoperasjoner som involverer fjerning av et deksel som gir beskyttelse mot eksponering for mikrobølgeenergi.
Se instruksjonene under "Materialer du kan bruke i mikrobølgeovn eller som bør unngås i mikrobølgeovn." Det kan være visse ikke-metalliske redskaper som ikke er trygge å bruke til mikrobølgeovn. Hvis du er i tvil, kan du teste det aktuelle redskapet ved å følge prosedyren nedenfor.

## UTSTYRSTEST:

1. Fyll en mikrobølgeovnsikker beholder med 1 kopp kaldt vann (250 ml) sammen med det aktuelle redskapet.
2. Kok på maksimal kraft i 1 minutt.
3. Kjenn forsiktig på redskapet. Hvis det tomme redskapet er varmt, ikke bruk det til mikrobølgeovn.
4. Ikke overskrid 1 minutts koketid.

## Materialer du kan bruke i mikrobølgeovn

| Utstyr | Merknader |
|---|---|
| Bruningsrett | Følg produsentens instruksjoner. Bunnen av bruningsskålen må være minst 3/16 tomme (5 mm) over dreieplaten. Feil bruk kan føre til at dreieplaten går i stykker. |
| Servise | Kun mikrobølgeovnsikker. Følg produsentens instruksjoner. Ikke bruk oppripet eller oppsprukket servise. |
| Glasskrukker | Ta alltid av lokket. Bruk kun til å varme opp maten til den er akkurat varm. De fleste glasskrukker er ikke varmebestandige og kan gå i stykker. |
| Glassvarer | Kun varmebestandig ovnsglass. Pass på at det ikke er noen metallkant. Ikke bruk oppripet eller oppsprukket servise. |
| Kokeposer for ovn | Følg produsentens instruksjoner. Ikke lukk med metallklips. Lag åpninger for å la damp slippe ut. |
| Papirtallerkener og kopper | Bruk kun til kortvarig koking/oppvarming. Ikke la ovnen stå uten tilsyn mens du lager mat. |
| Tørkepapir | Brukes til å dekke til mat for å varme opp og absorbere fett. Bruk kun under tilsyn for en kortvarig matlaging. |
| Pergamentpapir | Bruk som et deksel for å forhindre sprut eller som en innpakning for damping. |
| Plast | Kun mikrobølgeovnsikker. Følg produsentens instruksjoner. Bør merkes "Mikrobølgesikker". Noen plastbeholdere mykner mens maten inni blir varm. "Kokeposer" og tett lukkede plastposer skal spaltes, gjennomhulles eller luftes som anvist av pakken. |
| Plastfolie | Kun mikrobølgeovnsikker. Brukes til å dekke til maten under tilberedning for å holde på fuktigheten. Ikke la plastfolie berøre maten. |
| Termometre | Kun mikrobølgeovnsikker (kjøtt- og godteritermometre). |
| Vokspapir | Bruk som et deksel for å forhindre sprut og holde på fuktigheten. |

## Materialer som skal unngås i mikrobølgeovn

| Utstyr | Merknader |
|---|---|
| Aluminiumsbrett | Kan forårsake buedannelse. Overfør maten til en mikrobølgeovnsikker skål. |
| Matkartong med metallhåndtak | Kan forårsake buedannelse. Overfør maten til en mikrobølgeovnsikker skål. |
| Bestikk av metall eller metallbelegg | Metall beskytter maten mot mikrobølgeenergi. Metallbeklædning kan forårsake buedannelse. |
| Metalliske dreiebånd | Kan forårsake lysbuer og kan forårsake brann i ovnen. |
| Papirposer | Kan forårsake brann i ovnen. |
| Plastskum | Plastskum kan smelte eller forurense væsken inni når den utsettes for høy temperatur. |
| Tre | Tre vil tørke ut når det brukes i mikrobølgeovnen og kan splitte eller sprekke. |

# SETTE OPP OVNEN DIN

**Navn på ovnsdeler og tilbehør**

Fjern ovnen og alt materiale fra kartongen og ovnsrommet. Ovnen din leveres med følgende tilbehør:

| | |
|---|---|
| Glassbrett | 1 |
| Dreiebordring-montering | 1 |
| Brukerhåndbok | 1 |

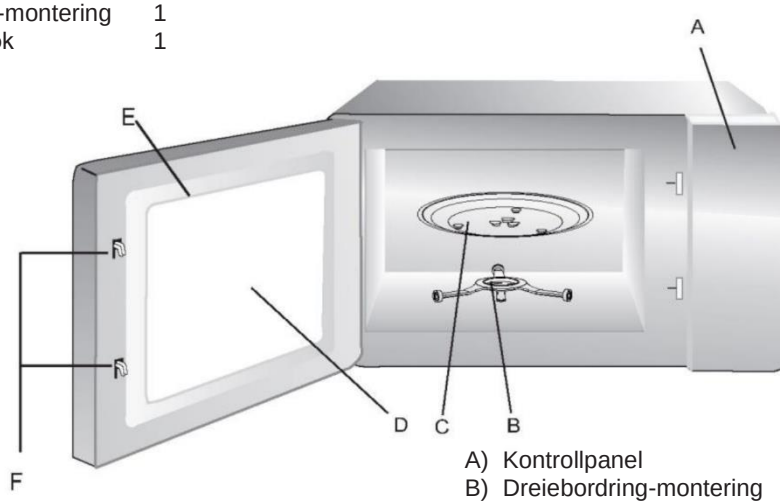


A) Kontrollpanel
B) Dreiebordring-montering
C) Glassbrett
D) Observasjonsvindu
E) Dørmontasje
F) Sikkerhetssperresystem

## Installasjon av dreiebord

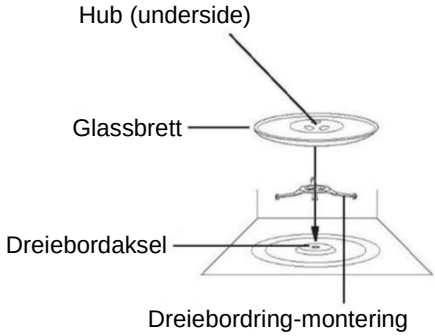


a. Sett aldri glassbrettet opp ned. Glassbrettet bør aldri begrenses.
b. Både glassbrett og dreiebordring må alltid brukes under matlaging.
c. All mat og beholdere med mat plasseres alltid på glassbrettet for matlaging.
d. Kontakt ditt nærmeste autoriserte servicesenter hvis glassbrettet eller dreieplateringen sprekker eller går i stykker.

# INSTALLASJON AV BENKEPLATER

Fjern alt emballasjemateriale og tilbehør.
Undersøk ovnen for skader som bulker eller ødelagt dør. Ikke installer hvis ovnen er skadet.

Skap: Fjern eventuell beskyttelsesfilm som finnes på overflaten av mikrobølgeovnens kabinett.
Ikke fjern det lysebrune glimmerdekselet som er festet til ovnsrommet for å beskytte magnetronen.

---

# INSTALLASJON

1. Velg en jevn overflate som gir nok åpen plass for inntaks- og/eller utløpsventiler.

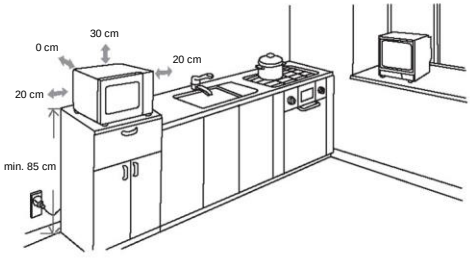


(1) Minste monteringshøyde er 85 cm.
(2) Baksiden av apparatet skal plasseres mot en vegg. La det være en minimumsavstand på 30 cm over ovnen, en minimumsklaring på 20 cm er nødvendig mellom ovnen og eventuelle tilstøtende vegger.
(3) Ikke fjern bena fra bunnen av ovnen.
(4) Blokkering av innløps- og/eller utløpsåpninger kan skade ovnen.
(5) Plasser ovnen så langt unna radioer og TV som mulig. Bruk av mikrobølgeovn kan forårsake forstyrrelser på radio- eller TV-mottaket.
2. Koble ovnen til et vanlig husholdningsuttak.
Pass på at spenningen og frekvensen er den samme som spenningen og frekvensen på merkelappen.

ADVARSEL: Ikke installer ovnen over en platetopp eller andre varmeproduserende apparater. Hvis den installeres nær eller over en varmekilde, kan ovnen bli skadet og garantien vil bli ugyldig.

Den tilgjengelige overflaten kan være varm under drift.

# DRIFTSINSTRUKSJON
# KONTROLLPANEL

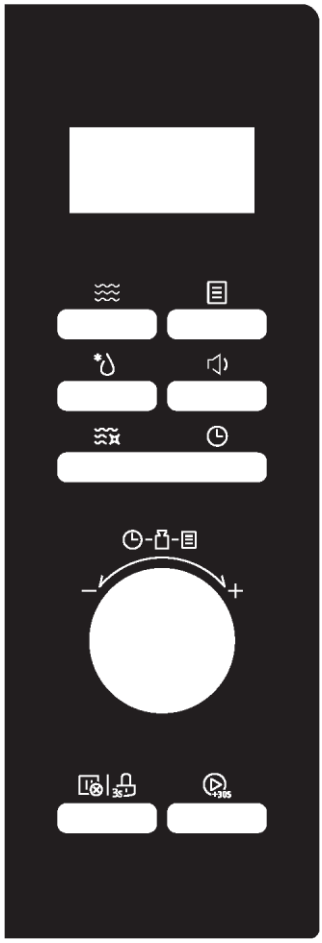

- **Mikrobølgeovn**

Trykk for å velge mikrobølgefunksjon

- **Avriming**

Trykk for å velge tinefunksjon raskt

- **Timer/klokke**

Trykk for å stille klokken

- **Smartrens**

Trykk for å velge smartrensfunksjon

- **Automeny**

Trykk for å velge automenyer

- **Lyd av**

Trykk i 3 sekunder for å dempe mikrobølgen

- **Stopp/avbryt**

Trykk for å avbryte gjeldende kokefunksjon

- **Lås**

Trykk i 3 sekunder for barnesikringsfunksjon

- **Start/+30 s**

Trykk for å starte funksjonen eller mikrobølgefunksjon med hurtigstart i 30 sekunder

# DRIFTSINSTRUKSJON

Denne mikrobølgeovnen bruker moderne elektroniske kontroller for å dekke matlagings-behovene dine.

**1. Klokkeinnstilling**

Når mikrobølgeovnen er slått på, viser ovnen «0:00», og summeren vil ringe én gang.

1) Trykk på «🕒» to ganger. «00:00» vises. Timetallene blinker.
2) Snu « » for å justere timetallene. Inndatatiden bør være innenfor 0–23 (24-timer).
3) Trykk på «🕒». Minutt-tallene blinker.
4) Vri « » for å justere minutt-tallene. Inngangstiden bør være innenfor 0–59.
5) Trykk på «🕒» for å fullføre klokkeinnstillingen. «:» blinker.

Merk:

1) Hvis klokken ikke er stilt, vil den ikke fungere når den er slått på.
2) Hvis du ikke trykker på «🕒» innen 5 minutter under prosessen med klokkeinnstilling går ovnen automatisk tilbake til forrige status.

**2. Kjøkkentimer**

1) Trykk på «🕒» én gang. Skjermen viser 00:00.
2) Vri « » for å stille riktig timer. (Lengste tilberedningstid er 95 minutter.)
3) Trykk på «⏵+30s» for å bekrefte innstillingen.

**3. Matlaging i mikrobølgeovn**

Oversikt over mikrobølgeeffekt

| Display | P100 | P80 | P50 | P30 | P10 |
|---|---|---|---|---|---|
| Mikrobølgeeffekt | 1000 W | 800 W | 500 W | 300 W | 100 W |

1) Trykk på «≋», så vises «P100».
2) Trykk på «≋» gjentatte ganger, eller vri knappen for å stille inn effektnivået. De fem effektnivåene er tilgjengelige.
3) Trykk på «⏵+30s» for å bekrefte.
4) Vri « » for å justere tilberedningstiden. Den bør være 0:05–95:00.

5) Trykk på «+30s» for å begynne å lage mat.

**4. Tin etter vekt**

1) Trykk på «*» én gang. Ovnen viser «d-1».

2) Vri « » for å velge vekten på maten. Samtidig vil «g» lyse.

   Vekten bør være innenfor 100–2000 g.

3) Trykk på «+30s» for å starte tiningen.

Merk: Summeren høres for å minne deg på å snu maten under tining. Selv om det ikke er drift, fortsetter ovnen å fungere.

**5. Tin etter tid**

1) Trykk på «*» to ganger. Ovnen viser «d-2».

2) Vri « » for å velge tilberedningstiden. Lengste innstillingstid er 95 minutter.

3) Trykk på «+30s» for å starte tiningen.

   Tineeffekten er P30, og den kan ikke endres.

Merk: Når halvparten av tiden er gått, høres summeren for å minne deg på å snu maten. Selv om det ikke er drift, fortsetter ovnen å fungere.

**6. Hurtigstart**

1) I ventetilstand trykker du på «+30s» for å starte 30 sekunders matlaging med 100 % effekt. Hvert ekstra trykk vil øke tilberedningstiden med 30 sekunder opp til 95 minutter.

2) I ventetilstand vrir du « » til venstre for å stille inn tilberedningstiden i 95 minutter med 100 % mikrobølgeeffekt. Vri deretter « » for å stille inn tilberedningstiden. Trykk på «+30s» for å begynne å lage mat.

**7. Flere trinn**

Notater:

1) To tilberedningstrinn kan stilles inn ved flertrinns matlaging.

2) Hvis du stiller inn tinefunksjon, fungerer den automatisk i første trinn.

3) Kjøkkentimer, automeny og autorens kan ikke stilles inn som ett av flere trinn.

Eksempel: Tin mat i 5 minutter og kok deretter med 80 % mikrobølgeeffekt i 7 minutter.

1) Trykk på «» to ganger. Deretter viser skjermen «d-2».

2) Vri «» for å stille inn ønsket tinetid til 5 minutter.

3) Trykk på «», så vises «P100».

4) Vri «» eller trykk på «» gjentatte ganger for å stille effektnivået til P80.

5) Trykk på «» for å bekrefte.

6) Vri «» for å stille inn ønsket tinetid til 7 minutter.

7) Trykk på «» for å begynne å lage mat.

**8. Smartrens**

I ventetilstand trykker du på «» én gang. «AC» vises. Trykk på «» for å starte rensen (100 % mikrobølgerens i 5 minutter)
Smartrensprogrammet hjelper deg enkelt å rengjøre apparatet og fjerne ubehagelig lukt. Du trenger bare å plassere en bolle med vann i mikrobølgeovnen og velge smartrensfunksjonen. Dampens naturlige kraft vil myke opp matrestene på noen få minutter og forberede dem på å bli eliminert.
Merk: Det er forbudt å holde vannet med metallbeholdere.

**9. Barnesikring**

Lås: I ventetilstand trykker du på «» i 3 sekunder. Du hører et langt «pip» som indikerer at du går inn i barnesikringstilstand. Låst-indikatoren lyser.

Låse opp: I låst tilstand trykker du på «» i 3 sekunder. Du høres et langt «pip» som indikerer at låsen er utløst, og låst indikator forsvinner.

**10. Tidsfunksjon**

1) Under tilberedningstilstand trykker du på «» for å kontrollere gjeldende tid. Den vises i 3 sekunder.

**11. Stillemodus**

**Slik aktiverer du stille modus:**

I vente- eller klokketilstand trykker du på «» én gang. «oFF» vises. Når du trykker på tastene, kommer det ingen lyd.

**Slik deaktiverer du stille modus:**

I stille modus trykker du på «» én gang. Et pip høres. «På» vises.

**12. Automeny**

1) I ventetilstand vrir du « » til høyre for å velge ønsket funksjon, og «A1»~«A8» vises.

2) Trykk på « » for å bekrefte menyen du trenger.

3) Vri « » for å velge undermenyen.

4) Trykk på «  » for å begynne å lage mat.

**Menyoversikt**

| TALL | KATEGORINAVN | VISNINGS-VINDU | NAVN PÅ PROGRAMMET | VEKT | TID | EFFEKT |
|---|---|---|---|---|---|---|
| A1 | Fryste grønnsaker | b1-1 | Fryste grønne bønner | 200 g | 5'00" | P100 |
| | | b1 -2 | | 400 g | 8'00" | P100 |
| | | b2-1 | Fryst grønnsaksblanding | 200 g | 4'00" | P100 |
| | | b2-2 | | 400 g | 7'00" | P100 |
| | | b3-1 | Fryst brokkoli | 200 g | 4'30" | P100 |
| | | b3-2 | | 400 g | 7'30" | P100 |
| A2 | Ferske grønnsaker | b1-1 | Poteter uten skall | 400 g | 5'00" | P100 |
| | | b1 -2 | | 800 g | 9'00" | P100 |
| | | b2-1 | Poteter med skinn | 2 (200 g) | 5'00" | P100 |
| | | b2-2 | | 4 (400 g) | 14'00" | P100 |
| | | b3 | Brokkoli | 400 g | 8'00" | P100 |
| | | b4 | Gulrøtter | 400 g | 7'00" | P100 |
| | | b5 | Squash | 400 g | 5'00" | P100 |
| A3 | Fisk | b1 | Blåskjell | 200 g | 6--00 | P80 |
| | | b2 | Laks | 350 g | 8'00" | P80 |
| | | b3 | Tunfisk | 350 g | 7'00" | P80 |
| | | b4 | Havabbor | 350 g | 8'00" | P80 |
| A4 | Kjøtt | b1 | Kylling | 800 g | 14'00" | P100 |
| | | b2 | Kalkun | 800 g | 14'00" | P100 |
| | | b3 | Svinekjøtt | 450 g | 4'00" | P100 |
| | | b4 | Rødt kjøtt | 800 g | 12'00" | P100 |
| A5 | Korn og pasta | b1-1 | Makaroni | 100 g | 10'00" | P80 |
| | | b1 -2 | | 200 g | 12'00" | P80 |
| | | b2-1 | Couscous | 200 g | 3'00"/ 9'00" | P80 |
| | | b2-2 | | 300 g | 4'00"/ 10'00" | P80 |
| | | b3 | Ris | 1 kopp | 8'00"/ 500"' | P100+P50 |
| | | b4-1 | Havregrøt | 2 porsjoner | 7'00" | P100 |
| | | b4-2 | | 4 porsjoner | 11'00" | P100 |

| | | | | | | |
|---|---|---|---|---|---|---|
| A6 | Babymat | b1 | Most barnemat | 150 g | 2'00" | P80 |
| | | b2 | Kraft | 200 g | 2'30" | P100 |
| | | b3 | Sterilisering | 1 stk (tåteflaske) | 1'30" | P100 |
| | | b4 | Babymelk | 100 ml | 40" | P30 |
| A7 | Drikke | b1 | Melk (1 kopp / 240 ml) | 250 ml | 1'00" | P100 |
| | | b2 | Kaffe (1 kopp / 120 ml) | 250 ml | 1'00" | P100 |
| | | b3 | Te | 250 ml | 2'00" | P100 |
| | | b4 | Kakao | 200 ml | 1'15" | P80 |
| A8 | Smelte | b1-1 | Smør (smelte) | 230 g | 1'40" | P80 |
| | | b1 -2 | Smør (smelte) | 460 g | 2'20" | P80 |
| | | b2-1 | Smør (mykne) | 230 g | 1'30" | P80 |
| | | b2-2 | Smør (mykne) | 460 g | 2'30" | P80 |
| | | b3-1 | Sjokolade | 100 g | 2'00" | P80 |
| | | b3-2 | Sjokolade | 200 g | 4'00" | P80 |
| | | b4-1 | Iskrem (mykne) | 450 g | 0'15" | P80 |
| | | b4-2 | Iskrem (mykne) | 700 g | 0'30" | P80 |

# FEILSØKING

| Normal | |
|---|---|
| Mikrobølgeovn forstyrrer TV-mottak | Radio- og TV-mottak kan bli forstyrret når mikrobølgeovnen er i bruk. Det ligner på forstyrrelsen av små elektriske apparater, som mikser, støvsuger og elektrisk vifte.<br>Det er normalt. |
| Dim ovnslyset | Ved tilberedning med lav effekt i mikrobølgeovn kan ovnslyset bli svakt. Det er normalt. |
| Damp samler seg på døren, varm luft ut av ventilene | Ved matlaging kan det komme damp ut av maten. De fleste vil komme seg ut fra ventilene. Men noen kan samle seg på et kjølig sted som ovnsdøren.<br>Det er normalt. |
| Ovnen startet ved et uhell uten mat i. | Det er forbudt å kjøre enheten uten mat inni. Det er veldig farlig. |

| Problemer | Mulig årsak | Utbedring |
|---|---|---|
| Ovnen kan ikke startes. | (1) Strømledningen er ikke godt koblet til. | Trekk ut støpselet. Plugg deretter inn igjen etter ti sekunder. |
| | (2) Sikringen går eller strømbryteren fungerer. | Bytt sikringen eller tilbakestill strømbryteren (reparert av profesjonelt personell fra vårt firma) |
| | (3) Problemer med uttaket. | Test stikkontakten med andre elektriske apparater. |
| Ovnen varmer ikke. | (4) Døren er ikke godt lukket. | Lukk døren godt. |

# MILJØVERN

Dette apparatet er merket i samsvar med det europeiske direktivet 2012/19/EU om forskrifter for avfall av elektrisk og elektronisk utstyr 2013 angående elektriske og elektroniske apparater (WEEE). WEEE inneholder både forurensende stoffer (som kan ha en negativ effekt på miljøet) og basiselementer (som kan gjenbrukes). Det er viktig at WEEE-behandlingen tar hånd om spesifikke behandlinger for å fjerne og kassere forurensningene korrekt og gjenvinne alt materialet. Enkeltpersoner kan spille en viktig rolle i å sikre at WEEE ikke blir et miljøproblem. Det er avgjørende å følge noen få grunnleggende regler:

- WEEE skal ikke behandles som husholdningsavfall;
- WEEE skal bringes til dedikerte innsamlingsområder som administreres av byrådet eller et registrert selskap.

I mange land kan boligsinnsamlinger være tilgjengelige for store WEEE-produkter. Når du kjøper et nytt apparat, kan det gamle returneres til forhandleren som må ta imot det gratis. Så lenge apparatet er av en tilsvarende type og har samme funksjoner som den kjøpte enheten.

# VOORZORGSMAATREGELEN TER VOORKOMING VAN MOGELIJKE BLOOTSTELLING AAN TE VEEL MICROGOLFENERGIE

(a) Probeer deze oven niet te gebruiken met de deur open, aangezien dit kan leiden tot schadelijke blootstelling aan microgolfenergie. Het is van groot belang de veiligheidsblokkeringen niet te verbreken of pogingen daartoe te doen.

(b) Plaats geen voorwerpen tussen de voorkant van de oven en de ovendeur en zorg ervoor dat zich geen vuil of resten van reinigingsmiddel kunnen ophopen op het oppervlak van afdichtingen.

(c) WAARSCHUWING: Als de deur of de afdichtingen van de deur beschadigd zijn, mag de oven niet worden gebruikt totdat hij is gerepareerd door een daartoe gekwalificeerde persoon.

# AANVULLING

Als het apparaat niet voldoende schoon wordt gehouden, kan dit ten koste gaan van het oppervlak en van de levensduur van het apparaat en kan dit leiden tot gevaarlijke situaties.

# SPECIFICATIES

| | |
|---|---|
| Model | CMWA32W8DLS |
| Nominale spanning | 230 V~/50 Hz |
| Ingangsvermogen magnetron | 1500 W |
| Uitgangsvermogen magnetron | 1000 W |

Gegevens laag energieverbruik volgens Verordening (EU) 2023/826 van de Commissie.

| **Toestand** | **Stroomverbruik** | **Periode waarna de apparatuur automatisch de toestand bereikt** |
|---|---|---|
| Stand-bymodus met informatie- of statusweergave | 0,8 W | 20 min. |

# BELANGRIJKE VEILIGHEIDSINSTRUCTIES EN WAARSCHUWINGEN

Om het risico van brand, elektrische schok, persoonlijk letsel of blootstelling aan schadelijke microgolven tijdens het gebruik van uw apparaat te verlagen, moeten onder meer de volgende voorzorgsmaatregelen worden genomen:

1. Lees en volg de specifieke: "VOORZORGSMAATREGELEN TER VOORKOMING VAN MOGELIJKE BLOOTSTELLING AAN TE VEEL MICROGOLFENERGIE".
2. Dit apparaat mag worden gebruikt door kinderen vanaf 8 jaar en door personen met verminderde lichamelijke, zintuiglijke of geestelijke vermogens of met een gebrek aan kennis en ervaring, mits zij onder toezicht worden gehouden of instructies hebben gekregen om het apparaat veilig te kunnen gebruiken en de gevaren begrijpen die ermee gepaard gaan. Kinderen mogen niet met het apparaat spelen.
   Het schoonmaken en het onderhoud mag niet door kinderen worden uitgevoerd als er geen toezicht is.
3. Houd het apparaat en de voedingskabel buiten het bereik van kinderen die jonger zijn dan 8 jaar.
4. Als het netsnoer beschadigd is, moet het worden vervangen door de fabrikant, diens servicevertegenwoordiger of vergelijkbaar gekwalificeerde personen om gevaar te voorkomen.
5. WAARSCHUWING: Zorg ervoor dat het apparaat uitgeschakeld is voordat u de lamp vervangt, om de mogelijkheid van elektrische schok te voorkomen.
6. WAARSCHUWING: Gevaarlijke onderhouds- of reparatiewerkzaamheden waarbij afdekkingen moeten worden verwijderd die bescherming bieden tegen blootstelling aan microgolfenergie mogen uitsluitend worden verricht door daartoe gekwalificeerde personen.

7. WAARSCHUWING: Verwarm vloeistoffen en andere levensmiddelen niet in afgedichte houders, omdat die kunnen exploderen.
8. Houd bij het verwarmen van etenswaren in kunststof of papieren houders de oven in de gaten, omdat het materiaal vlam kan vatten.
9. Gebruik uitsluitend keukengerei dat geschikt is voor gebruik in magnetrons.
10. Als er rook vrijkomt, zet het apparaat dan uit of haal de stekker uit het stopcontact en houd de deur dicht om eventuele vlammen te smoren.
11. Dranken die in de magnetron worden verwarmd, kunnen met vertraging heftig gaan koken; de houder moet nadien dan ook voorzichtig worden behandeld.
12. De inhoud van in de magnetron opgewarmde babyflesjes en potjes babyvoeding moet eerst worden geschud of geroerd en vervolgens moet de temperatuur worden gevoeld voordat de inhoud aan het kind wordt gegeven, om verbranding te voorkomen.
13. Ongepelde rauwe eieren en hardgekookte eieren mogen nooit in magnetrons worden verwarmd omdat zij kunnen exploderen, zelfs nog nadat de magnetronwerking is beëindigd.
14. De oven moet regelmatig worden gereinigd en etensresten moeten worden verwijderd.
15. Als de oven niet voldoende schoon wordt gehouden, kan dit ten koste gaan van het oppervlak en dus van de levensduur van het apparaat en kan dit leiden tot gevaarlijke situaties.
16. Om oververhitting te voorkomen mag het apparaat niet achter een decoratieve deur worden geïnstalleerd. (Dit is niet van toepassing voor apparaten met een decoratieve deur.)

17. Gebruik alleen de voor deze oven aanbevolen temperatuursonde (voor ovens die zijn uitgerust met een voorziening voor het gebruik van een temperatuursonde).
18. De combimagnetron mag alleen in een kast worden geplaatst als deze in een kast is getest.
19. De combimagnetron mag alleen worden gebruikt met de decoratieve deur open (bij ovens met een decoratieve deur).
20. Dit apparaat is bedoeld voor huishoudelijk gebruik of voor soortgelijke toepassingen, zoals:
    - personeelskeukens in winkels, kantoren en andere werkomgevingen;
    - door gasten in hotels, motels en andere verblijfsaccommodatie;
    - vakantiehuizen;
    - bed-and-breakfastomgevingen.
21. De combimagnetron is bedoeld voor het verwarmen van voedsel en dranken. Het drogen van voedsel of kleding en het verwarmen van verwarmingskussens, pantoffels, sponzen, vochtige doeken en dergelijke kan leiden tot kans op letsel, vonken of brand.
22. Metalen houders voor voedsel en dranken mogen niet worden gebruikt bij magnetronbereiding.
23. Het apparaat mag niet worden gereinigd met een stoomreiniger.
24. Het apparaat is bedoeld om vrijstaand te worden gebruikt.
25. De achterkant van apparaten moet tegen een muur worden geplaatst.
26. De apparaten zijn niet bedoeld om te worden gebruikt met een externe timer of afzonderlijk afstandsbedieningssysteem.
27. De temperatuur van toegankelijke oppervlakken kan hoog oplopen wanneer het apparaat in werking is.
28. WAARSCHUWING: Wanneer het apparaat in de combinatiemodus wordt gebruikt, mogen kinderen vanwege de gegenereerde temperaturen de oven alleen onder toezicht van een volwassene gebruiken.

# ZORGVULDIG LEZEN EN BEWAREN VOOR LATER GEBRUIK

# AARDINGSINSTALLATIE TER VERMINDERING VAN HET RISICO VAN LICHAMELIJK LETSEL

## GEVAAR

Gevaar voor elektrische schokken
Het aanraken van sommige interne onderdelen kan ernstig persoonlijk letsel of de dood tot gevolg hebben. Haal dit apparaat niet uit elkaar.

## WAARSCHUWING

Gevaar voor elektrische schokken
Een onjuiste aarding kan tot een elektrische schok leiden.
Sluit het apparaat niet aan op een stopcontact voordat het op de juiste wijze is geïnstalleerd en geaard.

Dit apparaat moet worden geaard. In het geval van kortsluiting vermindert aarding het risico van elektrische schok doordat de elektrische stroom via een ontsnappingsroute – de aardingsdraad – naar de aarde kan worden weggeleid.
Dit apparaat is voorzien van een voedingskabel met een aardingsdraad en een geaarde stekker. De stekker moet worden aangesloten op een stopcontact dat correct is geïnstalleerd en geaard.

Raadpleeg een gekwalificeerde elektricien of gekwalificeerd technicus als de aardingsinstructies niet volledig duidelijk zijn of als u twijfelt of het apparaat op de juiste manier is geaard.
Als gebruik van een verlengkabel nodig is, gebruik dan uitsluitend een 3-aderige verlengkabel.

1. Er wordt een korte voedingskabel meegeleverd om het risico te beperken dat men verstrikt raakt in een langere kabel of erover struikelt.
2. Bij gebruik van een set met langere kabels of een verlengkabel:

1) De aangegeven elektrische classificatie van de set met lange kabels of de verlengkabel moet ten minste net zo hoog zijn als die van het apparaat.
2) De verlengkabel moet een drieaderige geaarde kabel zijn.
3) De lange kabel moet zo worden gelegd dat hij niet over het tafel- of werkblad loopt waar er door kinderen aan kan worden getrokken zodat er struikelgevaar ontstaat.

# REINIGING

Haal de stekker van het apparaat uit het stopcontact.

1. Reinig de ovenruimte na gebruik met een licht bevochtigde doek.
2. Reinig de accessoires zoals gebruikelijk in een sopje.
3. De deurpost met afdichting en de aangrenzende delen moeten goed worden gereinigd met een vochtige doek als ze vuil zijn.
4. Gebruik voor het reinigen van de ovendeurruit geen agressieve of schurende reinigingsmiddelen of scherpe metalen schrapers, omdat het glasoppervlak hierdoor bekrast kan raken, wat kan leiden tot breuk van het glas.
5. Reinigingstip – voor gemakkelijker schoonmaken van de wanden van de ovenruimte die in aanraking komen met het bereide voedsel: Doe een halve citroen in een kom, voeg 300 ml water toe en verwarm dit gedurende 10 minuten in de magnetron op vol vermogen (100%). Veeg de oven schoon met een zachte, droge doek.

## GEBRUIKSMATERIALEN
## VOORZICHTIG
## GEVAAR VOOR LICHAMELIJK LETSEL

Gevaarlijke onderhouds- of reparatiewerkzaamheden waarbij afdekkingen moeten worden verwijderd die bescherming bieden tegen blootstelling aan microgolfenergie mogen uitsluitend worden verricht door daartoe gekwalificeerde personen.
Zie de instructies in ‘Materialen die u in een magnetron kunt gebruiken of materialen die u beter niet in een magnetron kunt gebruiken’. Er kunnen ook niet-metalen gebruiksmaterialen zijn die niet veilig zijn voor gebruik in een magnetron. Bij twijfel kunt u het gebruiksvoorwerp in kwestie testen volgens de onderstaande procedure.

## KEUKENGEREITEST:

1. Vul een voor de magnetron geschikte houder met een kop koud water (250 ml) samen met het gebruiksvoorwerp in kwestie.
2. Zet het geheel gedurende 1 minuut in de magnetron op vol vermogen.
3. Voel voorzichtig aan het gebruiksvoorwerp. Als het gebruiksvoorwerp warm aanvoelt, verdient het aanbeveling het niet te gebruiken in de magnetron.
4. Test niet langer dan 1 minuut.

## Materialen die u in een magnetron kunt gebruiken

| Gebruiksmaterialen | Opmerkingen |
|---|---|
| Bruiningsschaal | Volg de instructies van de fabrikant. De onderkant van de bruiningsschaal moet zich ten minste 5 mm boven het draaiplateau bevinden. Onjuist gebruik kan ertoe leiden dat het draaiplateau breekt. |
| Serviesgoed | Alleen indien magnetronbestendig. Volg de instructies van de fabrikant. Gebruik geen borden met barsten of beschadigingen. |
| Glazen potten | Verwijder altijd het deksel. Gebruik deze alleen om voedsel net voldoende te verwarmen. De meeste glazen potten zijn niet hittebestendig en kunnen breken. |
| Glaswerk | Alleen hittebestendig ovenglaswerk. Controleer of er geen metalen randen zijn. Gebruik geen borden met barsten of beschadigingen. |
| Stoom- en braadzakken voor in de oven | Volg de instructies van de fabrikant. Sluit ze niet af met een metalen strip. Maak openingen zodat stoom kan ontsnappen. |
| Papieren borden en koppen | Gebruik deze alleen voor kortstondig koken/verwarmen. Laat het apparaat tijdens gebruik niet onbeheerd achter. |
| Keukenpapier | Gebruik dit om voedsel af te dekken voor opwarmen en vetopname. Gebruik het alleen kort en met toezicht. |
| Bakpapier | Gebruik dit als afdekking om spetteren te voorkomen, of als wikkel bij stomen. |
| Kunststof | Alleen indien magnetronbestendig. Volg de instructies van de fabrikant. Moet zijn voorzien van etiket ‘magnetronbestendig’. Sommige kunststof houders worden zacht wanneer het voedsel erin heet wordt. ‘Kookzakken’ en strak gesloten plastic zakken moeten worden ingesneden, ingeprikt of geventileerd conform de instructies op de verpakking. |
| Vershoudfolie | Alleen indien magnetronbestendig. Gebruik dit om voedsel af te dekken zodat het niet uitdroogt. Laat het vershoudfolie het voedsel niet raken. |
| Thermometers | Alleen indien magnetronbestendig (vleesthermometers en suikerthermometers). |
| Waxpapier | Gebruik dit als afdekking om spetteren en uitdroging te voorkomen. |

## Materialen die u niet in een magnetron kunt gebruiken

| Gebruiksmaterialen | Opmerkingen |
|---|---|
| Aluminium bakjes | Kunnen vonken veroorzaken. Breng voedsel over in magnetronbestendige schaal. |
| Levensmiddelendoos met metalen handvat | Kan vonken veroorzaken. Breng voedsel over in magnetronbestendige schaal. |
| Metalen of gedeeltelijk metalen gebruiksvoorwerpen | Metaal schermt het voedsel af van microgolfenergie. Metalen randen kunnen vonken veroorzaken. |
| Metalen sluitstrips | Kunnen vonken veroorzaken en kunnen brand in de oven veroorzaken. |
| Papieren zakken | Kunnen brand in de oven veroorzaken. |
| Kunststof schuim | Kunststof schuim kan bij blootstelling aan hoge temperaturen smelten of de vloeistof in de houder verontreinigen. |
| Hout | Hout droogt uit in de magnetron en kan splijten of barsten. |

# DE OVEN PLAATSEN

**Namen van ovenonderdelen en -accessoires**

Haal de oven en alle materialen uit de doos en maak de ovenruimte leeg. Uw oven wordt geleverd met de volgende accessoires:

| | |
|---|---|
| Glazen plateau | 1 |
| Draaiplateau met ring | 1 |
| Handleiding | 1 |

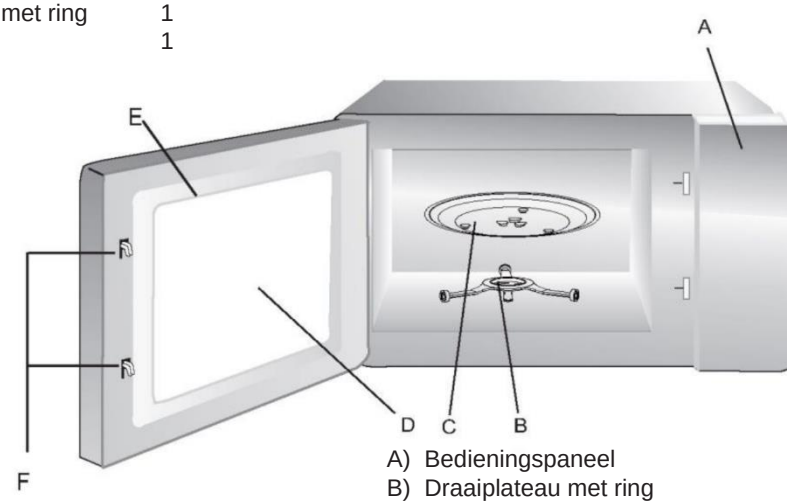


A) Bedieningspaneel
B) Draaiplateau met ring
C) Glazen plateau
D) Kijkvenster
E) Deureenheid
F) Veiligheidsvergrendelingssysteem

## Plaatsing draaiplateau

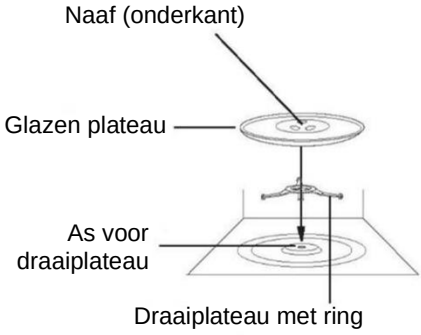


a. Plaats het glazen plateau nooit ondersteboven. Het glazen plateau mag nooit in zijn beweging worden belemmerd.
b. Zowel het glazen plateau als het draaiplateau met ring moeten altijd worden gebruikt tijdens het koken.
c. Alle etenswaren en houders voor etenswaren worden altijd op het glazen plateau geplaatst om te koken.
d. Als het glazen plateau of de ring barst of breekt, neem dan contact op met het dichtstbijzijnde erkende servicecentrum.

# INSTALLATIE OP HET AANRECHTBLAD

Verwijder al het verpakkingsmateriaal en alle accessoires. Controleer de oven op schade, zoals deuken of een kapotte deur. Niet installeren als de oven beschadigd is.

Kast: Verwijder de beschermfolie op het oppervlak van de combimagnetron.
Verwijder de lichtbruine Mica-afdekking die aan de ovenholte bevestigd is niet, om de magnetron te beschermen.

---

# INSTALLATIE

1. Kies een vlakke ondergrond die voldoende open ruimte biedt voor de in- en/of uitlaatopeningen.

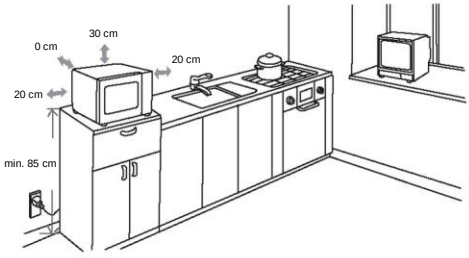


(1) De minimale installatiehoogte is 85 cm.
(2) De achterkant van het apparaat moet tegen een muur worden geplaatst. Laat een minimale ruimte van 30 cm vrij boven de oven, een minimale vrije ruimte van 20 cm is vereist tussen de oven en eventuele aangrenzende muren.
(3) Verwijder de poten niet van de onderkant van de oven.
(4) Het blokkeren van de aanzuig- en/of uitblaasopeningen kan de oven beschadigen.
(5) Plaats de oven zo ver mogelijk uit de buurt van radio's en tv's. Het gebruik van de combimagnetron kan storing veroorzaken in uw radio- of tv-ontvangst.
2. Steek de stekker van de oven in een standaard stopcontact.
Controleer of de spanning en de frequentie hetzelfde zijn als de spanning en de frequentie op het typeplaatje.

WAARSCHUWING:
Installeer de oven niet boven een fornuis of een ander warmteproducerend apparaat. Als de oven in de buurt van of boven een warmtebron wordt geïnstalleerd, kan de oven beschadigd raken en vervalt de garantie.

Wanneer het apparaat in werking is, kan het oppervlak heet worden.

# BEDIENINGSINSTRUCTIES
# BEDIENINGSPANEEL

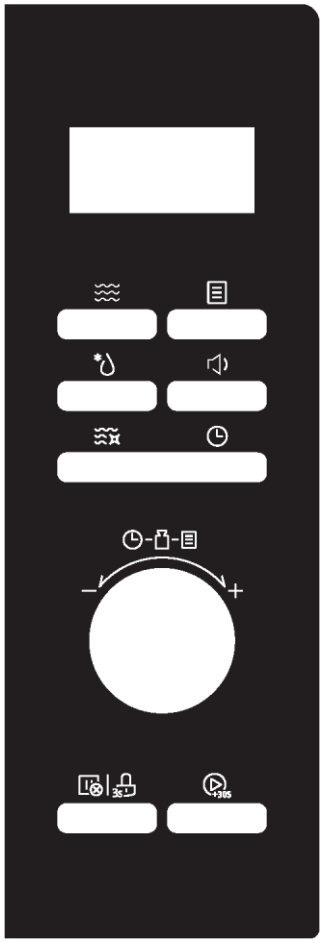

- **Magnetron**

Drup hierop om de magnetronfunctie te selecteren

- **Ontdooien**

Druk hierop om snel de ontdooifunctie te selecteren

- **Timer/klok**

Druk hierop om de klok in te stellen

- **Slim reinigen**

Druk hierop om de slimme schoonmaakfunctie te selecteren

- **Auto-menu**

Druk hierop om automatische menu's te selecteren

- **Geluid uit**

Druk hier 3 seconden op om de magnetron uit te schakelen

- **Stoppen/annuleren**

Druk hierop om de huidige bereidingsfunctie te annuleren

- **Vergrendelen**

Druk hier 3 seconden op voor de kinderslotfunctie

- **START/+30s**

Druk hierop om de functie te starten of als snelstart voor 30 seconden magnetronfunctie

# BEDIENINGSINSTRUCTIES

Deze combimagnetron maakt gebruik van moderne elektronische bedieningselementen om aan je kookbehoeften te voldoen.

**1. De klok instellen**

Wanneer de combimagnetron ingeschakeld is, dan geeft hij '0:00' weer en klinkt de zoemer één keer.

1) Druk tweemaal op ⏲. '00:00' wordt weergegeven en de cijfers van de uren gaan knipperen.
2) Draai aan om de cijfers van de uren in te stellen. De ingevoerde tijd moet tussen 0 en 23 (24 uur) zijn.
3) Druk op ⏲, de cijfers van de minuten gaan knipperen.
4) Draai aan om de cijfers van de minuten in te stellen. De ingevoerde tijd moet tussen 0 en 59 zijn.
5) Druk op ⏲ om het instellen van de klok te voltooien. ' : ' knippert.

Opmerking:

1) Als de klok niet is ingesteld, werkt deze niet wanneer de voeding wordt ingeschakeld.
2) Als u tijdens de instelprocedure van de klok niet op ⏲ drukt, dan keert de oven binnen 5 minuten automatisch terug naar de vorige status.

**2. Kookwekker**

1) Druk eenmaal op ⏲; op het display verschijnt '00:00'.
2) Draai aan om de juiste timertijd in te voeren. (De maximale bereidingstijd is 95 minuten.)
3) Druk op ⏲ om de instelling te bevestigen.

**3. Bereiding met magnetron**

Overzicht magnetronvermogens

| Display | P100 | P80 | P50 | P30 | P10 |
|---|---|---|---|---|---|
| Magnetronvermogen | 1000 W | 800 W | 500 W | 300 W | 100 W |

1) Druk op ≋ en vervolgens wordt 'P100' weergegeven.
2) Druk herhaaldelijk op ≋ of draai aan de knop om het vermogensniveau in te stellen. Er zijn 5 vermogensniveaus beschikbaar.

3) Druk op +30s om te bevestigen.

4) Draai aan om de bereidingstijd aan te passen. Die moet tussen 0:05 en 95:00 liggen.

5) Druk op +30s om de bereiding te starten.

**4. Ontdooien op gewicht**

1) Druk één keer op de toets *, de oven geeft ‘d-1’ weer.

2) Draai aan om het gewicht van het voedsel te selecteren. Tegelijkertijd gaat ‘g’ branden.

   Het gewicht moet tussen de 100 g en 2000 g liggen.

3) Druk op de toets +30s om het ontdooien te starten.

Opmerking: De zoemer klinkt om je eraan te herinneren het voedsel om te draaien tijdens het ontdooien. Als u niets doet, gaat de oven door met de bereiding.

**5. Ontdooien op tijd**

1) Druk tweemaal op de toets *, de oven zal ‘d-2’ weergeven.

2) Draai aan om de bereidingstijd te kiezen. De maximale insteltijd is 95 minuten.

3) Druk op de toets +30s om het ontdooien te starten.

   Het ontdooivermogen is P30 en kan niet worden gewijzigd.

Opmerking: Als de helft van de tijd voorbij is, klinkt de zoemer om je eraan te herinneren het voedsel om te draaien. Als u niets doet, gaat de oven door met de bereiding.

**6. Snelle start**

1) Druk in de wachtstand op +30s om de bereiding van 30 seconden te starten op 100% van het vermogen. Met iedere nieuwe druk wordt de bereidingstijd met 30 seconden verlengd tot maximaal 95 minuten.

2) Draai in de wachtstand naar links om de bereidingstijd in te stellen op 95 minuten met 100% magnetronvermogen en draai vervolgens aan om de bereidingstijd in te stellen. Druk op +30s om de bereiding te starten.

**7. Meerdere fasen**

Opmerkingen:

1) Bij meerfasige bereiding kunnen twee bereidingsfasen worden ingesteld.

2) Als u de ontdooifunctie instelt, werkt deze automatisch in de eerste fase.

3) Keukentimer, auto-menu en automatisch reinigen kunnen niet als een van de meerdere fasen worden ingesteld.

Voorbeeld: laat voedsel 5 minuten ontdooien en bereid het vervolgens in 7 minuten op 80% magnetronvermogen.

1) Druk tweemaal op * en vervolgens wordt op het scherm ‘d-2’ weergegeven.

2) Draai aan om de gewenste ontdooitijd van 5 minuten in te stellen.

3) Druk op en vervolgens wordt ‘P100’ weergegeven.

4) Draai aan of druk herhaaldelijk op om het vermogensniveau van P80 in te stellen.

5) Druk op om te bevestigen.

6) Draai aan om de gewenste ontdooitijd van 7 minuten in te stellen.

7) Druk op om de bereiding te starten.

**8. Slim reinigen**

Druk in de wachtstand eenmaal op , ‘AC’ wordt weergegeven. Druk op om de reiniging te starten (100% magnetronreiniging gedurende 5 minuten)
Het programma ‘Slim reinigen’ helpt u om uw apparaat eenvoudig schoon te maken en onaangename geurtjes te verwijderen. U hoeft alleen maar een bakje water in de magnetron te zetten en de slimme reinigingsfunctie te selecteren. De natuurlijke kracht van de stoom zal de etensresten in een paar minuten zachter maken, zodat ze verwijderd kunnen worden.
Opmerking: Het is verboden om het water in een metalen bakje te doen.

**9. Kinderslot**

Vergrendelen: Druk in de wachtstand 3 seconden op . Er klinkt dan een lange pieptoon om aan te geven dat het kinderslot is geactiveerd en de ‘Vergrendeld’-indicator gaat branden.

Ontgrendelen: Druk in de vergrendelde stand 3 seconden op . Er klinkt dan een lange pieptoon om aan te geven dat het kinderslot is gedeactiveerd en de ‘Vergrendeld’-indicator verdwijnt.

**10. Tijdfunctie**

1) Druk tijdens de bereiding op om de huidige tijd te controleren. Dit wordt 3 seconden lang weergegeven.

**11. Stille modus**

**De stille modus activeren:**

Druk in de wacht- of klokstatus eenmaal op . Wanneer u op de toetsen drukt, wordt ‘oFF’ (Uit) weergegeven en hoort u geen geluid.

**De stille modus uitschakelen:**

Druk in de stille modus eenmaal op . Er klinkt een pieptoon. ‘on’ (Aan) wordt weergegeven.

**12. Auto-menu**

1) Draai in de wachtstand naar rechts om de gewenste functie te kiezen en ‘A1’~’A8’ wordt weergegeven.
2) Druk op om het gekozen menu te bevestigen.
3) Draai aan om het submenu te kiezen.
4) Druk op om de bereiding te starten.

**Menutabel**

| GETAL | NAAM CATEGORIE | DISPLAY | PROGRAMMANAAM | GEWICHT | TIJD | VERMOGEN |
|---|---|---|---|---|---|---|
| A1 | Diepvriesgroenten | b1-1 | Diepvriessperziebonen | 200 g | 5m00s | P100 |
| | | b1-2 | | 400 g | 8m00s | P100 |
| | | b2-1 | Diepvriesgroentemix | 200 g | 4m00s | P100 |
| | | b2-2 | | 400 g | 7m00s | P100 |
| | | b3-1 | Diepvriesbroccoli | 200 g | 4m30s | P100 |
| | | b3-2 | | 400 g | 7m30s | P100 |
| A2 | Verse groenten | b1-1 | Aardappelen zonder schil | 400 g | 5m00s | P100 |
| | | b1-2 | | 800 g | 9m00s | P100 |
| | | b2-1 | Aardappelen met schil | 2 (200 g) | 5m00s | P100 |
| | | b2-2 | | 4 (400 g) | 14m00s | P100 |
| | | b3 | Broccoli | 400 g | 8m00s | P100 |
| | | b4 | Wortelen | 400 g | 7m00s | P100 |
| | | b5 | Courgettes | 400 g | 5m00s | P100 |
| A3 | Vis | b1 | Mosselen | 200 g | 6m00s | P80 |
| | | b2 | Zalm | 350 g | 8m00s | P80 |
| | | b3 | Tonijn | 350 g | 7m00s | P80 |
| | | b4 | Zeebaars | 350 g | 8m00s | P80 |
| A4 | Vlees | b1 | Kip | 800 g | 14m00s | P100 |
| | | b2 | Kalkoen | 800 g | 14m00s | P100 |
| | | b3 | Varkensvlees | 450 g | 4m00s | P100 |
| | | b4 | Rood vlees | 800 g | 12m00s | P100 |

| | | | | | | |
|---|---|---|---|---|---|---|
| A5 | Granen en pasta | b1-1 | Macaroni | 100 g | 10m00s | P80 |
| | | b1-2 | | 200 g | 12m00s | P80 |
| | | b2-1 | Couscous | 200 g | 3m00s/ 9m00s | P80 |
| | | b2-2 | | 300 g | 4m00s/ 10m00s | P80 |
| | | b3 | Rijst | 1 kopje | 8m00s/ 5m00s | P100+P50 |
| | | b4-1 | Havermout | 2 porties | 7m00s | P100 |
| | | b4-2 | | 4 porties | 11m00s | P100 |
| A6 | Babyvoeding | b1 | Gepureerde babyvoeding | 150 g | 2m00s | P80 |
| | | b2 | Bouillon | 200 g | 2m30s | P100 |
| | | b3 | Sterilisatie | 1 stuks (fles) | 1m30s | P100 |
| | | b4 | Babymelk | 100 ml | 40s | P30 |
| A7 | Dranken | b1 | Melk (1 kopje/240 ml) | 250 ml | 1m00s | P100 |
| | | b2 | Koffie (1 kopje/120 ml) | 250 ml | 1m00s | P100 |
| | | b3 | Thee | 250 ml | 2m00s | P100 |
| | | b4 | Warme chocolademelk | 200 ml | 1m15s | P80 |
| A8 | Smelten | b1-1 | Boter (gesmolten) | 230 g | 1m40s | P80 |
| | | b1-2 | Boter (gesmolten) | 460 g | 2m20s | P80 |
| | | b2-1 | Boter (zacht) | 230 g | 1m30s | P80 |
| | | b2-2 | Boter (zacht) | 460 g | 2m30s | P80 |
| | | b3-1 | Chocolade | 100 g | 2m00s | P80 |
| | | b3-2 | Chocolade | 200 g | 4m00s | P80 |
| | | b4-1 | IJs (zacht) | 450 g | 15s | P80 |
| | | b4-2 | IJs (zacht) | 700 g | 30s | P80 |

# PROBLEMEN OPLOSSEN

| Normaal | |
|---|---|
| Combimagnetron verstoort tv-ontvangst | Radio- en tv-ontvangst worden mogelijk verstoord wanneer de magnetron in werking is. Dit is vergelijkbaar met de storing van kleine elektrische apparaten zoals een mixer, stofzuiger en elektrische ventilator. Dit is normaal. |
| Gedimde ovenverlichting | Wanneer de magnetron bij laag vermogen wordt gebruikt, wordt mogelijk de ovenverlichting gedimd. Dit is normaal. |
| Er ontstaat condens op de ovenruit, er komt hete lucht uit de ventilatieopeningen | Tijdens het koken kan er stoom uit gerechten vrijkomen. De meeste stoom wordt afgevoerd via de ventilatie-openingen. Maar een deel kan zich ophopen op een relatief koel oppervlak zoals de ovendeur. Dit is normaal. |
| De oven wordt per ongeluk aangezet zonder etenswaren erin. | Het is verboden een magnetron leeg te gebruiken. Dit is zeer gevaarlijk. |

| Probleem | Mogelijke oorzaak | Oplossing |
|---|---|---|
| Oven start niet | (1) Voedingskabel niet goed in stopcontact gestoken. | Haal de stekker uit het stopcontact. Steek de stekker na 10 seconden weer in het stopcontact. |
| | (2) Zekering doorgebrand of stroomonderbreker in werking. | Vervang de zekering of reset de stroomonderbreker (uit te voeren door ons deskundige personeel) |
| | (3) Probleem met stopcontact. | Probeer het stopcontact met andere elektrische apparaten. |
| Oven verwarmt niet | (4) De deur is niet goed gesloten. | Sluit de deur goed. |

# MILIEUBESCHERMING

Dit apparaat is gelabeld in overeenstemming met de Europese Richtlijn 2012/19/EU van 2013 betreffende afgedankte elektrische en elektronische apparatuur (AEEA). De AEEA bevat zowel vervuilende stoffen (die een negatief effect op het milieu kunnen hebben) als basiscomponenten (die hergebruikt kunnen worden). Het is belangrijk dat de AEEA specifieke behandelingen ondergaat om de vervuilende stoffen op de juiste wijze te verwijderen en af te voeren en alle materialen terug te winnen. Individuen kunnen een belangrijke rol spelen om ervoor te zorgen dat de AEEA geen milieuprobleem wordt; het is van essentieel belang om enkele basisregels te volgen:

- de AEEA mag niet worden behandeld als huishoudelijk afval;
- de AEEA moet naar speciale inzamelgebieden worden gebracht, die beheerd worden door het gemeentebestuur of een geregistreerd bedrijf.

In veel landen wordt grote AEEA thuis opgehaald. Wanneer u een nieuw apparaat koopt, kan het oude teruggegeven worden aan de leverancier die het gratis moet accepteren met dien verstande dat het apparaat van een gelijkwaardig type is en dezelfde functies heeft als het gekochte apparaat.

# ŚRODKI OSTROŻNOŚCI ZAPOBIEGAJĄCE NARAŻENIU NA NADMIERNE PROMIENIOWANIE ENERGII MIKROFALOWEJ

(a) Nie wolno podejmować prób uruchomienia kuchenki z otwartymi drzwiczkami, aby nie narażać się na szkodliwe napromieniowanie energią mikrofalową. Ważne jest, aby nie uszkodzić blokad bezpieczeństwa, ani nie manipulować przy nich.

(b) Nie umieszczaj żadnych przedmiotów między przednią częścią kuchenki a drzwiami ani nie dopuszczaj do gromadzenia się brudu lub resztek środka czyszczącego na powierzchniach uszczelniających.

(c) OSTRZEŻENIE: W przypadku uszkodzenia drzwiczek lub uszczelek drzwiczek kuchenki nie wolno używać do czasu naprawy przez kompetentną osobę.

# DODATKOWE INFORMACJE

Jeśli urządzenie nie jest utrzymywane w czystości, jego powierzchnia może ulec zniszczeniu, co może negatywnie wpłynąć na żywotność urządzenia i doprowadzić do niebezpiecznej sytuacji.

# SPECYFIKACJA

| | |
|---|---|
| Model | CMWA32W8DLS |
| Napięcie znamionowe | 230 V~ 50 Hz |
| Moc wejściowa kuchenki mikrofalowej | 1500 W |
| Moc wyjściowa kuchenki mikrofalowej | 1000 W |

Dane dotyczące niskiego zużycia energii zgodnie z Rozporządzeniem Komisji (UE) 2023/826.

| **Stan** | **Pobór energii** | **Okres, po którym urządzenie automatycznie osiągnie stan** |
|---|---|---|
| Tryb czuwania z wyświetlaniem informacji lub stanu | 0,8 W | 20 min |

# WAŻNE INSTRUKCJE BEZPIECZEŃSTWA
# OSTRZEŻENIE

Aby zmniejszyć ryzyko pożaru, porażenia prądem elektrycznym, obrażeń ciała lub narażenia na nadmierne promieniowanie mikrofalowe podczas korzystania z urządzenia, należy przestrzegać podstawowych środków ostrożności, w tym poniższych wskazówek:

1. Przeczytaj i postępuj zgodnie z poniższymi informacjami: „ŚRODKI OSTROŻNOŚCI W CELU UNIKNIĘCIA MOŻLIWEGO NARAŻENIA NA NADMIERNĄ ENERGIĘ MIKROFALOWĄ”.
2. To urządzenie może być używane przez dzieci w wieku od 8 lat i starsze oraz osoby o ograniczonych zdolnościach fizycznych, sensorycznych lub umysłowych lub bez doświadczenia i wiedzy, jeśli znajdują się pod nadzorem lub są poinstruowane w zakresie bezpiecznego korzystania z urządzenia i rozumieją możliwe zagrożenia. Dzieci nie mogą bawić się urządzeniem.
   Czyszczenie i konserwacja nie mogą być wykonywane przez dzieci bez dozoru.
3. Urządzenie i jego przewód należy przechowywać w miejscu niedostępnym dla dzieci w wieku poniżej 8 lat.
4. Jeśli kabel zasilający ulegnie uszkodzeniu, dla bezpieczeństwa należy zlecić jego wymianę producentowi, autoryzowanemu serwisowi lub osobom o podobnych kwalifikacjach.
5. OSTRZEŻENIE: Upewnij się, że urządzenie jest wyłączone przed wymianą lampy, aby uniknąć porażenia prądem.
6. OSTRZEŻENIE: Wszelkie naprawy i konserwacje wymagające zdjęcia pokrywy chroniącej przed narażeniem na promieniowanie mikrofalowe powinna przeprowadzać wyłącznie kompetentna osoba, aby nie stwarzać niebezpieczeństwa.

7. OSTRZEŻENIE: Płynów i innych produktów spożywczych nie wolno podgrzewać w zamkniętych pojemnikach, ponieważ mogą one eksplodować.
8. Podczas podgrzewania potraw w plastikowych lub papierowych pojemnikach należy pilnować kuchenki ze względu na możliwość zapłonu.
9. Używaj tylko naczyń, które nadają się do użytku w kuchenkach mikrofalowych.
10. Jeśli wydobywa się dym, wyłącz lub odłącz urządzenie i trzymaj drzwi zamknięte, aby zdusić ewentualne płomienie.
11. Podgrzewanie napojów w kuchence mikrofalowej może spowodować opóźnione wrzenie erupcyjne, dlatego należy zachować ostrożność podczas obsługi pojemnika.
12. Przed spożyciem zawartość butelek do karmienia i słoiczków z jedzeniem dla niemowląt należy wymieszać lub wstrząsnąć, a temperaturę sprawdzić w celu uniknięcia oparzeń.
13. Jajek w skorupkach i całych jajek ugotowanych na twardo nie należy podgrzewać w kuchence mikrofalowej, ponieważ mogą eksplodować, nawet po zakończeniu podgrzewania w kuchence mikrofalowej.
14. Kuchenkę należy regularnie czyścić i usuwać wszelkie resztki jedzenia.
15. Zaniedbania w utrzymaniu kuchenki w czystości mogą prowadzić do uszkodzenia jej powierzchni, co może niekorzystnie wpłynąć na okres użytkowania urządzenia, a w rezultacie prowadzić do niebezpiecznych sytuacji.
16. Urządzenia nie można montować za dekoracyjnymi drzwiami, aby się nie przegrzało. (Nie dotyczy to urządzeń z ozdobnymi drzwiczkami.)
17. Należy używać wyłącznie czujnika temperatury zalecanego dla tej kuchenki mikrofalowej (dla kuchenek wyposażonych w funkcję czujnika temperatury).
18. Kuchenki mikrofalowej nie należy umieszczać w szafce, o ile nie została przetestowana w szafce.

19. Kuchenka mikrofalowa musi być obsługiwana przy otwartych dekoracyjnych drzwiczkach (odnosi się do kuchenek wyposażonych w dekoracyjne drzwiczki).
20. To urządzenie jest przeznaczone do użytku domowego i podobnych zastosowań, takich jak:
    - powierzchnie kuchenne dla personelu w sklepach, biurach i innych miejscach pracy;
    - przez klientów w hotelach, motelach i innych miejscach zamieszkania;
    - gospodarstwa;
    - miejsca typu bed and breakfast.
21. Kuchenka mikrofalowa przeznaczona jest do podgrzewania potraw i napojów. Suszenie żywności lub odzieży oraz podgrzewanie poduszek rozgrzewających, kapci, gąbek, wilgotnych ściereczek itp. może prowadzić do ryzyka obrażeń, zapłonu lub pożaru.
22. Podczas gotowania w kuchence mikrofalowej nie wolno używać metalowych pojemników na żywność i napoje.
23. Urządzenia nie należy czyścić myjką parową.
24. Urządzenie przeznaczone jest do użytku wolnostojącego.
25. Tylną powierzchnię urządzeń należy oprzeć o ścianę.
26. Urządzenia nie są przeznaczone do obsługi za pomocą zewnętrznego minutnika lub niezależnego systemu zdalnego sterowania.
27. Temperatura dostępnych powierzchni może być wysoka podczas pracy urządzenia.
28. OSTRZEŻENIE: Gdy urządzenie pracuje w trybie kombinowanym, dzieci powinny używać go tylko pod nadzorem osoby dorosłej ze względu na wytwarzaną temperaturę.

# UWAŻNIE PRZECZYTAJ I ZACHOWAJ INSTRUKCJĘ OBSŁUGI

# OGRANICZENIE RYZYKA OBRAŻEŃ U OSÓB WYKONUJĄCYCH INSTALACJĘ UZIEMIAJĄCĄ

## ZAGROŻENIE

Ryzyko porażenia prądem
Dotknięcie niektórych wewnętrznych komponentów może spowodować poważne obrażenia ciała lub śmierć.
Nie demontuj tego urządzenia.

## OSTRZEŻENIE

Ryzyko porażenia prądem
Niewłaściwe użycie uziemienia może spowodować porażenie prądem.
Nie podłączać do gniazdka, dopóki urządzenie nie zostanie prawidłowo zainstalowane i uziemione.

To urządzenie musi być uziemione. W przypadku zwarcia elektrycznego uziemienie zmniejsza ryzyko porażenia prądem, zapewniając przewód odprowadzający prąd elektryczny.
To urządzenie jest wyposażone w przewód z przewodem uziemiającym z wtyczką uziemiającą. Wtyczkę należy podłączyć do prawidłowo zainstalowanego i uziemionego gniazdka.

Skonsultuj się z wykwalifikowanym elektrykiem lub serwisantem, jeśli instrukcje dotyczące uziemienia nie są w pełni zrozumiałe lub jeśli istnieją wątpliwości, czy urządzenie jest prawidłowo uziemione.
Jeśli konieczne jest użycie przedłużacza, używaj tylko przedłużacza 3-żyłowego.

1. Aby zmniejszyć ryzyko zaplątania się lub potknięcia o dłuższy przewód, zastosowano krótki przewód zasilający.
2. W przypadku użycia długiego zestawu przewodów lub przedłużacza:

1) Oznaczone parametry elektryczne zestawu przewodów lub przedłużacza powinny być co najmniej tak duże, jak parametry elektryczne urządzenia.
2) Przedłużacz musi być 3-żyłowym przewodem z uziemieniem.
3) Długi przewód należy ułożyć tak, aby nie zwisał z blatu stołu, gdzie dzieci mogą go pociągnąć lub przypadkowo o niego zahaczyć.

## CZYSZCZENIE

Pamiętaj, aby odłączyć urządzenie od zasilania.

1. Po użyciu wyczyść komorę kuchenki lekko wilgotną ściereczką.
2. Wyczyść akcesoria w zwykły sposób w wodzie z mydłem.
3. W przypadku zabrudzenia ościeżnicę i uszczelkę oraz sąsiednie części należy dokładnie wyczyścić wilgotną szmatką.
4. Nie używaj ostrych, ściernych środków czyszczących ani ostrych metalowych skrobaków do czyszczenia szyby drzwiczek kuchenki, ponieważ mogą one porysować powierzchnię, co może spowodować pęknięcie szyby.
5. Wskazówka dotycząca czyszczenia --- Aby ułatwić czyszczenie ścian komory, których może dotykać gotowana żywność: Umieść pół cytryny w misce, dodaj 300 ml (1/2 litra) wody i podgrzewaj na 100% mocy kuchenki mikrofalowej przez 10 minut. Wytrzyj kuchenkę do czysta miękką, suchą ściereczką.

## PRZYBORY
## OSTROŻNOŚĆ
## NIEBEZPIECZEŃSTWO OBRAŻEŃ CIAŁA

Wszelkie naprawy i konserwacje wymagające zdjęcia pokrywy chroniącej przed narażeniem na promieniowanie mikrofalowe powinna przeprowadzać wyłącznie kompetentna osoba, aby nie stwarzać niebezpieczeństwa.
Zapoznaj się zaleceniami w sekcji „Materiały, których wolno używać lub należy unikać w kuchence mikrofalowej”.
Niektórych niemetalowych naczyń nie można bezpiecznie używać do gotowania w kuchence mikrofalowej. W razie wątpliwości możesz przetestować dane naczynie zgodnie z poniższą procedurą.

## TESTOWANIE NACZYNIA:

1. Napełnij pojemnik bezpieczny do stosowania w kuchence mikrofalowej kubkiem zimnej wody (250 ml) i włóż do kuchenki wraz z badanym naczyniem.
2. Gotuj na maksymalnej mocy przez 1 minutę.
3. Ostrożnie dotknij naczynie. Jeśli puste naczynie jest ciepłe, nie używaj go do gotowania w kuchence mikrofalowej.
4. Nie przekraczaj 1 minuty czasu gotowania.

## Materiały, których można używać w kuchence mikrofalowej

| Przybory | Uwagi |
|---|---|
| Naczynie do zapiekania | Postępuj zgodnie z instrukcjami producenta. Spód naczynia musi znajdować się co najmniej 5 mm nad talerzem obrotowym. Nieprawidłowe użytkowanie może spowodować pęknięcie talerza obrotowego. |
| Zastawa stołowa | Tylko do użytku w kuchence mikrofalowej. Postępuj zgodnie z instrukcjami producenta. Nie używaj popękanych lub wyszczerbionych naczyń. |
| Szklane słoiki | Zawsze zdejmuj pokrywę. Używaj tylko do podgrzewania jedzenia, aż będzie ciepłe. Większość szklanych słoików nie jest odporna na ciepło i może pęknąć. |
| Wyroby szklane | Wyłącznie naczynia żaroodporne. Upewnij się, że nie ma metalowego wykończenia. Nie używaj popękanych lub wyszczerbionych naczyń. |
| Torebki do pieczenia w kuchence | Postępuj zgodnie z instrukcjami producenta. Nie zamykaj za pomocą opaski metalowej. Zrób szczeliny, aby para mogła się wydostać. |
| Papierowe talerze i kubki | Używaj tylko do krótkotrwałego gotowania/podgrzewania. Nie pozostawiaj piekarnika bez nadzoru podczas gotowania. |
| Papierowe ręczniki | Używaj do przykrywania żywności do odgrzewania i wchłaniania tłuszczu. Używaj pod nadzorem tylko do krótkotrwałego gotowania. |
| Pergamin | Używaj jako przykrycia, aby zapobiec rozpryskiwaniu lub do zawinięcia do gotowania na parze. |
| Tworzywo sztuczne | Tylko do użytku w kuchence mikrofalowej. Postępuj zgodnie z instrukcjami producenta. Powinno być oznaczone jako „Przeznaczone do kuchenki mikrofalowej”. Niektóre pojemniki z tworzywa sztucznego miękną, gdy żywność w środku nagrzewa się. „Torebki do gotowania” i szczelnie zamknięte torebki z tworzywa sztucznego należy rozcinać, przebijać lub wentylować zgodnie z zaleceniami na opakowaniu. |
| Plastikowa folia | Tylko do użytku w kuchence mikrofalowej. Stosuj do przykrycia żywności podczas gotowania w celu zachowania wilgotności. Nie dopuszczaj do kontaktu plastikowej folii z jedzeniem. |
| Termometry | Tylko bezpieczne do stosowania w kuchenkach mikrofalowych (termometry do mierzenia temperatury mięsa i słodkich wypieków). |
| Papier woskowany | Używaj do przykrycia jedzenia w celu ochrony przed rozpryskami oraz zachowania wilgoci. |

## Materiały, których należy unikać w kuchence mikrofalowej

| Przybory | Uwagi |
|---|---|
| Taca aluminiowa | Może powodować iskrzenie. Przełóż żywność do naczyń bezpiecznych do stosowania w kuchenkach mikrofalowych. |
| Pudełka kartonowe z metalowymi uchwytami | Może powodować iskrzenie. Przełóż żywność do naczyń bezpiecznych do stosowania w kuchenkach mikrofalowych. |
| Przybory metalowe lub wykończone metalem | Metal chroni żywność przed energią mikrofalową. Opaski metalowe mogą być przyczyną iskrzenia. |
| Metalowe druciki do wiązania | Mogą spowodować iskrzenie i pożar w kuchence. |
| Papierowe torby | Mogą być przyczyną pożaru wewnątrz kuchenki. |
| Pianka z tworzywa sztucznego | Pod wpływem wysokiej temperatury pianka może się rozpuścić lub zanieczyścić płyn znajdujący się wewnątrz. |
| Drewno | Drewno używane w kuchence mikrofalowej wysycha, może się rozszczepić lub popękać. |

# USTAWIANIE KUCHENKI

**Nazwy części i akcesoriów kuchenki**

Wyjmij kuchenkę oraz wszystkie materiały z pudełka i wnętrza kuchenki. Kuchenka jest dostarczana z następującymi akcesoriami:

| | |
|---|---|
| Szklana taca | 1 |
| Montaż pierścienia talerza obrotowego | 1 |
| Instrukcja obsługi | 1 |

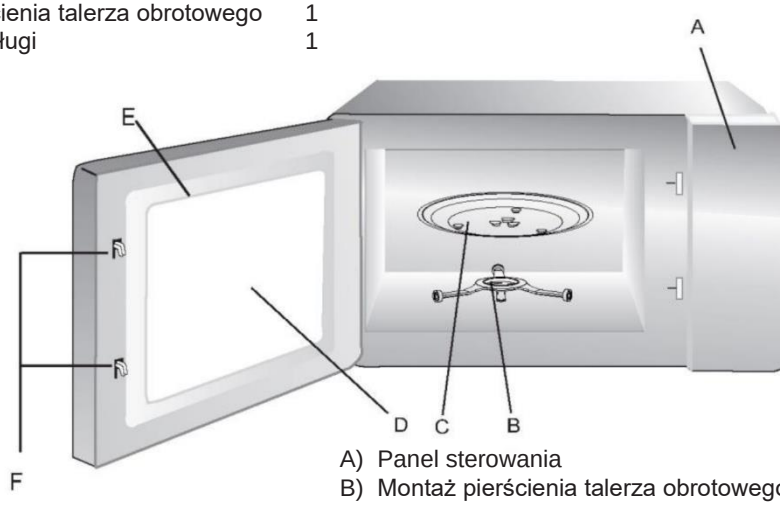


A) Panel sterowania
B) Montaż pierścienia talerza obrotowego
C) Szklana taca
D) Okno obserwacyjne
E) Drzwiczki
F) System blokad bezpieczeństwa

## Instalowanie obrotowego talerza

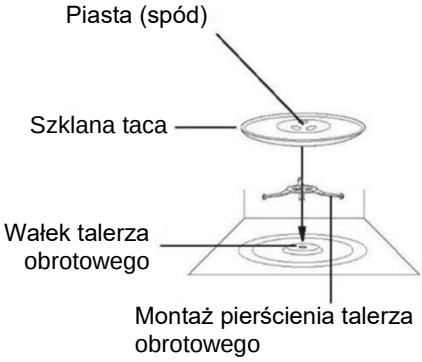


a. Nigdy nie stawiaj szklanej tacy do góry nogami. Szklana taca nigdy nie powinna być ograniczona.
b. Podczas gotowania w kuchence należy zawsze używać szklanego talerza z zestawem obrotowego pierścienia.
c. Podczas gotowania całą żywność oraz pojemniki z żywnością należy zawsze umieszczać na obrotowym talerzu.
d. W przypadku pęknięcia lub złamania szklanej tacy lub pierścienia talerza obrotowego należy skontaktować się z najbliższym autoryzowanym centrum serwisowym.

## MONTAŻ NA BLACIE

Usuń wszystkie opakowania i akcesoria.
Sprawdź kuchenkę pod kątem uszkodzeń, takich jak wgniecenia lub pęknięte drzwi. Nie instaluj, jeśli urządzenie jest uszkodzone.

Szafka: Usuń folię ochronną znajdującą się na powierzchni obudowy kuchenki mikrofalowej.
Nie zdejmuj jasnobrązowej płytki Mica, która jest zamontowana w komorze kuchenki, aby chronić magnetron.

---

## MONTAŻ

1. Wybierz równą powierzchnię, która zapewnia wystarczająco dużo miejsca na wloty i/lub wyloty wentylacyjne.

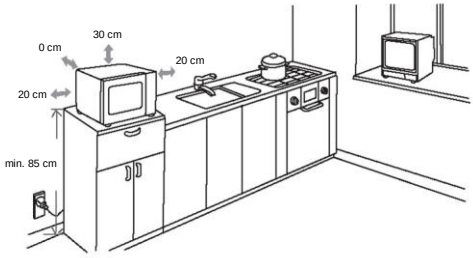


(1) Minimalna wysokość montażu to 85 cm.
(2) Tylną powierzchnię urządzenia należy oprzeć o ścianę.
Pozostaw minimalny odstęp 30 cm nad kuchenką; minimalny wymagany odstęp między kuchenką a przylegającymi ścianami to 20 cm.
(3) Nie usuwaj nóżek ze spodu kuchenki.
(4) Zablokowanie otworów wlotowych i/lub wylotowych może doprowadzić do uszkodzenia kuchenki.
(5) Umieść kuchenkę jak najdalej od radia i telewizora. Działanie kuchenki mikrofalowej może powodować zakłócenia w odbiorze radia lub telewizji.
2. Podłącz kuchenkę do standardowego gniazdka elektrycznego.
Upewnij się, że napięcie i częstotliwość są takie same jak napięcie i częstotliwość na tabliczce znamionowej.

OSTRZEŻENIE: Nie instaluj kuchenki nad płytą kuchenną lub innym urządzeniem wytwarzającym ciepło.
W przypadku zainstalowania kuchenki nad źródłem ciepła lub w jego pobliżu kuchenka może ulec uszkodzeniu, co spowoduje utratę gwarancji.

Powierzchnia dostępna podczas działania kuchenki może być gorąca.

# INSTRUKCJA OBSŁUGI
# PANEL STEROWANIA

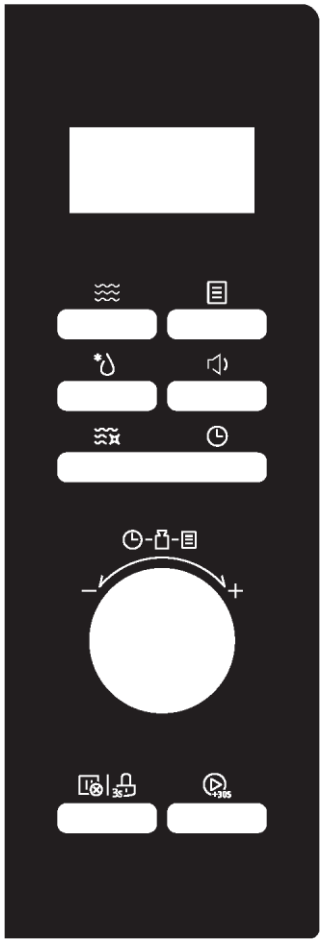

- **Kuchenka mikrofalowa**

Naciśnij, aby wybrać funkcję mikrofalówki.

- **Rozmrażanie**

Naciśnij, aby szybko wybrać funkcję rozmrażania.

- **Minutnik/Zegar**

Naciśnij, aby ustawić zegar.

- **Inteligentne czyszczenie**

Naciśnij, aby wybrać funkcję inteligentnego czyszczenia.

- **Automatyczne menu**

Naciśnij, aby wybrać automatyczne menu.

- **Wyłącz dźwięk**

Naciśnij i przytrzymaj przez 3 sekundy, aby wyciszyć kuchenkę mikrofalową.

- **Zatrzymaj/Anuluj**

Naciśnij, aby anulować bieżącą funkcję gotowania.

- **Blokuj**

Naciśnij i przytrzymaj przez 3 sekundy, aby włączyć blokadę rodzicielską.

- **Start/+30 sek.**

Naciśnij, aby uruchomić funkcję lub włączyć szybkie uruchomienie funkcji mikrofalowej na 30 sekund.

# INSTRUKCJA OBSŁUGI

W tej kuchence mikrofalowej zastosowano nowoczesne sterowanie elektroniczne, aby sprostać wszelkim potrzebom kulinarnym.

**1. Ustawienie zegara**

Po włączeniu kuchenki mikrofalowej na wyświetlaczu pojawi się „0:00” i rozlegnie się jeden sygnał dźwiękowy.

1) Naciśnij „” dwa razy. Na wyświetlaczu pojawi się „00:00”, a cyfry godzin zaczną migać.
2) Przekręć " ", aby ustawić godzinę; wprowadzony czas powinien mieć wartość z przedziału 0--23 (24 godziny).
3) Naciśnij „”, cyfry minut będą migać.
4) Przekręć „”, aby ustawić minuty, wprowadzony czas może mieć wartość z przedziału 0--59.
5) Naciśnij „”, aby zakończyć ustawianie zegara. Zacznie migać „:”.

Uwaga:

1) Jeśli zegar nie jest ustawiony, nie będzie działał, gdy jest zasilany.
2) Jeśli podczas ustawiania zegara nie naciśniesz „” w ciągu 5 minut, ustawienia kuchenki automatycznie powrócą do poprzedniego stanu.

**2. Minutnik kuchenny**

1) Naciśnij jednokrotnie „”. Na ekranie wyświetli się 00:00.
2) Przekręć „”, aby ustawić odpowiedni czas minutnika. (Maksymalny czas gotowania wynosi 95 minut.)
3) Naciśnij „+30s”, aby potwierdzić ustawienie.

**3. Gotowanie mikrofalowe**

Wykres mocy mikrofal

| Wyświetlacz | P100 | P80 | P50 | P30 | P10 |
|---|---|---|---|---|---|
| Moc kuchenki mikrofalowej | 1000 W | 800 W | 500 W | 300 W | 100 W |

1) Naciśnij „”. Wówczas wyświetli się „P100”.
2) Naciśnij „” wielokrotnie lub przekręć pokrętło, aby ustawić poziom mocy. Dostępnych jest 5 poziomów mocy.

3) Naciśnij „+30s”, aby potwierdzić.

4) Przekręć „ ”, aby dostosować czas gotowania. Powinien on być w przedziale 0:05-95:00.

5) Naciśnij „+30s”, aby rozpocząć gotowanie.

**4. Rozmrażanie według wagi**

1) Naciśnij „*” raz, a na wyświetlaczu pojawi się „d-1”.

2) Przekręć „ ”, aby wybrać wagę jedzenia. W tym samym momencie zaświeci się „g”.

   Waga powinna mieścić się w przedziale 100–2000 g.

3) Naciśnij przycisk „+30s”, aby rozpocząć rozmrażanie.

Uwaga: sygnał dźwiękowy przypomni o konieczności obrócenia żywności podczas rozmrażania. Jeżeli żadne działanie nie zostanie podjęte, kuchenka wznowi pracę.

**5. Rozmrażanie według czasu**

1) Naciśnij przycisk „*” dwa razy, a na wyświetlaczu pojawi się „d-2”.

2) Przekręć „ ”, aby wybrać czas gotowania. Maksymalny czas, który można ustawić, wynosi 95 minut.

3) Naciśnij przycisk „+30s”, aby rozpocząć rozmrażanie.

   Moc rozmrażania wynosi P30 i nie można jej zmienić.

Uwaga: Po upływie połowy czasu rozlegnie się brzęczyk przypominający o konieczności obrócenia potrawy. Jeżeli żadne działanie nie zostanie podjęte, kuchenka wznowi pracę.

**6. Szybki start**

1) W trybie oczekiwania naciśnij „+30s”, aby rozpocząć gotowanie z mocą 100% przez 30 sekund. Każde kolejne naciśnięcie spowoduje zwiększenie czasu gotowania o 30 sekund aż do osiągnięcia 95 minut.

2) W stanie oczekiwania, przekręć „ ” w lewo, aby ustawić czas gotowania na 95 minut przy mocy mikrofal 100%, a następnie przekręć „ ”, aby ustawić czas zegara. Naciśnij „+30s”, aby rozpocząć gotowanie.

**7. Wieloetapowe**

Uwagi:

1) W gotowaniu wieloetapowym można ustawić dwa etapy gotowania.

2) Jeżeli ustawisz funkcję rozmrażania, zadziała ona automatycznie w pierwszym etapie.

3) Minutnik kuchenny, menu automatyczne i czyszczenie automatyczne nie mogą być ustawione jako jeden z etapów gotowania wieloetapowego.

Przykład: rozmrażaj jedzenie przez 5 minut, a następnie gotuj je w kuchence mikrofalowej z mocą 80% przez 7 minut.

1) Naciśnij „ ” dwa razy, a na ekranie pojawi się „d-2”.

2) Przekręć „ ”, ustawić żądany czas rozmrażania na 5 minut.

3) Naciśnij „ ”. Wówczas wyświetli się „P100”.

4) Przekręć „ ” lub naciśnij „ ” kilkakrotnie, aby ustawić poziom mocy P80.

5) Naciśnij „ ”, aby potwierdzić.

6) Przekręć „ ”, aby ustawić żądany czas rozmrażania na 7 minut.

7) Naciśnij „ ”, aby rozpocząć gotowanie.

### 8. Inteligentne czyszczenie

W stanie oczekiwania naciśnij „ ” raz, a na wyświetlaczu pojawi się „AC”. Naciśnij „ ”, aby rozpocząć czyszczenie (czyszczenie przy mocy mikrofal 100% przez 5 minut).
Program inteligentnego czyszczenia pomaga w łatwym czyszczeniu urządzenia i usuwaniu nieprzyjemnych zapachów. Wystarczy umieścić miskę z wodą w kuchence mikrofalowej i wybrać funkcję inteligentnego czyszczenia. Wówczas naturalna moc pary zmiękczy resztki jedzenia w ciągu kilku minut, umożliwiając ich usunięcie.
Uwaga: Nie wolno trzymać wody w naczyniach metalowych.

### 9. Blokada rodzicielska

Blokada: W stanie oczekiwania naciśnij i przytrzymaj „ ” przez 3 sekundy. Wówczas rozlegnie się długi sygnał dźwiękowy oznaczający włączenie blokady rodzicielskiej i wyświetli się wskaźnik blokady.

Odblokowanie: W stanie zablokowanym naciśnij i przytrzymaj „ ” przez 3 sekundy. Wówczas rozlegnie się długi sygnał dźwiękowy oznaczający zwolnienie blokady, a wskaźnik zablokowania zniknie.

### 10. Funkcja czasu

1) Podczas gotowania naciśnij „ ”, aby sprawdzić aktualną godzinę. Godzina będzie wyświetlana przez 3 sekundy.

**11. Tryb cichy**

**Aby aktywować tryb cichy:**

W stanie oczekiwania lub zegara naciśnij „” raz. Na wyświetlaczu pojawi się napis „oFF”. Po naciśnięciu klawiszy nie będzie generowany dźwięk.

**Aby dezaktywować tryb cichy:**

W trybie cichym naciśnij „” jeden raz. Rozlegnie się sygnał dźwiękowy. Na wyświetlaczu pojawi się napis „on”.

**12. Automatyczne menu**

1) W stanie oczekiwania przekręć „” w prawo, aby wybrać wymaganą funkcję. Wówczas zostaną wyświetlone "A1"~"A8".
2) Naciśnij „”, aby potwierdzić wybrane menu.
3) Przekręć „”, aby wybrać menu podrzędne.
4) Naciśnij „”, aby rozpocząć gotowanie.

**Zestawienie menu**

| NUMER | NAZWA KATEGORII | WYŚWIETLACZ | NAZWA PROGRAMU | WAGA | CZAS | MOC |
|---|---|---|---|---|---|---|
| A1 | Mrożone warzywa | b1 -1 | Mrożona zielona fasolka | 200 g | 5'00" | P100 |
| | | b1 -2 | | 400 g | 8'00" | P100 |
| | | b2-1 | Mrożona mieszanka warzywna | 200 g | 4'00" | P100 |
| | | b2-2 | | 400 g | 7'00" | P100 |
| | | b3-1 | Mrożony brokuł | 200 g | 4'30" | P100 |
| | | b3-2 | | 400 g | 7'30" | P100 |
| A2 | Świeże warzywa | b1 -1 | Ziemniaki bez skórki | 400 g | 5'00" | P100 |
| | | b1 -2 | | 800 g | 9'00" | P100 |
| | | b2-1 | Ziemniaki ze skórką | 2(200 g) | 5'00" | P100 |
| | | b2-2 | | 4(400 g) | 14'00" | P100 |
| | | b3 | Brokuł | 400 g | 8'00" | P100 |
| | | b4 | Marchewki | 400 g | 7'00" | P100 |
| | | b5 | Cukinie | 400 g | 5'00" | P100 |
| A3 | Ryby | b1 | Małże | 200 g | 6'00" | P80 |
| | | b2 | Łosoś | 350 g | 8'00" | P80 |
| | | b3 | Tuńczyk | 350 g | 7'00" | P80 |
| | | b4 | Okoń morski | 350 g | 8'00" | P80 |
| A4 | Mięso | b1 | Kurczak | 800 g | 14'00" | P100 |
| | | b2 | Indyk | 800 g | 14'00" | P100 |
| | | b3 | Wieprzowina | 450 g | 4'00" | P100 |
| | | b4 | Czerwone mięso | 800 g | 12'00" | P100 |

| | | | | | | |
|---|---|---|---|---|---|---|
| A5 | Płatki zbożowe i makarony | b1 -1 | Makarony | 100 g | 10'00" | P80 |
| | | b1 -2 | | 200 g | 12'00" | P80 |
| | | b2-1 | Kuskus | 200 g | 3'00"/ 9'00" | P80 |
| | | b2-2 | | 300 g | 4'00"/ 10'00" | P80 |
| | | b3 | Ryż | 250 ml | 8'00"/ 500"' | P100+P50 |
| | | b4-1 | Owsianka | 2 porcje | 7'00" | P100 |
| | | b4-2 | | 4 porcje | 11'00" | P100 |
| A6 | Żywność dla dzieci | b1 | Przecier dla niemowląt | 150 g | 2'00" | P80 |
| | | b2 | Bulion | 200 g | 2'30" | P100 |
| | | b3 | Sterylizacja | 1 sztuka (butelka) | 1'30" | P100 |
| | | b4 | Mleko dla niemowląt | 100 ml | 40" | P30 |
| A7 | Napój | b1 | Mleko (240 ml) | 250 ml | 1'00" | P100 |
| | | b2 | Kawa (120 ml) | 250 ml | 1'00" | P100 |
| | | b3 | Herbata | 250 ml | 2'00" | P100 |
| | | b4 | Gorąca czekolada | 200 ml | 1'15" | P80 |
| A8 | Roztapianie | b1 -1 | Masło (roztapianie) | 230 g | 1'40" | P80 |
| | | b1 -2 | Masło (roztapianie) | 460 g | 2'20" | P80 |
| | | b2-1 | Masło (zmiękczanie) | 230 g | 1'30" | P80 |
| | | b2-2 | Masło (zmiękczanie) | 460 g | 2'30" | P80 |
| | | b3-1 | Czekolada | 100 g | 2'00" | P80 |
| | | b3-2 | Czekolada | 200 g | 4'00" | P80 |
| | | b4-1 | Lody (zmiękczanie) | 450 g | 0'15" | P80 |
| | | b4-2 | Lody (zmiękczanie) | 700 g | 0'30" | P80 |

# ROZWIĄZYWANIE PROBLEMÓW

| Sytuacja normalna | |
|---|---|
| Kuchenka zakłóca odbiór programów TV | Praca kuchenki mikrofalowej może powodować zakłócenia odbiorników radiowych i telewizyjnych. Zakłócenia te są podobne do zakłóceń wywołanych przez małe urządzenia elektryczne takie, jak mikser, odkurzacz, wentylator itp. To normalne. |
| Przyciemnione światło wewnątrz kuchenki | Podczas gotowania przy niskiej mocy kuchenki mikrofalowej wewnętrzne oświetlenie kuchenki może zostać przyciemnione. To normalne. |
| Para gromadzi się na drzwiczkach, gorące powietrze wydobywa się przez otwory wentylacyjne | Podczas gotowania z żywności może wydobywać się para. Większość pary odprowadzana jest przez otwory wentylacyjne. Jednak część pary może osadzać się na chłodnych częściach kuchenki (np. na drzwiczkach). To normalne. |
| Kuchenka została przypadkowo włączona bez żywności. | Zabrania się używać kuchenki bez żywności wewnątrz. To jest bardzo niebezpieczne. |

| Problem | Możliwa przyczyna | Rozwiązanie |
|---|---|---|
| Kuchenka nie chce się włączyć. | (1) Wtyczka kabla zasilającego nie jest dokładnie włożona do gniazdka. | Wyjmij wtyczkę z gniazdka. Włóż ponownie po upływie 10 sekund. |
| | (2) Przepalił się bezpiecznik lub zadziałał wyłącznik awaryjny. | Wymień bezpiecznik lub zresetuj wyłącznik automatyczny (naprawiony przez profesjonalny personel naszej firmy) |
| | (3) Problem z gniazdkiem. | Sprawdź gniazdko przy pomocy innego urządzenia elektrycznego. |
| Kuchenka nie grzeje. | (4) Niedokładnie zamknięte drzwiczki. | Dokładnie zamknij drzwiczki. |

# OCHRONA ŚRODOWISKA

To urządzenie jest oznakowane zgodnie z Dyrektywą Europejską 2012/19/UE w sprawie przepisów dotyczących zużytego sprzętu elektrycznego i elektronicznego z 2013 r. dotyczących urządzeń elektrycznych i elektronicznych (WEEE). Zużyty sprzęt elektryczny i elektroniczny zawiera substancje zanieczyszczające (które mogą wywierać negatywny wpływ na środowisko) oraz elementy podstawowe (które nadają się do ponownego wykorzystania). Ważne jest właściwe przetwarzanie zużytego sprzętu elektrycznego i elektronicznego w celu prawidłowego usunięcia i utylizacji wszystkich substancji zanieczyszczających oraz odzyskania pozostałych materiałów. Każdy może odegrać ważną rolę w zadbaniu o to, by zużyty sprzęt elektryczny i elektroniczny nie zagrażał środowisku. Zasadnicze znaczenie ma przestrzeganie kilku podstawowych zasad:

- Zużytego sprzętu elektrycznego i elektronicznego nie należy traktować jak odpadów z gospodarstwa domowego;
- Zużyty sprzęt elektryczny i elektroniczny powinien być odwożony do wyznaczonych punktów zbiórki odpadów zarządzanych przez radę miasta lub zarejestrowaną firmę.

W wielu krajach organizowane są lokalne zbiórki dużego zużytego sprzętu elektrycznego i elektronicznego. Po zakupie nowego urządzenia, stare można oddać dostawcy, który musi je bezpłatnie przyjąć w ramach wymiany, jeśli to urządzenie jest podobnego typu i ma takie same funkcje jak urządzenie zakupione.

## PRECAUÇÕES PARA EVITAR UMA POSSÍVEL EXPOSIÇÃO A ENERGIA DE MICRO-ONDAS EXCESSIVA

(a) Não tente operar este forno com a porta aberta, pois isso pode resultar em exposição prejudicial à energia de micro-ondas. É importante não quebrar nem violar os bloqueios de segurança.

(b) Não coloque nenhum objeto entre a parte frontal do forno e a porta, nem deixe que sujidade ou resíduos de agentes de limpeza se acumulem sobre as superfícies vedantes.

(c) AVISO: Se a porta ou os vedantes da porta estiverem danificados, o forno não deve ser operado até ter sido reparado por uma pessoa competente.

## ADENDA

Se o aparelho não for mantido num bom estado de limpeza, a sua superfície poderá ficar degradada, afetando a vida útil do aparelho e provocando uma situação perigosa.

## ESPECIFICAÇÕES

| | |
|---|---|
| Modelo | CMWA32W8DLS |
| Tensão Nominal | 230 V~ 50 Hz |
| Entrada de micro-ondas | 1500 W |
| Saída de micro-ondas | 1000 W |

Dados de baixo consumo de energia de acordo com o Regulamento (UE) 2023/826 da Comissão.

| Estado | Consumo de energia | Período após o qual o equipamento atinge automaticamente o estado |
|---|---|---|
| Modo de espera com visualização de informações ou de estado | 0,8 W | 20 min. |

# AVISO DE INSTRUÇÕES DE SEGURANÇA IMPORTANTES

Para reduzir o risco de incêndio, choque elétrico, ferimentos a pessoas ou exposição a energia excessiva do forno de micro-ondas ao usar o seu aparelho, siga as precauções básicas, incluindo as seguintes:

1. Leia e siga as instruções específicas: “PRECAUÇÕES PARA EVITAR UMA POSSÍVEL EXPOSIÇÃO A ENERGIA EXCESSIVA DE MICRO-ONDAS”.
2. Este aparelho pode ser utilizado por crianças de idade igual ou superior a 8 anos e por pessoas com capacidades físicas, sensoriais ou mentais reduzidas ou falta de experiência e conhecimento, caso lhes tenha sido fornecida supervisão ou instruções relativas à utilização do aparelho de forma segura e desde que compreendam os perigos envolvidos. As crianças não devem brincar com o aparelho.
   A limpeza e manutenção pelo utilizador não devem ser realizadas por crianças sem supervisão.
3. Mantenha o aparelho e o cabo fora do alcance de crianças com menos de 8 anos.
4. Se o cabo de alimentação estiver danificado, tem de ser substituído pelo fabricante, pelo agente de serviço ou por pessoas igualmente qualificadas de forma a evitar o perigo.
5. AVISO: Certifique-se de que o aparelho está desligado antes de substituir a lâmpada, para evitar a possibilidade de choques elétricos.
6. AVISO: É perigoso para qualquer pessoa que não seja uma pessoa competente efetuar qualquer operação de serviço ou reparação que envolva a remoção de uma tampa que ofereça proteção contra exposição à energia de micro-ondas.

7. AVISO: Os líquidos e outros alimentos não devem ser aquecidos em recipientes fechados, uma vez que são suscetíveis de explodir.
8. Ao aquecer os alimentos em recipientes de plástico ou de papel, fique atento ao forno devido à possibilidade de ignição.
9. Use apenas utensílios adequados para utilização em fornos micro-ondas.
10. Se estiver a sair fumo, desligue ou desconecte o aparelho e mantenha a porta fechada para abafar qualquer chama.
11. O aquecimento de bebidas no micro-ondas pode resultar em ebulição eruptiva tardia, portanto, deve ter-se cuidado ao manusear o recipiente.
12. O conteúdo dos biberões e da comida para bebé em frascos deve ser mexido ou abanado, e a sua temperatura deve ser verificada antes do consumo de forma a evitar queimaduras.
13. Os ovos com casca e ovos cozidos inteiros não devem ser aquecidos em fornos micro-ondas porque podem explodir, mesmo depois de o aquecimento no micro-ondas ter terminado.
14. O forno deve ser limpo regularmente e quaisquer depósitos de alimentos removidos.
15. A falta de manutenção do forno numa condição limpa pode provocar uma deterioração da superfície suscetível de afetar negativamente a vida útil do aparelho e eventualmente resultar numa situação perigosa.
16. Este aparelho não pode ser instalado atrás de uma porta decorativa de forma a evitar sobreaquecimento. (Isto não se aplica a aparelhos com porta decorativa.)
17. Utilize apenas a sonda de temperatura recomendada para este forno. (para fornos fornecidos com uma instalação para utilizar uma sonda de sensor de temperatura.)
18. O forno micro-ondas não deve ser colocado num armário, a menos que tenha sido testado num armário.

19. O forno micro-ondas tem de ser operado com a porta decorativa aberta. (para fornos com porta decorativa.)
20. Este aparelho destina-se a ser utilizado em meio doméstico e aplicações semelhantes tais como:
    - áreas de cozinha para o pessoal em lojas, escritórios e outros ambientes de trabalho;
    - por clientes em hotéis, motéis e outros ambientes de tipo residencial;
    - quintas;
    - ambientes de tipo alojamento e pequeno-almoço.
21. O forno micro-ondas destina-se a aquecer alimentos e bebidas. Secar alimentos, peças de roupa e aquecer almofadas térmicas, chinelos, esponjas, panos húmidos e similares pode causar riscos de lesão, ignição ou incêndio.
22. Não é permitido utilizar recipientes metálicos para alimentos e bebidas no micro-ondas.
23. O aparelho não deve ser limpo com um aparelho de limpeza a vapor.
24. O aparelho destina-se a ser utilizado autonomamente.
25. A face traseira dos aparelhos deve ser colocada contra uma parede.
26. Os aparelhos não se destinam a ser operados através de um temporizador externo ou de um sistema de controlo remoto separado.
27. A temperatura das superfícies acessíveis pode ser elevada quando o aparelho estiver a funcionar.
28. AVISO: Quando o aparelho é operado no modo combinado, as crianças apenas devem utilizar o forno sob supervisão adulta devido às temperaturas geradas.

# LEIA ATENTAMENTE E GUARDE PARA CONSULTA FUTURA

# PARA REDUZIR O RISCO DE LESÃO É NECESSÁRIO LIGAR À TERRA

## PERIGO

Perigo de Choque Elétrico
Tocar em alguns dos componentes internos pode provocar lesão grave ou morte.
Não desmontar este aparelho.

## AVISO

Perigo de Choque Elétrico
O uso indevido da ligação à terra pode resultar em choque elétrico.
Não ligue a uma tomada até que o aparelho esteja instalado e ligado à terra.

Este aparelho tem de estar ligado à terra. No caso de um curto-circuito elétrico, a ligação à terra reduz o risco de choque elétrico, fornecendo um fio de escape para a corrente elétrica. Este aparelho está equipado com um cabo que possui um fio de terra com uma tomada de ligação à terra. A ficha deve ser ligada a uma tomada corretamente instalada e ligada à terra.

Consulte um eletricista qualificado ou técnico se as instruções de ligação à terra não estiverem completamente compreendidas ou se existirem dúvidas sobre se o aparelho está corretamente ligado à terra. Se for necessário utilizar um cabo de extensão, utilize apenas um cabo de extensão de 3 fios.

1. É fornecido um curto cabo de alimentação para reduzir os riscos resultantes de se enredar ou tropeçar num cabo comprido.
2. Se for utilizado um conjunto de cabos ou cabo de extensão:

1) A classificação elétrica marcada do conjunto de cabo ou extensão deve ser igual ou superior à classificação elétrica do aparelho.
2) O cabo de extensão deve ser um cabo de terra com 3 fios.
3) O cabo comprido deve ser disposto de modo a não ficar dobrado sobre a bancada ou tampo de mesa onde possa ser puxado por crianças ou fazer com que as pessoas tropecem.

## LIMPEZA

Certifique-se de desligar o aparelho da fonte de alimentação.

1. Limpe a cavidade do forno depois de usar com um pano ligeiramente húmido.
2. Limpe os acessórios da maneira habitual com água e sabão.
3. A estrutura da porta, o vedante e as partes adjacentes devem ser limpos cuidadosamente com um pano húmido quando estiverem sujos.
4. Não use produtos de limpeza abrasivos ou raspadores afiados de metal para limpar o vidro da porta do forno, uma vez que podem arranhar a superfície, o que pode fazer estalar o vidro.
5. Dica de limpeza---Para uma limpeza mais fácil das paredes da cavidade nas quais os alimentos cozidos podem tocar: Coloque meio limão numa tigela, adicione 300 ml de água e aqueça com a potência do micro-ondas a 100% durante 10 minutos. Limpe o forno com um pano macio e seco.

## UTENSÍLIOS
## CUIDADO
## PERIGO DE LESÃO

É perigoso para qualquer pessoa que não seja uma pessoa competente efetuar qualquer operação de serviço ou reparação que envolva a remoção de uma tampa que ofereça proteção contra exposição à energia de micro-ondas. Veja as instruções em "Materiais que pode usar no forno micro-ondas ou a evitar no forno a micro-ondas." Alguns utensílios não metálicos podem não ser seguros para usar no micro-ondas. Em caso de dúvida, pode testar o utensílio em questão seguindo o procedimento abaixo.

## TESTE DO UTENSÍLIO:

1. Encha um recipiente adequado para micro-ondas com 1 chávena de água fria (250 ml) juntamente com o utensílio em questão.
2. Cozinhe na potência máxima durante 1 minuto.
3. Sinta cuidadosamente o utensílio. Se o utensílio vazio estiver quente, não o utilize para cozinhar no micro-ondas.
4. Não exceda 1 minuto de tempo de cozedura.

## Materiais que pode usar no forno micro-ondas

| Utensílios | Comentários |
|---|---|
| Prato para micro-ondas | Siga as instruções do fabricante. O fundo do prato deve ter pelo menos 3/16 polegadas (5 mm) acima do prato giratório. O uso incorreto pode fazer com que o prato giratório quebre. |
| Loiça | Apenas para micro-ondas. Siga as instruções do fabricante. Não use pratos rachados ou com falhas. |
| Taças de vidro | Remova sempre a tampa. Utilize apenas para aquecer alimentos. A maioria dos frascos de vidro não é resistente ao calor e pode quebrar. |
| Artigos de vidro | Apenas artigos de vidro para forno resistentes ao calor. Certifique-se de que não há qualquer decoração de metal. Não use pratos rachados ou com falhas. |
| Sacos para cozinhar no forno | Siga as instruções do fabricante. Não feche com atilho de metal. Faça fendas para permitir que o vapor se liberte. |
| Pratos e copos de papel | Utilizar apenas para cozinhar/aquecer durante pouco tempo. Não deixe o forno sem vigilância durante a cozedura. |
| Toalhas de papel | Use para cobrir alimentos para reaquecer e absorver a gordura. Use com supervisão apenas para cozinhar a curto prazo. |
| Papel manteiga | Use como cobertura para evitar salpicar ou como uma película para vapor. |
| Plástico | Apenas para micro-ondas. Siga as instruções do fabricante. Deve ter a etiqueta "Seguro para Micro-ondas". Alguns recipientes de plástico amolecem, à medida que a comida aquece. Os "sacos para cozer" e sacos de plástico estanques devem ser cortados, perfurados ou ventilados consoante indicado na embalagem. |
| Película de plástico | Apenas para micro-ondas. Use para cobrir alimentos durante a cozedura para reter a humidade. Não permita que a película de plástico toque na comida. |
| Termómetros | Apenas seguro para micro-ondas (termómetros para carne e doces). |
| Papel de cera | Use como cobertura para evitar salpicar ou reter humidade. |

## Materiais a ser evitados no forno micro-ondas

| Utensílios | Comentários |
|---|---|
| Bandeja de alumínio | Pode causar arco. Transfira os alimentos para um prato seguro para micro-ondas. |
| Caixa de cartão com pega de metal para alimentos | Pode causar arco. Transfira os alimentos para um prato seguro para micro-ondas. |
| Utensílios de metal ou com decoração de metal | O metal blinda os alimentos da energia do micro-ondas. Uma decoração de metal pode causar arco. |
| Atilhos de metal | Podem provocar arco e pode causar um incêndio no forno. |
| Sacos de papel | Pode provocar um incêndio no forno. |
| Espuma de plástico | A espuma de plástico pode derreter ou contaminar o líquido no interior quando exposta a altas temperaturas. |
| Madeira | A madeira secará quando utilizada no forno micro-ondas e pode rachar ou quebrar. |

# CONFIGURAR O SEU FORNO

**Nomes de peças de forno e acessórios**

Remova o forno e todos os materiais da caixa de cartão e da cavidade do forno. O seu forno é fornecido com os seguintes acessórios:

| | |
|---|---|
| Bandeja de vidro | 1 |
| Montagem do anel do prato giratório | 1 |
| Manual de Instruções | 1 |

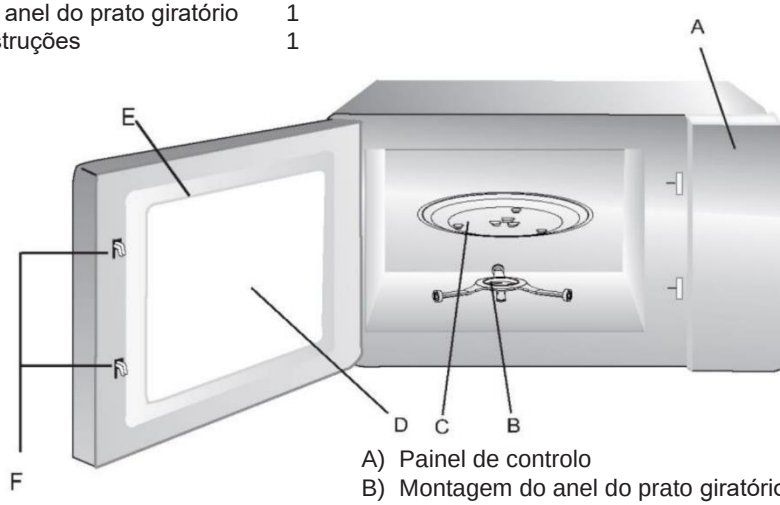


A) Painel de controlo
B) Montagem do anel do prato giratório
C) Bandeja de vidro
D) Janela de observação
E) Montagem da porta
F) Sistema de bloqueio de segurança

## Instalação do prato giratório

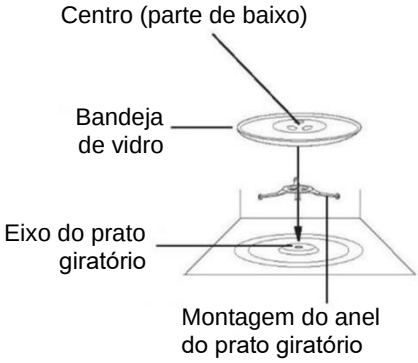


a. Nunca coloque a bandeja de vidro voltada para baixo. A bandeja de vidro nunca deve estar restringida.
b. Deve utilizar-se sempre a bandeja de vidro e prato giratório em conjunto durante a cozedura.
c. Todos os alimentos e recipientes de alimentos são sempre colocados na bandeja de vidro para cozinhar.
d. Se bandeja de vidro ou anel do prato giratório se rachar ou quebrar, entre em contato com o seu centro de serviço autorizado mais próximo.

# INSTALAÇÃO EM BANCADA

Remova todo o material da embalagem e acessórios. Examine o forno quanto a danos como amolgadelas ou porta quebrada. Não instale se o forno estiver danificado.

Armário: Remova qualquer película protetora encontrada na superfície do armário do forno micro-ondas.
Não remova a cobertura castanha de Mica que está fixa na cavidade do forno para proteger o magnetrão.

# INSTALAÇÃO

1. Selecione uma superfície nivelada que proporcione espaço livre suficiente para as ventilações de entrada e/ou saída.

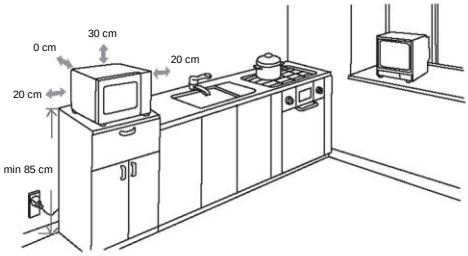


(1) A altura mínima de instalação é de 85 cm.
(2) A face traseira do aparelho deve ser colocada contra uma parede.
Deixe uma folga mínima de 30 cm acima do forno.
É necessária uma folga mínima de 20 cm entre o forno e quaisquer paredes adjacentes.
(3) Não retire as pernas da parte de baixo do forno.
(4) Bloquear as aberturas de entrada e/ou saída pode danificar o forno.
(5) Coloque o forno o mais longe possível de rádios e TV. A operação do forno micro-ondas pode causar interferência no rádio ou na receção da TV.
2. Ligue o forno a uma tomada doméstica padrão. Certifique-se de que a tensão e a frequência são iguais à tensão e à frequência na etiqueta da classificação.

AVISO: Não instale o forno sobre uma placa de cozinha nem outro aparelho produtor de calor. Se instalado perto ou sobre uma fonte de calor, o forno pode ser danificado e a garantia seria anula.

A superfície acessível pode estar quente durante o funciona-mento.

# INSTRUÇÕES DE FUNCIONAMENTO
# PAINEL DE CONTROLO

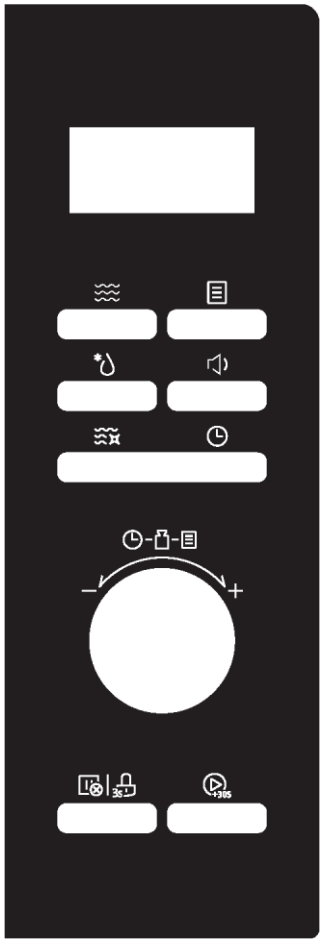

- **Micro-ondas**

Pressione para selecionar a função de micro-ondas

- **Descongelar**

Pressione para selecionar a função de descongelar rapidamente

- **Temporizador/Relógio**

Pressione para definir o relógio

- **Limpeza Inteligente**

Pressione para selecionar a função de limpeza inteligente

- **Menu Automático**

Pressione para selecionar os menus automáticos

- **Som desligado**

Pressione 3 segundos para silenciar o micro-ondas

- **Parar/Cancelar**

Pressione para cancelar a função de cozedura atual

- **Bloqueio**

Pressione 3 segundos para aceder à função de tranca de segurança infantil

- **Start/+30Sec.**

Pressione para iniciar a função ou iniciar rapidamente a função de micro-ondas durante 30 segundos

# INSTRUÇÕES DE FUNCIONAMENTO

Este forno de micro-ondas utiliza controlos eletrónicos modernos para dar resposta às suas necessidades de confeção.

**1. Definição do relógio**

Quando o forno micro-ondas estiver Ligado, vai apresentar "0:00" e o sinal sonoro toca uma vez.

1) Prima " ⏲ " duas vezes. é apresentado "00:00", os números das horas piscam.
2) Rode " " para ajustar os números das horas, a hora introduzida deve estar entre 0--23 (24 horas).
3) Prima " ⏲ ", os números dos minutos piscam.
4) Prima " " para ajustar os números dos minutos, os minutos introduzidos devem ser entre 0--59.
5) Prima " ⏲ " para terminar a definição do relógio. ":" vai piscar.

Nota:

1) Se o relógio não estiver definido, não funciona quando ligado à corrente.
2) Durante o processo de definição do relógio, se não premir " ⏲ " no prazo de 5 minutos, o forno regressa automaticamente ao estado anterior.

**2. Temporizador de Cozinha**

1) Prima " ⏲ " uma vez, o ecrã vai apresentar "00:00".
2) Prima " " para introduzir o valor certo do temporizador. (O tempo de cozedura máximo é de 95 minutos.)
3) Prima " ⏲+30S " para confirmar a configuração.

**3. Confeção no Micro-ondas**

Gráfico de Potência do Micro-ondas

| Visor | P100 | P80 | P50 | P30 | P10 |
|---|---|---|---|---|---|
| Potência do Micro-ondas | 1000 W | 800 W | 500 W | 300 W | 100 W |

1) Prima " ≋ " e vai ser apresentado "P100".
2) Prima " ≋ " várias vezes ou rode o botão para definir o nível de potência. Estão disponíveis 5 níveis de potência.

3) Prima " " para confirmar.

4) Rode " " para ajustar o tempo de cozedura. Deve estar entre 0:05-95:00.

5) Prima "  " para começar a cozinhar.

**4. Descongelar por Peso**

1) Prima " uma vez, o forno vai apresentar "d-1".

2) Rode " " para selecionar o peso dos alimentos. Ao mesmo tempo, "g" vai-se iluminar.

   O peso deve situar-se entre 100-2000 g.

3) Prima a tecla " " para iniciar a descongelação.

Nota: o sinal sonoro toca para o recordar de virar os alimentos durante a descongelação. Se não efetuar nenhuma ação, o forno continua a funcionar.

**5. Descongelar por Tempo**

1) Prima a tecla "  "duas vezes, o forno vai apresentar "d-2".

2) Rode " " para selecionar o tempo de cozedura. O valor máximo do tempo é 95 minutos.

3) Prima a tecla " " para iniciar a descongelação.

   A potência de descongelamento é P30 e não pode ser alterada.

Nota: Após passar metade do tempo, o sinal sonoro toca para o recordar de virar os alimentos. Se não efetuar nenhuma ação, o forno continua a funcionar.

**6. Início Rápido**

1) No estado de espera, prima " " para começar a cozinhar durante 30 segundos com uma potência de 100%. De cada vez que premir o botão, aumenta 30 segundos de tempo de cozedura, até 95 minutos.

2) No estado de espera, rode " " para a esquerda para definir o tempo de cozedura para 95 minutos com uma potência de micro-ondas de 100% e depois rode " " para definir o tempo de confeção. Prima "  " para começar a cozinhar.

**7. Várias Fases**

Notas:

1) É possível configurar duas fases de confeção no modo de várias fases.

2) Se configurar a função de descongelamento, esta vai funcionar automaticamente na primeira fase.

3) Não é possível definir o temporizador de cozinha, o menu automático e a limpeza automática como uma das várias fases.

Exemplo: descongelar alimentos durante 5 minutos e depois cozinhar com uma potência de micro-ondas de 80% durante 7 minutos.

1) Prima " " duas vezes e o ecrã vai apresentar "d-2".

2) Rode " " para definir o tempo de descongelação pretendido de 5 minutos.

3) Prima " " e vai ser apresentado "P100".

4) Rode " " ou prima " " repetidamente para definir o nível de potência de P80.

5) Prima " " para confirmar.

6) Rode " " para definir o tempo de descongelação pretendido de 7 minutos.

7) Prima " " para começar a cozinhar.

**8. Limpeza Inteligente**

No estado de espera, prima " " uma vez. Vai ser apresentado "AC". Prima " " para começar a limpeza (limpeza do micro-ondas a 100% durante 5 minutos)
O programa de Limpeza Inteligente ajuda-o a limpar facilmente o seu aparelho e a remover odores desagradáveis. Basta colocar uma tigela com água dentro do micro-ondas e selecionar a função de Limpeza Inteligente, a potência natural do vapor irá suavizar os resíduos de alimentos em alguns minutos, preparando-os para serem eliminados.
Nota: É proibido colocar a água em recipientes metálicos.

**9. Tranca de segurança infantil**

Bloquear: No estado de espera, prima " " durante 3 segundos. Ouve-se um longo "bip" indicando a entrada no estado de bloqueio para crianças e o indicador de bloqueio acende.

Desbloquear: No estado de bloqueio, prima " " durante 3 segundos. Ouve-se um longo "bip" indicando que o bloqueio foi desativado e o indicador de bloqueio desaparece.

**10. Função de Hora**

1) Durante o estado de confeção, prima " " para verificar a hora atual. Vai ser apresentada durante 3 segundos.

**11. Modo Silencioso**

**Para ativar o modo silencioso:**

No estado de espera ou de relógio, prima " " uma vez. Aparecerá "oFF", quando premir as teclas, não emite som.

**Para desativar o modo silencioso:**

No modo silencioso, prima " " uma vez. Vai ser emitido um "bip" e vai ser apresentado "ON".

**12. Menu Automático**

1) No estado de espera, rode " para a direita para escolher a função pretendida. Vai ser apresentado "A1"~"A8".
2) Prima " " para confirmar o menu pretendido.
3) Rode " para escolher o menu secundário.
4) Prima " " para começar a cozinhar.

**Gráfico de Menu**

| NÚMERO | NOME DA CATEGORIA | VISOR | NOME DO PROGRAMA | PESO | TEMPO | POTÊNCIA |
|---|---|---|---|---|---|---|
| A1 | Legumes congelados | b1 -1 | Feijões verdes congelados | 200 g | 5'00'' | P100 |
| | | b1 -2 | | 400 g | 8'00'' | P100 |
| | | b2-1 | Mistura congelada de legumes | 200 g | 4'00'' | P100 |
| | | b2-2 | | 400 g | 7'00'' | P100 |
| | | b3-1 | Brócolos congelados | 200 g | 4'30'' | P100 |
| | | b3-2 | | 400 g | 7'30'' | P100 |
| A2 | Legumes frescos | b1 -1 | Batatas sem casca | 400 g | 5'00'' | P100 |
| | | b1 -2 | | 800 g | 9'00'' | P100 |
| | | b2-1 | Batatas com casca | 2 (200g) | 5'00'' | P100 |
| | | b2-2 | | 4 (400g) | 14'00'' | P100 |
| | | b3 | Brócolos | 400 g | 8'00'' | P100 |
| | | b4 | Cenouras | 400 g | 7'00'' | P100 |
| | | b5 | Curgetes | 400 g | 5'00'' | P100 |
| A3 | Peixe | b1 | Mexilhões | 200 g | 6'00'' | P80 |
| | | b2 | Salmão | 350 g | 8'00'' | P80 |
| | | b3 | Atum | 350 g | 7'00'' | P80 |
| | | b4 | Robalo | 350 g | 8'00'' | P80 |
| A4 | Carne | b1 | Frango | 800 g | 14'00'' | P100 |
| | | b2 | Peru | 800 g | 14'00'' | P100 |
| | | b3 | Porco | 450 g | 4'00'' | P100 |
| | | b4 | Carne vermelha | 800 g | 12'00'' | P100 |

| | | | | | | |
|---|---|---|---|---|---|---|
| A5 | Cereais e Massas | b1 -1 | Macaroni | 100 g | 10'00'' | P80 |
| | | b1 -2 | | 200 g | 12'00'' | P80 |
| | | b2-1 | Cuscuz | 200 g | 3'00''/ 9'00'' | P80 |
| | | b2-2 | | 300 g | 4'00''/ 10'00'' | P80 |
| | | b3 | Arroz | 1 chávena | 8'00''/ 500''' | P100+P50 |
| | | b4-1 | Aveia | 2 porções | 7'00'' | P100 |
| | | b4-2 | | 4 porções | 11'00'' | P100 |
| A6 | comida para bebés | b1 | Comida para bebés em puré | 150 g | 2'00'' | P80 |
| | | b2 | Caldo | 200 g | 2'30'' | P100 |
| | | b3 | Esterilização | 1 peça (biberão) | 1'30'' | P100 |
| | | b4 | Leite para bebés | 100 ml | 40'' | P30 |
| A7 | Bebidas | b1 | Leite (1 chávena/240 ml) | 250 ml | 1'00'' | P100 |
| | | b2 | Café (1 chávena/120 ml) | 250 ml | 1'00'' | P100 |
| | | b3 | Chá | 250 ml | 2'00'' | P100 |
| | | b4 | Chocolate quente | 200 ml | 1'15'' | P80 |
| A8 | Derreter | b1 -1 | Manteiga (derretida) | 230 g | 1'40'' | P80 |
| | | b1 -2 | Manteiga (derretida) | 460 g | 2'20'' | P80 |
| | | b2-1 | Manteiga (amolecida) | 230 g | 1'30'' | P80 |
| | | b2-2 | Manteiga (amolecida) | 460 g | 2'30'' | P80 |
| | | b3-1 | Chocolate | 100 g | 2'00'' | P80 |
| | | b3-2 | Chocolate | 200 g | 4'00'' | P80 |
| | | b4-1 | Gelado (amolecido) | 450 g | 0'15'' | P80 |
| | | b4-2 | Gelado (amolecido) | 700 g | 0'30'' | P80 |

# RESOLUÇÃO DE PROBLEMAS

| Normal | |
|---|---|
| Forno micro-ondas a interferir com a receção de TV | A receção de rádio e TV pode sofrer interferência durante o funcionamento do forno micro-ondas. É semelhante à interferência de pequenos aparelhos elétricos, como misturador, aspirador de pó e ventilador elétrico. Isto é normal. |
| Luz do forno fraca | Quando se cozinha no micro-ondas a baixa potência, a luz do forno pode tornar-se fraca. Isto é normal. |
| Vapor a acumular na porta, ar quente a sair pelas aberturas | Durante a confeção, pode sair vapor dos alimentos. A maioria do vapor vai sair pelas aberturas. Embora algum se possa acumular num local fresco, como a porta do forno. Isto é normal. |
| O forno foi iniciado de forma acidental sem alimentos no seu interior. | É proibido colocar o aparelho em funcionamento sem quaisquer alimentos no seu interior. Isto é muito perigoso. |

| Problema | Causa possível | Solução |
|---|---|---|
| Não é possível iniciar o forno. | (1) O cabo de alimentação não está devidamente ligado. | Desligue. Em seguida, volte a ligar após 10 segundos. |
| | (2) Fusível fundido ou acionamento do disjuntor. | Substituir o fusível ou repor o disjuntor (reparação por pessoal profissional da nossa empresa) |
| | (3) Problema com a tomada. | Teste a tomada com outros aparelhos elétricos. |
| O forno não aquece. | (4) A porta não está bem fechada. | Feche bem a porta. |

# PROTEÇÃO DO AMBIENTE

Este aparelho está rotulado em conformidade com a Diretiva Europeia 2012/19/UE sobre Resíduos de Equipamentos Elétricos e Eletrónicos 2013 no que respeita aos aparelhos elétricos e eletrónicos (REEE).
Os REEE incluem substâncias poluentes (que podem ter um efeito nocivo no ambiente) e elementos base (que podem ser reutilizados).
É importante que os REEE sejam submetidos a tratamentos específicos para remover e eliminar corretamente os poluentes e recuperar todos os materiais. Os indivíduos têm um papel importante em assegurar que os REEE não se tornam num problema ambiental; é essencial seguir algumas regras básicas:
- os REEE não devem ser tratados como resíduos domésticos;
- os REEE devem ser entregues em áreas de recolha dedicadas geridas pela câmara ou uma empresa registada.

Em muitos países, podem estar disponíveis recolhas domésticas para REEE de grandes dimensões. Ao comprar um novo aparelho, o antigo pode ser devolvido ao fornecedor que tem de o recolher sem qualquer custo, pontualmente, desde que o equipamento seja de um tipo equivalente e tenha as mesmas funções que o eletrodoméstico comprado.

## PRECAUȚII PENTRU A EVITA POSIBILA EXPUNERE LA ENERGIA EXCESIVĂ EMISĂ DE MICROUNDE

(a) Nu încercați să utilizați acest cuptor cu ușa deschisă, deoarece acest lucru poate duce la expunerea dăunătoare la energia emisă de microunde. Este important să nu eliminați sau să modificați dispozitivele de blocare.
(b) Nu așezați niciun obiect între parte frontală a cuptorului și ușă și nu lăsați murdăria sau reziduurile de curățare să se acumuleze pe suprafețele de etanșare.
(c) AVERTIZARE: Dacă ușa sau garniturile ușii sunt deteriorate, cuptorul nu trebuie să fie pus în funcțiune până când nu a fost reparat de o persoană calificată.

## ANEXĂ

Dacă nu păstrați aparatul curat, suprafața acestuia se poate deteriora, ceea ce poate afecta durata de viață a aparatului și poate duce la o situație periculoasă.

## SPECIFICAȚII

| | |
|---|---|
| Model | CMWA32W8DLS |
| Tensiune nominală | 230V~ 50 Hz |
| Intrare microunde | 1500W |
| Ieșire microunde | 1000 W |

Date privind consumul scăzut de energie conform Regulamentului Comisiei (UE) 2023/826.

| **Condiție** | **Consum de energie** | **Perioada după care echipamentul ajunge automat la condiția respectivă** |
|---|---|---|
| Mod de așteptare cu afișarea de informații sau a stării | 0,8 W | 20 Min |

# AVERTISMENT CU PRIVIRE LA INSTRUCȚIUNI IMPORTANTE DE SIGURANȚĂ

Pentru a reduce riscul de incendiu, electrocutare, rănirea persoanelor sau expunerea la energie excesivă a cuptorului cu microunde atunci când utilizați aparatul, urmați măsurile de precauție de bază, inclusiv următoarele:

1. Citiți și urmați instrucțiunile specifice: „PRECAUȚII PENTRU A EVITA POSIBILA EXPUNERE LA ENERGIA EXCESIVĂ EMISĂ DE MICROUNDE“.
2. Acest aparat poate fi utilizat de către copiii cu vârste de minimum 8 ani și de către persoanele cu abilități fizice, senzoriale sau mentale reduse sau fără experiență sau cunoștințe, cu condiția să fie supravegheate sau instruite corespunzător privind modul de utilizare a acestui aparat în siguranță și să înțeleagă pericolele implicate. Nu lăsați copiii să se joace cu aparatul.
   Curățarea și întreținerea de către utilizator nu vor fi efectuate de copii fără supraveghere.
3. Nu lăsați aparatul și cablul acestuia la îndemâna copiilor cu vârsta mai mică de 8 ani.
4. În cazul în care cablul de alimentare este deteriorat, acesta trebuie înlocuit de către producător, agentul de service sau de persoane calificate similare, pentru a evita orice pericol.
5. AVERTIZARE: Asigurați-vă că aparatul este oprit înainte de a înlocui becul, pentru a evita posibilitatea de electrocutare.
6. AVERTIZARE: Este periculos ca orice altă persoană în afară de o persoană instruită, să efectueze orice operațiune de service sau reparație care implică îndepărtarea oricărui capac care oferă protecție împotriva expunerii la energia emisă de microunde.
7. AVERTIZARE: Lichidele și alte alimente nu trebuie încălzite în recipiente sigilate, deoarece pot exploda.

8. Când încălziți alimente în recipiente de plastic sau hârtie, supravegheați cuptorul întrucât există posibilitatea aprinderii.
9. Utilizați numai ustensile care sunt adecvate pentru utilizarea în cuptoarele cu microunde.
10. Dacă se degajă fum, opriți sau deconectați aparatul și țineți ușa închisă pentru a înăbuși orice flăcări.
11. Încălzirea băuturilor la cuptorul cu microunde poate duce la fierbere întârziată în clocote, de aceea trebuie avut grijă când manipulați recipientul.
12. Conținutul biberoanelor și borcanelor cu mâncare pentru copii trebuie amestecat sau agitat, iar temperatura trebuie verificată înainte de a fi consumate pentru a evita arsurile.
13. Ouăle în coajă și ouăle întregi fierte tare nu trebuie încălzite în cuptoarele cu microunde, deoarece pot exploda chiar și după ce încălzirea la cuptorul cu microunde s-a încheiat.
14. Cuptorul trebuie curățat în mod regulat și orice depuneri de alimente trebuie îndepărtate.
15. Dacă nu mențineți cuptorul în condiții igienice optime, există riscul deteriorării suprafeței, fapt ce ar putea afecta negativ durata de viață a aparatului și ar putea duce la o situație de pericol.
16. Aparatul nu trebuie instalat în spatele unei uși de decor pentru a evita supraîncălzirea. (Acest lucru nu este valabil pentru aparatele cu ușă decorativă.)
17. Folosiți doar sonda de temperatură recomandată pentru acest cuptor. (pentru cuptoarele prevăzute cu posibilitatea de a utiliza o sondă de detectare a temperaturii.)
18. Cuptorul cu microunde nu trebuie așezat într-un dulap decât dacă a fost testat într-un dulap.
19. Operarea cuptorului cu microunde trebuie efectuată cu ușa decorativă deschisă. (pentru cuptoare cu ușă decorativă.)
20. Acest aparat este destinat utilizării în rezidențe și aplicații similare, cum ar fi:
    - în zona de bucătărie pentru personalul din magazine, în birouri sau alte medii de lucru;

- de către clienții din hoteluri, moteluri și alte tipuri de zone rezidențiale;
- la ferme;
- la pensiuni.

21. Cuptorul cu microunde este destinat încălzirii alimentelor și băuturilor. Uscarea alimentelor sau a îmbrăcămintei și încălzirea compreselor termice, papucilor, bureților, cârpei umede și a altor obiecte asemănătoare pot duce la risc de rănire, aprindere sau incendiu.
22. Recipientele metalice pentru alimente și băuturi nu sunt permise în timpul gătirii la microunde.
23. Aparatul nu trebuie curățat cu un aparat de curățat cu abur.
24. Aparatul este conceput pentru a fi utilizat de sine stătător.
25. Suprafața din spate a aparatelor trebuie să fie plasată pe un perete.
26. Aparatele nu sunt destinate operării cu ajutorul unui cronometru extern sau un sistem separat de telecomandă.
27. Suprafețele accesibile pot ajunge la o temperatură ridicată atunci când aparatul funcționează.
28. AVERTIZARE: Când aparatul funcționează în modul combinat, ținând cont de temperaturile care se ating, copiii ar trebui să folosească cuptorul numai sub supravegherea unui adult.

# CITIȚI CU ATENȚIE ȘI PĂSTRAȚI PENTRU A PUTEA CONSULTA PE VIITOR

# PENTRU A REDUCE RISCUL DE RĂNIRE A PERSOANELOR INSTALAREA ÎMPĂMÂNTĂRII

## PERICOL

Pericol de electrocutare
Atingerea unora dintre componentele interne poate provoca vătămări corporale grave sau deces. Nu dezasamblați acest aparat.

## AVERTISMENT

Pericol de electrocutare
Utilizarea necorespunzătoare a împământării poate duce la șocuri electrice.
Nu conectați la priză până când aparatul nu este instalat și împământat corespunzător.

Acest aparat trebuie să fie împământat. În cazul unui scurtcircuit electric, împământarea reduce riscul de electrocutare prin furnizarea unui fir de descărcare a curentului electric.
Acest aparat este echipat cu un cablu care are un fir de împământare cu un ștecher de împământare. Ștecherul trebuie conectat la o priză care este instalată și împământată corespunzător.

Consultați un electrician sau un tehnician de service calificat dacă instrucțiunile de împământare nu sunt pe deplin înțelese sau dacă există îndoieli cu privire la împământarea corectă a aparatului.
Dacă este necesar să utilizați un prelungitor, utilizați numai un prelungitor cu 3 fire.

1. Este furnizat un cablu scurt de alimentare pentru a reduce riscurile care rezultă din încurcarea unui cablu mai lung sau împiedicarea de acesta.
2. Dacă se folosește un set de cablu lung sau un prelungitor:

1) Valoarea electrică nominală marcată a setului de cablu sau a prelungitorului trebuie să fie cel puțin la fel de mare ca și valoarea nominală electrică a aparatului.
2) Prelungitorul trebuie să fie un cablu cu 3 fire, de tip împământare.
3) Cablul lung trebuie aranjat astfel încât să nu atârne peste blatul sau masă, de unde copiii îl pot trage sau cineva se poate împiedica accidental.

# CURĂȚAREA

Asigurați-vă că deconectați aparatul de la sursa de alimentare.

1. Curățați cavitatea cuptorului după utilizare cu o cârpă ușor umedă.
2. Curățați accesoriile ca de obicei, cu apă cu săpun.
3. Tocul și garnitura ușii, precum și piesele adiacente trebuie curățate cu atenție cu o cârpă umedă atunci când sunt murdare.
4. Nu folosiți substanțe de curățare abrazive agresive sau dispozitive metalice de răzuire ascuțite pentru a curăța geamul de la ușa cuptorului întrucât acestea pot zgâria suprafața, ceea ce putea duce la spargerea sticlei.
5. Sfat de curățare---Pentru o curățare mai ușoară a pereților cavității care pot intra în contact cu alimentele: Puneți o jumătate de lămâie într-un castron, adăugați 300 ml (1/2 litri) de apă și încălziți la microunde, cu o putere de 100%, timp de 10 minute. Ștergeți cuptorul cu o lavetă moale și uscată.

## USTENSILE
## ATENȚIE
## PERICOL DE VĂTĂMARE CORPORALĂ

Este periculos ca orice altă persoană în afară de o persoană instruită, să efectueze orice operațiune de service sau reparație care implică îndepărtarea oricărui capac care oferă protecție împotriva expunerii la energia emisă de microunde. Consultați instrucțiunile din secțiunea „Materiale pe care le puteți utiliza în cuptorul cu microunde sau a căror utilizare trebuie evitată în cuptorul cu microunde.” Este posibil să existe anumite ustensile nemetalice care nu sunt sigure pentru a fi utilizate în cuptorul cu microunde. Dacă aveți dubii, puteți testa ustensila în cauză urmând procedura de mai jos.

## TESTAREA USTENSILEI:

1. Întru-un recipient pentru cuptorul cu microunde, puneți ustensila și turnați cu 1 cană de apă rece (250 ml).
2. Gătiți la putere maximă timp de 1 minut.
3. Puneți cu grijă mâna pe ustensilă. Dacă ustensilele goale sunt calde, nu le utilizați pentru gătitul la microunde.
4. Timpul de gătit nu trebuie să depășească un minut.

## Materiale pe care le puteți folosi în cuptorul cu microunde

| Ustensile | Observații |
|---|---|
| Vas pentru rumenire | Urmați instrucțiunile producătorului. Partea inferioară a vasului pentru rumenire trebuie să fie la cel puțin 3/16 inch (5 mm) deasupra plăcii rotative. Utilizarea incorectă poate duce la spargerea plăcii rotative. |
| Vesela | Apt numai pentru utilizarea în cuptorul cu microunde. Urmați instrucțiunile producătorului. Nu folosiți vase crăpate sau ciobite. |
| Borcane din sticlă | Scoateți întotdeauna capacul. Utilizați doar pentru a încălzi alimentele până când sunt calde. Majoritatea borcanelor din sticlă nu sunt termorezistente și se pot sparge. |
| Obiecte din sticlă | Numai obiectele din sticlă termorezistentă pentru utilizarea în cuptor. Asigurați-vă că nu există ornamente metalice. Nu folosiți vase crăpate sau ciobite. |
| Pungi pentru gătit în cuptor | Urmați instrucțiunile producătorului. Nu închideți cu sârme de legat. Faceți niște tăieturi pentru a îi permite aburului să iasă. |
| Farfurii și pahare din hârtie | Utilizați numai pentru gătit/încălzire rapidă. Nu lăsați cuptorul nesupravegheat în timp ce gătiți. |
| Șervețele de hârtie | Utilizați pentru a acoperi alimentele pentru a reîncălzi și a absorbi grăsimile. Supravegheați în timpul utilizării, numai pentru gătitul rapid. |
| Hârtie de copt | Utilizați pentru a acoperi și a preveni stropirea sau ca un înveliș pentru abur. |
| Plastic | Apt numai pentru utilizarea în cuptorul cu microunde. Urmați instrucțiunile producătorului. Ar trebui să fie etichetat ca „potrivit pentru utilizarea în cuptorul cu microunde”. Unele recipiente din plastic se înmoaie pe măsură ce alimentele din interior se încălzesc. „Pungile de fierbere” și pungile de plastic închise ermetic trebuie tăiate, perforate sau ventilate conform instrucțiunilor de ambalaj. |
| Folie de plastic | Apt numai pentru utilizarea în cuptorul cu microunde. Utilizați pentru a acoperi alimentele în timpul gătirii pentru a reține umiditatea. Nu lăsați ca folia de plastic să atingă alimentele. |
| Termometre | Numai cele potrivite pentru utilizarea în cuptorul cu microunde (termometre pentru carne și bomboane). |
| Hârtie cerată | Utilizați pentru a acoperi și a preveni stropirea și a menține umiditatea. |

## Materiale a căror utilizare trebuie evitată în cuptorul cu microunde

| Ustensile | Observații |
|---|---|
| Tavă din aluminiu | Poate provoca arc. Transferați alimentele într-un vas potrivit pentru utilizarea în cuptorul cu microunde. |
| Cutie alimentară cu mâner metalic | Poate provoca arc. Transferați alimentele într-un vas potrivit pentru utilizarea în cuptorul cu microunde. |
| Ustensile metalice sau cu decorațiuni din metal | Metalul face ca energia microundelor să nu acționeze asupra alimentelor. Elementele metalice pot provoca arc. |
| Sârme de închidere din metal | Pot provoca arc și pot provoca un incendiu în cuptor. |
| Pungă din hârtie | Poate provoca un incendiu în cuptor. |
| Spuma din plastic | Spuma de plastic se poate topi sau contamina lichidul din interior atunci când este expusă la temperaturi ridicate. |
| Lemn | Lemnul se va usca atunci când este folosit în cuptorul cu microunde și se poate despica sau crăpa. |

# INSTALAREA CUPTORULUI

**Numele pieselor și accesoriilor cuptorului**

Scoateți cuptorul și toate materialele din cutie și din cavitatea cuptorului. Cuptorul dumneavoastră este livrat împreună cu următoarele accesorii:

| | |
|---|---|
| Tavă din sticlă | 1 |
| Ansamblu inel pentru placa rotativă | 1 |
| Manual de utilizare | 1 |

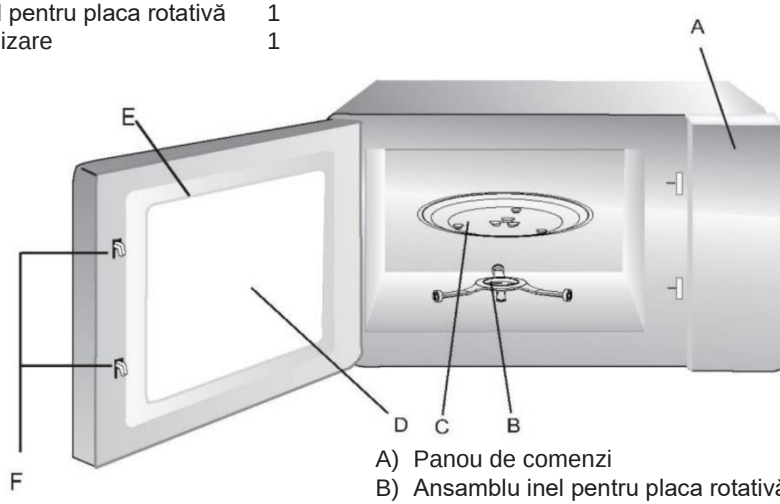


A) Panou de comenzi
B) Ansamblu inel pentru placa rotativă
C) Tavă din sticlă
D) Fereastra de observare
E) Ansamblu ușii
F) Sistem de blocare de siguranță

## Instalarea plăcii rotative

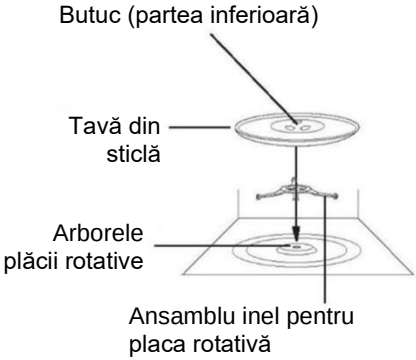


a. Nu așezați niciodată tava din sticlă cu susul în jos. Tava din sticlă nu trebuie niciodată restricționată.
b. Atât tava din sticlă, cât și ansamblul inelului pentru placa rotativă trebuie să fie întotdeauna utilizate în timpul gătitului.
c. Toate alimentele și recipientele cu alimente sunt întotdeauna așezate pe tava din sticlă pentru a fi gătite.
d. Dacă tava din sticlă sau ansamblul inelului pentru placa rotativă se sparge sau se rupe, contactați cel mai apropiat centru de service autorizat.

# INSTALARE BLAT

Scoateți toate materialele de ambalare și accesoriile. Verificați cuptorul pentru a detecta orice daune, cum ar fi lovituri sau uși sparte. Nu instalați cuptorul dacă este deteriorat.

Carcasă: Îndepărtați orice folie de protecție de pe suprafața carcasei cuptorului cu microunde.
Nu scoateți capacul de mica maro deschis care este atașat la cavitatea cuptorului pentru a proteja magnetronul.

---

# INSTALARE

1. Alegeți o suprafață plană care să ofere suficient spațiu liber pentru orificiile de admisie și/sau de evacuare.

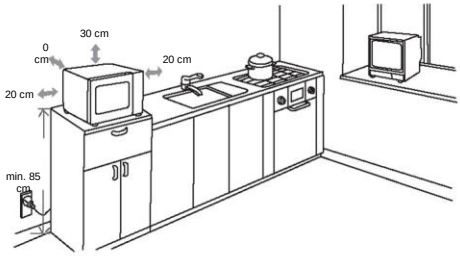


(1) Înălțimea minimă de instalare este de 85 cm.
(2) Suprafața din spate a aparatului trebuie să fie plasată pe un perete. Lăsați un spațiu de minim 30 cm deasupra cuptorului și un spațiu de minim 20 cm între cuptor și pereții adiacenți.
(3) Nu scoateți picioarele din partea inferioară a cuptorului.
(4) Blocarea orificiilor de admisie și/sau evacuare poate deteriora cuptorul.
(5) Așezați cuptorul cât mai departe de radio și televizor. Funcționarea cuptorului cu microunde poate cauza interferențe la recepția radio sau TV.
2. Conectați cuptorul la o priză standard de uz casnic. Asigurați-vă că tensiunea și frecvența sunt aceleași cu tensiunea și frecvența de pe eticheta cu datele de identificare.

AVERTIZARE: Nu instalați cuptorul peste o plită de gătit sau peste alt aparat care produce căldură. Dacă este instalat lângă sau deasupra unei surse de căldură, cuptorul ar putea fi deteriorat și garanția ar fi anulată.

Suprafața accesibilă poate fi fierbinte în timpul funcționării.

# INSTRUCȚIUNE DE UTILIZARE
# PANOU DE COMENZI

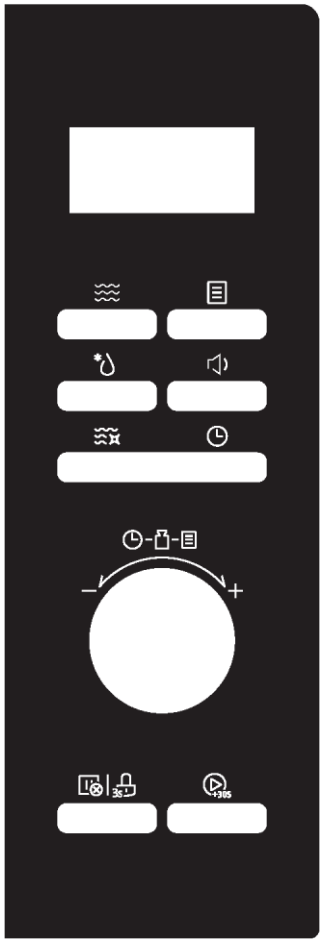

- **Cuptor cu microunde**

Apăsați pentru a selecta funcția de microunde

- **Decongelare**

Apăsați pentru a selecta rapid funcția de decongelare

- **Cronometru/ora**

Apăsați pentru a seta ora

- **Smart Clean**

Apăsați pentru a selecta funcția de curățare inteligentă (Smart Clean)

- **Meniu automat**

Apăsați pentru a selecta meniurile automate

- **Sunet oprit**

Apăsați timp de 3 secunde pentru a dezactiva sunetul cuptorului cu microunde

- **Oprire/Anulare**

Apăsați pentru a anula funcția curentă de gătit

- **Blocare**

Apăsați timp de 3 secunde pentru funcția de blocare împotriva accesului copiilor

- **Pornire/+30Sec.**

Apăsați pentru a porni funcția sau pentru o pornire rapidă timp de 30 de secunde a funcției de microunde

# INSTRUCȚIUNE DE UTILIZARE

Acest cuptor cu microunde utilizează comenzi electronice moderne pentru a vă îndeplini nevoile în materie de gătit.

**1. Setarea ceasului**

Atunci când cuptorul cu microunde este pornit, cuptorul va afișa „0:00“ și soneria va suna o dată.

1) Apăsați „ ” de două ori. se va afișa „00:00”, iar cifrele orelor vor lumina intermitent.
2) Rotiți „ ” pentru a regla cifrele orelor, timpul introdus ar trebui să fie între 0--23 (24 de ore).
3) Apăsați „ ”, iar cifrele minutelor vor lumina intermitent.
4) Rotiți „ ” pentru a regla cifrele minutelor, timpul introdus ar trebui să fie între 0--59.
5) Apăsați „ ” pentru a finaliza setarea orei. „:” va lumina intermitent.

Notă:

1) Dacă ora nu este setată, nu va funcționa atunci când cuptorul este sub tensiune.
2) În timpul procesului de setare orei, dacă apăsați „ ”, în decurs de 5 minute, cuptorul va reveni automat la starea anterioară.

**2. Cronometru de bucătărie**

1) Apăsați „ ” o dată, iar ecranul va afișa 00:00.
2) Rotiți „ ” pentru a introduce cronometrul corect. Timpul maxim de gătire este de 95 de minute.
3) Apăsați „ ” pentru a confirma setarea.

**3. Gătirea la microunde**

Diagrama puterii cuptorului cu microunde

| Afișaj | P100 | P80 | P50 | P30 | P10 |
|---|---|---|---|---|---|
| Puterea cuptorului cu microunde | 1000 W | 800W | 500W | 300W | 100W |

1) Apăsați „ ”, apoi se va afișa „P100”.
2) Apăsați „ ” de mai multe ori sau rotiți butonul pentru a seta nivelul de putere. Sunt disponibile 5 niveluri de putere.
3) Apăsați „ ” pentru a confirma.

4) Rotiți „ ” pentru a regla timpul de gătire. Ar trebui să fie între 0:05-95:00.

5) Apăsați „ ” pentru a începe să gătiți.

**4. Decongelare în funcție de greutate**

1) Apăsați „ ” o dată; cuptorul va afișa „d-1”.

2) Rotiți „ ” pentru a selecta greutatea alimentelor. În același timp, se va aprinde „g”.

   Greutatea trebuie să fie cuprinsă între 100 și 2000 g.

3) Apăsați tasta „ ” pentru a începe decongelarea.

Notă: se va emite semnalul sonor pentru a vă reaminti să întoarceți alimentele în timpul decongelării. Dacă nu se efectuează nicio operațiune, cuptorul va continua să funcționeze.

**5. Decongelare în funcție de timp**

1) Apăsați tasta „  ” de două ori; cuptorul va afișa „d-2”.

2) Rotiți „ ” pentru a selecta timpul de gătire. Timpul maxim care poate fi setat este de 95 de minute.

3) Apăsați tasta „ ” pentru a începe decongelarea.

   Puterea de decongelare este P30 și nu poate fi modificată.

Notă: Când a trecut jumătate din timp, se va emite semnalul sonor pentru a vă reaminti să întoarceți alimentele. Dacă nu se efectuează nicio operațiune, cuptorul va continua să funcționeze.

**6. Pornire rapidă**

1) În starea de așteptare, apăsați „ ” pentru a începe gătirea timp de 30 de secunde la o putere de 100%; fiecare apăsare suplimentară va crește timpul de gătit cu 30 de secunde până la 95 de minute.

2) În starea de așteptare, rotiți „ ” spre stânga pentru a seta durata gătirii la 95 de minute, la microunde, cu o putere de 100%, apoi rotiți „ ” pentru a seta durata de gătire. Apăsați „  ” pentru a începe gătitul.

**7. Mai multe etape**

Note:

1) Două etape de gătit pot fi setate în cazul gătitului în mai multe etape.

2) Dacă setați funcția de decongelare, aceasta va funcționa automat în prima etapă.

3) Cronometrul de bucătărie, meniul automat și curățarea automată nu pot fi setate ca una dintre etapele multiple.

Exemplu: decongelați alimentele timp de 5 minute și apoi gătiți cu 80% putere la microunde timp de 7 minute.

1) Apăsați „ ” de două ori și apoi ecranul va afișa „d-2”.
2) Rotiți „ ” pentru a seta timpul dorit de decongelare, de 5 minute.
3) Apăsați „ ”, apoi se va afișa „P100”.
4) Rotiți „ ” sau apăsați „ ” în mod repetat pentru a seta nivelul de putere al P80.
5) Apăsați „ ” pentru a confirma.
6) Rotiți „ ” pentru a seta timpul dorit de decongelare, de 7 minute.
7) Apăsați „ ” pentru a începe să gătiți.

**8. Smart Clean**

În starea de așteptare, apăsați „ ” o dată; se va afișa „AC”. Apăsați „ ” pentru a începe curățarea (curățare 100% a cuptorului cu microunde timp de 5 minute).
Programul Smart Clean vă ajută să vă curățați cu ușurință aparatul și să eliminați mirosurile neplăcute. Trebuie doar să plasați un bol cu apă în interiorul cuptorului cu microunde și să selectați funcția Smart Clean, iar puterea naturală a aburului va înmuia reziduurile alimentare în câteva minute, lăsându-le pregătite pentru a fi îndepărtate.
Notă: Este interzis să rețineți apa în vase de metal.

**9. Blocare împotriva accesului copiilor**

Blocare: În starea de așteptare, apăsați pe „ ” timp de 3 secunde; veți auzi un semnal sonor prelungit care indică intrarea în starea de blocare pentru copii, iar indicatorul de blocare se va aprinde.

Deblocare: În stare de blocare, apăsați pe „ ” timp de 3 secunde; veți auzi un semnal sonor prelungit care indică anularea blocării, iar indicatorul de blocare va dispărea.

**10. Funcția de timp**

1) În timpul stării de gătit, apăsați „ ” pentru a verifica ora curentă. Aceasta va fi afișat timp de 3 secunde.

**11. Modul silențios**

**Pentru a activa modul silențios:**

În starea de așteptare sau de afișare a orei, apăsați „ ” o dată. Se va afișa „OFF” (oprit), atunci când apăsați tastele și nu se va emite niciun sunet.

**Pentru a dezactiva modul silențios:**

În modul silențios, apăsați o dată „ ”. Se va auzi un semnal sonor. Se va afișa „on” (pornit).

### 12. Meniul automat

1) În starea de așteptare, rotiți „ ” spre dreapta pentru a alege funcția dorită; se va afișa „A1”~„A8”.
2) Apăsați „ ” pentru a confirma meniul de care aveți nevoie.
3) Rotiți „ ” pentru a alege submeniul.
4) Apăsați „ ” pentru a începe să gătiți.

**Diagrama meniului**

| NUMĂR | NUME CATEGORIE | AFIȘAJ | DENUMIRE PROGRAM | GREUTATE | TIMP | PUTERE |
|---|---|---|---|---|---|---|
| A1 | Legume congelate | b1 -1 | Fasole verde congelată | 200 g | 5'00" | P100 |
| | | b1 -2 | | 400 g | 8'00" | P100 |
| | | b2-1 | Mix de legume congelate | 200 g | 4'00" | P100 |
| | | b2-2 | | 400 g | 7'00" | P100 |
| | | b3-1 | Broccoli congelat | 200 g | 4'30" | P100 |
| | | b3-2 | | 400 g | 7'30" | P100 |
| A2 | Legume proaspete | b1 -1 | Cartofi fără coajă | 400 g | 5'00" | P100 |
| | | b1 -2 | | 800 g | 9'00" | P100 |
| | | b2-1 | Cartofi cu coajă | 2 (200 g) | 5'00" | P100 |
| | | b2-2 | | 4 (400 g) | 14'00" | P100 |
| | | b3 | Broccoli | 400 g | 8'00" | P100 |
| | | b4 | Morcovi | 400 g | 7'00" | P100 |
| | | b5 | Dovlecei | 400 g | 5'00" | P100 |
| A3 | Pește | b1 | Midii | 200 g | 6'00" | P80 |
| | | b2 | Somon | 350 g | 8'00" | P80 |
| | | b3 | Ton | 350 g | 7'00" | P80 |
| | | b4 | Biban de mare | 350 g | 8'00" | P80 |
| A4 | Carne | b1 | Pui | 800 g | 14'00" | P100 |
| | | b2 | Curcan | 800 g | 14'00" | P100 |
| | | b3 | Carne de porc | 450 g | 4'00" | P100 |
| | | b4 | Carne roșie | 800 g | 12'00" | P100 |

| | | | | | | |
|---|---|---|---|---|---|---|
| A5 | Cereale și paste | b1 -1 | Macaroane | 100 g | 10'00" | P80 |
| | | b1 -2 | | 200 g | 12'00" | P80 |
| | | b2-1 | Cușcuș | 200 g | 3'00"/ 9'00" | P80 |
| | | b2-2 | | 300 g | 4'00"/ 10'00" | P80 |
| | | b3 | Orez | 1 cană | 8'00"/ 500"' | P100+P50 |
| | | b4-1 | Ovăz | 2 porții | 7'00" | P100 |
| | | b4-2 | | 4 porții | 11'00" | P100 |
| A6 | Alimente pentru bebeluși | b1 | Piureuri pentru bebeluși | 150 g | 2'00" | P80 |
| | | b2 | Supă | 200 g | 2'30" | P100 |
| | | b3 | Sterilizare | 1 bucată (biberon) | 1'30" | P100 |
| | | b4 | Lapte pentru bebeluși | 100 ml | 40" | P30 |
| A7 | Băutură | b1 | Lapte (1 cană/ 240 ml) | 250 ml | 1'00" | P100 |
| | | b2 | Cafea (1 ceașcă/ 120 ml) | 250 ml | 1'00" | P100 |
| | | b3 | Ceai | 250 ml | 2'00" | P100 |
| | | b4 | Ciocolată caldă | 200 ml | 1'15" | P80 |
| A8 | Topire | b1 -1 | Unt (topit) | 230 g | 1'40" | P80 |
| | | b1 -2 | Unt (topit) | 460 g | 2'20" | P80 |
| | | b2-1 | Unt (înmuiat) | 230 g | 1'30" | P80 |
| | | b2-2 | Unt (înmuiat) | 460 g | 2'30" | P80 |
| | | b3-1 | Ciocolată | 100 g | 2'00" | P80 |
| | | b3-2 | Ciocolată | 200 g | 4'00" | P80 |
| | | b4-1 | Înghețată (înmuiată) | 450 g | 0'15" | P80 |
| | | b4-2 | Înghețată (înmuiată) | 700 g | 0'30" | P80 |

# DEPANARE

| Normal | |
|---|---|
| Cuptorul cu microunde interferează recepția TV | Recepția radio și TV poate suferi interferențe atunci când cuptorul cu microunde funcționează. Este similară cu interferențele produse de aparatele electrice de mici dimensiuni, cum ar fi mixerul, aspiratorul și ventilatorul electric.<br>Acest lucru este normal. |
| Lumină slabă a cuptorului | În cazul gătirii cu microunde de putere mică, lumina cuptorului poate deveni slabă. Acest lucru este normal. |
| Se acumulează abur pe ușă, aer cald din orificii de ventilație | În timpul gătitului, alimentele pot degaja abur. În cea mai mare parte, aburul va ieși prin orificiile de ventilație. Însă o parte din abur se poate acumula pe un loc răcoros, cum ar fi ușa cuptorului. Acest lucru este normal. |
| Cuptorul a pornit accidental, fără alimente înăuntru. | Este interzisă funcționarea unității fără alimente în interior. Acest lucru este foarte periculos. |

| Probleme | Cauză posibilă | Soluție |
|---|---|---|
| Cuptorul nu poate fi pornit. | (1) Cablul de alimentare nu este bine conectat. | Deconectați. Apoi conectați din nou după 10 secunde. |
| | (2) Sare siguranța sau întrerupătorul de circuit se activează. | Înlocuiți siguranța sau resetați întrerupătorul (reparat de personal profesionist din cadrul companiei noastre) |
| | (3) Probleme cu priza. | Testați priza cu alte aparate electrice. |
| Cuptorul nu se încălzește. | (4) Ușa nu este bine închisă. | Închideți bine ușa. |

# PROTECȚIA AMBIENTALĂ

Acest aparat este etichetat în conformitate cu Directiva Europeană 2012/19/UE privind Reglementările privind deșeurile de echipamente electrice și electronice 2013 privind aparatele electrice și electronice (DEEE). DEEE conține substanțele poluante (care pot avea un efect negativ asupra mediului) și elementele de bază (care pot fi reutilizate). Este important ca DEEE să fie supuse tratamentelor specifice pentru a îndepărta și elimina corect substanțele poluante și a recupera toate materialele. Persoanele pot juca un rol important în a asigura că DEEE nu devin o problemă de mediu: este vital să urmați câteva dintre regulile de bază:

- DEEE nu trebuie tratate drept deșeuri casnice;
- DEEE trebuie duse în zone de colectare dedicate, gestionate de primărie sau de o companie autorizată.

În multe țări, colectările domestice pot fi disponibile pentru DEEE de dimensiuni mari. atunci când cumpărați un aparat nou, cel vechi poate fi returnat la distribuitorul care trebuie să îl accepte gratuit câte unul, atât timp cât aparatul este de tip echivalent și are aceleași funcții ca și aparatul achiziționat.

# МЕРЫ ПРЕДОСТОРОЖНОСТИ ПРОТИВ ВОЗМОЖНОГО ВОЗДЕЙСТВИЯ МИКРОВОЛНОВОГО ИЗЛУЧЕНИЯ

(a) Не пытайтесь эксплуатировать микроволновую печь с открытой дверцей, поскольку это может привести к вредному облучению микроволновой энергией. Важно не ломать и не портить каким-либо образом защитные фиксаторы дверцы.

(b) Не допускайте попадания каких-либо предметов между дверцей и передней панелью микроволновой печи, а также накопления частиц пищи или чистящих средств на уплотняющих поверхностях.

(c) ПРЕДУПРЕЖДЕНИЕ. В случае повреждения дверцы или ее уплотнений запрещается включать печь, пока ее не отремонтирует компетентный специалист.

# ДОПОЛНЕНИЕ

Если устройство не поддерживается в чистоте, его поверхность может повредиться, что повлияет на срок службы устройства и приведет к возникновению опасной ситуации.

# ТЕХНИЧЕСКИЕ ХАРАКТЕРИСТИКИ

| | |
|---|---|
| Модель | CMWA32W8DLS |
| Номинальное напряжение: | 230 В~ 50 Гц |
| Потребляемая мощность микроволн | 1500 Вт |
| Выходная мощность микроволн | 1000 Вт |

Данные о низком энергопотреблении в соответствии с Регламентом Комиссии (ЕС) 2023/826.

| **Состояние** | **Потребление электроэнергии** | **Время, по истечении которого оборудование автоматически достигает состояния** |
|---|---|---|
| Режим ожидания с отображением информации или состояния | 0,8 Вт | 20 мин |

# ВАЖНЫЕ УКАЗАНИЯ ПО ТЕХНИКЕ БЕЗОПАСНОСТИ

Чтобы снизить риск возгорания, поражения электрическим током, травмирования людей или воздействия чрезмерной энергии микроволновой печи при использовании устройства, соблюдайте основные меры предосторожности, включая следующие:

1. Прочтите и следуйте указаниям: «МЕРЫ ПРЕДОСТОРОЖНОСТИ ПРОТИВ ВОЗМОЖНОГО ВОЗДЕЙСТВИЯ МИКРОВОЛНОВОГО ИЗЛУЧЕНИЯ»
2. Данным устройством могут пользоваться дети в возрасте 8 лет и старше, а также лица с ограниченными физическими, сенсорными и умственными способностями, недостаточным опытом и знаниями, только при условии, что они находятся под надлежащим надзором или проинструктированы о порядке безопасного пользования устройством и осознают связанные с этим опасности. Не разрешайте детям играть с устройством. Детям запрещается выполнять чистку и пользовательское обслуживание электроприбора без присмотра.
3. Храните устройство и его шнур в недоступном для детей младше 8 лет месте.
4. При повреждении кабеля питания во избежание возможной опасности его замену должен осуществлять производитель, его сервисный представитель или лица с подобной квалификацией.
5. ПРЕДУПРЕЖДЕНИЕ. Перед заменой лампы убедитесь, что прибор выключен, во избежание поражения электрическим током.
6. ПРЕДУПРЕЖДЕНИЕ. Выполнение любых операций по обслуживанию или ремонту, связанных со снятием крышки, обеспечивающей защиту от воздействия микроволновой энергии, опасно для человека, не являющегося квалифицированным специалистом.

7. ПРЕДУПРЕЖДЕНИЕ. Запрещается нагревать жидкости и другие продукты питания в герметично закрытых емкостях, поскольку они могут взорваться.
8. При разогревании продуктов в пластмассовых или бумажных контейнерах постоянно наблюдайте за печью в связи с возможностью воспламенения.
9. Пользуйтесь только посудой, пригодной для использования в микроволновых печах.
10. При обнаружении дыма выключите печь или выньте вилку из розетки и оставьте дверцу закрытой, чтобы пламя погасло.
11. Разогревание в микроволновой печи напитков может привести к задержанному во времени вскипанию, поэтому следует соблюдать осторожность при обращении с емкостями.
12. Во избежание ожогов содержимое бутылочек для кормления и банок для детского питания необходимо перемешивать или встряхивать, а также проверять температуру перед употреблением.
13. Яйца в скорлупе и сваренные вкрутую не следует разогревать в микроволновой печи, так как они могут взорваться даже после окончания разогрева с помощью микроволн.
14. Печь следует регулярно чистить и удалять остатки пищи.
15. Несоблюдение требования поддерживать чистоту печи может привести к изнашиванию поверхности, что может негативно сказаться на сроке службы прибора и стать возможной причиной опасной ситуации.
16. Во избежание перегрева прибор нельзя устанавливать за декоративной дверцей. (Это не относится к устройствам с декоративной дверцей.)
17. Используйте только температурный датчик, рекомендованный для этой печи. (Для печей, оснащенных устройством для использования датчика температуры.)

18. Микроволновую печь нельзя размещать в шкафу, если она не была испытана в шкафу.
19. Микроволновая печь должна работать с открытой декоративной дверцей. (для печей с декоративной дверцей.)
20. Этот электроприбор предназначен исключительно для домашнего использования, а также для следующего аналогичного применения:
    - в кухонных зонах для персонала в магазинах, офисах и других рабочих помещениях;
    - для клиентов гостиниц, мотелей и в других помещениях для проживания;
    - в загородных домах;
    - в гостиницах типа «постель и завтрак».
21. Микроволновая печь предназначена для нагревания продуктов питания и напитков. Сушка продуктов, предметов одежды и нагревание грелок, тапочек, губок, влажных тряпок и тому подобных материалов может стать причиной травмы, воспламенения или пожара.
22. Запрещено использовать для приготовления с помощью микроволн металлические емкости для продуктов и напитков.
23. Прибор не следует чистить пароочистителем.
24. Прибор предназначен для использования отдельно стоящим.
25. Задняя поверхность устройства должна быть обращена к стене.
26. Электроприбор не предназначен для эксплуатации с управлением внешним таймером или отдельным дистанционным управлением.
27. Во время работы изделия температура его поверхностей может быть высокой.
28. ПРЕДУПРЕЖДЕНИЕ. Когда печь работает в комбинированном режиме, дети должны пользоваться печью только под присмотром взрослых из-за высокой температуры внутри нее.

# ВНИМАТЕЛЬНО ПРОЧИТАЙТЕ И СОХРАНИТЕ ДЛЯ ДАЛЬНЕЙШЕГО ИСПОЛЬЗОВАНИЯ
# СНИЖЕНИЕ РИСКА ТРАВМИРОВАНИЯ ЛЮДЕЙ ПРИ МОНТАЖЕ ЗАЗЕМЛЕНИЯ

## ОПАСНОСТЬ

Опасность поражения электрическим током
Прикосновение к некоторым внутренним компонентам может привести к серьезным травмам или смерти.
Не разбирайте этот прибор.

## ПРЕДУПРЕЖДЕНИЕ

Опасность поражения электрическим током
Неправильное использование заземления может привести к поражению электрическим током.
Не подключайте устройство к розетке, пока оно не будет правильно установлено и заземлено.
Этот прибор необходимо заземлить. В случае короткого замыкания заземление снижает риск поражения электротоком, обеспечивая отвод тока по проводу заземления.
Данное устройство оснащено кабелем, в котором имеется провод заземления с заземляющей вилкой. Штепсель должен быть подключен к розетке, которая правильно установлена и заземлена.

Проконсультируйтесь с квалифицированным электриком или сервисным специалистом, если инструкции по заземлению не совсем понятны или если есть сомнения в том, правильно ли заземлен прибор.
Если необходимо использовать удлинитель, используйте только трехжильный удлинитель.

1. Короткий шнур питания предусмотрен для снижения рисков, возникающих в результате зацепления или спотыкания о длинный шнур.
2. Если используется длинный или удлинительный шнур:

1) Обозначенный электрический номинал комплекта шнуров или удлинителя должен быть не меньше электрического номинала электроприбора.
2) Удлинительный шнур должен быть трехжильным шнуром с заземлением.
3) Длинный шнур должен быть расположен так, чтобы он не тянулся за столешницей или столом, где за него могут потянуть дети или случайно споткнуться.

# ОЧИСТКА

Обязательно отсоедините прибор от источника питания.

1. Очистите слегка влажной тканью полость печи после использования.
2. Очистите аксессуары обычным способом в мыльной воде.
3. В случае загрязнения рамка двери, уплотнение и соседние части должны быть тщательно очищены влажной тканью.
4. Не используйте жесткие абразивные чистящие средства или острые металлические скребки для очистки стекла дверцы печи, поскольку они могут поцарапать поверхность, что может привести к разрушению стекла.
5. Совет по очистке --- для более легкой очистки стенок полости, к которым может прикоснуться приготовленная пища: Поместите половину лимона в миску, добавьте 300 мл (1/2 пинты) воды и нагрейте до 100% мощности микроволн в течение 10 минут. Протрите печь чистой мягкой сухой тканью.

# ПОСУДА
# ВНИМАНИЕ
# ОПАСНОСТЬ ПОЛУЧЕНИЯ ТЕЛЕСНЫХ ПОВРЕЖДЕНИЙ

Выполнение любых операций по обслуживанию или ремонту, связанных со снятием крышки, обеспечивающей защиту от воздействия микроволновой энергии, опасно для человека, не являющегося квалифицированным специалистом.
См. инструкцию «Материалы, которые можно использовать или которых следует избегать в микроволновой печи».
Может быть определенная неметаллическая посуда, небезопасная для использования в микроволновой печи. Если вы сомневаетесь, вы можете проверить данную посуду, следуя приведенной ниже процедуре.

## ИСПЫТАНИЕ ПОСУДЫ:

1. Заполните контейнер для микроволновой печи 1 стаканом холодной воды (250 мл) вместе с соответствующей посудой.
2. Готовьте на максимальной мощности в течение 1 минуты.
3. Осторожно дотроньтесь до посуды. Если пустая посуда теплая, не используйте ее для приготовления пищи с помощью микроволн.
4. Не превышайте 1 минуту времени приготовления.

## Материалы, которые можно использовать в микроволновой печи

| Посуда | Примечания |
|---|---|
| Посуда для запекания | Следуйте инструкциям производителя. Дно посуды для запекания должно находиться на высоте не менее 5 мм (3/16 дюйма) над поворотным столом. Неправильное использование может привести к поломке поворотного стола. |
| Столовая посуда | Только безопасная для микроволновой печи. Следуйте инструкциям производителя. Не используйте посуду с трещинами или сколами. |
| Стеклянные банки | Всегда снимайте крышку. Используйте только для нагрева пищи до тех пор, пока она не станет теплой. Большинство стеклянных банок не являются термостойкими и могут расколоться. |
| Стеклянная посуда | Только термостойкая посуда для печи. Убедитесь в отсутствии металлической отделки. Не используйте посуду с трещинами или сколами. |
| Пакеты для приготовления пищи в печи | Следуйте инструкциям производителя. Не закрывать металлическим зажимом. Оставьте щели, чтобы пар выходил. |
| Бумажные тарелки и стаканы | Используйте только для краткосрочного приготовления пищи/разогрева. Не оставляйте печь без присмотра во время приготовления. |
| Бумажные полотенца | Используйте для покрытия пищи для повторного нагрева и впитывания жира. Используйте под наблюдением только для краткосрочного приготовления пищи. |
| Пергаментная бумага | Используйте в качестве крышки для предотвращения брызг или обертывания для пропаривания. |
| Пластик | Только безопасная для микроволновой печи. Следуйте инструкциям производителя. Должен иметь маркировку «Безопасно для микроволновой печи». Некоторые пластиковые контейнеры размягчаются, когда пища внутри нагревается. «Пакеты для варки» и плотно закрытые пластиковые пакеты следует разрезать, прокалывать или выпускать воздух в соответствии с указаниями на упаковке. |
| Пищевая пленка | Только безопасная для микроволновой печи. Используйте для прикрытия пищи во время приготовления, чтобы сохранить влагу. Не допускайте контакта пленки с пищевыми продуктами. |
| Термометры | Только предназначенные для микроволновой печи (термометры для измерения температуры мяса и конфет). |
| Восковая бумага | Используйте в качестве крышки для предотвращения брызг и удержания влаги. |

## Материалы, которых следует избегать в микроволновой печи

| Посуда | Примечания |
|---|---|
| Алюминиевый лоток | Может вызвать искрение. Переложите пищу в блюдо, предназначенное для микроволновой печи. |
| Картонная коробка с металлической ручкой | Может вызвать искрение. Переложите пищу в блюдо, предназначенное для микроволновой печи. |
| Металлическая посуда или посуда с металлической отделкой | Металл защищает пищу от микроволновой энергии. Металлическая отделка может вызвать искрение. |
| Металлические стяжки | Может вызвать искрение и спровоцировать пожар в печи. |
| Бумажные пакеты | Могут вызвать пожар в печи. |
| Пенопласт | При воздействии высокой температуры пенопласт может расплавиться или загрязнить жидкость внутри пенопластовой емкости. |
| Древесина | При использовании в микроволновой печи древесина высыхает и может расколоться или растрескаться. |

# НАСТРОЙКА ПЕЧИ

**Наименования деталей и вспомогательных элементов печи**

Извлеките печь и все материалы из картонной коробки и полости печи. Ваша печь поставляется со следующими вспомогательными элементами:

| | |
|---|---|
| Стеклянный поддон | 1 |
| Узел кольца вращения | 1 |
| Инструкция пользователя | 1 |

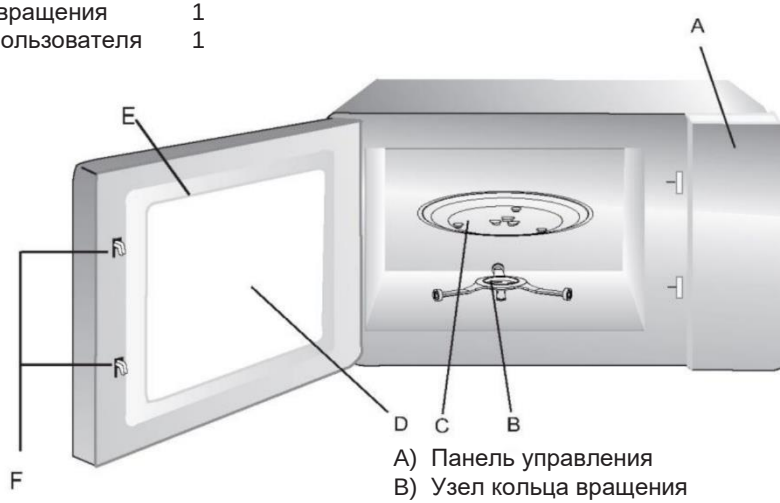


A) Панель управления
B) Узел кольца вращения
C) Стеклянный поддон
D) Смотровое окно
E) Дверь в сборе
F) Система защитной блокировки

## Установка поворотного стола

a. Никогда не помещайте стеклянный поддон перевернутым. Ни в коем случае не следует ограничивать стеклянный поддон.
b. Как стеклянный поддон, так и узел кольца вращения всегда должны использоваться во время приготовления пищи.
c. Все продукты и контейнеры всегда помещаются на стеклянный поддон для приготовления пищи.
d. Если стеклянный поддон или узел кольца вращения трескаются или ломаются, обратитесь в ближайший авторизованный сервисный центр.

## УСТАНОВКА НА СТОЛЕШНИЦУ

Удалите все упаковочные материалы и вспомогательные принадлежности. Осмотрите печь на наличие повреждений, таких как вмятины или сломанная дверца. Не устанавливайте, если печь повреждена.

Корпус: Удалите всю защитную пленку, обнаруженную на поверхности корпуса микроволновой печи. Не снимайте светло-коричневую защитную крышку из слюды, которая прикреплена к полости печи для защиты магнетрона.

## УСТАНОВКА

1. Выберите ровную поверхность, которая обеспечивает достаточно открытого пространства для впускных и (или) выпускных отверстий.

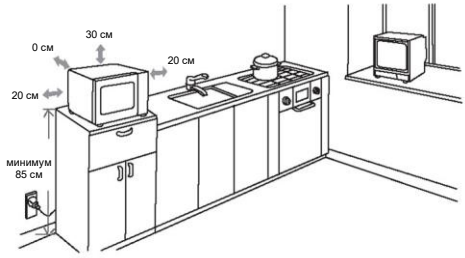


(1) Минимальная высота установки составляет 85 см.
(2) Задняя поверхность прибора должна быть обращена к стене. Оставьте минимальный зазор 30 см над печью, а также минимальный зазор 20 см между печью и любыми смежными стенами.
(3) Не снимайте ножки с нижней части печи.
(4) Блокировка впускных и/ или выпускных отверстий может повредить печь.
(5) Поместите печь как можно дальше от радиоприемников и телевизора. Работа микроволновой печи может вызвать помехи в работе радио или телевизора.
2. Подключите печь к стандартной бытовой розетке. Убедитесь, что напряжение и частота совпадают с напряжением и частотой на табличке с номинальными характеристиками печи.

ПРЕДУПРЕЖДЕНИЕ.
Не устанавливайте микроволновую печь на поверхность плиты или иной бытовой техники, выделяющей тепло.
При установке вблизи или над источником тепла печь может быть повреждена, сервисная гарантия в данном случае не действует.

Доступная поверхность может быть горячей во время работы.

# ИНСТРУКЦИЯ ПО ЭКСПЛУАТАЦИИ
# ПАНЕЛЬ УПРАВЛЕНИЯ

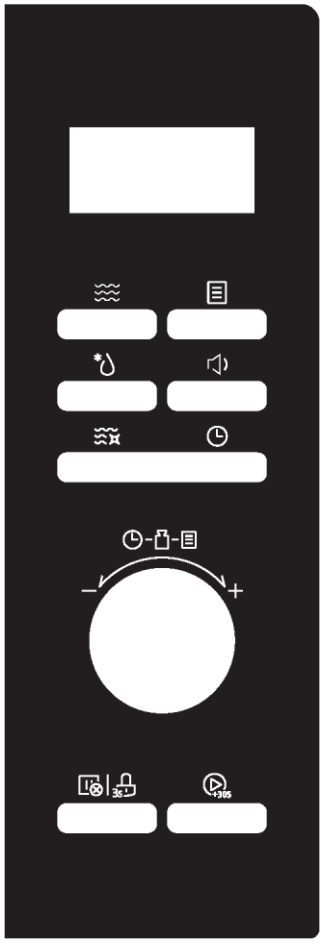

- **Микроволны**

Нажмите, чтобы выбрать функцию микроволн

- **Размораживание**

Нажмите, чтобы быстро выбрать функцию размораживания

- **Таймер/часы**

Нажмите, чтобы установить часы

- **Smart Clean**

Нажмите, чтобы выбрать функцию интеллектуальной очистки Smart Clean

- **Автоматическое меню**

Нажмите, чтобы выбрать автоматическое меню

- **Звук выкл.**

Нажмите на 3 секунды, чтобы отключить звуковые сигналы микроволновой печи

- **Остановка/отмена**

Нажмите, чтобы отменить текущую функцию приготовления

- **Блокировка**

Нажмите на 3 секунды для включения функции блокировки от детей

- **Start/+30Sec.**

Нажмите для запуска функции или быстрого запуска на 30 секунд функции микроволн

# ИНСТРУКЦИЯ ПО ЭКСПЛУАТАЦИИ

В этой микроволновой печи используется современное электронное управление для удовлетворения ваших потребностей в приготовлении пищи.

**1. Установка часов**

Когда микроволновая печь включена, на дисплее появится «0:00» и однократно прозвучит звуковой сигнал.

1) Дважды нажмите "". Отобразится «00:00», и начнут мигать цифры часов.

2) Поверните " ": чтобы отрегулировать часы, время ввода должно быть в диапазоне 0--23 (24-часовый формат времени).

3) Нажмите « », при этом цифры минут начнут мигать.

4) Поверните « », чтобы отрегулировать минуты, время ввода должно быть в диапазоне 0--59.

5) Нажмите « », чтобы завершить настройку часов. «:» будет мигать.

Примечание.

1) Если часы не установлены, они не будут работать при подаче питания.

2) Если в процессе установки часов вы не нажмете «» в течение 5 минут, печь автоматически вернется в предыдущее состояние.

**2. Кухонный таймер**

1) Один раз нажмите « »; на экране отобразится 00:00.

2) Поверните " ", чтобы ввести нужное время таймера. (Максимальное время приготовления составляет 95 минут.)

3) Нажмите « », чтобы подтвердить настройку.

**3. Приготовление с помощью микроволн**

Таблица мощности микроволн

| Отображение | P100 | P80 | P50 | P30 | P10 |
|---|---|---|---|---|---|
| Мощность микроволн | 1000 Вт | 800 Вт | 500 Вт | 300 Вт | 100 Вт |

1) Нажмите « », и отобразится «P100».

2) Несколько раз нажмите « » или поверните ручку, чтобы установить уровень мощности. Доступны 5 уровней мощности.

3) Нажмите « » для подтверждения.

4) Поверните « », чтобы настроить время приготовления. Оно должно быть в пределах 0:05-95:00.

5) Нажмите «  », чтобы начать приготовление.

**4. Размораживание по весу**

1) Один раз нажмите кнопку « », на экране отобразится «d-1».

2) Поверните " ", чтобы выбрать вес продуктов. При этом загорится «g».

   Вес должен быть в пределах 100-2000 г.

3) Нажмите кнопку «  », чтобы начать размораживание.

Примечание. Звуковой сигнал напомнит вам о необходимости перевернуть продукты во время размораживания. В противном случае печь продолжит работу.

**5. Размораживание по времени**

1) Дважды нажмите кнопку «  », на экране отобразится «d-2».

2) Поверните «  », чтобы выбрать время приготовления. Максимальное время настройки составляет 95 минут.

3) Нажмите кнопку «  », чтобы начать размораживание.

   Мощность размораживания составляет P30, и ее нельзя изменить.

Примечание. Когда половина времени пройдет, раздастся звуковой сигнал, напоминающий о необходимости перевернуть продукты. В противном случае печь продолжит работу.

**6. Быстрый старт**

1) В состоянии ожидания нажмите «  », чтобы начать приготовление в течение 30 секунд на 100% мощности. Каждое дополнительное нажатие увеличивает время приготовления на 30 секунд, но не более 95 минут.

2) В состоянии ожидания поверните «  » влево, чтобы установить время приготовления на 95 минут со 100% мощностью микроволн, а затем поверните «  », чтобы установить время приготовления. Нажмите «  », чтобы начать приготовление.

**7. Многоэтапное приготовление**

Примечания.

1) При многоэтапном приготовлении можно установить два этапа приготовления.

2) Если вы установите функцию размораживания, она будет работать автоматически на первом этапе.

3) Кухонный таймер, автоматическое меню и автоматическая очистка не могут быть установлены в качестве одного из этапов.

Пример: разморозьте продукты в течение 5 минут, а затем готовьте в микроволновой печи с 80% мощностью микроволн в течение 7 минут.

1) Дважды нажмите « », и на экране отобразится «d-2».

2) Поверните « », чтобы установить желаемое время размораживания в 5 минут.

3) Нажмите « », и отобразится «P100».

4) Поверните " " или несколько раз нажмите " ", чтобы установить уровень мощности P80.

5) Нажмите « » для подтверждения.

6) Поверните « », чтобы установить желаемое время приготовления в 7 минут.

7) Нажмите « », чтобы начать приготовление.

**8. Smart Clean**

В состоянии ожидания один раз нажмите « », отобразится «AC». Нажмите « », чтобы начать очистку (очистка на 100% микроволновой мощности в течение 5 минут) Программа Smart Clean поможет вам легко очистить прибор и устранить неприятные запахи. Вам просто нужно поместить миску с водой внутрь микроволновой печи и выбрать функцию Smart Clean. Естественная сила пара смягчит остатки пищи за несколько минут, подготовив их к удалению.
Примечание. Запрещается использовать для воды металлические емкости.

**9. Блокировка от детей**

Блокировка: В режиме ожидания на 3 секунды нажмите « ». Раздастся продолжительный звуковой сигнал, обозначающий, что блокировка от детей установлена, и загорится индикатор блокировки.

Разблокировка: В заблокированном состоянии на 3 секунды нажмите « ». Раздастся продолжительный звуковой сигнал, означающий, что блокировка снята, и индикатор блокировки исчезнет.

**10. Функция времени**

1) Во время приготовления нажмите « », чтобы проверить текущее время. Оно будет отображаться в течение 3 секунд.

**11. Беззвучный режим**

**Чтобы включить беззвучный режим:**

В режиме ожидания или часов один раз нажмите « 🔊 ». На экране появится «oFF». При нажатии кнопок звук издаваться не будет.

**Чтобы отключить беззвучный режим:**

В беззвучном режиме один раз нажмите « 🔊 ». Прозвучит звуковой сигнал. На экране появится «on».

**12. Автоматическое меню**

1) В режиме ожидания поверните « » вправо, чтобы выбрать нужную функцию, и отобразится «A1» ~ «A8».
2) Нажмите « », чтобы подтвердить нужное меню.
3) Поверните " ", чтобы выбрать подменю.
4) Нажмите « », чтобы начать приготовление.

**Список меню**

| НОМЕР | НАЗВАНИЕ КАТЕГОРИИ | ОТОБРА-ЖЕНИЕ | НАЗВАНИЕ ПРОГРАММЫ | ВЕС | ВРЕМЯ | МОЩНОСТЬ |
|---|---|---|---|---|---|---|
| A1 | Замороженные овощи | b1 -1 | Замороженная стручковая фасоль | 200 г | 5'00" | P100 |
| | | b1 -2 | | 400 г | 8'00" | P100 |
| | | b2-1 | Замороженная овощная смесь | 200 г | 4'00" | P100 |
| | | b2-2 | | 400 г | 7'00" | P100 |
| | | b3-1 | Замороженная брокколи | 200 г | 4'30" | P100 |
| | | b3-2 | | 400 г | 7'30" | P100 |
| A2 | Свежие овощи | b1 -1 | Картофель без кожуры | 400 г | 5'00" | P100 |
| | | b1 -2 | | 800 г | 9'00" | P100 |
| | | b2-1 | Картофель с кожурой | 2(200 г) | 5'00" | P100 |
| | | b2-2 | | 4(400 г) | 14'00" | P100 |
| | | b3 | Брокколи | 400 г | 8'00" | P100 |
| | | b4 | Морковь | 400 г | 7'00" | P100 |
| | | b5 | Кабачки | 400 г | 5'00" | P100 |
| A3 | Рыба | b1 | Мидии | 200 г | 6'00" | P80 |
| | | b2 | Лосось | 350 г | 8'00" | P80 |
| | | b3 | Тунец | 350 г | 7'00" | P80 |
| | | b4 | Морской окунь | 350 г | 8'00" | P80 |
| A4 | Мясо | b1 | Курятина | 800 г | 14'00" | P100 |
| | | b2 | Индюшатина | 800 г | 14'00" | P100 |
| | | b3 | Свинина | 450 г | 4'00" | P100 |
| | | b4 | Красное мясо | 800 г | 12'00" | P100 |

| | | | | | | |
|---|---|---|---|---|---|---|
| A5 | Каши и макаронные изделия | b1 -1 | Макароны | 100 г | 10'00" | P80 |
| | | b1 -2 | | 200 г | 12'00" | P80 |
| | | b2-1 | Кускус | 200 г | 3'00"/ 9'00" | P80 |
| | | b2-2 | | 300 г | 4'00"/ 10'00" | P80 |
| | | b3 | Рис | 1 чашка | 8'00"/ 500"' | P100+P50 |
| | | b4-1 | Овсянка | 2 порции | 7'00" | P100 |
| | | b4-2 | | 4 порции | 11'00" | P100 |
| A6 | Детское питание | b1 | Гомогенизированное детское питание | 150 г | 2'00" | P80 |
| | | b2 | Бульон | 200 г | 2'30" | P100 |
| | | b3 | Стерилизация | 1 шт. (бутылочка) | 1'30" | P100 |
| | | b4 | Детское молоко | 100 мл | 40 | P30 |
| A7 | Напитки | b1 | Молоко (1 чашка/ 240 мл) | 250 мл | 1'00" | P100 |
| | | b2 | Кофе (1 чашка/ 120 мл) | 250 мл | 1'00" | P100 |
| | | b3 | Чай | 250 мл | 2'00" | P100 |
| | | b4 | Горячий шоколад | 200 мл | 1'15" | P80 |
| A8 | Плавление | b1 -1 | Сливочное масло (плавление) | 230 г | 1'40" | P80 |
| | | b1 -2 | Сливочное масло (плавление) | 460 г | 2'20" | P80 |
| | | b2-1 | Сливочное масло (размягчение) | 230 г | 1'30" | P80 |
| | | b2-2 | Сливочное масло (размягчение) | 460 г | 2'30" | P80 |
| | | b3-1 | Шоколад | 100 г | 2'00" | P80 |
| | | b3-2 | Шоколад | 200 г | 4'00" | P80 |
| | | b4-1 | Мороженое (размягчение) | 450 г | 0'15" | P80 |
| | | b4-2 | Мороженое (размягчение) | 700 г | 0'30" | P80 |

# ПОИСК И УСТРАНЕНИЕ НЕПОЛАДОК

| Нормальное состояние | |
|---|---|
| Микроволновая печь создает помехи для приема ТВ-сигнала | Во время работы микроволновой печи прием радио- и телевизионных сигналов может быть затруднен. Это похоже на помехи небольших электрических приборов, таких как миксер, пылесос и электрический вентилятор. Это нормально. |
| Тусклый свет печи | При приготовлении пищи при малой мощности микроволн свет внутри может стать тусклым. Это нормально. |
| Накопление пара на двери, горячий воздух из вентиляционных отверстий | При приготовлении пищи из нее может выходить пар. Большинство выйдет из вентиляционных отверстий. Но некоторые могут накапливаться в прохладном месте, например, в дверце печи. Это нормально. |
| Печь случайно запустилась без еды. | Запрещено эксплуатировать устройство без продуктов внутри. Это очень опасно. |

| Неисправность | Возможная причина | Устранение |
|---|---|---|
| Печь не включается. | (1) Шнур питания не плотно воткнут в розетку. | Отсоедините вилку от розетки. Затем снова подключите через 10 секунд. |
| | (2) Предохранителя или срабатывание автоматического выключателя. | Замените предохранитель или сбросьте автоматический выключатель (ремонт должен быть произведен специалистом нашей компании) |
| | (3) Проблема с розеткой. | Проверьте розетку с другими электроприборами. |
| Печь не греет. | (4) Дверца закрыта не очень плотно. | Плотно закройте дверцу. |

# ЗАЩИТА ОКРУЖАЮЩЕЙ СРЕДЫ

Данное устройство маркировано в соответствии с Европейской директивой 2012/19/EU о правилах утилизации электрического и электронного оборудования 2013 года, касающихся электрических и электронных приборов (WEEE). Электрическое и электронное оборудование (WEEE) содержит как загрязняющие вещества (которые могут оказывать негативное воздействие на окружающую среду), так и базовые элементы (которые могут быть использованы повторно). Важно, чтобы электрическое и электронное оборудование прошло специальную обработку для правильного изъятия и утилизации загрязняющих веществ, а также восстановления всех материалов. Физические лица могут играть важную роль в предотвращении негативного воздействия электрического и электронного оборудования на окружающую среду; необходимо следовать нескольким базовым правилам:

- с электрическим и электронным оборудованием запрещается обращаться как с бытовыми отходами;
- электрическое и электронное оборудование следует отнести в специальные места сбора, деятельность которых регулируется городским советом, либо управляемые зарегистрированной компанией.

Во многих странах для утилизации крупного электрического и электронного оборудования могут быть доступны внутренние программы сбора. При покупке новой бытовой техники старую можно отдать продавцу, который обязан бесплатно принять ее в порядке «одна единица за одну», если оборудование относится к аналогичному типу и имеет те же функции, что и поставляемое оборудование.

## BEZPEČNOSTNÉ OPATRENIA NA PREDCHÁDZANIE MOŽNÉHO VYSTAVENIA NADMERNEJ MIKROVLNNEJ ENERGII

(a) Nepokúšajte sa používať túto rúru s otvorenými dvierkami, pretože to môže mať za následok škodlivé vystavenie mikrovlnnej energii. Je dôležité, aby ste nepoškodili bezpečnostné zámky ani s nimi nemanipulovali.

(b) Neumiestňujte žiadne predmety medzi prednú stranu rúry a dvierka, ani nedovoľte, aby sa na tesniacich plochách nahromadili nečistoty alebo zvyšky čistiaceho prostriedku.

(c) VAROVANIE: Ak sú dvierka alebo tesnenia poškodené, rúra sa nesmie používať, kým ju neopraví kompetentná osoba.

## DODATOK

Ak sa spotrebič neudržiava v dobrom stave, čo sa týka čistoty, jeho povrch by sa mohol znehodnotiť, mohlo by to ovplyvniť životnosť zariadenia a viesť k nebezpečnej situácii.

## ŠPECIFIKÁCIE

| | |
|---|---|
| Model | CMWA32W8DLS |
| Menovité napätie | 230V~ 50Hz |
| Mikrovlnný príkon | 1500 W |
| Mikrovlnný výkon | 1000 W |

Údaje o nízkej spotrebe energie podľa nariadenia Komisie (EÚ) 2023/826.

| Stav | Spotreba energie | Obdobie, po ktorom zariadenie automaticky dosiahne daný stav |
|---|---|---|
| Pohotovostný režim s informáciami alebo stavovým displejom | 0,8 W | 20 min |

# DÔLEŽITÉ BEZPEČNOSTNÉ VAROVANIA

Aby ste znížili riziko požiaru, úrazu elektrickým prúdom, poranenia osôb alebo vystavenia nadmernej energii mikrovlnnej rúry pri používaní vášho spotrebiča, dodržujte základné opatrenia vrátane nasledujúcich:

1. Prečítajte si a dodržujte konkrétne pravidlá: „BEZPEČNOSTNÉ OPATRENIA NA PREDCHÁDZANIE MOŽNÉMU VYSTAVENIU NADMERNEJ MIKROVLNNEJ ENERGII“.
2. Deti staršie ako 8 rokov a osoby s obmedzenými fyzickými, zmyslovými alebo duševnými schopnosťami alebo nedostatkom skúseností či vedomostí môžu tento spotrebič používať pod dohľadom, resp. po poučení a oboznámení sa s bezpečným spôsobom používania a porozumení možným nebezpečenstvám. Deti sa so spotrebičom nesmú hrať.
   Čistenie a údržbu nesmú vykonávať deti bez dozoru.
3. Spotrebič a jeho kábel uchovávajte mimo dosahu detí mladších ako 8 rokov.
4. Ak je poškodený vonkajší napájací kábel, v záujme eliminácie akéhokoľvek rizika ho musí vymeniť výrobca, jeho servisný zástupca alebo rovnako kvalifikovaná osoba.
5. VAROVANIE: Pred výmenou žiarovky sa uistite, že je spotrebič vypnutý, aby nedošlo k úrazu elektrickým prúdom.
6. VAROVANIE: Pre kohokoľvek iného ako kompetentnú osobu je nebezpečné vykonávať akýkoľvek servis alebo opravu, ktorá zahŕňa odstránenie krytu, ktorý poskytuje ochranu pred vystavením mikrovlnnej energii.
7. VAROVANIE: Kvapaliny a iné potraviny sa nesmú ohrievať v uzavretých nádobách, pretože by mohli vybuchnúť.
8. Pri zohrievaní potravín v plastových alebo papierových nádobách sledujte rúru z dôvodu možnosti zapálenia.
9. Používajte len pomôcky, ktoré sú vhodné na použitie v mikrovlnných rúrach.

10. Ak z rúry uniká dym, vypnite alebo odpojte spotrebič a nechajte dvierka zatvorené, aby ste zadusili všetky plamene.
11. Pri mikrovlnnom ohreve nápojov môže dôjsť k oneskorenému veľmi prudkému varu, preto treba s nádobou zaobchádzať veľmi opatrne.
12. Obsah dojčenských fliaš a detskej výživy v pohároch sa musí premiešať alebo pretrepať a pred kŕmením dieťaťa treba skontrolovať ich teplotu, aby sa zabránilo obareniu alebo popáleniu.
13. Vajcia v škrupine a celé vajcia uvarené natvrdo sa nesmú zohrievať v mikrovlnných rúrach, pretože by mohli explodovať, a to aj po skončení zahrievania v mikrovlnnej rúre.
14. Rúra by sa mala pravidelne čistiť a mali by sa odstrániť usadené zvyšky potravín.
15. Ak by sa rúra neudržiavala v čistote, mohlo by to viesť k poškodeniu povrchu, čo by zase mohlo nepriaznivo ovplyvniť životnosť spotrebiča a ohroziť bezpečnosť.
16. Spotrebič sa nesmie inštalovať za dekoratívne dvierka, aby nedošlo k prehriatiu. (Toto sa nevzťahuje na spotrebiče s dekoratívnymi dvierkami.)
17. Používajte iba teplotnú sondu odporúčanú pre túto rúru (v prípade rúr vybavených zariadením na použitie teplotnej sondy).
18. Mikrovlnná rúra sa nesmie umiestniť do skrine, pokiaľ nebola testovaná prevádzku v skrini.
19. Mikrovlnná rúra sa musí používať s otvorenými dekoratívnymi dvierkami. (pre rúry s dekoratívnymi dvierkami.)
20. Tento spotrebič je určený na používanie v domácnostiach a podobných priestoroch, ako napr.:
    - kuchynské priestory pre personál v obchodoch, úradoch a iných pracovných prostrediach;
    - použitie pre zákazníkov v hoteloch, moteloch a ďalších prostrediach rezidenčného typu;

- farmy;
- prostredie typu prenocovania s raňajkami.

21. Mikrovlnná rúra je určená na ohrev jedál a nápojov. Sušenie potravín alebo odevov a ohrievanie vyhrievacích podložiek, papúč, špongií, vlhkej utierky a pod. môže viesť k riziku zranenia, vznietenia alebo požiaru.
22. Počas varenia v mikrovlnnej rúre sa na prípravu jedál a nápojov nesmú používať kovové nádoby.
23. Spotrebič sa nesmie čistiť parným čističom.
24. Spotrebič je určený na použitie ako voľne stojaci spotrebič.
25. Zadný povrch spotrebičov má byť umiestnený oproti stene.
26. Spotrebič nie je určený na ovládanie externým časovačom ani samostatným diaľkovým ovládaním.
27. Teplota prístupných povrchov môže byť počas prevádzky spotrebiča vysoká.
28. VAROVANIE: Ak sa spotrebič používa v kombinovanom režime, vzhľadom na generované vysoké teploty by mali deti používať len pod dohľadom dospelej osoby.

# POZORNE PREČÍTAJTE A ODLOŽTE NA POUŽITIE AJ V BUDÚCNOSTI

# ZNÍŽENIE RIZIKA PORANENIA OSÔB UZEMNENÍM INŠTALÁCIE

## NEBEZPEČENSTVO

Nebezpečenstvo úrazu elektrickým prúdom
Dotyk s niektorými vnútornými komponentmi môže spôsobiť vážne zranenie alebo smrť.
Tento spotrebič nerozoberajte.

## VAROVANIE

Nebezpečenstvo úrazu elektrickým prúdom
Nesprávne použitie uzemnenia môže viesť k úrazu elektrickým prúdom.
Nezapájajte spotrebič do zásuvky, pokiaľ nie je správne nainštalovaný a uzemnený.

Spotrebič musí byť uzemnený. V prípade elektrického skratu uzemnenie znižuje riziko úrazu elektrickým prúdom tým, že poskytuje únikový vodič pre elektrický prúd.
Tento spotrebič je vybavený káblom s uzemňovacím vodičom a uzemňovacou zástrčkou. Zástrčka musí byť zapojená do správne nainštalovanej a uzemnenej zásuvky elektrickej siete.

Ak ste pokyny na uzemnenie nepochopili úplne alebo ak máte pochybnosti o správnom uzemnení spotrebiča, požiadajte o pomoc kvalifikovaného elektrikára alebo servisného technika.
Ak je potrebné použiť predlžovací elektrický kábel, používajte iba 3-vodičový predlžovací kábel.

1. Krátky elektrický napájací kábel sa dodáva s cieľom znížiť riziká súvisiace so zamotaním sa do kábla alebo zakopnutím o dlhší kábel.
2. Ak sa používa dlhý kábel alebo predlžovací kábel:

1) Označená hodnota elektrického napätia napájacieho kábla alebo predlžovacieho kábla musí byť minimálne taká veľká ako elektrické napätie spotrebiča.
2) Predlžovací kábel musí byť uzemňovací 3-vodičový kábel.
3) Dlhý napájací kábel treba viesť tak, aby neprechádzal cez pracovnú dosku alebo cez linku, kde by ho mohli stiahnuť deti alebo by ste ho mohli nechtiac zachytiť.

# ČISTENIE

Uistite sa, že ste spotrebič odpojili od zdroja napájania.

1. Po použití vyčistite vnútro rúry mierne navlhčenou handričkou.
2. Príslušenstvo čistite obvyklým spôsobom vo vode so saponátom.
3. Rám dvierok, tesnenie a susediace časti je treba pri znečistení dôkladne očistiť vlhkou handričkou.
4. Na čistenie skla dvierok rúry nepoužívajte abrazívne čistiace prostriedky ani ostré kovové škrabky, pretože by mohli poškriabať alebo rozbiť sklo.
5. Tip na čistenie --- Jednoduchšie čistenie vnútorných stien, ktorých sa môže dotýkať pripravované jedlo: vložte do misky polovicu citrónu, prilejte 300 ml vody a zohrievajte na 100 % mikrovlnného výkonu 10 minút. Rúru očistite mäkkou, suchou handričkou.

## KUCHYNSKÉ POMÔCKY
## UPOZORNENIE
## NEBEZPEČENSTVO ÚRAZU

Pre kohokoľvek iného ako kompetentnú osobu je nebezpečné vykonávať akýkoľvek servis alebo opravu, ktorá zahŕňa odstránenie krytu, ktorý poskytuje ochranu pred vystavením mikrovlnnej energii.
Pozrite si pokyny o „Materiáloch, ktoré môžete alebo nesmiete použiť v mikrovlnnej rúre“. Môžu existovať určité nekovové pomôcky, ktoré nie sú bezpečné na použitie pri mikrovlnnej rúre. V prípade pochybností môžete príslušný riad otestovať podľa nižšie uvedeného postupu.

## TEST POMÔCOK:

1. Do nádoby vhodnej na použitie v mikrovlnnej rúre vlejte 1 šálku studenej vody (250 ml) a vložte ju spolu s príslušnou pomôckou do mikrovlnnej rúry.
2. Zohrievajte pri maximálnom výkone 1 minútu.
3. Pomôcky sa opatrne dotknite. Ak je pomôcka teplá, nepoužívajte ju na prípravu jedla v mikrovlnnej rúre.
4. Neprekračujte čas ohrevu 1 minútu.

## Materiály, ktoré môžete použiť v mikrovlnnej rúre

| Kuchynské pomôcky | Poznámky |
|---|---|
| Zapekacia misa | Dodržiavajte pokyny výrobcu. Spodná časť zapekacej misy musí byť aspoň 5 mm (3/16 palca) nad otočným tanierom. Nesprávne používanie môže spôsobiť prasknutie otočného taniera. |
| Jedálenský riad | Iba riad vhodný do mikrovlnnej rúry. Dodržiavajte pokyny výrobcu. Nepoužívajte prasknutý ani vyštrbený riad. |
| Sklenené poháre | Vždy odstráňte viečko. Používajte len na ohrievanie jedla na teplotu podávania. Väčšina sklenených pohárov nie je tepelne odolná a môže sa rozbiť. |
| Sklenený riad | Iba tepelne odolný sklenený riad vhodný do rúry. Uistite sa, že neobsahuje žiadne ozdobné kovové prvky. Nepoužívajte prasknutý ani vyštrbený riad. |
| Vrecká na varenie do rúry | Dodržiavajte pokyny výrobcu. Nezatvárajte kovovou svorkou. Prepichnite, aby mohla unikať para. |
| Papierové taniere a poháre | Používajte len na krátkodobé varenie/ohrievanie. Počas prípravy jedla nenechávajte rúru bez dozoru. |
| Papierové utierky | Používajte na zakrytie jedla pri ohreve a na zachytávanie tuku. Používajte pod dohľadom a len na krátkodobé varenie. |
| Pergamenový papier | Použite ako kryt, aby sa zabránilo rozstrekovaniu alebo ako obal pri naparovaní. |
| Plasty | Iba riad vhodný do mikrovlnnej rúry. Dodržiavajte pokyny výrobcu. Mali by byť označené ako „Vhodné do mikrovlnnej rúry“. Niektoré plastové nádoby pri zohriatí jedla vo vnútri zmäknú. „Vrecká na varenie“ a tesne uzavreté plastové vrecká treba upraviť tak, aby ostala voľná štrbina, treba ich prepichnúť alebo nechať pootvorené, podľa pokynov na obale. |
| Plastový obal | Iba riad vhodný do mikrovlnnej rúry. Používajte na zakrytie jedla počas varenia, aby si jedlo zachovalo vlhkosť. Nedovoľte, aby sa plastový obal dotýkal potravín. |
| Teplomery | Iba vhodné do mikrovlnnej rúry (teplomery na mäso a cukrovinky). |
| Voskový papier | Použite ako kryt, aby ste zabránili rozstrekovaniu a udržali vlhkosť. |

## Materiály, ktorým sa pri používaní mikrovlnnej rúry treba vyhnúť

| Kuchynské pomôcky | Poznámky |
|---|---|
| Alobalová tácka | Môže spôsobiť iskrenie. Jedlo preložte do nádoby vhodnej do mikrovlnnej rúry. |
| Obal na potraviny s kovovou rukoväťou | Môže spôsobiť iskrenie. Jedlo preložte do nádoby vhodnej do mikrovlnnej rúry. |
| Kovové alebo kovom zdobené pomôcky | Kov chráni jedlo pred mikrovlnnou energiou. Kovový okraj môže spôsobiť iskrenie. |
| Kovové svorky | Môžu spôsobiť iskrenie a mohli by spôsobiť požiar v rúre. |
| Papierové vrecká | Môžu spôsobiť požiar v rúre. |
| Plastová pena | Plastová pena sa môže roztaviť alebo kontaminovať tekutinu vo vnútri, keď je vystavená vysokej teplote. |
| Drevo | Pri použití v mikrovlnnej rúre drevo vyschne a môže sa rozštiepiť alebo popraskať. |

# NASTAVENIE RÚRY

**Názvy dielov a príslušenstva rúry**

Vyberte rúru a všetok materiál zo škatule a z vnútra rúry. Rúra sa dodáva s nasledujúcim príslušenstvom:

| | |
|---|---|
| Sklenený tanier | 1 |
| Zostava prstenca otočného taniera | 1 |
| Návod na použitie | 1 |

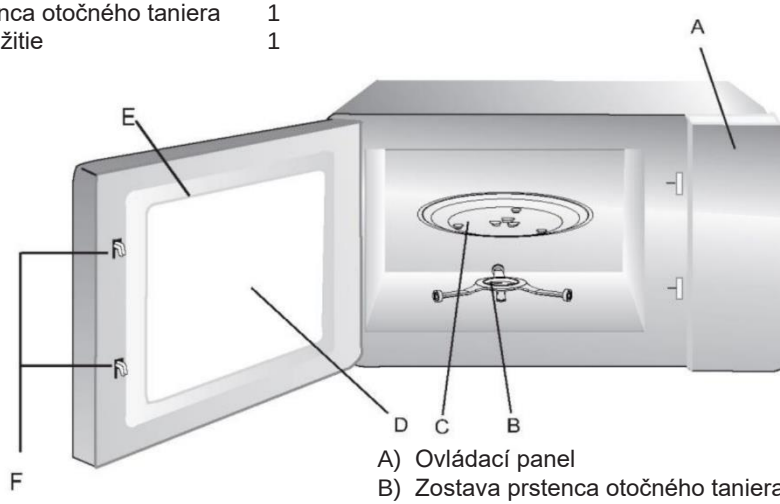


A) Ovládací panel
B) Zostava prstenca otočného taniera
C) Sklenený tanier
D) Pozorovacie okienko
E) Zostava dvierok
F) Bezpečnostný blokovací systém

## Inštalácia otočného taniera

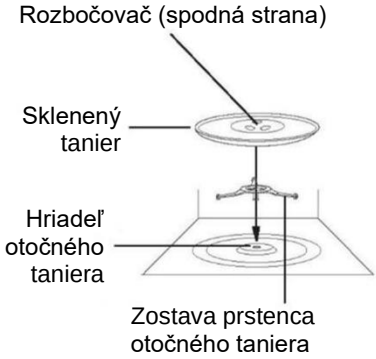


a. Sklenený tanier nikdy neklaďte hore dnom. Pohyb skleneného taniera sa nikdy nesmie obmedzovať.
b. Počas prípravy jedla sa musí vždy používať sklenený tanier aj zostava prstenca otočného taniera.
c. Všetky potraviny a nádoby s jedlom sú vždy umiestnené na sklenenom tanieri na varenie.
d. V prípade prasknutia alebo rozbitia skleneného taniera alebo zostavy prstenca otočného taniera požiadajte o pomoc najbližšie autorizované servisné stredisko.

# INŠTALÁCIA NA PRACOVNÚ PLOCHU

Odstráňte všetok obalový materiál a príslušenstvo. Skontrolujte rúru, či nie je poškodená, napríklad, či na nej nie sú preliačiny alebo rozbité dvierka. Ak je rúra poškodená, neinštalujte ju.

Skrinka: Odstráňte ochrannú fóliu, ktorá je na povrchu skrinky mikrovlnnej rúry. Na ochranu magnetrónu neodstraňujte svetlohnedý kryt, ktorý je pripevnený vnútri rúry.

# INŠTALÁCIA

1. Vyberte rovný povrch, ktorý poskytuje dostatočný otvorený priestor pre vstupné a/alebo výstupné otvory vzduchu.

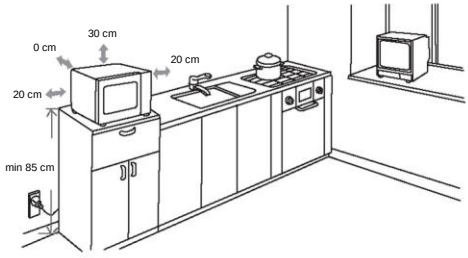


(1) Minimálna výška inštalácie je 85 cm.
(2) Zadný povrch spotrebiča treba umiestniť oproti stene. Ponechajte minimálny voľný priestor 30 cm nad rúrou a minimálne 20 cm po bokoch rúry.
(3) Zo spodku rúry neodmontujte nožičky.
(4) Zablokovanie vstupných a/ alebo výstupných otvorov môže poškodiť rúru.
(5) Umiestnite rúru čo najďalej od rádia a televízora. Prevádzka mikrovlnnej rúry môže spôsobiť rušenie rádiového alebo televízneho príjmu.
2. Zapojte rúru do štandardnej zásuvky elektrickej siete. Uistite sa, že napätie a frekvencia sú rovnaké ako napätie a frekvencia na štítku spotrebiča.

VAROVANIE: Neinštalujte rúru nad varnú dosku ani iný spotrebič produkujúci teplo. Ak by bola rúra nainštalovaná v blízkosti zdroja tepla alebo nad ním, záruka by mohla stratiť platnosť.

Prístupný povrch môže byť počas prevádzky horúci.

# POKYNY NA OBSLUHU
# OVLÁDACÍ PANEL

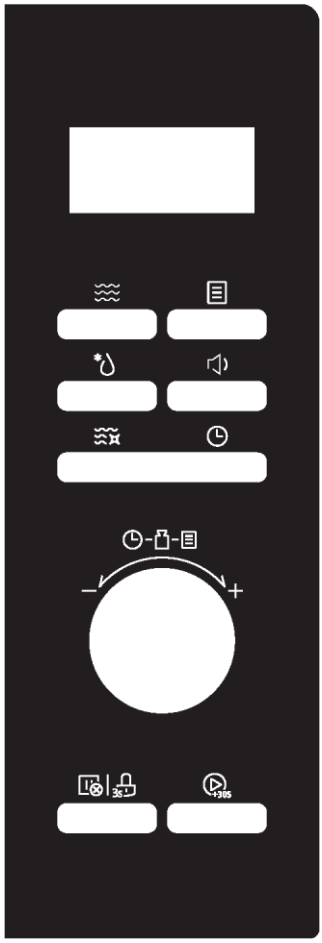

- **Mikrovlnná rúra**

Stlačením zvolíte funkciu mikrovĺn

- **Rozmrazovanie**

Stlačením rýchlo zvolíte funkciu rozmrazovania

- **Časomer/Hodiny**

Stlačením nastavíte čas

- **Smart Clean**

Stlačením zvolíte funkciu inteligentného smart čistenia

- **Automatické menu**

Stlačením vyberiete automatické menu

- **Vypnúť zvuk**

Stlačením na 3 sekundy sa vypne zvuk mikrovlnnej rúry

- **Zastaviť/Zrušiť**

Stlačením zrušíte aktuálnu funkciu prípravy jedla

- **Zámka**

Stlačením na 3 sekundy sa aktivuje funkcia detskej zámky

- **Start/+30Sec.**

Stlačením spustíte funkciu alebo rýchly štart mikrovlnného ohrevu na 30 sekúnd

# POKYNY NA OBSLUHU

Táto mikrovlnná rúra využíva moderné elektronické ovládače, aby splnila vaše potreby pri príprave jedla.

**1. Nastavenie hodín**

Keď je mikrovlnná rúra zapnutá, zobrazí „0:00“ a raz zazvoní bzučiak.

1) Stlačte „🕒“ dvakrát. Zobrazí sa „00:00“, čísla hodín budú blikať.
2) Otáčaním „ “ nastavte hodiny. Zadajte hodnotu z rozsahu 0 - 23 (24-hodín).
3) Stlačte „🕒“, začnú blikať číslice minút.
4) Otáčaním „ “ nastavte minúty z rozsahu 0 - 59.
5) Stlačením tlačidla „🕒“ dokončte nastavenie času. Začne blikať ":„.

Poznámka:

1) Ak by hodiny neboli nastavené, po zapojení elektrického napájania by nefungovali.
2) Ak počas nastavovania hodín nestlačíte do 5 minút tlačidlo „🕒“, rúra sa automaticky vráti do predchádzajúceho stavu.

**2. Kuchynský časovač**

1) Jedným stlačením tlačidla „🕒“ sa na displeji zobrazí „00:00“.
2) Otáčaním „ “ zadajte správnu dobu časovača. (Maximálna doba prípravy je 95 minút.)
3) Stlačením tlačidla „⏵+30s“ potvrďte nastavenie.

**3. Varenie v mikrovlnnej rúre**

Tabuľka pre mikrovlnný výkon

| Displej | P100 | P80 | P50 | P30 | P10 |
|---|---|---|---|---|---|
| Mikrovlnný výkon | 1000 W | 800 W | 500 W | 300 W | 100 W |

1) Stlačte „≋“, zobrazí sa „P100“.
2) Stlačte „≋“ alebo otáčaním gombíka nastavte úroveň výkonu. K dispozícii je 5 úrovní výkonu.
3) Potvrďte stlačením tlačidla „⏵+30s“.
4) Otáčaním „ “ upravte dobu prípravy jedla. Malo by to byť v rozmedzí 0:05 – 95:00.

5) Stlačením tlačidla „+30S“ sa postup zapne.

**4. Rozmrazovanie podľa hmotnosti**

1) Stlačte „ “ raz, rúra zobrazí „d-1“.

2) Otáčaním „ “ vyberte hmotnosť jedla. Súčasne sa rozsvieti „g“.

   Hmotnosť by mala byť v rozmedzí 100 – 2000 g.

3) Stlačením tlačidla „+30S“ spustíte rozmrazovanie.

Poznámka: bzučiak vám pripomenie, aby ste jedlo počas rozmrazovania obrátili. Ak neurobíte žiadny úkon, rúra bude pokračovať v príprave jedla.

**5. Rozmrazovanie podľa času**

1) Stlačte „ “ dvakrát, rúra zobrazí „d-2“.

2) Otáčaním „ “ vyberte dobu prípravy jedla. Maximálna doba nastavenia je 95 minút.

3) Stlačením tlačidla „+30S“ spustíte rozmrazovanie.

   Výkon pri rozmrazovania je P30 a nedá sa zmeniť.

Poznámka: Po uplynutí polovice času zaznie bzučiak, aby vám pripomenul, že máte obrátiť jedlo. Ak neurobíte žiadny úkon, rúra bude pokračovať v príprave jedla.

**6. Rýchly štart**

1) V stave čakania stlačte „+30S“, aby ste zapli prípravu jedla na 30 sekúnd so 100 % výkonom, každé ďalšie stlačenie predĺži dobu varenia o 30 sekúnd až na 95 minút.

2) V stave čakania otočte „ “ doľava, aby ste nastavili dobu prípravy jedla na 95 minút so 100 % mikrovlnným výkonom a potom otočte „ “, aby ste nastavili dobu prípravy jedla, stlačte „+30S“, čím sa zapne príprava jedla.

**7. Viacstupňové**

Poznámky:

1) Pri viacstupňovej príprave jedla je možné nastaviť viac stupňov prípravy jedla.

2) Ak nastavíte funkciu rozmrazovania, bude v prvej fáze fungovať automaticky.

3) Ako súčasť viacstupňovej prípravy jedla nie je možné nastaviť kuchynský časovač, automatické menu a automatické čistenie.

Príklad: jedlo rozmrazujte 5 minút a potom 7 minút varte pri 80 % mikrovlnnom výkone.

1) Stlačte „ “ dvakrát, na obrazovke sa zobrazí „d-2“.

2) Otáčaním „ “ nastavte požadovanú dobu rozmrazovania na 5 minút.

3) Stlačte „ “, zobrazí sa „P100“.

4) Otáčajte „ “ alebo opakovane stláčajte „ “, aby ste nastavili úroveň výkonu P80.

5) Potvrďte stlačením tlačidla „ “.

6) Otáčaním „ “ nastavte požadovanú dobu rozmrazovania na 7 minút.

7) Stlačením tlačidla „ “ sa postup zapne.

**8. Smart Clean**

V stave čakania stlačte raz „ “, zobrazí sa „AC“, stlačte „ “, aby začalo čistenie (100 % čistenie v mikrovlnnej rúre počas 5 minút)
Program Smart Clean vám pomôže ľahko vyčistiť svoj spotrebič a odstrániť nepríjemné pachy. Do mikrovlnnej rúry stačí vložiť misku s vodou a zvoliť funkciu Smart Clean, prirodzená sila pary zmäkčí zvyšky jedla už za niekoľko minút a pripraví ich na odstránenie.
Poznámka: Je zakázané zadržiavať vodu kovovými nádobami.

**9. Detská poistka**

Zámka: V stave čakania podržte tlačidlo „ “ stlačené 3 sekundy, zaznie dlhé „pípnutie“ označujúce aktiváciu detskej poistky a na obrazovke sa zobrazí indikátor.

Odomknutie: V uzamknutom stave podržte „ “ stlačené 3 sekundy, zaznie dlhé „pípnutie“, ktoré znamená, že sa poistka odblokovala a indikátor zablokovania zmizne.

**10. Funkcia času**

1) Počas stavu prípravy jedla stlačením „ “ skontrolujte presný čas. Zobrazí sa na 3 sekundy.

**11. Tichý režim**

**Ak chcete aktivovať tichý režim:**

V stave čakania alebo hodín stlačte raz „ “. Zobrazí sa „oFF“ (Vypnuté) a po stlačení tlačidiel rúra nevydá žiadny zvuk.

**Ak chcete deaktivovať tichý režim:**

V tichom režime stlačte raz „ “. Zaznie pípnutie. zobrazí sa „on“ (zapnuté).

**12. Automatická ponuka**

1) V stave čakania otočte „ “ doprava, aby ste vybrali požadovanú funkciu a zobrazí sa „A1“~ „A8“.

2) Stlačením tlačidla „ “ potvrďte požadované menu.

3) Otočte „ “, aby ste vybrali podponuku.

4) Stlačením tlačidla „ “ sa postup zapne.

**Tabuľka Menu**

| ČÍSLO | NÁZOV KATEGÓRIE | DISPLEJ | NÁZOV PROGRAMU | HMOTNOSŤ | ČAS | VÝKON |
|---|---|---|---|---|---|---|
| A1 | Mrazená zelenina | b1 -1 | Mrazená zelená fazuľka | 200 g | 5'00" | P100 |
| | | b1 -2 | | 400 g | 8'00" | P100 |
| | | b2-1 | Mrazená zeleninová zmes | 200 g | 4'00" | P100 |
| | | b2-2 | | 400 g | 7'00" | P100 |
| | | b3-1 | Mrazená brokolica | 200 g | 4'30" | P100 |
| | | b3-2 | | 400 g | 7'30" | P100 |
| A2 | Čerstvá zelenina | b1 -1 | Zemiaky bez šupky | 400 g | 5'00" | P100 |
| | | b1 -2 | | 800 g | 9'00" | P100 |
| | | b2-1 | Zemiaky so šupkou | 2 (200 g) | 5'00" | P100 |
| | | b2-2 | | 4 (400 g) | 14'00" | P100 |
| | | b3 | Brokolica | 400 g | 8'00" | P100 |
| | | b4 | Mrkva | 400 g | 7'00" | P100 |
| | | b5 | Cukety | 400 g | 5'00" | P100 |
| A3 | Ryby | b1 | Mušle | 200 g | 6'00" | P80 |
| | | b2 | Losos | 350 g | 8'00" | P80 |
| | | b3 | Tuniak | 350 g | 7'00" | P80 |
| | | b4 | Morský okúň | 350 g | 8'00" | P80 |
| A4 | Mäso | b1 | Kurča | 800 g | 14'00" | P100 |
| | | b2 | Morka | 800 g | 14'00" | P100 |
| | | b3 | Bravčovina | 450 g | 4'00" | P100 |
| | | b4 | Červené mäso | 800 g | 12'00" | P100 |
| A5 | Cereálie a cestoviny | b1 -1 | Makaróny | 100 g | 10'00" | P80 |
| | | b1 -2 | | 200 g | 12'00" | P80 |
| | | b2-1 | Kuskus | 200 g | 3'00"/ 9'00" | P80 |
| | | b2-2 | | 300 g | 4'00"/ 10'00" | P80 |
| | | b3 | Ryža | 1 šálka | 8'00"/ 500"' | P100+P50 |
| | | b4-1 | Ovsená kaša | 2 porcie | 7'00" | P100 |
| | | b4-2 | | 4 porcie | 11'00" | P100 |

| | | | | | | |
|---|---|---|---|---|---|---|
| A6 | detská strava | b1 | Detské pretlaky | 150 g | 2'00" | P80 |
| | | b2 | Vývar | 200 g | 2'30" | P100 |
| | | b3 | Sterilizácia | 1 kus (dojčenská fľaša) | 1'30" | P100 |
| | | b4 | Detské mlieko | 100 ml | 40" | P30 |
| A7 | Nápoj | b1 | Mlieko (1 šálka/ 240 ml) | 250 ml | 1'00" | P100 |
| | | b2 | Káva (1 šálka/ 120 ml) | 250 ml | 1'00" | P100 |
| | | b3 | Čaj | 250 ml | 2'00" | P100 |
| | | b4 | Horúca čokoláda | 200 ml | 1'15" | P80 |
| A8 | Roztápanie | b1 -1 | Maslo (topenie) | 230 g | 1'40" | P80 |
| | | b1 -2 | Maslo (topenie) | 460 g | 2'20" | P80 |
| | | b2-1 | Maslo (zmäkčenie) | 230 g | 1'30" | P80 |
| | | b2-2 | Maslo (zmäkčenie) | 460 g | 2'30" | P80 |
| | | b3-1 | Čokoláda | 100 g | 2'00" | P80 |
| | | b3-2 | Čokoláda | 200 g | 4'00" | P80 |
| | | b4-1 | Zmrzlina (zmäkčenie) | 450 g | 0'15" | P80 |
| | | b4-2 | Zmrzlina (zmäkčenie) | 700 g | 0'30" | P80 |

# RIEŠENIE PROBLÉMOV

| Normálne | |
|---|---|
| Mikrovlnná rúra ruší TV príjem | Pri prevádzke mikrovlnnej rúry môže byť rušený príjem rádia a televízora. Je to podobné ako rušenie malých elektrických spotrebičov, ako je mixér, vysávač a elektrický ventilátor. Je to normálne. |
| Stlmené svetlo rúry | Pri varení v mikrovlnnej rúre s nízkym výkonom sa svetlo rúry môže stlmiť. Je to normálne. |
| Para nahromadená na dvierkach, horúci vzduch z prieduchov | Pri varení môže z jedla unikať para. Väčšina sa dostane von z prieduchov. Ale určitý podiel sa môže hromadiť na chladnom mieste, ako sú dvierka rúry. Je to normálne. |
| Rúra sa spustila náhodne bez jedla vo vnútri. | Je zakázané zapínať jednotku bez akéhokoľvek jedla vo vnútri. Je to veľmi nebezpečné. |

| Problém | Možná príčina | Náprava |
|---|---|---|
| Rúra sa nedá aktivovať. | (1) Elektrický napájací kábel nie je zapojený správne. | Odpojte ho. Po 10 sekundách ho znova zapojte. |
| | (2) Vypálená poistka alebo vypnutý istič. | Vymeňte poistku alebo zresetujte istič (opravený odborným personálom našej spoločnosti) |
| | (3) Problémy so zásuvkou. | Zásuvku preskúšajte zapojením iného elektrického spotrebiča. |
| Rúra nezohrieva. | (4) Dvierka nie sú dobre zatvorené. | Zatvorte dvierka správne. |

# OCHRANA ŽIVOTNÉHO PROSTREDIA

Tento spotrebič je označený v súlade s európskou smernicou 2012/19/EÚ o odpade z elektrických a elektronických zariadení (OEEZ) z roku 2013. OEEZ obsahuje kontaminujúce látky (ktoré môžu mať negatívny vplyv na životné prostredie) a základné prvky (ktoré sa dajú opätovne použiť). Je dôležité, aby sa OEEZ likvidoval správne použitím špecifických postupov s cieľom zaistiť správne odstránenie a likvidáciu všetkých znečisťujúcich látok, ako aj obnovenie ostatných materiálov. Jednotlivci prispievajú výraznou mierou k minimalizácii vplyvov OEEZ na životné prostredie. Bezpodmienečne treba dodržiavať určité základné pravidlá:

- OEEZ sa nesmie spracúvať ako bežný domáci odpad;
- OEEZ treba odovzdávať na príslušných zberných miestach, ktoré sú riadené príslušnou samosprávnou obcou alebo registrovanými spoločnosťami.

V mnohých krajinách je k dispozícii domáci zber veľkých spotrebičov spadajúcich do kategórie OEEZ. V prípade zakúpenia nového spotrebiča môžete vrátiť starý spotrebič maloobchodnému predajcovi, ktorý musí zabezpečiť jeho bezplatný odvoz, pokiaľ ide o spotrebič rovnakého typu s rovnakými funkciami ako zakúpený spotrebič.

# MASA PARAPRAKE PËR TË SHMANGUR EKSPOZIMIN E MUNDSHËM NDAJ ENERGJISË SË TEPËRT TË MIKROVALËS

(a) Mos tentoni ta përdorni këtë furrë me derën hapur pasi kjo mund të shkaktojë ekspozim të dëmshëm ndaj energjisë së mikrovalës. Është e rëndësishme të mos thyeni ose të mos ngacmoni kyçet e sigurisë.

(b) Mos vendosni objekte midis faqes së përparme të furrës dhe derës ose mos lejoni grumbullimin e mbetjeve të pastruesit ose dheut në sipërfaqet izoluese.

(c) PARALAJMËRIM: Nëse dera ose guarnicionet e derës janë dëmtuar, furra nuk duhet të përdoret derisa të jetë riparuar nga një person kompetent.

# SHTOJCA

Nëse aparati nuk mbahet në gjendje të mirë pastërtie, sipërfaqja e tij mund të degradohet dhe të ndikojë në jetëgjatësinë e aparatit, si dhe të çojë në situatë të rrezikshme.

# SPECIFIKIMET

| | |
|---|---|
| Modeli | CMWA32W8DLS |
| Tensioni nominal | 230 V ~ 50 Hz |
| Hyrja e mikrovalës | 1500 W |
| Dalja e mikrovalës | 1000 W |

Të dhëna për konsum të ulët të energjisë sipas Rregullores (BE) 2023/826 të Komisionit

| **kusht** | **konsum energjie** | **Periudha pas së cilës pajisja arrin automatikisht në gjendjen** |
|---|---|---|
| Modaliteti i pritjes me shfaqjen e informacionit ose statusit | 0.8 W | 20. min |

# UDHËZIME TË RËNDËSISHME SIGURIE PARALAJMËRIM

Për të reduktuar rrezikun e zjarrit, goditjes elektrike, lëndimit të personave ose ekspozimit ndaj energjisë së tepërt të furrës me mikrovalë kur përdorni pajisjen, ndiqni masat paraprake bazë, duke përfshirë sa vijon:

1. Lexoni dhe ndiqni specifikat: "MASA PARAPRAKE PËR TË SHMANGUR EKSPOZIMIN E MUNDSHËM NDAJ ENERGJISË SË TEPËRT TË MIKROVALËS".
2. Kjo pajisje mund të përdoret nga fëmijët e moshës 8 vjeç e lart dhe personat me aftësi të reduktuara fizike, shqisore ose mendore apo me mungesë përvoje dhe njohurish nëse janë nën mbikëqyrje ose kanë marrë udhëzime në lidhje me përdorimin e pajisjes në mënyrë të sigurt, si dhe nëse kuptojnë rreziqet e përfshira. Fëmijët nuk duhet të luajnë me pajisjen.
   Pastrimi dhe mirëmbajtja që i takojnë përdoruesit nuk duhet të bëhen nga fëmijët pa mbikëqyrje.
3. Mbajeni pajisjen dhe kordonin e saj larg fëmijëve nën 8 vjeç.
4. Për të shmangur rrezikun, nëse kordoni elektrik dëmtohet, ai duhet të zëvendësohet nga prodhuesi, agjenti i tij i shërbimit ose nga persona me kualifikime të ngjashme.
5. PARALAJMËRIM: Për të shmangur mundësinë e goditjes elektrike, sigurohuni që pajisja të fiket para se të ndërroni llambën.
6. PARALAJMËRIM: Kryerja e ndonjë veprimi shërbimi ose riparimi që përfshin heqjen e një kapaku që ofron mbrojtje nga ekspozimi ndaj energjisë së mikrovalës është e rrezikshme për këdo, përveç personave kompetentë.
7. PARALAJMËRIM: Lëngjet dhe ushqime të tjera nuk duhet të ngrohen në enë të mbyllura, pasi ato mund të shpërthejnë.
8. Kur ngrohni ushqim në enë plastike ose letre, mbani një sy nga furra për shkak të mundësisë së ndezjes.

9. Përdorni vetëm enë të përshtatshme për përdorim në furra me mikrovalë.
10. Nëse del tym, fikeni ose hiqeni nga priza pajisjen dhe mbajeni derën të mbyllur në mënyrë që të mbytni flakët.
11. Ngrohja me mikrovalë e pijeve mund të shkaktojë vlim të vonuar shpërthyes, prandaj duhet pasur kujdes gjatë përdorimit të enës.
12. Për të shmangur djegiet, përmbajtja e shisheve të ushqimit dhe kavanozave të ushqimit për fëmijë duhet të trazohet ose tundet dhe temperatura duhet të kontrollohet përpara konsumimit.
13. Vezët me lëvozhgë dhe vezët e plota të ziera fort nuk duhet të ngrohen në furra me mikrovalë pasi mund të shpërthejnë, edhe pasi të ketë përfunduar ngrohja me mikrovalë.
14. Furra duhet të pastrohet rregullisht dhe të hiqen mbetjet ushqimore.
15. Mosmbajtja e furrës në gjendje të pastër mund të çojë në prishje të sipërfaqes, gjë e cila mund të ndikojë negativisht në jetëgjatësinë e pajisjes dhe mund të shkaktojë situatë të rrezikshme.
16. Për të shmangur mbinxehjen, pajisja nuk duhet të instalohet pas një dere dekorative. (Kjo nuk vlen për pajisjet me derë dekorative.)
17. Përdorni vetëm sondën e temperaturës të rekomanduar për këtë furrë. (Për furrat e pajisura me pajisje për të përdorur një sondë ndijimi të temperaturës.)
18. Furra me mikrovalë nuk duhet të vendoset në një mobilie, përveçse nëse është testuar në një mobilie.
19. Furra me mikrovalë duhet të përdoret me derën dekorative të hapur. (Për furrat me derë dekorative.)
20. Kjo pajisje synohet për përdorim në shtëpi dhe për përdorime të ngjashme, si p.sh.:
    - zonat e kuzhinës së personelit në dyqane, zyra dhe ambiente të tjera pune;

- nga klientët në hotele, motele dhe ambiente të tjera të llojit rezidencial;
- shtëpi fermash;
- ambiente të llojit me fjetje dhe mëngjes.

21. Furra me mikrovalë është menduar për ngrohjen e ushqimeve dhe pijeve. Tharja e ushqimit ose veshjeve dhe ngrohja e jastëkëve ngrohës, pantoflave, sfungjerëve, leckave të njoma dhe artikujve të ngjashëm mund të shkaktojnë rrezik lëndimi, ndezjeje ose zjarri.
22. Nuk lejohen enët metalike për ushqim dhe pije gjatë gatimit në mikrovalë.
23. Pajisja nuk duhet të pastrohet me pastrues me avull.
24. Pajisja është menduar për përdorim portativ.
25. Sipërfaqja e pasme e pajisjeve duhet të vendoset përkundër murit.
26. Pajisjet nuk janë menduar të përdoren përmes një kohëmatësi të jashtëm apo sistemi të veçantë telekomandimi.
27. Temperatura e sipërfaqeve të arritshme mund të jetë e lartë kur pajisja është në punë.
28. PARALAJMËRIM: Kur pajisja përdoret në modalitetin e kombinuar, për shkak të temperaturave të krijuara, fëmijët duhet ta përdorin furrën vetëm nën mbikëqyrjen e të rriturve.

# LEXOJENI ME KUJDES DHE MBAJENI PËR REFERENCË NË TË ARDHMEN

# PËR TË REDUKTUAR RREZIKUN E LËNDIMIT TË PERSONAVE INSTALIMI I TOKËZIMIT

## RREZIK

Rrezik goditjeje elektrike
Prekja e disa prej komponentëve të brendshëm mund të shkaktojë lëndim të rëndë personal ose vdekje.
Mos e çmontoni këtë pajisje.

## PARALAJMËRIM

Rrezik goditjeje elektrike
Përdorimi i pasaktë i tokëzimit mund të shkaktojë goditje elektrike.
Mos e futni pajisjen në prizë derisa ajo të jetë instaluar dhe tokëzuar saktë.

Kjo pajisje duhet të tokëzohet. Në rast qarku të shkurtër elektrik, tokëzimi redukton rrezikun e goditjes elektrike duke ofruar një tel shkarkimi për rrymën elektrike.
Kjo pajisje është pajisur me një kordon që ka një tel tokëzimi me spinë tokëzimi. Spina duhet të futet në një prizë të instaluar dhe tokëzuar saktë.

Konsultohuni me një elektricist ose teknik shërbimi të kualifikuar nëse udhëzimet e tokëzimit nuk kuptohen plotësisht ose nëse ka dyshime për tokëzimin e saktë të pajisjes.
Nëse është e nevojshme të përdoret një kordon zgjatues, përdorni vetëm kordon zgjatues me 3 tela.

1. Ofrohet një kordon i shkurtër furnizimi me energji për të reduktuar rreziqet që vijnë nga ngatërrimi ose pengimi te një kabllo më e gjatë.
2. Nëse përdoret një set kordoni të gjatë ose kordon zgjatues:

1) Vlerësimi i shënuar elektrik i setit të kordonit ose kordonit zgjatues duhet të ketë minimalisht të njëjtën vlerë si vlerësimi elektrik i pajisjes.
2) Kordoni zgjatues duhet të jetë kordon me 3 tela i llojit tokëzues.
3) Kordoni i gjatë duhet të vendoset në mënyrë që të mos mbështillet mbi banak ose tavolinë ku mund të tërhiqet nga fëmijët ose të shkaktojë pengim pa dashje.

## PASTRIMI

Sigurohuni që ta shkëputni pajisjen nga furnizimi me energji.

1. Pas përdorimit, pastrojeni zgavrën e furrës me një leckë të njomë.
2. Pastrojini aksesorët në mënyrën e zakonshme në ujë me sapun.
3. Skeleti dhe guarnicioni i derës dhe pjesët fqinje duhet të pastrohen me kujdes me një leckë të njomë kur janë të ndotur.
4. Mos përdorni pastrues të ashpër gërryes apo kruajtëse të mprehta metalike për të pastruar xhamin e derës së furrës, pasi mund të gërvishtin sipërfaqen, gjë e cila mund të shkaktojë copëtim të xhamit.
5. Këshillë pastrimi---Për pastrim më të lehtë të pareteve të zgavrës që mund të preken nga ushqimi i gatuar: Vendosni gjysmë limoni në një tas, shtoni 300 ml (1/2 pintë) ujë dhe ngrohni me fuqi mikrovale 100% për 10 minuta. Fshijeni furrën duke përdorur një leckë të butë e të thatë.

# ENËT
# KUJDES
# RREZIK LËNDIMI PERSONAL

Kryerja e ndonjë veprimi shërbimi ose riparimi që përfshin heqjen e një kapaku që ofron mbrojtje nga ekspozimi ndaj energjisë së mikrovalës është e rrezikshme për këdo, përveç personave kompetentë.
Shihni udhëzimet mbi "Materialet që mund të përdoren në furrën me mikrovalë ose që duhen shmangur në furrën me mikrovalë". Mund të ketë disa enë jometalike që nuk janë të sigurta për t'u përdorur për mikrovalë. Në rast dyshimi, mund ta provoni enën në fjalë duke ndjekur procedurën e mëposhtme.

## TESTI I ENËS:

1. Mbushni një enë të sigurt për mikrovalë me 1 filxhan ujë të ftohtë (250 ml) së bashku me enën në fjalë.
2. Gatuani me fuqi maksimale për 1 minutë.
3. Ndieni me kujdes enën. Nëse ena bosh është e ngrohtë, mos e përdorni për gatim në mikrovalë.
4. Koha e gatimit nuk duhet të kalojë 1 minutë.

## Materialet që mund të përdoren në furrën me mikrovalë

| Enët | Vërejtje |
|---|---|
| Tava për pjekje | Ndiqni udhëzimet e prodhuesit. Fundi i tavës për pjekje duhet të jetë të paktën 3/16 inç (5 mm) mbi pllakën rrotulluese. Përdorimi i pasaktë mund të shkaktojë thyerjen e pllakës rrotulluese. |
| Takëmet e ngrënies | Vetëm ato të sigurta për mikrovalë. Ndiqni udhëzimet e prodhuesit. Mos përdorni enë të plasaritura ose të ciflosura. |
| Kavanoza qelqi | Hiqni gjithmonë kapakun. Përdorini vetëm për të vakur ushqimin. Shumica e kavanozave të qelqit nuk janë rezistentë ndaj nxehtësisë dhe mund të thyhen. |
| Enë qelqi | Vetëm enë qelqi për furrë, rezistente ndaj nxehtësisë. Sigurohuni që të mos kenë elemente metalike. Mos përdorni enë të plasaritura ose të ciflosura. |
| Qese për gatim në furrë | Ndiqni udhëzimet e prodhuesit. Mos i mbyllni me lidhëse metalike. Bëni të çara për të lejuar daljen e avullit. |
| Pjata dhe gota letre | Përdorini vetëm për gatim/ngrohje afatshkurtër. Mos e lini furrën pa mbikëqyrje gjatë gatimit. |
| Peshqir letre | Përdorini për të mbuluar ushqimin për ringrohje dhe thithje të yndyrës. Përdorini nën mbikëqyrje vetëm për gatim afatshkurtër. |
| Letër pergamene | Përdoreni si mbulesë për të parandaluar spërkatjen ose si mbështjellje për avullimin. |
| Plastika | Vetëm ato të sigurta për mikrovalë. Ndiqni udhëzimet e prodhuesit. Duhet të ketë etiketimin "E sigurt për mikrovalë". Disa enë plastike zbuten ndërsa nxehet ushqimi brenda. "Qeset e zierjes" dhe qeset plastike të mbyllura mirë duhet të çahen, shpohen ose ajrosen sipas udhëzimeve të paketimit. |
| Mbështjellëset plastike | Vetëm ato të sigurta për mikrovalë. Përdorini për të mbuluar ushqimin gjatë gatimit për të mbajtur lagështinë. Mos lejoni që mbështjellësja plastike të prekë ushqimin. |
| Termometra | Vetëm ata të sigurt për mikrovalë (termometra për mish dhe ëmbëlsira). |
| Letër dylli | Përdoreni si mbulesë për të parandaluar spërkatjen dhe për të mbajtur lagështinë. |

## Materialet që duhen shmangur në furrën me mikrovalë

| Enët | Vërejtje |
|---|---|
| Tabaka alumini | Mund të shkaktojë formim harku. Transferojeni ushqimin në enë të sigurt për mikrovalë. |
| Karton ushqimi me dorezë metalike | Mund të shkaktojë formim harku. Transferojeni ushqimin në enë të sigurt për mikrovalë. |
| Enë metalike ose me elemente metalike | Metali mbron ushqimin nga energjia e mikrovalëve. Elementi metalik mund të shkaktojë formim harku. |
| Lidhëse metalike me përdredhje | Mund të shkaktojnë formim harku dhe mund të shkaktojnë zjarr në furrë. |
| Qese letre | Mund të shkaktojnë zjarr në furrë. |
| Shkumë plastike | Kur ekspozohet ndaj temperaturës së lartë, shkuma plastike mund të shkrijë ose të kontaminojë lëngun brenda. |
| Druri | Druri thahet kur përdoret në furrën me mikrovalë dhe mund të çahet ose plasaritet. |

# KONFIGURIMI I FURRËS

**Emrat e pjesëve dhe aksesorëve të furrës**

Hiqeni furrën dhe të gjitha materialet nga kartoni dhe zgavra e furrës. Furra vjen me aksesorët e mëposhtëm:

| | |
|---|---|
| Tabakaja e qelqit | 1 |
| Grupi i unazës së pllakës rrotulluese | 1 |
| Manuali i udhëzimit | 1 |

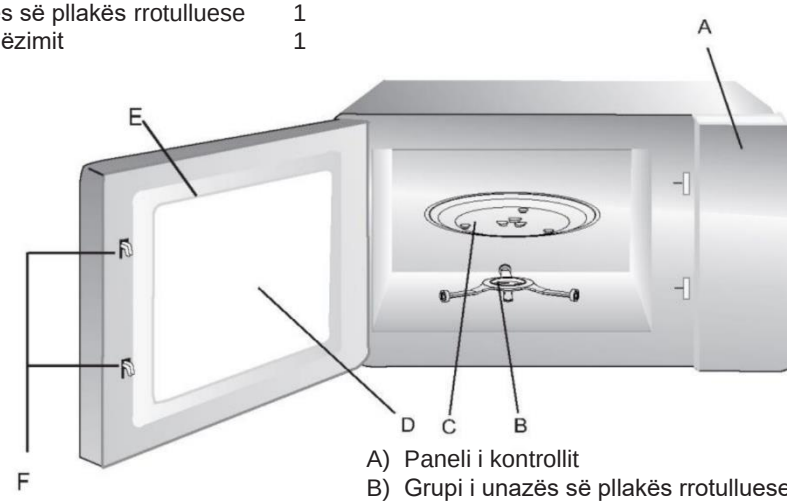


A) Paneli i kontrollit
B) Grupi i unazës së pllakës rrotulluese
C) Tabakaja e qelqit
D) Dritarja e vëzhgimit
E) Grupi i derës
F) Sistemi i kyçjes së sigurisë

## Instalimi i pllakës rrotulluese

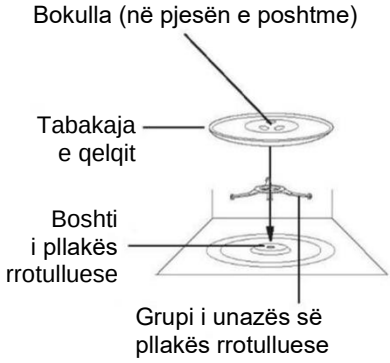


a. Mos e vendosni asnjëherë tabakanë e qelqit me kokë poshtë. Tabakaja e qelqit nuk duhet të kufizohet kurrë.
b. Edhe tabakaja e qelqit edhe grupi i unazës së pllakës rrotulluese duhet të përdoren gjithmonë gjatë gatimit.
c. Të gjitha ushqimet dhe enët e ushqimit vendosen gjithmonë mbi tabakanë e qelqit për gatim.
d. Nëse tabakaja e qelqit ose grupi i unazës së pllakës rrotulluese cifloset ose prishet, kontaktoni qendrën më të afërt të autorizuar të shërbimit.

# INSTALIMI NË BANAK

Hiqni gjithë materialin e paketimit dhe aksesorët. Kontrolloni furrën për ndonjë dëmtim, si p.sh. çallata ose derë të thyer. Mos e instaloni nëse furra është e dëmtuar.

Mobilia: Hiqni shtresat mbrojtëse që gjenden në sipërfaqen e mobilies së furrës me mikrovalë.
Mos e hiqni kapakun Mica kafe të zbehtë që është montuar në zgavrën e furrës për të mbrojtur magnetronin.

---

# INSTALIMI

1. Zgjidhni një sipërfaqe të niveluar që ofron hapësirë të mjaftueshme të hapur për vrimat e hyrjes dhe/ose daljes.

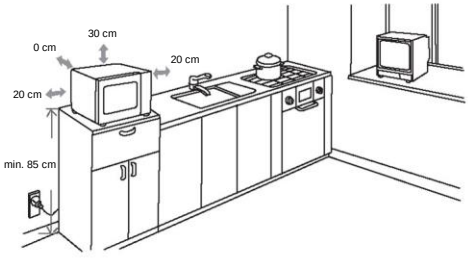


(1) Lartësia minimale e instalimit është 85 cm.
(2) Sipërfaqja e pasme e pajisjes duhet të vendoset përkundër një muri.
Lini një hapësirë minimale prej 30 cm mbi furrë, ndërsa midis furrës dhe mureve ngjitur kërkohet një hapësirë minimale prej 20 cm.
(3) Mos i hiqni këmbët nga pjesa e poshtme e furrës.
(4) Bllokimi i vrimave të hyrjes dhe/ose daljes mund të dëmtojë furrën.
(5) Vendoseni furrën sa më larg radios dhe televizorit që të jetë e mundur. Përdorimi i furrës me mikrovalë mund të shkaktojë interferencë me radion ose televizorin.
2. Futeni furrën në një prizë standarde shtëpie.
Sigurohuni që tensioni dhe frekuenca të jenë të njëjta me tensionin dhe frekuencën në etiketën e vlerësimit.

PARALAJMËRIM: Mos e instaloni furrën mbi një pianurë gatimi ose pajisje tjetër që prodhon nxehtësi. Nëse instalohet afër ose mbi një burim nxehtësie, furra mund të dëmtohet dhe garancia do të humbë vlefshmërinë.

Sipërfaqja e arritshme mund të jetë e nxehtë gjatë përdorimit.

# UDHËZIM PËRDORIMI
# PANELI I KONTROLLIT

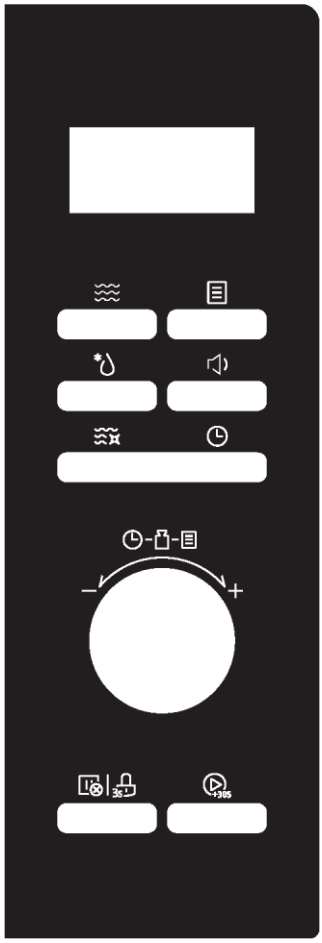

- **Mikrovala**

Shtypni për të zgjedhur funksionin e mikrovalës

- **Shkrirje**

Shtypni për të zgjedhur shpejt funksionin e shkrirjes

- **Kohëmatësi/Ora**

Shtypni për të caktuar orën

- **Pastrimi inteligjent**

Shtypni për të zgjedhur funksionin e pastrimit inteligjent

- **Menyja automatike**

Shtypni për të zgjedhur menytë automatike

- **Zëri fikur**

Shtypni për 3 sekonda për të heshtur mikrovalën

- **Ndalo/Anulo**

Shtypni për të anuluar funksionin aktual të gatimit

- **Blloko**

Shtypni për 3 sekonda për funksionin e bllokimit për fëmijë

- **Start/+30Sec.**

Shtypni për të nisur funksionin ose për të nisur shpejt funksionin e mikrovalës për 30 sekonda

# UDHËZIM PËRDORIMI

Kjo furrë me mikrovalë përdor komanda elektronike moderne për të përmbushur nevojat tuaja të gatimit.

**1. Cilësimi i orës**

Kur furra me mikrovalë është ndezur, furra do të shfaqë "0:00" dhe zilja do të bjerë një herë.

1) Shtypni " ◷ " dy herë. Ekrani "00:00", shifrat e orës do të pulsojnë.
2) Rrotulloni " " për të rregulluar shifrat e orës, koha e hyrjes duhet të jetë brenda 0--23 (24 orë).
3) Shtypni " ◷ ", shifrat e minutave do të pulsojnë.
4) Rrotulloni " " për të rregulluar shifrat e minutave, koha e hyrjes duhet të jetë brenda 0--59.
5) Shtypni " ◷ " për të përfunduar cilësimin e orës. ":" do të pulsojë.

Shënim:

1) Nëse ora nuk është caktuar, ajo nuk do të funksionojë kur ndizet.
2) Gjatë procesit të cilësimit të orës, nëse nuk shtypni " ◷ " brenda 5 minutave, furra do të kthehet automatikisht në gjendjen e mëparshme.

**2. Kohëmatësi i kuzhinës**

1) Shtypni " ◷ " një herë, ekrani do të shfaqë 00:00.
2) Rrotulloni " " për të vendosur vlerën e duhur të kohëmatësit. (Koha maksimale e gatimit është 95 minuta.)
3) Shtypni " ⏵+30s " për të konfirmuar cilësimin.

**3. Gatimi me mikrovalë**

Grafiku i fuqisë së mikrovalës

| Ekrani | P100 | P80 | P50 | P30 | P10 |
|---|---|---|---|---|---|
| Fuqia e mikrovalës | 1000 W | 800 W | 500 W | 300 W | 100 W |

1) Shtypni " ≋ " dhe më pas do të shfaqet "P100".
2) Shtypni "≋ " në mënyrë të përsëritur ose rrotulloni dorezën për të caktuar nivelin e fuqisë. Disponohen 5 nivele fuqie.
3) Shtypni " ⏵+30s "për të konfirmuar.

4) Rrotulloni " " për të rregulluar kohën e gatimit. Duhet të jetë brenda 0:05-95:00.

5) Shtypni " " për të nisur gatimin.

**4. Shkrirja sipas peshës**

1) Shtypni " " një herë, furra do të shfaqë "d-1".

2) Rrotulloni "  " për të zgjedhur peshën e ushqimit. Në të njëjtën kohë, "g" do të ndizet.

   Pesha duhet të jetë brenda 100-2000 g.

3) Shtypni butonin " " për të nisur shkrirjen.

Shënim: zilja do t'ju kujtojë ta ktheni ushqimin nga ana tjetër gjatë shkrirjes. Nëse nuk reagoni, furra do të vazhdojë të punojë.

**5. Shkrirja sipas kohës**

1) Shtypni dy herë butonin " ", furra do të shfaqë "d-2".

2) Rrotulloni " " për të zgjedhur kohën e gatimit. Koha maksimale e cilësimit është 95 minuta.

3) Shtypni butonin " " për të nisur shkrirjen.

   Fuqia e shkrirjes është P30 dhe nuk mund të ndryshohet.

Shënim: Kur të ketë kaluar gjysma e kohës, do të tingëllojë zilja për t'ju kujtuar që ta ktheni ushqimin nga ana tjetër. Nëse nuk reagoni, furra do të vazhdojë të punojë.

**6. Nisja e shpejtë**

1) Në gjendje pritjeje, shtypni " " për të nisur gatimin 30 sekonda me fuqi 100%. Çdo shtypje e shtuar do të rrisë kohën e gatimit me 30 sekonda deri në 95 minuta.

2) Në gjendje pritjeje, rrotulloni " " majtas për të caktuar kohën e gatimit për 95 minuta me fuqi mikrovale 100% dhe më pas rrotulloni " " për të caktuar kohën e gatimit. Shtypni " " për të nisur gatimin.

**7. Gatimi me shumë faza**

Shënime:

1) Në gatimin me shumë faza mund të caktohen dy faza gatimi.

2) Nëse caktoni funksionin e shkrirjes, ai do të funksionojë automatikisht në fazën e parë.

3) Kohëmatësi i kuzhinës, menyja automatike dhe pastrimi automatik nuk mund të caktohen si një nga shumë fazat.

Shembull: shkrini ushqimin për 5 minuta dhe më pas gatuajeni me fuqi mikrovale 80% për 7 minuta.

1) Shtypni dy herë " " dhe më pas ekrani do të shfaqë “d-2”.
2) Rrotulloni " " për të caktuar kohën e dëshiruar të shkrirjes prej 5 minutash.
3) Shtypni " " dhe më pas do të shfaqet "P100".
4) Rrotulloni " " ose shtypni " " në mënyrë të përsëritur për të caktuar nivelin e fuqisë P80.
5) Shtypni " "për të konfirmuar.
6) Rrotulloni " " për të caktuar kohën e dëshiruar të shkrirjes prej 7 minutash.
7) Shtypni " " për të nisur gatimin.

**8. Pastrimi inteligjent**

Në gjendje pritjeje, shtypni një herë " ", "AC" do të shfaqet. Shtypni një herë " " për të nisur pastrimin (pastrim 100% i mikrovalës për 5 minuta)
Programi “Pastrimi inteligjent” ju ndihmon të pastroni me lehtësi pajisjen dhe të largoni aromat e pakëndshme. Mjafton të vendosni një tas me ujë brenda mikrovalës dhe të zgjidhni funksionin “Pastrimi inteligjent”. Fuqia natyrale e avullit do të zbusë mbetjet e ushqimit brenda pak minutave, duke i bërë gati për t'u eliminuar.
Shënim: Ndalohet mbajtja e ujit me enë metalike.

**9. Bllokimi për fëmijë**

Blloko: Në gjendje pritjeje, shtypni " " për 3 sekonda. Do të dëgjohet një "bip" i gjatë që tregon hyrjen në gjendjen e bllokimit për fëmijë dhe treguesi i bllokimit do të ndizet.

Zhblloko: Në gjendje të bllokuar, shtypni " " për 3 sekonda. Do të dëgjohet një "bip" i gjatë që tregon se bllokimi është hequr dhe treguesi i bllokimit do të zhduket.

**10. Funksioni i orës**

1) Gjatë gjendjes së gatimit, shtypni " " për të kontrolluar orën aktuale. Ajo do të shfaqet për 3 sekonda.

**11. Modaliteti i heshtur**

**Për të aktivizuar modalitetin e heshtur:**

Në gjendje pritjeje ose ore, shtypni " " një herë. Do të shfaqet “oFF”. Kur shtypni butonat, nuk lëshohet zë.

**Për të çaktivizuar modalitetin e heshtur:**

Në modalitetin e heshtur, shtypni " " një herë. Do të dëgjohet një "bip". Do të shfaqet "on".

**12. Menyja automatike**

1) Në gjendje pritjeje, rrotulloni " " djathtas për të zgjedhur funksionin e dëshiruar dhe "A1"~"A8" do të shfaqet.

2) Shtypni " " për të konfirmuar menynë që ju nevojitet.

3) Rrotulloni " " për të zgjedhur nënmenynë.

4) Shtypni " " për të nisur gatimin.

**Grafiku i menysë**

| NUMRI | EMRI I KATEGORISË | EKRANI | EMRI I PROGRAMIT | PESHA | KOHA | FUQIA |
|---|---|---|---|---|---|---|
| A1 | Perime të ngrira | b1 -1 | Bishtaja të ngrira | 200 g | 5'00" | P100 |
| | | b1 -2 | | 400 g | 8'00" | P100 |
| | | b2-1 | Perime të ngrira mikse | 200 g | 4'00" | P100 |
| | | b2-2 | | 400 g | 7'00" | P100 |
| | | b3-1 | Brokoli i ngrirë | 200 g | 4'30" | P100 |
| | | b3-2 | | 400 g | 7'30" | P100 |
| A2 | Perime të freskëta | b1 -1 | Patate pa lëkurë | 400 g | 5'00" | P100 |
| | | b1 -2 | | 800 g | 9'00" | P100 |
| | | b2-1 | Patate me lëkurë | 2(200 g) | 5'00" | P100 |
| | | b2-2 | | 4(400 g) | 14'00" | P100 |
| | | b3 | Brokoli | 400 g | 8'00" | P100 |
| | | b4 | Karota | 400 g | 7'00" | P100 |
| | | b5 | Kungulleshka | 400 g | 5'00" | P100 |
| A3 | Peshk | b1 | Midhje | 200 g | 6'00" | P80 |
| | | b2 | Salmon | 350 g | 8'00" | P80 |
| | | b3 | Peshk ton | 350 g | 7'00" | P80 |
| | | b4 | Levrek | 350 g | 8'00" | P80 |
| A4 | Mish | b1 | Pulë | 800 g | 14'00" | P100 |
| | | b2 | Gjeldet | 800 g | 14'00" | P100 |
| | | b3 | Mish derri | 450 g | 4'00" | P100 |
| | | b4 | Mish i kuq | 800 g | 12'00" | P100 |
| A5 | Drithëra dhe makarona | b1 -1 | Makarona të vogla | 100 g | 10'00" | P80 |
| | | b1 -2 | | 200 g | 12'00" | P80 |
| | | b2-1 | Kuskus | 200 g | 3'00"/ 9'00" | P80 |
| | | b2-2 | | 300 g | 4'00"/ 10'00" | P80 |
| | | b3 | Oriz | 1 filxhan | 8'00"/ 500"' | P100+P50 |
| | | b4-1 | Bollgur | 2 racione | 7'00" | P100 |
| | | b4-2 | | 4 racione | 11'00" | P100 |

| | | | | | | |
|---|---|---|---|---|---|---|
| A6 | Ushqim për fëmijë | b1 | Ushqim pelte për fëmijë | 150 g | 2'00" | P80 |
| | | b2 | Supë | 200 g | 2'30" | P100 |
| | | b3 | Sterilizim | 1 copë (biberon) | 1'30" | P100 |
| | | b4 | Qumësht për fëmijë | 100 ml | 40" | P30 |
| A7 | Pije | b1 | Qumësht (1 filxhan/ 240 ml) | 250 ml | 1'00" | P100 |
| | | b2 | Kafe (1 filxhan/120 ml) | 250 ml | 1'00" | P100 |
| | | b3 | Çaj | 250 ml | 2'00" | P100 |
| | | b4 | Çokollatë e nxehtë | 200 ml | 1'15" | P80 |
| A8 | Shkrirje | b1 -1 | Gjalpë (shkrirje) | 230 g | 1'40" | P80 |
| | | b1 -2 | Gjalpë (shkrirje) | 460 g | 2'20" | P80 |
| | | b2-1 | Gjalpë (zbutje) | 230 g | 1'30" | P80 |
| | | b2-2 | Gjalpë (zbutje) | 460 g | 2'30" | P80 |
| | | b3-1 | Çokollatë | 100 g | 2'00" | P80 |
| | | b3-2 | Çokollatë | 200 g | 4'00" | P80 |
| | | b4-1 | Akullore (zbutje) | 450 g | 0'15" | P80 |
| | | b4-2 | Akullore (zbutje) | 700 g | 0'30" | P80 |

# ZGJIDHJA E PROBLEMEVE

| Normale | |
|---|---|
| Furra me mikrovalë pengon marrjen e sinjalit të televizorit | Mund të ketë interferencë në marrjen e sinjalit të radios dhe televizorit kur punon furra me mikrovalë. Është e ngjashme me interferencën e pajisjeve të vogla elektrike, si mikseri, fshesa me korrent dhe ventilatori elektrik.<br>Kjo është normale. |
| Dritë e zbehtë furre | Në gatimin me mikrovalë me fuqi të ulët, drita e furrës mund të zbehet. Kjo është normale. |
| Avulli grumbullohet te dera, ajri i nxehtë del nga vrimat e ventilimit | Gjatë gatimit mund të dalë avull nga ushqimi. Pjesa dërrmuese do të dalë nga vrimat e ventilimit. Por një sasi mund të grumbullohet në një vend të freskët si dera e furrës. Kjo është normale. |
| Furra nisi të punojë aksidentalisht pa ushqim brenda. | Ndalohet vënia në punë e njësisë pa ushqim brenda. Është shumë e rrezikshme. |

| Problemi | Shkaku i mundshëm | Zgjidhja |
|---|---|---|
| Furra nuk ndizet. | (1) Kordoni elektrik nuk është futur mirë. | Hiqeni nga priza. Pastaj futeni sërish në prizë pas 10 sekondash. |
| | (2) Është djegur siguresa ose është fikur ndërprerësi i qarkut. | Zëvendësoni siguresën ose rivendosni ndërprerësin e qarkut (të riparuar nga personeli profesionist i kompanisë sonë) |
| | (3) Problem me prizën. | Provoni prizën me pajisje të tjera elektrike. |
| Furra nuk ngroh. | (4) Dera nuk është mbyllur mirë. | Mbylleni mirë derën. |

# MBROJTJA E MJEDISIT

Kjo pajisje është etiketuar në përputhje me Direktivën Evropiane 2012/19/EU për Rregulloret e Mbetjeve të Pajisjeve Elektrike dhe Elektronike 2013 në lidhje me pajisjet elektrike dhe elektronike (WEEE). WEEE përmbajnë si substanca ndotëse (që mund të kenë një efekt negativ në mjedis) edhe elemente bazë (që mund të ripërdoren). Është e rëndësishme që WEEE t'u nënshtrohen trajtimeve specifike për heqje dhe hedhje të saktë të ndotësve, si dhe për të rikuperuar të gjitha materialet. Individët mund të luajnë një rol të rëndësishëm në sigurimin që WEEE të mos bëhen problem mjedisor; është thelbësore të ndiqni disa rregulla themelore:

- WEEE nuk duhet të trajtohen si mbetje shtëpiake;
- WEEE duhet të dërgohen në zonat e dedikuara të grumbullimit, të menaxhuara nga këshilli i qytetit ose një kompani e regjistruar.

Në shumë shtete, mund të ketë grumbullime në vendbanim për WEEE e mëdha. Kur blini një pajisje të re, e vjetra mund t'i kthehet shitësit, i cili duhet ta pranojë atë falas si shërbim, për sa kohë që pajisja është e një lloji ekuivalent dhe ka të njëjtat funksione si pajisja e blerë.

# FÖRSIKTIGHETSÅTGÄRDER FÖR ATT UNDVIKA MÖJLIG EXPONERING FÖR ÖVERDRIVA MÄNGDER MIKROVÅGSENERGI

(a) Försök inte att använda ugnen med luckan öppen eftersom detta kan leda till skadlig exponering för mikrovågsenergi. Det är viktigt att inte bryta sönder eller manipulera säkerhetsspärrarna.

(b) Placera inga föremål mellan ugnens framsida och luckan och låt inte smuts eller rengöringsrester samlas på tätningsytorna.

(c) VARNING: Om luckan eller dörrtätningarna är skadade får ugnen inte användas förrän den har reparerats av en kompetent person.

# TILLÄGG

Om apparaten inte hålls ren kan dess yta försämras. Detta kan påverka apparatens livslängd och leda till en farlig situation.

# SPECIFIKATIONER

| | |
|---|---|
| Modell | CMWA32W8DLS |
| Märkspänning | 230 V~ 50 Hz |
| Mikrovågsugn ingång | 1 500 W |
| Mikrovågsugn utgång | 1 000 W |

Uppgifter om låg energiförbrukning enligt kommissionens förordning (EU) 2023/826.

| **Tillstånd** | **Strömförbrukning** | **Period efter vilken utrustningen automatiskt når tillståndet** |
|---|---|---|
| Standbyläge med visning av information eller status | 0,8 W | 20 Min. |

# VIKTIGA SÄKERHETSANVISNINGAR/VARNINGAR

För att minska risken för brand, elektriska stötar, personskador eller exponering för mycket energi från mikrovågsugnen när du använder apparaten ska du följa de grundläggande försiktighetsåtgärderna, inklusive följande:

1. Läs och följ de särskilda anvisningarna: ”FÖRSIKTIGHETSÅTGÄRDER FÖR ATT UNDVIKA MÖJLIG EXPONERING FÖR ÖVERDRIVNA MÄNGDER MIKROVÅGSENERGI”.
2. Den här apparaten kan användas av barn från 8 års ålder och av personer med nedsatt fysisk, sensorisk eller mental förmåga om de har fått handledning eller instruktioner för säker användning och förstår de faror som är inblandade. Barn ska inte leka med apparaten.
   Rengöring och skötsel ska inte utföras av barn utan uppsikt.
3. Håll apparaten och dess sladd utom räckhåll för barn under åtta år.
4. Om elsladden skadas måste den bytas av tillverkaren, dennes serviceombud eller liknande kvalificerad person för att undvika faror.
5. VARNING: För att undvika elektriska stötar ska apparaten vara avstängd innan lampan byt ut.
6. VARNING: Det är farligt för någon annan än en kompetent person att utföra service eller reparationer som innebär att ett skydd som skyddar mot exponering för mikrovågsenergi tas bort.
7. VARNING: Vätskor och andra livsmedel får inte värmas i slutna behållare eftersom de kan explodera.
8. När du värmer mat i plast- eller pappersförpackningar ska du hålla ett öga på ugnen eftersom det finns risk för antändning.
9. Använd endast redskap som är lämpliga för mikrovågsugnar.

10. Om det uppstår rök, stäng av eller koppla ur apparaten och håll luckan stängd för att kväva eventuella lågor.
11. Uppvärmning av drycker i mikrovågsugn kan leda till fördröjd kokning och därför måste man vara försiktig när man hanterar behållaren.
12. Vid värmning av nappflaskor och barnmatsburkar ska innehållet röras om eller skakas. Kontrollera temperaturen innan förtäring för att undvika brännskador.
13. Ägg med skal och hela hårdkokta ägg bör inte värmas i mikrovågsugn. De kan explodera även efter mikrovågsvärmningen.
14. Ugnen bör rengöras regelbundet och eventuella matavlagringar bör avlägsnas.
15. Om ugnen inte hålls ren kan det leda till att ytan försämras, vilket kan påverka apparatens livslängd negativt och eventuellt leda till en farlig situation.
16. För att undvika överhettning ska apparaten inte installeras bakom en dekorativ lucka. (Detta gäller inte apparater med dekorativ lucka.)
17. Använd endast den temperatursond som rekommenderas för den här ugnen (för ugnar som är utrustade med en möjlighet att använda en temperatursond).
18. Mikrovågsugnen får inte placeras i ett skåp om den inte har testats i ett skåp.
19. Mikrovågsugnen måste användas med den dekorativa luckan öppen (för ugnar med dekorativ lucka).
20. Denna produkt är avsedd att användas i hushåll och liknande användningsområden, som till exempel:
    - personalkök i butiker, kontor och andra arbetsmiljöer;
    - mangårdsbyggnader och av gäster på hotell, motell och andra miljöer av bostadstyp,
    - lantbruk,
    - B&B-miljöer.

21. Mikrovågsugnen är avsedd för uppvärmning av mat och dryck. Att torka mat eller kläder och värma värmekuddar, tofflor, svampar, fuktiga trasor och liknande kan leda till risk för skada, antändning eller brand.
22. Metallbehållare för mat och dryck får inte användas vid tillagning i mikrovågsugn.
23. Apparaten får inte rengöras med en ångrengörare.
24. Apparaten är avsedd att användas som en fristående apparat.
25. Apparaternas baksida ska placeras mot en vägg.
26. Apparaterna är inte avsedda att användas med en extern timer eller ett separat fjärrstyrningssystem.
27. När apparaten är i drift kan åtkomliga ytor vara varma.
28. VARNING: När apparaten används i kombinationsläget bör barn endast använda ugnen under uppsikt av en vuxen på grund av de temperaturer som uppstår.

# LÄS NOGGRANT OCH SPARA FÖR FRAMTIDA REFERENS

# FÖR ATT MINSKA RISKEN FÖR PERSONSKADOR VID JORDANSLUTNING

## FARA

Risk för elektrisk stöt
Att röra vid de interna komponenterna kan orsaka allvarlig personskada eller dödsfall. Ta inte isär denna apparat.

## VARNING

Risk för elektrisk stöt
Felaktig användning av jordningen kan leda till elektriska stötar.
Anslut inte till ett eluttag förrän apparaten är korrekt installerad och jordad.

Denna apparat måste vara jordad. I händelse av en elektrisk kortslutning minskar jordning risken för elektriska stötar genom att tillhandahålla en flyktledare för den elektriska strömmen.
Den här apparaten är utrustad med en sladd som har en jordkabel med en jordkontakt. Kontakten måste anslutas till ett uttag som är korrekt installerat och jordat.

Kontakta en kvalificerad elektriker eller serviceman om du inte har förstått anvisningarna för jordning helt och hållet eller om du är osäker på om apparaten är korrekt jordad.
Om det är nödvändigt att använda en förlängningssladd, använd endast en 3-trådig förlängningssladd.

1. En kort strömförsörjningssladd medföljer leveransen för att minska riskerna att fastna i eller snubbla över en längre sladd.
2. Om en lång sladd eller förlängningssladd används:

1) Den markerade elkapaciteten för kablagepaketet eller förlängningssladden ska vara minst lika stor som apparatens elkapacitet.
2) Förlängningssladden måste vara en jordad 3-trådig sladd.
3) Den långa sladden ska vara placerad så att den inte hänger över bänkskivan eller bordet så att barn kan dra i den eller snubbla över den oavsiktligt.

# RENGÖRING

Se till att koppla ur apparaten från strömförsörjningen.

1. Rengör ugnens hålrum efter användning med en lätt fuktig trasa.
2. Rengör tillbehören på vanligt sätt i tvålvatten.
3. Dörrkarmen och tätningen samt angränsande delar måste rengöras försiktigt med en fuktig trasa när de är smutsiga.
4. Använd inte hårda slipande rengöringsmedel eller vassa metallskrapor för att rengöra ugnsluckans glas. Detta kan repa ytan och göra så att glaset spricker.
5. Rengöringstips---för enklare rengöring av hålrumsväggarna som den tillagade maten kan komma i kontakt med: Lägg en halv citron i en skål, tillsätt 300 ml (1/2 pint) vatten och värm på 100 % mikrovågsugnseffekt i 10 minuter. Torka av ugnen med en mjuk, torr trasa.

## REDSKAP
## FÖRSIKTIGHET
## RISK FÖR PERSONSKADOR

Det är farligt för någon annan än en kompetent person att utföra service eller reparationer som innebär att ett skydd som skyddar mot exponering för mikrovågsenergi tas bort. Läs instruktionerna om "Material som kan användas i mikrovågsugn eller som bör undvikas i mikrovågsugn." Det kan finnas vissa redskap som inte är av metall som inte är säkra att använda i mikrovågsugn. Om du är osäker kan du testa redskapet i fråga genom att följa nedanstående procedur.

## TEST AV REDSKAP:

1. Fyll en mikrovågssäker behållare med 1 kopp kallt vatten (250 ml) tillsammans med redskapet i fråga.
2. Koka på maximal effekt i 1 minut.
3. Känn försiktigt på redskapet. Om det tomma redskapet är varmt får du inte använda det för tillagning i mikrovågsugn.
4. Överskrid inte 1 minuts tillagningstid.

## Material du kan använda i mikrovågsugn

| Redskap | Anmärkningar |
|---|---|
| Crisppanna | Följ tillverkarens instruktioner. Crisppannans botten måste vara minst 5 mm (3/16 tum) ovanför den roterande tallriken. Felaktig användning kan leda till att den roterande tallriken går sönder. |
| Matporslin | Endast mikrovågssäker. Följ tillverkarens instruktioner. Använd inte spruckna eller trasiga tallrikar. |
| Glasburkar | Ta alltid av locket. Använd endast för att värma mat tills den är lagom varm. De flesta glasburkar är inte värmebeständiga och kan gå sönder. |
| Glas | Endast värmebeständigt ugnsglas. Kontrollera att det inte finns några metalliska detaljer. Använd inte spruckna eller trasiga tallrikar. |
| Ugnsmatlag-ningspåsar | Följ tillverkarens instruktioner. Stäng inte med metallband. Gör skåror så att ånga kan komma ut. |
| Papperstallrikar och koppar | Använd endast för kortvarig tillagning/uppvärmning. Lämna inte ugnen utan uppsikt när du lagar mat. |
| Pappersdukar | Används för att täcka maten för att värma upp och absorbera fett. Använd endast under övervakning för kortvarig matlagning. |
| Bakplåtspapper | Använd den som ett lock för att förhindra stänk eller som ett omslag för ångkokning. |
| Plast | Endast mikrovågssäker. Följ tillverkarens instruktioner. Bör vara märkt "Mikrovågssäker". Vissa plastförpackningar mjuknar när maten i dem blir varm. "Kokpåsar" och tätt slutna plastpåsar/krymppåsar ska skäras upp, göras hål i eller ventileras enligt anvisningarna på förpackningen. |
| Plastfolie | Endast mikrovågssäker. Används för att täcka maten under tillagningen för att behålla fukten. Låt inte plastfolie komma i kontakt med maten. |
| Termometrar | Endast mikrovågsugnssäkra (kött- och Candy-termometrar). |
| Vaxpapper/ bakplåtspapper | Använd som skydd för att förhindra stänk och behålla fukt. |

## Material som bör undvikas i mikrovågsugn

| Redskap | Anmärkningar |
|---|---|
| Aluminiumbricka | Kan orsaka ljusbågsbildning. Placera maten i en mikrovågssäker tallrik. |
| Matkartong med metallhandtag | Kan orsaka ljusbågsbildning. Placera maten i en mikrovågssäker tallrik. |
| Metall eller metallbelagda redskap | Metall skyddar maten från mikrovågsenergi. Metallbeläggningar kan orsaka ljusbågsbildning. |
| Twistband i metall | Kan orsaka ljusbågar och kan orsaka till brand i ugnen. |
| Papperspåsar | Kan orsaka brand i ugnen. |
| Plastskum | Plastskum kan smälta eller förorena vätskan inuti när det utsätts för hög temperatur. |
| Trä | Trä torkar ut när det används i mikrovågsugnen och kan spricka eller gå sönder. |

# STÄLLA IN DIN UGN

**Namn på ugnsdelar och tillbehör**

Ta bort ugnen och allt material från kartongen och ugnsutrymmet. Ugnen levereras med följande tillbehör:

| | |
|---|---|
| Glastallrik | 1 |
| Plattans ringmontering | 1 |
| Bruksanvisning | 1 |

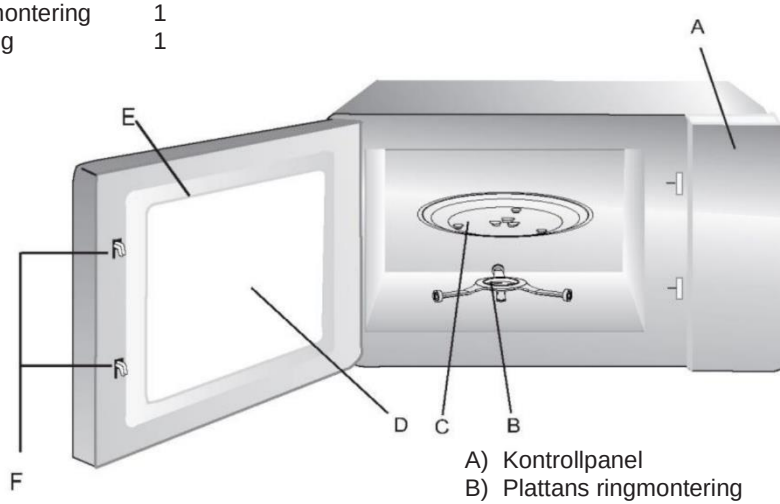


A) Kontrollpanel
B) Plattans ringmontering
C) Glastallrik
D) Glasfönster
E) Montering av lucka
F) Säkerhetsspärrsystem

## Montering av roterbar tallrik

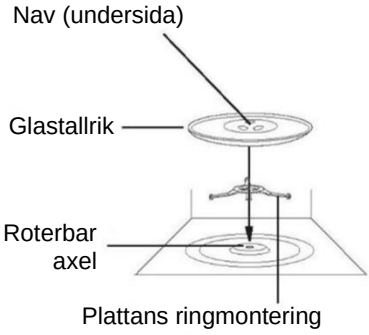


a. Placera aldrig glastallriken upp och ner. Glastallriken bör aldrig begränsas.
b. Både glastallrik och plattans ringmontering måste alltid användas vid tillagning.
c. Mat och alla matbehållare ska alltid placeras på glastallriken för tillagning.
d. Om glastallriken eller plattans ringmontering spricker eller går sönder, kontakta närmaste auktoriserade servicecenter.

# INSTALLATION PÅ BÄNKSKIVA

Ta bort allt förpackningsmaterial och alla tillbehör. Undersök ugnen för att se om den har några skador, t.ex. bucklor eller en trasig lucka. Installera inte om ugnen är skadad.

Skåp: Ta bort eventuell skyddsfilm som finns på mikrovågsugnsskåpets yta. Ta inte bort det ljusbruna glimmerhöljet som är fäst vid ugnsutrymmet för att skydda magnetronen.

---

# INSTALLATION

1. Välj en plan yta som ger tillräckligt med öppet utrymme för intags- och/eller utloppsventilerna.

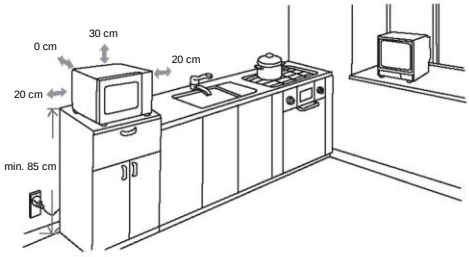


(1) Den minsta monteringshöjden är 85 cm.
(2) Apparatens baksida ska placeras mot en vägg. Lämna ett avstånd på minst 30 cm ovanför ugnen och ett avstånd på minst 20 cm mellan ugnen och intilliggande väggar.
(3) Ta inte bort benen från botten av ugnen.
(4) Blockering av intags- och/eller utloppsöppningar kan skada ugnen.
(5) Placera ugnen så långt bort från radio och tv-apparater som möjligt. Mikrovågsugnen kan orsaka störningar i din radio- eller tv-mottagning.
2. Anslut ugnen till ett vanligt hushållsuttag.
Kontrollera att spänningen och frekvensen är desamma som spänningen och frekvensen på typskylten.

VARNING: Installera inte ugnen över en spishäll eller annan värmeproducerande apparat. Om ugnen installeras nära eller över en värmekälla kan den skadas, och garantin upphör att gälla.

Den tillgängliga ytan kan vara varm under drift.

# DRIFTINSTRUKTIONER
# KONTROLLPANEL

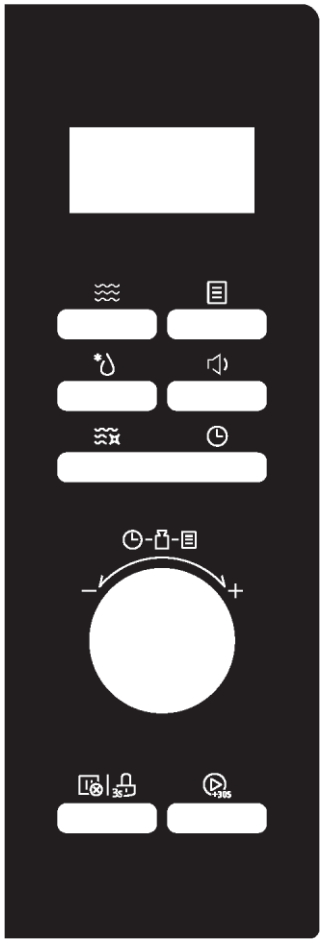

- **Mikrovågsugn**

Tryck för att välja mikrovågsfunktion

- **Tina upp**

Tryck för att snabbt välja funktionen Tina upp

- **Timer/klocka**

Tryck för att ställa in klockan

- **Smart rengöring**

Tryck för att välja funktionen Smart rengöring

- **Automatisk meny**

Tryck för att välja automatiska menyer

- **Ljud av**

Tryck 3 sekunder för att stänga av ljudet i mikrovågsugnen

- **Stopp/Avbryt**

Tryck för att avbryta aktuell tillagningsfunktion

- **Lås**

Tryck 3 sekunder för funktionen Barnlås

- **Start/+30Sec.**

Tryck för att starta funktionen eller snabbstarta mikrovågsfunktionen i 30 sekunder

# DRIFTINSTRUKTIONER

Denna mikrovågsugn använder moderna elektroniska kontroller för att uppfylla dina matlagningsbehov.

**1. Klockinställning**

När mikrovågsugnen är påslagen visas ”0:00” på ugnen och summern ljuder en gång.

1) Tryck två gånger på ” ⏲ ”. ”00:00” visas och timsiffrorna blinkar.
2) Vrid ” ” för att justera timsiffrorna, den inmatade tiden bör ligga inom 0--23 (24 timmar).
3) Tryck på ” ⏲ ”, minutsiffrorna blinkar.
4) Vrid ” ” för att justera minutsiffrorna, inmatningstiden bör ligga inom 0--59.
5) Tryck på ” ⏲ ” för att avsluta klockinställningen. ”:” blinkar.

Obs!

1) Om klockan inte är inställd kan den inte fungera när den är strömsatt.
2) Om du inte trycker på ” ⏲ ” inom 5 minuter under klockinställningen återgår ugnen automatiskt till föregående läge.

**2. Kökstimer**

1) Tryck en gång på ” ⏲ ”, displayen visar 00:00.
2) Vrid ” ” för att ställa in rätt timer. (Den maximala tillagningstiden är 95 minuter.)
3) Tryck på ” ” för att bekräfta inställningen.

**3. Tillagning i mikrovågsugn**

Effektdiagram för mikrovågsugn

| Display | P100 | P80 | P50 | P30 | P10 |
|---|---|---|---|---|---|
| Mikrovågseffekt | 1 000 W | 800 W | 500 W | 300 W | 100 W |

1) Tryck på ” ” och sedan visas ”P100”.
2) Tryck flera gånger på ”  ” eller vrid på ratten för att ställa in effektnivån. De 5 effektnivåerna är tillgängliga.
3) Tryck på ”  ” för att bekräfta.
4) Vrid ” ” för att justera tillagningstiden. Den bör ligga inom 0:05-95:00.

5) Tryck på ” ” för att starta tillagningen.

**4. Tina upp efter vikt**

1) Tryck en gång på knappen ” ”, ugnen visar ”d-1”.

2) Vrid ” ” för att välja matens vikt. Samtidigt kommer ”g” att tändas.

   Vikten bör ligga inom 100-2 000 g.

3) Tryck på knappen ” ” för att starta upptining.

Obs: Summern ljuder för att påminna dig om att vända på maten under upptining. Om ingen åtgärd vidtas fortsätter ugnens funktion.

**5. Tina upp efter tid**

1) Tryck två gånger på knappen ” ”, ugnen visar ”d-2”.

2) Vrid ” ” för att välja tillagningstid. Maximal inställningstid är 95 minuter.

3) Tryck på knappen ” ” för att starta upptining.

   Effekten för upptining är P30. Den går inte ändra.

Obs! När halva tiden har gått hörs en summer som påminner dig om att vända på maten. Om ingen åtgärd vidtas fortsätter ugnens funktion.

**6. Snabbstart**

1) I vänteläge, tryck på ” ” för att starta 30 sekunders tillagning med 100 % effekt. Vid varje tryck på knappen ökar tillagningstiden med 30 sekunder upp till 95 minuter.

2) I vänteläge, vrid ” ” åt vänster för att ställa in tillagningstiden till 95 minuter med 100 % mikrovågseffekt. Vrid sedan ” ” för att ställa in tillagningstiden och tryck på ” ” för att starta tillagningen.

**7. Tillagning i flera steg**

Anmärkningar:

1) Två tillagningssteg kan ställas in vid tillagning i flera steg.

2) Om du ställer in funktionen Tina upp kommer den att fungera automatiskt i det första steget.

3) Kökstimer, automatisk meny och automatisk rengöring kan inte ställas in som en av flerstegsalternativen.

Exempel: Tina maten i 5 minuter och tillaga den sedan med 80 % mikrovågseffekt i 7 minuter.

1) Tryck två gånger på ” ” och skärmen visar ”d-2”.
2) Vrid ” ” för att ställa in önskad upptiningstid på 5 minuter.
3) Tryck på ” ” och sedan visas ”P100”.
4) Vrid ” ” eller tryck flera gånger på ” ” för att ställa in effektnivån för P80.
5) Tryck på ” ” för att bekräfta.
6) Vrid ” ” för att ställa in önskad upptiningstid på 7 minuter.
7) Tryck på ” ” för att starta tillagningen.

**8. Smart rengöring**

I vänteläge, tryck en gång på ” ”, ”AC” visas, tryck på ” ” för att starta rengöringen (100 % mikrovågsrengöring i 5 minuter)
Programmet Smart rengöring hjälper dig att enkelt rengöra din apparat och ta bort obehagliga lukter. Du behöver bara placera en skål med vatten i mikrovågsugnen och välja funktionen Smart rengöring. Den naturliga kraften i ångan kommer att mjuka upp matresterna på några minuter så att de enkelt kan tas bort.
Obs! Det är förbjudet att använda ett metallkärl för vattnet.

**9. Barnlås**

Lås: I vänteläge, tryck på ” ” i 3 sekunder, ett långt ”pip” hörs som indikerar att barnlåset aktiverats och låsindikatorn tänds.

Lås upp: I låst läge, tryck på ” ” i 3 sekunder, ett långt ”pip” hörs som anger att låset har avaktiverats och låsindikatorn slocknar.

**10. Tid-funktion**

1) Under tillagningen trycker du på ” ” för att kontrollera aktuell tid. Den visas i 3 sekunder.

**11. Tyst läge**

**För att aktivera det tysta läget:**

I vänteläge eller klockläge, tryck en gång på ” ”, ”oFF” visas på displayen. När du trycker på knapparna hörs inget ljud.

**För att avaktivera det tysta läget:**

I tyst läge, tryck en gång på ” ”. En pip hörs, ”on” visas på displayen.

**12. Automatisk meny**

1) I vänteläge, vrid ” ” åt höger för att välja önskad funktion och ”A1”~”A8” visas.

2) Tryck på ” ” för att bekräfta önskad meny.

3) Vrid ” ” för att välja undermeny.

4) Tryck på ” ” för att starta tillagningen.

**Menydiagram**

| NUMMER | KATEGORINAMN | DISPLAY | PROGRAMNAMN | VIKT | TID | EFFEKT |
|---|---|---|---|---|---|---|
| A1 | Frysta grönsaker | b1 -1 | Frysta gröna bönor | 200 g | 5'00" | P100 |
| | | b1 -2 | | 400 g | 8'00" | P100 |
| | | b2-1 | Frysta blandade grönsaker | 200 g | 4'00" | P100 |
| | | b2-2 | | 400 g | 7'00" | P100 |
| | | b3-1 | Fryst broccoli | 200 g | 4'30" | P100 |
| | | b3-2 | | 400 g | 7'30" | P100 |
| A2 | Färska grönsaker | b1 -1 | Potatis utan skal | 400 g | 5'00" | P100 |
| | | b1 -2 | | 800 g | 9'00" | P100 |
| | | b2-1 | Potatis med skal | 2 (200 g) | 5'00" | P100 |
| | | b2-2 | | 4 (400 g) | 14'00" | P100 |
| | | b3 | Broccoli | 400 g | 8'00" | P100 |
| | | b4 | Morötter | 400 g | 7'00" | P100 |
| | | b5 | Zucchini | 400 g | 5'00" | P100 |
| A3 | Fisk | b1 | Musslor | 200 g | 6'00" | P80 |
| | | b2 | Lax | 350 g | 8'00" | P80 |
| | | b3 | Tonfisk | 350 g | 7'00" | P80 |
| | | b4 | Havsabborre | 350 g | 8'00" | P80 |
| A4 | Kött | b1 | Kyckling | 800 g | 14'00" | P100 |
| | | b2 | Kalkon | 800 g | 14'00" | P100 |
| | | b3 | Fläsk | 450 g | 4'00" | P100 |
| | | b4 | Rött kött | 800 g | 12'00" | P100 |
| A5 | Spannmål och pasta | b1 -1 | Makaroner | 100 g | 10'00" | P80 |
| | | b1 -2 | | 200 g | 12'00" | P80 |
| | | b2-1 | Couscous | 200 g | 3'00"/ 9'00" | P80 |
| | | b2-2 | | 300 g | 4'00"/ 10'00" | P80 |
| | | b3 | Ris | 1 kopp | 8'00"/ 500"' | P100+P50 |
| | | b4-1 | Havreflingor | 2 portioner | 7'00" | P100 |
| | | b4-2 | | 4 portioner | 11'00" | P100 |

| | | | | | | |
|---|---|---|---|---|---|---|
| A6 | Barnmat | b1 | Ren barnmat | 150 g | 2'00" | P80 |
| | | b2 | Buljong | 200 g | 2'30" | P100 |
| | | b3 | Sterilisering | 1 stycke/del (nappflaska) | 1'30" | P100 |
| | | b4 | Mjölk för spädbarn | 100 ml | 40" | P30 |
| A7 | Dryck | b1 | Mjölk (1 kopp/240 ml) | 250 ml | 1'00" | P100 |
| | | b2 | Kaffe (1 kopp/120 ml) | 250 ml | 1'00" | P100 |
| | | b3 | Te | 250 ml | 2'00" | P100 |
| | | b4 | Varm choklad | 200 ml | 1'15" | P80 |
| A8 | Smälta | b1 -1 | Smör (smält) | 230 g | 1'40" | P80 |
| | | b1 -2 | Smör (smält) | 460 g | 2'20" | P80 |
| | | b2-1 | Smör (mjukt) | 230 g | 1'30" | P80 |
| | | b2-2 | Smör (mjukt) | 460 g | 2'30" | P80 |
| | | b3-1 | Choklad | 100 g | 2'00" | P80 |
| | | b3-2 | Choklad | 200 g | 4'00" | P80 |
| | | b4-1 | Glass (mjuk) | 450 g | 0'15" | P80 |
| | | b4-2 | Glass (mjuk) | 700 g | 0'30" | P80 |

# FELSÖKNING

| Normal | |
|---|---|
| Mikrovågsugn stör tv-mottagningen | Radio- och tv-mottagning kan störas när mikrovågsugnen är igång. Det liknar störningar från små elektriska apparater som mixer, dammsugare och elfläkt. Det är normalt. |
| Dimmad ugnsbelysning | Vid matlagning i mikrovågsugn med låg effekt kan ugnsbelysningen bli svag. Det är normalt. |
| Ånga samlas på luckan, varm luft ut ur ventilerna | Vid matlagning kan ånga komma ut ur maten. Mest kommer det från ventilerna. Men en del kan samlas på en sval plats, t.ex. på en ugnslucka. Det är normalt. |
| Ugnen startade oavsiktligt utan att det fanns någon mat i ugnen. | Det är förbjudet att köra apparaten utan mat inuti. Det är väldigt farligt. |

| Problem | Möjlig orsak | Åtgärd |
|---|---|---|
| Ugnen kan inte startas. | (1) Nätsladden är inte ordentligt ansluten. | Dra ur nätsladden. Anslut sedan igen efter 10 sekunder. |
| | (2) Säkringen går eller strömbrytaren aktiveras. | Byt säkring eller återställ strömbrytaren (repareras av professionell personal från vårt företag) |
| | (3) Problem med uttaget. | Testa uttaget med andra elektriska apparater. |
| Ugnen värmer inte. | (4) Luckan är inte ordentligt stängd. | Stäng luckan ordentligt. |

# MILJÖSKYDD

Den här apparaten är märkt i enlighet med EU-direktivet 2012/19/EU om föreskrifter gällande avfall av elektrisk och elektronisk utrustning (WEEE) från 2013. WEEE innehåller både miljöförstörande substanser och baselement (som kan återanvändas). Det är viktigt att WEEE genomgår specifik bearbetning så att miljöförstörande ämnen avlägsnas och hanteras på rätt sätt, och andra material kan återvinnas. Individer kan spela en viktig roll i att säkerställa att WEEE inte blir ett miljöproblem. Det är viktigt att följa några grundläggande regler:

- WEEE ska inte betraktas som hushållsavfall;
- WEEE ska tas till en särskild återvinningsstation som drivs kommunalt eller av ett privat företag.

I många länder kan stora WEEE-produkter hämtas i hemmen. När du köper en ny apparat kan den gamla lämnas till leverantören som måste acceptera den kostnadsfritt som en engångslösning, så länge den gamla apparaten är av liknande typ och har samma funktioner som den nyinköpta apparaten.

## ЗАСТЕРЕЖЕННЯ ЩОДО МОЖЛИВОГО ВПЛИВУ НАДМІРНОЇ МІКРОХВИЛЬОВОЇ ЕНЕРГІЇ

(a) Не намагайтеся використовувати цю піч з відчиненими дверцятами, оскільки це може призвести до шкідливого впливу мікрохвильової енергії. Важливо не порушувати систему запобіжного блокування та не втручатися в її роботу.

(b) Не кладіть жодні предмети між передньою поверхнею печі та дверцятами. Стежте за тим, щоб на ущільнювальних поверхнях не накопичувався бруд або залишки засобу для чищення.

(c) ПОПЕРЕДЖЕННЯ: якщо дверцята або їхнє ущільнення пошкоджено, заборонено експлуатувати піч, допоки її не відремонтує компетентний фахівець.

## ДОДАТКОВО

Якщо не підтримувати належну чистоту пристрою, стан його поверхні може погіршитися. Це може негативно вплинути на тривалість служби пристрою й призвести до небезпечної ситуації.

## ТЕХНІЧНІ ХАРАКТЕРИСТИКИ

| | |
|---|---|
| Модель | CMWA32W8DLS |
| Номінальна напруга | 230 В~ 50 Гц |
| Споживана потужність мікрохвиль | 1500 Вт |
| Вихідна потужність мікрохвиль | 1000 Вт |

Дані про низьке енергоспоживання відповідно до Регламенту Комісії (ЄС) 2023/8

| Стан | Споживана потужність | Час, після якого обладнання автоматично досягає стану |
|---|---|---|
| Режим очікування з відображенням інформації або стану | 0,8 Вт | 20 хв |

# ВАЖЛИВІ ІНСТРУКЦІЇ З ТЕХНІКИ БЕЗПЕКИ

Щоб зменшити ризик виникнення пожежі, ураження електричним струмом, травмування людей або впливу надмірної енергії мікрохвильової печі під час використання приладу, дотримуйтеся основних запобіжних заходів, зокрема таких:

1. Прочитайте спеціальні застереження та дотримуйтеся їх: “ЗАСТЕРЕЖЕННЯ ЩОДО МОЖЛИВОГО ВПЛИВУ НАДМІРНОЇ МІКРОХВИЛЬОВОЇ ЕНЕРГІЇ“
2. Цей прилад може використовуватися дітьми віком 8 років і старшими, а також особами з обмеженими фізичними, сенсорними й розумовими можливостями, недостатнім досвідом і знаннями за умови, що вони перебувають під належним наглядом або проінструктовані щодо порядку безпечного користування приладом та усвідомлюють пов’язані з цим небезпеки. Не дозволяйте дітям гратися з приладом.
   Дітям заборонено проводити очищення й користувацьке обслуговування приладу без нагляду.
3. Зберігайте прилад та його шнур у місці, недоступному для дітей віком до 8 років.
4. У разі пошкодження кабелю живлення для уникнення можливої небезпеки його заміну має проводити виробник, його сервісний представник або особи з подібною кваліфікацією.
5. ПОПЕРЕДЖЕННЯ: перед заміною лампочки пересвідчіться, що прилад вимкнено, щоб уникнути можливого ураження електричним струмом.
6. ПОПЕРЕДЖЕННЯ: для будь-кого, окрім компетентного фахівця, небезпечно виконувати будь-які операції з обслуговування або ремонту приладу, що передбачають зняття кришки, яка захищає від впливу мікрохвильової енергії.

7. ПОПЕРЕДЖЕННЯ: не розігрівайте рідкі та інші продукти харчування в герметичних контейнерах, оскільки вони можуть вибухнути.
8. Під час нагрівання їжі в пластикових або паперових ємностях неперервно стежте за піччю через небезпеку займання.
9. Використовуйте лише посуд, схвалений для використання в мікрохвильових печах.
10. При появі диму вимкніть прилад або від'єднайте його від мережі живлення та тримайте дверцята зачиненими, щоб уникнути притоку повітря до полум'я.
11. Мікрохвильове нагрівання напоїв може призвести до надшвидкого закипання рідини, тому необхідно дотримуватися обережності при нагріванні відповідних ємностей.
12. Вміст пляшок та банок з дитячим харчуванням слід перемішувати або струшувати, а також перевіряти температуру перед годуванням, щоб уникнути опіків.
13. Не слід нагрівати в мікрохвильових печах яйця в шкаралупі та цілі варені яйця, оскільки вони можуть вибухнути навіть після закінчення мікрохвильового нагрівання.
14. Піч слід регулярно чистити, зокрема від будь-яких залишків харчових продуктів.
15. Забруднення печі може призвести до погіршення стану поверхні, що може негативно вплинути на термін служби приладу та призвести до небезпечної ситуації.
16. Заборонено встановлювати прилад за декоративними дверцятами, оскільки це може призвести до перегрівання. (Це не стосується приладів з декоративними дверцятами.)
17. Використовуйте тільки температурні зонди, схвалені для цієї печі. (Стосується печей, конструкція яких допускає використання зонда для визначення температури.)

18. Встановлення мікрохвильової печі в спеціальній шафі допускається лише за умови, що її роботу випробувано в цій шафі.
19. Мікрохвильова піч повинна працювати з відчиненими декоративними дверцятами (для печей з такими дверцятами).
20. Цей прилад призначений для використання в побуті та подібних сферах застосування, як-от:
    - кухонних зонах персоналу в магазинах, офісах та інших робочих середовищах;
    - клієнтами в готелях, мотелях та інших середовищах житлового типу;
    - господарських будинках;
    - середовищах типу “ночівля й сніданок“.
21. Мікрохвильова піч призначена для нагрівання їжі та напоїв. Сушіння їжі або одягу, а також нагрівання теплих подушок, капців, губок, вологих тканин і подібних предметів може призвести до травмування, займання або пожежі.
22. Заборонено використовувати для готування за допомогою мікрохвиль металеві ємності для продуктів і напоїв.
23. Прилад не слід чистити за допомогою пароочисника.
24. Прилад призначено для використання окремо від інших пристроїв.
25. Задня поверхня приладу повинна розташовуватися біля стіни.
26. Цей прилад не призначений для експлуатації з використанням зовнішнього таймера чи окремої системи дистанційного управління.
27. Під час роботи приладу температура доступних поверхонь може бути високою.
28. ПОПЕРЕДЖЕННЯ: коли прилад працює в комбінованому режимі, діти можуть користуватися піччю лише під наглядом дорослих через ризик опіку внаслідок високої температури.

# УВАЖНО ПРОЧИТАЙТЕ ТА ЗБЕРІГАЙТЕ ЦІ ІНСТРУКЦІЇ ДЛЯ ПОДАЛЬШОГО ВИКОРИСТАННЯ

## ЩОБ ЗМЕНШИТИ РИЗИК ТРАВМУВАННЯ ЛЮДЕЙ, НЕОБХІДНО ЗАЗЕМЛИТИ ПРИЛАД

## НЕБЕЗПЕКА!

Небезпека ураження електричним струмом
Дотик до деяких внутрішніх компонентів приладу може призвести до серйозних травм або смерті. Не розбирайте цей прилад.

## ПОПЕРЕДЖЕННЯ

Небезпека ураження електричним струмом
Неправильне застосування заземлення може призвести до ураження електричним струмом. Під'єднуйте прилад до розетки виключно після того, як його буде належним чином встановлено та заземлено.

Цей прилад повинен бути заземлений. У разі короткого замикання заземлення зменшує ризик ураження електричним струмом, надаючи провідник для безпечного витоку електричного струму.
Цей прилад обладнаний шнуром, що має заземлюючий провідник із заземлюючою вилкою. Штепсель слід під'єднувати до належним чином встановленої та заземленої розетки.

Якщо інструкції із заземлення не зрозумілі повною мірою або якщо ви сумніваєтеся щодо того, чи прилад належним чином заземлений, проконсультуйтеся з кваліфікованим електриком або майстром.
Якщо необхідно скористатися подовжувачем, використовуйте лише 3-провідниковий подовжувач.

1. Короткий шнур живлення передбачений для зниження ризиків унаслідок заплутування в шнурі або спотикання через нього.
2. Якщо використовується довгий шнуровий комплект або подовжувач:

1) Зазначені номінальні характеристики шнурового комплекту або подовжувача повинні бути не меншими, ніж номінальні електричні характеристики приладу.
2) Подовжувач повинен бути 3-провідниковим шнуром заземлювального типу.
3) Подовжений шнур повинен пролягати так, щоб він не звисав зі стільниці і не створював небезпеку натягу й перечеплення через нього для дітей.

# ОЧИЩЕННЯ

Обов’язково від’єднайте прилад від джерела живлення.

1. Після використання печі протріть її внутрішній простір злегка зволоженою ганчіркою.
2. Очищуйте допоміжне приладдя звичним способом у мильній воді.
3. У разі забруднення рами дверцят, ущільнення та прилеглих деталей їх слід ретельно очищати вологою ганчіркою.
4. Не використовуйте жорсткі абразивні засоби для чищення або гострі металеві скребки для очищення скла дверцят печі, оскільки вони можуть подряпати поверхню, що може призвести до розбиття скла.
5. Порада щодо очищення: для легшого очищення внутрішніх стінок, на яких може залишатися їжа: покладіть половину лимона в миску, додайте 300 мл (1/2 пінти) води і грійте миску протягом 10 хвилин на 100 % потужності мікрохвиль. Протріть піч чистою м’якою сухою тканиною.

## ПОСУД
## ОБЕРЕЖНО!
## НЕБЕЗПЕКА ТРАВМУВАННЯ

для будь-кого, окрім компетентного фахівця, небезпечно виконувати будь-які операції з обслуговування або ремонту приладу, що передбачають зняття кришки, яка захищає від впливу мікрохвильової енергії.
Див. інструкцію в розділі “Матеріали, які можна використовувати в мікрохвильовій печі або яких слід уникати“.
Певний неметалевий посуд може бути небезпечним для використання в мікрохвильовій печі. Якщо ви сумніваєтеся, можете перевірити відповідний посуд, як описано нижче.

## ВИПРОБУВАННЯ ПОСУДУ:

1. Налийте в контейнер, придатний для використання в мікрохвильовій печі, 1 чашку холодної води (250 мл) та поставте поряд посуд, який слід перевірити.
2. Запустіть готування на максимальній потужності протягом 1 хвилини.
3. Обережно торкніться посуду. Якщо порожній посуд теплий, не використовуйте його для готування за допомогою мікрохвиль.
4. Не перевищуйте час готування в 1 хвилину.

## Матеріали, які можна використовувати в мікрохвильовій печі

| Посуд | Примітки |
|---|---|
| Пасер | Дотримуйтесь інструкцій виробника. Нижня частина пасеру повинна бути на висоті щонайменше 5 мм (3/16 дюйма) над поворотною тацею. Неправильне використання може призвести до поломки поворотної таці. |
| Столовий посуд | Тільки вироби, схвалені для мікрохвильових печей. Дотримуйтесь інструкцій виробника. Не використовуйте розтріскaний або битий посуд. |
| Скляні банки | Завжди знімайте кришку. Використовуйте тільки для розігрівання їжі, поки вона не стане теплою. Більшість скляних банок не жароміцні й можуть розтріскуватися. |
| Скляний посуд | Тільки термостійкий посуд, схвалений для мікрохвильових печей. Переконайтеся, що посуд не має металевого оздоблення. Не використовуйте розтріскaний або битий посуд. |
| Мішечки для приготування їжі в печі | Дотримуйтесь інструкцій виробника. Не закривайте їх металевими затискачами. Зробіть щілини для виходу пари. |
| Паперові тарілки та чашки | Використовуйте лише для короткочасного приготування/розігрівання їжі. Не залишайте піч без нагляду під час готування. |
| Паперові рушники | Використовуйте для накриття їжі задля повторного нагрівання та поглинання жиру. Використовуйте під неперервним наглядом лише для короткочасного приготування їжі. |
| Пергаментний папір | Використовуйте як кришку, щоб запобігти розбризкуванню, або обгорніть ним посуд для парування. |
| Пластиковий посуд | Тільки вироби, схвалені для мікрохвильових печей. Дотримуйтесь інструкцій виробника. Має містити позначку "Безпечно для мікрохвильових печей". Деякі пластикові ємності пом'якшуються внаслідок нагрівання їжі всередині. "Пакети для варіння" та щільно закриті поліетиленові пакети слід прорізати, проколоти або розкрити відповідно до позначок на упаковці. |
| Пластикова обгортка | Тільки вироби, схвалені для мікрохвильових печей. Використовуйте для накриття їжі під час готування, щоб утримувати вологу. Пластикова обгортка не повинна контактувати з їжею. |
| Термометри | Тільки схвалені для застосування в мікрохвильових печах (термометри для м'яса та випічки). |
| Восковий папір | Використовуйте як кришку, щоб запобігти розбризкуванню або зберегти вологу. |

## Матеріали, які не можна використовувати в мікрохвильовій печі

| Посуд | Примітки |
|---|---|
| Алюмінієвий лоток | Може спричиняти дуговий розряд. Перекладіть їжу в посуд, який може безпечно використовуватися в мікрохвильовій печі. |
| Картонна коробка з металевою ручкою | Може спричиняти дуговий розряд. Перекладіть їжу в посуд, який може безпечно використовуватися в мікрохвильовій печі. |
| Металевий або оздоблений металом посуд | Метал екранує мікрохвилі й не дає їм нагрівати їжу. Металеве оздоблення може спричиняти дуговий розряд. |
| Металеві затискачі | Можуть спричиняти дуговий розряд та займання всередині печі. |
| Паперові пакети | Можуть спричинити займання всередині печі. |
| Пінопластовий посуд | Під впливом високої температури пінопласт може плавитися або забруднювати рідину всередині. |
| Посуд із деревини | При перебуванні в мікрохвильовій печі деревина висихає та може розколюватися або тріскатися. |

# ВСТАНОВЛЕННЯ ПЕЧІ

**Назви компонентів та допоміжного приладдя мікрохвильової печі**

Дістаньте піч та всі матеріали з коробки, дістаньте все зі внутрішнього простору печі. У комплект вашої печі входить таке допоміжне приладдя:

| | |
|---|---|
| Скляний лоток | 1 |
| Вузол кільця поворотної таці | 1 |
| Інструкція з експлуатації | 1 |

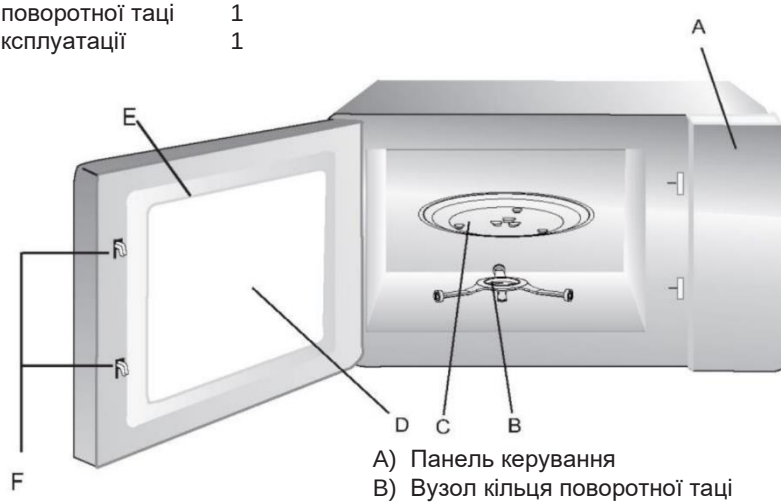


A) Панель керування
B) Вузол кільця поворотної таці
C) Скляний лоток
D) Віконце
E) Дверцята в зборі
F) Система запобіжного блокування

## Встановлення поворотної таці

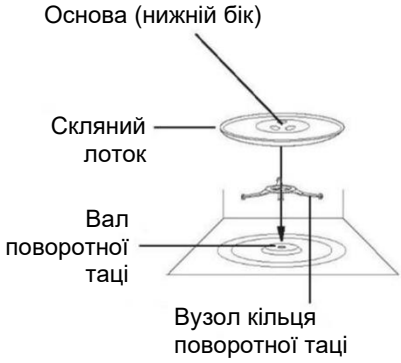


a. Ніколи не ставте скляний лоток догори дном. Ніколи не обмежуйте рух скляного лотка.
b. Під час приготування їжі завжди слід використовувати як скляний лоток, так і кільце поворотної таці.
c. Уся їжа та ємності з їжею мають завжди розташовуватися на скляній таці для приготування їжі.
d. Якщо скляний лоток або вузол кільця поворотної таці розтріскався або зламався, зверніться до найближчого авторизованого сервісного центру.

## ВСТАНОВЛЕННЯ НА СТІЛЬНИЦІ

Видаліть усі пакувальні матеріали та допоміжне приладдя.
Перевірте піч на наявність будь-яких пошкоджень, зокрема на вм'ятини або поломку дверцят.
Не встановлюйте піч, якщо її пошкоджено.

У спеціальній шафі: зніміть будь-яку захисну плівку, що може міститися на поверхнях шафи для мікрохвильової печі.
Не знімайте світло-коричневу кришку MICA, яка прикріплену до внутрішньої поверхні печі: вона захищає магнетрон.

---

## ВСТАНОВЛЕННЯ

1. Виберіть рівну поверхню, що має достатній відкритий простір для впускних та/або випускних отворів.

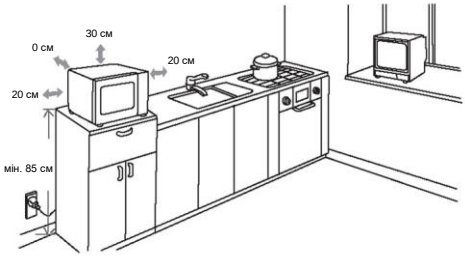


(1) Мінімальна висота при встановленні — 85 см.
(2) Задня поверхня приладу повинна розміщуватися біля стіни.
Залиште мінімальний зазор 30 см над піччю, а також 20 см між піччю та будь-якими суміжними стінами.
(3) Не від'єднуйте ніжки від нижньої частини печі.
(4) Блокування впускних та/або випускних отворів може призвести до пошкодження печі.
(5) Розташовуйте піч якнайдалі від радіо та телевізора. Функціонування мікрохвильової печі може створити перешкоди для прийому радіо- або телевізійного сигналу.
2. Під'єднайте піч до стандартної побутової розетки. Переконайтеся, що напруга та частота мережі збігаються з відповідними показниками на паспортній табличці.

ПОПЕРЕДЖЕННЯ:
не встановлюйте піч над плитою або іншим приладом, що генерує тепло. Якщо встановити піч біля джерела нагрівання або над ним, піч може бути пошкоджено, що призведе до ануляції гарантії.

Доступна поверхня може нагріватися під час роботи.

# ІНСТРУКЦІЯ З ЕКСПЛУАТАЦІЇ
# ПАНЕЛЬ КЕРУВАННЯ

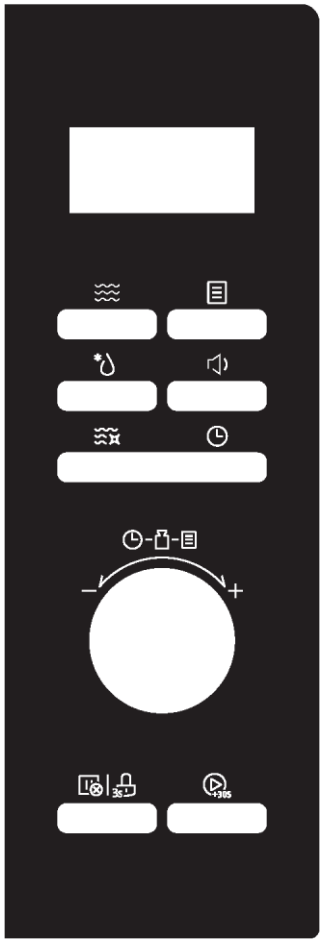

- **Мікрохвилі**

Натисніть, щоб вибрати функцію мікрохвиль

- **Розморожування**

Натисніть, щоб швидко вибрати функцію розморожування

- **Таймер/годинник**

Натисніть, щоб встановити годинник

- **Smart Clean**

Натисніть, щоб вибрати функцію інтелектуального очищення Smart Clean

- **Автоматичне меню**

Натисніть, щоб вибрати автоматичне меню

- **Вимкнення звукових сигналів**

Натисніть на 3 секунди, щоб вимкнути звукові сигнали мікрохвильової печі

- **Зупинити/скасувати**

Натисніть, щоб скасувати поточну функцію готування

- **Блокування**

Натисніть на 3 секунди для увімкнення функції блокування від дітей

- **START/+30s**

Натисніть для запуску функції або швидкого запуску на 30 секунд функції мікрохвиль

# ІНСТРУКЦІЯ З ЕКСПЛУАТАЦІЇ

У цій мікрохвильовій печі використовується сучасне електронне керування для задоволення ваших потреб у приготуванні їжі.

**1. Налаштування годинника**

Коли мікрохвильова піч вмикається, на дисплеї з'являється “0:00” і одноразово лунає звуковий сигнал.

1) Двічі натисніть "". Відобразиться “00:00”, і почнуть блимати цифри годин.
2) Поверніть " ", щоб виставити значення годин. Це значення може бути від 0 до 23 (24-годинний формат часу).
3) Натисніть , цифри хвилин почнуть блимати.
4) Поверніть , щоб виставити значення хвилин. Це значення може бути від 0 до 59.
5) Натисніть , щоб завершити налаштування часу. “:“ блиматиме.

Примітка.

1) Якщо годинник не встановлено, він не працюватиме після подачі живлення.
2) Якщо під час налаштування годинника протягом 5 хвилин не натиснути "", піч автоматично повернеться до попереднього стану.

**2. Кухонний таймер**

1) Один раз натисніть " " , на екрані відобразиться 00:00.
2) Поверніть " ", щоб виставити потрібний час таймера. (Максимальний час готування становить 95 хвилин.)
3) Натисніть "", щоб підтвердити налаштування.

**3. Готування за допомогою мікрохвиль**

Таблиця потужності мікрохвиль

| Відображення | P100 | P80 | P50 | P30 | P10 |
|---|---|---|---|---|---|
| Потужність мікрохвиль | 1000 Вт | 800 Вт | 500 Вт | 300 Вт | 100 Вт |

1) Натисніть "", і відобразиться "P100".
2) Кілька разів натисніть "" або поверніть ручку, щоб встановити рівень потужності. Доступні 5 рівнів потужності.
3) Натисніть для підтвердження вибору.

4) Поверніть , щоб налаштувати час готування. Він має бути в межах 0:05-95:00.

5) Натисніть " ", щоб розпочати готування.

**4. Розморожування за вагою**

1) Один раз натисніть кнопку " ", на екрані відобразиться "d-1".

2) Поверніть " ", щоб вибрати вагу продуктів. При цьому почне світитися “g“.

   Вага має бути в межах 100-2000 г.

3) Натисніть кнопку " ", щоб розпочати розморожування.

Примітка. Звуковий сигнал нагадає вам про необхідність перевернути продукти під час розморожування. Якщо користувач не виконає жодних дій, піч продовжуватиме працювати.

**5. Розморожування за часом**

1) Двічі натисніть кнопку “ “, на екрані відобразиться “d-2“.

2) Поверніть " ", щоб вибрати час готування. Максимальний час налаштування становить 95 хвилин.

3) Натисніть кнопку "  ", щоб розпочати розморожування.

   Потужність розморожування становить P30, і її не може бути змінено.

Примітка. Коли спливе половина часу, пролунає звуковий сигнал, який нагадає вам перевернути їжу. Якщо користувач не виконає жодних дій, піч продовжуватиме працювати.

**6. Швидкий старт**

1) У стані очікування натисніть " ", щоб розпочати готування протягом 30 секунд зі 100% потужністю; кожне подальше натискання збільшить час готування на 30 секунд до 95 хвилин.

2) У стані очікування поверніть " " вліво, щоб встановити час готування на 95 хвилин зі 100% потужністю мікрохвиль, а потім поверніть " ", щоб встановити час готування. Натисніть " ", щоб почати готування.

**7. Багатоетапне готування**

Примітки.

1) Для багатоетапного готування можна встановити два етапи готування.

2) Якщо налаштувати функцію розморожування, вона працюватиме автоматично на першому етапі.

3) Кухонний таймер, автоматичне меню й автоматичне очищення не можуть бути встановлені як один з етапів.

Приклад: розморозьте продукти протягом 5 хвилин, а потім готуйте в мікрохвильовій печі з 80% потужністю мікрохвиль протягом 7 хвилин.

1) Двічі натисніть "*", і екрані відобразиться "d-2".

2) Поверніть "", щоб встановити бажаний час розморожування на 5 хвилин.

3) Натисніть "", і відобразиться "P100".

4) Поверніть "" або кілька разів натисніть "", щоб встановити рівень потужності P80.

5) Натисніть +30s для підтвердження вибору.

6) Поверніть "", щоб встановити бажаний час готування на 7 хвилин.

7) Натисніть " +30s ", щоб розпочати готування.

**8. Smart Clean**

У стані очікування один раз натисніть "", на екрані відобразиться "AC". Натисніть "+30s", щоб розпочати очищення (очищення на 100% потужності мікрохвильової печі протягом 5 хвилин)
Програма Smart Clean допоможе вам легко очистити прилад і видалити неприємні запахи. Вам просто потрібно помістити миску з водою всередину мікрохвильової печі та вибрати функцію Smart Clean. Природна сила пари пом'якшить залишки їжі за кілька хвилин, підготувавши їх до видалення.
Примітка. Забороняється використовувати для води металеві ємності.

**9. Блокування від дітей**

Блокування: У стані очікування на 3 секунди натисніть " 3s". Пролунає тривалий звуковий сигнал, який означатиме, що блокування від дітей встановлено, і почне світитися індикатор блокування.

Розблокування: У заблокованому стані на 3 секунди натисніть " 3s". Пролунає тривалий звуковий сигнал, який означатиме, що блокування від дітей зняте, і згасне індикатор блокування.

**10. Функція часу**

1) Щоб перевірити поточний час під час готування, натисніть . Він відображатиметься протягом 3 секунд.

**11. Беззвучний режим**

**Щоби увімкнути беззвучний режим:**

У режимі очікування або в режимі годинника один раз натисніть "". Відобразиться “oFF“. Коли ви натискатимете кнопки, звук не лунатиме.

**Щоб вимкнути беззвучний режим:**

У беззвучному режимі один раз натисніть "". Пролунає звуковий сигнал. На екрані відобразиться "on".

**12. Автоматичне меню**

1) У стані очікування поверніть "" праворуч, щоб вибрати потрібну функцію, і на екрані відобразиться "A1" ~ "A8".
2) Натисніть " ", щоб підтвердити вибір меню.
3) Поверніть "", щоб вибрати підменю.
4) Натисніть " ", щоб розпочати готування.

**Список меню**

| НОМЕР | НАЗВА КАТЕГОРІЇ | ВІДОБРА-ЖЕННЯ | НАЗВА ПРОГРАМИ | ВАГА | ЧАС | ПОТУЖ-НІСТЬ |
|---|---|---|---|---|---|---|
| A1 | Заморожені овочі | b1 -1 | Заморожена стручкова квасоля | 200 г | 5’00’’ | P100 |
| | | b1 -2 | | 400 г | 8’00’’ | P100 |
| | | b2-1 | Заморожена овочева суміш | 200 г | 4’00’’ | P100 |
| | | b2-2 | | 400 г | 7’00’’ | P100 |
| | | b3-1 | Заморожена броколі | 200 г | 4’30’’ | P100 |
| | | b3-2 | | 400 г | 7’30’’ | P100 |
| A2 | Свіжі овочі | b1 -1 | Картопля без шкірки | 400 г | 5’00’’ | P100 |
| | | b1 -2 | | 800 г | 9’00’’ | P100 |
| | | b2-1 | Картопля зі шкіркою | 2(200 г) | 5’00’’ | P100 |
| | | b2-2 | | 4(400 г) | 14’00’’ | P100 |
| | | b3 | Броколі | 400 г | 8’00’’ | P100 |
| | | b4 | Морква | 400 г | 7’00’’ | P100 |
| | | b5 | Кабачки | 400 г | 5’00’’ | P100 |
| A3 | Риба | b1 | Мідії | 200 г | 6’00’’ | P80 |
| | | b2 | Лосось | 350 г | 8’00’’ | P80 |
| | | b3 | Тунець | 350 г | 7’00’’ | P80 |
| | | b4 | Морський окунь | 350 г | 8’00’’ | P80 |
| A4 | М’ясо | b1 | Курятина | 800 г | 14’00’’ | P100 |
| | | b2 | Індичатина | 800 г | 14’00’’ | P100 |
| | | b3 | Свинина | 450 г | 4’00’’ | P100 |
| | | b4 | Червоне м’ясо | 800 г | 12’00’’ | P100 |

| | | | | | | |
|---|---|---|---|---|---|---|
| A5 | Каші та макаронні вироби | b1 -1 | Макарони | 100 г | 10’00’’ | P80 |
| | | b1 -2 | | 200 г | 12’00" | P80 |
| | | b2-1 | Кускус | 200 г | 3’00’’/ 9’00’’ | P80 |
| | | b2-2 | | 300 г | 4’00’’/ 10’00" | P80 |
| | | b3 | Рис | 1 чашка | 8’00’’/ 500’’’ | P100+P50 |
| | | b4-1 | Вівсянка | 2 порції | 7’00’’ | P100 |
| | | b4-2 | | 4 порції | 11’00" | P100 |
| A6 | Дитяче харчування | b1 | Гомогенізоване дитяче харчування | 150 г | 2’00" | P80 |
| | | b2 | Бульйон | 200 г | 2’30" | P100 |
| | | b3 | Стерилізація | 1 шт. (пляшечка) | 1’30’’ | P100 |
| | | b4 | Дитяче молоко | 100 мл | 40 | P30 |
| A7 | Напої | b1 | Молоко (1 чашка/ 240 мл) | 250 мл | 1’00’’ | P100 |
| | | b2 | Кава (1 чашка/120 мл) | 250 мл | 1’00" | P100 |
| | | b3 | Чай | 250 мл | 2’00’’ | P100 |
| | | b4 | Гарячий шоколад | 200 мл | 1’15’’ | P80 |
| A8 | Плавлення | b1 -1 | Масло вершкове (плавлення) | 230 г | 1’40’’ | P80 |
| | | b1 -2 | Масло вершкове (плавлення) | 460 г | 2’20’’ | P80 |
| | | b2-1 | Масло вершкове (розм’якшення) | 230 г | 1’30’’ | P80 |
| | | b2-2 | Масло вершкове (розм’якшення) | 460 г | 2’30’’ | P80 |
| | | b3-1 | Шоколад | 100 г | 2’00’’ | P80 |
| | | b3-2 | Шоколад | 200 г | 4’00’’ | P80 |
| | | b4-1 | Морозиво (розм’якшення) | 450 г | 0’15’’ | P80 |
| | | b4-2 | Морозиво (розм’якшення) | 700 г | 0’30’’ | P80 |

# УСУНЕННЯ НЕСПРАВНОСТЕЙ

| Нормальна робота | |
|---|---|
| Мікрохвильова піч перешкоджає прийому телевізійного сигналу | Під час роботи мікрохвильової печі вона може перешкоджати прийому радіо- та телевізійного сигналу. Такі завади подібні до завад від невеликих електричних приладів на кшталт міксера, пилососа та електричного вентилятора. Це нормально. |
| Тьмяне світло всередині печі | При готуванні за малої потужності мікрохвиль світло всередині може стати тьмяним. Це нормально. |
| Конденсація пари на дверцятах, гаряче повітря з вентиляційних отворів | При приготуванні їжі може утворюватися пара. Більшість пари виходить через вентиляційні отвори. Водночас деяка кількість пари може конденсуватися в прохолодному місці, наприклад на дверях печі. Це нормально. |
| Піч запустилася випадково без їжі всередині. | Забороняється запускати пристрій без будь-якої їжі всередині. Це дуже небезпечно. |

| Несправність | Можлива причина | Рішення |
|---|---|---|
| Неможливо запустити піч. | (1) Шнур живлення не підключено щільно. | Від'єднайте піч від розетки. Потім знову під'єднайте її через 10 секунд. |
| | (2) Спрацювання запобіжника або автоматичного вимикача. | Замініть запобіжник або скиньте автоматичний вимикач (відповідний ремонт виконує фахівець нашої компанії) |
| | (3) Проблема з розеткою. | Випробуйте розетку з іншими електричними приладами. |
| Піч не нагрівається. | (4) Дверцята погано зачинені. | Надійно зачиніть дверцята. |

# ОХОРОНА ДОВКІЛЛЯ

Цей прилад марковано відповідно до Директиви ЄС 2012/19/EU у рамках Регламенту відходів електричного та електронного обладнання 2013 року щодо електричного та електронного обладнання (WEEE). Відходи електричного та електронного обладнання містять як забруднюючі речовини (що можуть мати негативний вплив на довкілля), так і базові елементи (що можуть бути повторно використані). Важливо, щоб відходи електричного й електронного обладнання зазнали спеціальної обробки для правильного видалення та утилізації забруднювальних речовин, а також для відновлення всіх матеріалів. Окремі люди можуть грати важливу роль у забезпеченні того, щоб відходи електричного та електронного обладнання не стали проблемою для довкілля; необхідно дотримуватися кількох базових правил:

- Із відходами електричного та електронного обладнання не можна поводитися як із побутовим сміттям;
- Відходи електричного та електронного обладнання слід відносити до спеціальних зон збору, що перебувають в управлінні міської ради або зареєстрованої компанії.

У багатьох країнах місцеві програми збирання можуть бути доступні для великого електричного та електронного обладнання. Купуючи новий прилад, старе обладнання можна повернути продавцеві, який зобов'язаний безкоштовно прийняти його за принципом "одиниця за одиницю", якщо це обладнання аналогічного типу, що має ті самі функції, як і придбаний прилад.