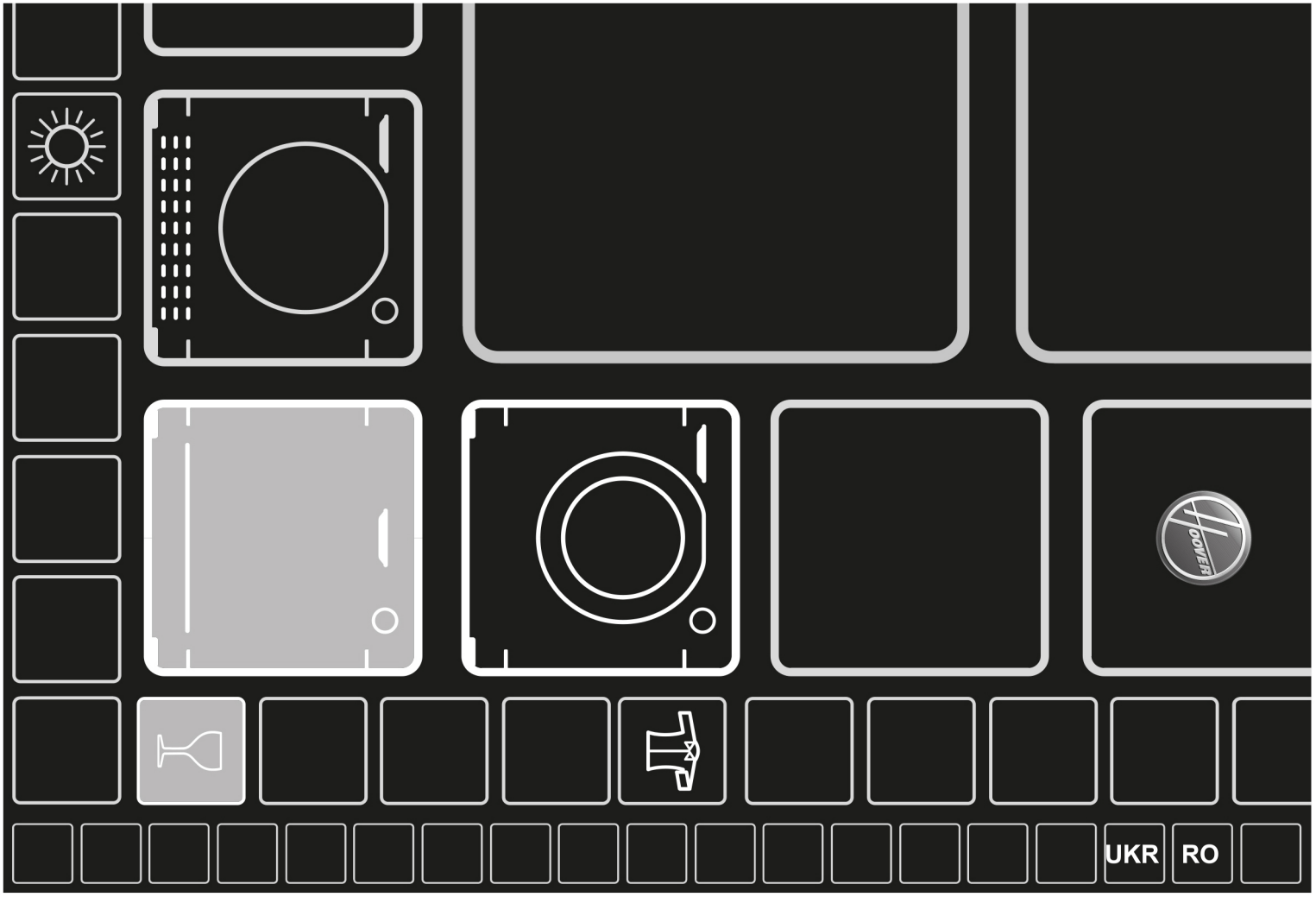
HOOVER
UKR
RO

Vă mulțumim că ați ales acest produs. Suntem mândri să vă oferim produsul ideal pentru dvs. și cea mai bună gamă completă de electrocasnice pentru rutina dvs. zilnică.

Citiți cu atenție acest manual pentru utilizarea corectă și sigură și pentru sfaturi utile privind întreținerea eficientă.

Utilizați mașina de spălat vase numai după ce citiți cu atenție aceste instrucțiuni. Vă recomandăm să țineți întotdeauna acest manual la îndemână și în bună condiție pentru orice proprietar viitor.

Vă rugăm să verificați dacă aparatul este furnizat cu acest manual de instrucțiuni, certificat de garanție, adresă a centrului de service și etichetă de eficiență energetică. Fiecare produs este identificat de un cod unic din 16 cifre, denumit și „număr serial", imprimat pe certificat de garanție sau pe placa de serie din interiorul ușii, pe partea dreaptă superioară. Acest cod este un fel de card de identitate specific produsului pe care trebuie să-l utilizați pentru a înregistra produsul sau dacă trebuie să contactați Centrul de asistență tehnică.

Fig. A

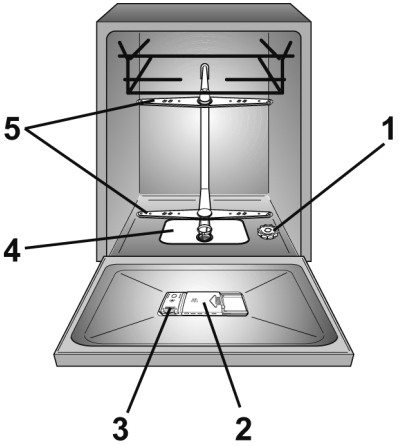

Cuprins

1. *REGULI GENERALE PRIVIND SIGURANȚA*
2. *ALIMENTAREA CU APĂ*
3. *ÎNCĂRCAREA CU SARE*
4. *AJUSTAREA COȘULUI SUPERIOR (NUMAI PENTRU ANUMITE MODELE)*
5. *AJUSTAREA VASELOR*
6. *INFORMAȚII PENTRU LABORATOARELE DE TESTARE*
7. *ÎNCĂRCAREA DETERGENTULUI*
8. *TIPURI DE DETERGENT*
9. *ÎNCĂRCAREA MIJLOACELOR DE CLĂTIRE*
10. *CURĂȚAREA FILTRELOR*
11. *SUGESTII PRACTICE*
12. *ÎNGRIJIRE ȘI CURĂȚARE*
13. *DESCRIEREA PANOULUI DE COMENZI*
14. *DATE TEHNICE*
15. *SELECTAREA PROGRAMULUI ȘI OPȚIUNI SPECIALE*
16. *TELECOMANDĂ (Wi-Fi)*
17. *LEGENDĂ PROGRAM*
18. *UNITATEA DE DEDURIZARE A APEI*
19. *PROBLEME TEHNICE SI GARANȚIE*
20. *CONDIȚII AMBIENTALE*

1. REGULI GENERALE PRIVIND SIGURANȚA

- Acest aparat este destinat utilizării casnice și în mod similar aparatelor, cum ar fi:
  - Zonele de bucătărie pentru personal din magazine, birouri și alte medii de lucru;
  - Ferme;
  - De către clienții din hoteluri, moteluri și alte tipuri de medii rezidențiale;
  - Medii din pensiuni.

O utilizare diferită a acestui aparat de mediile casnice sau pentru funcții de menaj tipice, cum ar fi utilizarea comercială de către utilizatori experți sau instruiți, este exclusă chiar și în aplicațiile de mai sus. Dacă aparatul este utilizat într-o manieră inconsecventă cu cele de mai sus, aceasta poate reduce durata de viață a aparatului și anula garanția producătorului.
Orice deteriorări aduse aparatului sau alte deteriorări sau pierderi rezultate în urma utilizării inconsecvente cu utilizarea domestică sau casnică (chiar dacă este amplasat într-un mediu domestic sau casnic) nu vor fi acceptate de către producător în cea mai completă măsură permisă prin lege.

- **pentru piața UE**
  Aparatul poate fi utilizat de persoane cu vârsta de 8 ani sau peste 8 ani și de cei cu capacități fizice, senzoriale sau mentale limitate, fără experiență sau care nu au cunoștințe asupra produsului, numai sub supraveghere sau dacă li s-au furnizat instrucțiuni privind funcționarea aparatului, într-un mod sigur, cu conștientizarea posibilelor riscuri.

- **pentru piețele din afara UE**
  Acest aparat nu este destinat utilizării de către persoane (inclusiv copii) cu capacități fizice, senzoriale sau mentale reduse sau care nu au experiență și cunoștințe, cu excepția cazului în care utilizarea se face sub supraveghere sau dacă au primit instrucțiuni privind utilizarea aparatului de la o persoană responsabilă pentru siguranța lor.

- Copiii trebuie supravegheați pentru a vă asigura că nu se joacă cu aparatul.

- Copiii cu vârsta de maxim 3 ani trebuie feriți, cu excepția situațiilor în care sunt supravegheați permanent.

- În cazul în care cablul de alimentare este deteriorat, acesta trebuie înlocuit cu un cablu special sau cu un ansamblu pus la dispoziție de producător sau de agentul său de service.
- Utilizați numai seturile de furtunuri furnizate împreună cu aparatul pentru conectarea la alimentarea cu apă (nu reutilizați seturi de furtunuri vechi).
- Presiunea apei trebuie să fie între 0,08 MPa și 0,8 MPa.
- Asigurați-vă că covoarele sau carpetele nu obstrucționează baza sau orice parte a fantelor de aerisire.
- După instalare, aparatul trebuie poziționat, astfel încât ștecărul să fie accesibil.
- Nu lăsați ușa deschisă în poziție orizontală, pentru a evita potențialele pericole (de ex., împiedicarea).
- Pentru informații suplimentare despre produs sau pentru a consulta fișa de date tehnice, vă rugăm să consultați pagina web a producătorului.
- Pentru numărul maxim de seturi, consultați plăcuța de identificare relevantă atașată produsului.

Conexiuni electrice și instrucțiuni de siguranță.

- Detaliile tehnice (tensiunea de alimentare și curentul de intrare) sunt indicate pe placa de cote nominale a produsului.
- Asigurați-vă că sistemul electric este împământat și că este conform cu toată legislația în vigoare, și că priza este compatibilă cu ștecărul aparatului.

Producătorul refuză întreaga răspundere pentru toate daunelor aduse persoanelor sau proprietăților datorate neîmpământării aparatului.

- Asigurați-vă că mașina de spălat vase nu strivește cablurile de alimentare.
- În general, nu se recomandă utilizarea adaptoarelor, a conectorilor multipli și/sau a cablurilor de extensie.

⚠ AVERTISMENT:
Aparatul nu trebuie alimentat printr-un dispozitiv de comutare extern, cum ar fi un cronometru, sau conectat la un circuit care este pornit și oprit în mod regulat de catre un utilizator.

- Înainte de a curăța sau întreține mașina de spălat, deconectați aparatul și opriți alimentarea cu apă.

- Nu trageți de cablul de alimentare sau de aparat pentru a deconecta mașina.

⚠ AVERTISMENT:
În timpul ciclului de spălare temperatura apei poate atinge valori foarte mari.

- Nu lăsați aparatul expus la elementele naturii (ploaie, soare etc.).

- Sprijinirea de sau așezarea pe ușa deschisă a mașinii de spălat poate cauza răsturnarea acesteia.

- Când se mișcă, nu ridicați mașina de spălat vase de ușă; în timpul transportului, nu înclinași niciodată pe troleu. Vă recomandăm ca mașina să fie ridicată de două persoane.

- Mașina de spălat vase este concepută pentru ustensile de bucătărie normale. Obiectele care au fost contaminate cu benzină, vopsea, urme de oțel sau fier, substanțe chimice corozive, acizi sau alcaloizi nu trebuie spălate în mașina de spălat vase.

- Dacă în casă este instalat un dispozitiv de dedurizare a apei, nu trebuie să adăugați sare la dedurizatorul de apă.

- Dacă aparatul nu mai funcționează sau se oprește din funcționarea normală, opriți-l, opriți alimentarea cu apă și nu acționați asupra lui. Lucrările de reparații pot fi efectuate numai de Centrul de asistență tehnică și trebuie folosite numai piese de rezervă originale. Nereușita de a respecta aceste instrucțiuni pot pune în pericol siguranța aparatului.

- Dacă trebuie să mutați mașina după ce scoateți ambalajul, nu încercați să o ridicați de fund partea inferioară a ușii. Deschideți ușa ușor și ridicați mașina ținând de partea superioară.

Prin marcarea CE acestui produs, confirmăm, sub propria noastră responsabilitate, conformitatea deplină a acestui produs cu toate cerințele de siguranță, de sănătate și de mediu relevante în temeiul prevăzute de legislația europeană.

AVERTISMENT:
Cuțitele și alte ustensile cu vârfuri ascuțite trebuie încărcate în coș cu vârfurile în jos sau amplasate în poziție orizontală.

Instalare

- Scoateți toate elementele ambalajului.

AVERTISMENT:
Păstrați materialele ambalajului departe de copii.

- Nu instalați sau utilizați mașina de spălat vase dacă este deteriorată.
- Respectați instrucțiunile furnizate împreună cu produsul.

AVERTISMENT:
(doar modele încorporabile și semi-integrate)
Nu conectați mașina de spălat vase la rețeaua de alimentare înainte să se efectueze toate operațiunile de instalare conform "NOTELOR TEHNICE DE INSTALARE", furnizate împreună cu produsul.

AVERTISMENT:
(doar modele încorporabile și semi-integrate)
Nu conectați mașina de spălat vase la sursa de alimentare înainte ca panoul frontal să fie complet instalat. În caz contrar, riscul unui pericol de natură electrică poate persista.

AVERTISMENT:
(numai modele de sine stătătoare).
Daca este necesar să dați la o parte blatul și contragreutatea pentru a instala mașina de spălat într-un compartiment dintr-o bucătărie modulară, citiți cu atenție documentul de instalare, inclus în interiorul mașinii de spălat vase.

AVERTISMENT:
Asigurați-vă că produsul, înainte de a fi pus în funcțiune pentru prima dată, este instalat în poziție orizontală cu ajutorul picioarelor reglabile.
Verificați poziția orizontală folosind o nivelă cu bulă de aer.

Înlocuirea furtunului de alimentare

- În caz de rupere, furtunul trebuie înlocuit cu o piesă de schimb originală, pusă la dispoziție de către producător sau de centrul de service al acestuia.

⚠ AVERTISMENT:
Utilizați setul de furtunuri furnizat împreună cu aparatul numai pentru racordul de alimentare cu apă. Nu reutilizați seturile de furtunuri vechi.

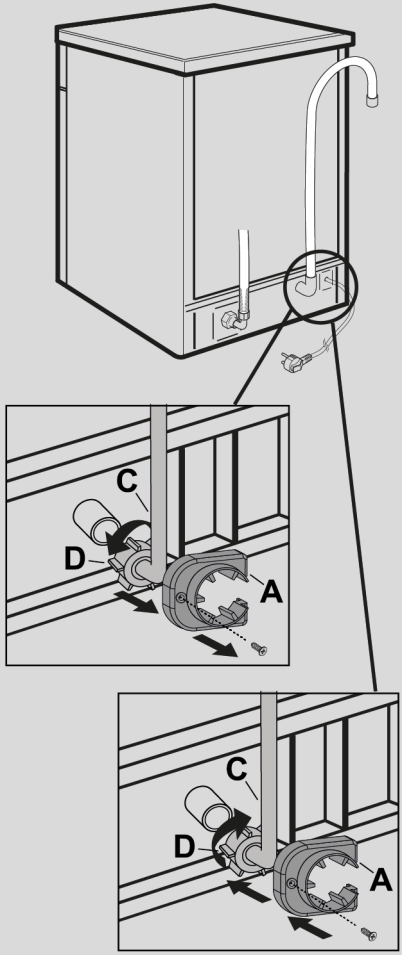

- Scoateți dispozitivul anti-demontare **(A)** deșurubând șurubul de fixare **(B).**

- Scoateți furtunul de alimentare **(C)** deșurubând piulița inelare **(D).**

- Conectați noul furtun de alimentare înșurubând piulița inelară

- Montați dispozitivul anti-demontare, fixându-l cu șurubul prevăzut în acest scop.

⚠ AVERTISMENT:
Asigurați-vă că piulița inelară a fost înșurubată corect și că nu există scurgeri de apă.

2. ALIMENTAREA CU APĂ

Aparatul trebuie sa fie conectat la sursa de alimentare cu apa cu ajutorul noului set de furtunuri. Nu utilizati setul vechi de furtunuri.

- Furtunul de admisie sau cel de evacuare pot fi directionate catre stanga sau catre dreapta.

Masina de spalat poate fi conectata fie la apa rece fie la apa calda atat timp cat aceasta nu este mai calda de 60°C.

- Presiunea apei trebuie sa fie cuprinsa intre 0,08 MPa si 0,8 MPa.

- Furtunul de admisie trebuie sa fie conectat la un robinet astfel incat alimentarea cu apa sa poata fi intrerupta atunci cand masina de spalat vase nu este utilizata **(Fig.1B)**.

- Masina de spalat vase este prevazuta cu un filet de "3/4" **(Fig.2)**.

- Conectati furtunul de admisie **"A"** la robinetul **"B"** cu ajutorul unui atasament de 3/4" si asigurati-va de faptul ca este bine infiletat.

- Daca este nevoie, furtunul de admisie poate fi prelungit cu pana la 2,5 m. Furtunul este disponibil la centrele de service autorizate.

- Daca masina de spalat vase este conectata la o conducta noua, sau la conducte ce nu au fost utilizate o perioada indelungata de timp, lasati sa curga apa prin acestea inainte de a le conecta la furtunul de admisie. In acest fel, toate depozitele de rugina si nisip nu vor infunda filtrul de admisie.

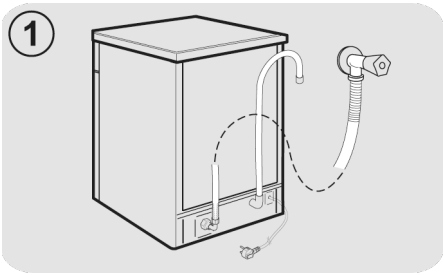

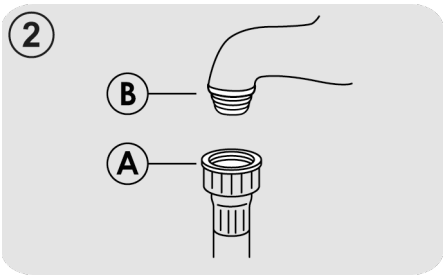

Dispozitive hidraulice de siguranță

Toate mașinile de spălat vase sunt dotate cu un dispozitiv de siguranță a debitului în exces care, în cazul în care apa depășește nivelurile normale datorită funcționării greșite, blochează automat debitul de apă și/sau drenează cantitățile în exces.

UNELE MODELE pot include una sau mai multe dintre următoarele opțiuni:

- **BLOCAREA APEI (fig.3)**
  Sistemul de blocare a apei a fost conceput să îmbunătățească siguranța dispozitivului dvs. Sistemul previne inundarea care poate fi cauzată de o funcționare greșită a mașinii sau ca urmare a ruperii furtunurilor din cauciuc și, în special, a țevii de alimentare cu apă.

Cum funcționează
Un colector amplasat pe baza aparatului colectează orice posibile scurgeri de apă și operează un senzor care activează o supapă amplasată sub robinetul de apă și blochează orice debit de apă, chiar și cu robinetul complet deschis.
Dacă **caseta "A"**, care conține piese electrice, este deteriorată, scoateți ștecărul din priză imediat.
Pentru a garanta funcționarea perfectă a sistemului de siguranță, furtunul cu caseta **"A"** trebuie conectat la robinet conform ilustrației din **figura**.
Furtunul de alimentare cu apă nu trebuie tăiat, deoarece conține piese funcționale. Dacă furtunul nu este suficient de lung pentru conectarea corectă, acesta trebuie înlocuit cu unul mai lung.
Furtunul poate fi obținut de la Centrul de asistență tehnică.

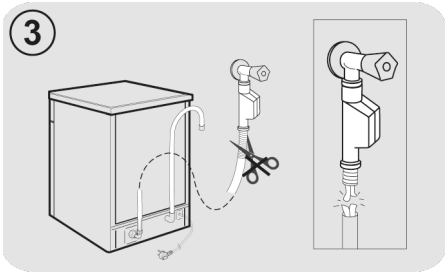

- **AQUASTOP (fig.4)**:
  un dispozitiv situat pe tubul de alimentare care oprește debitul de apă dacă acesta se deteriorează; în acest caz, un marcaj roșu va apărea în fereastra **"A",** iar tubul trebuie înlocuit. Pentru a deșuruba piulița, apăsați dispozitivul de blocare cu o singură cale **"B"**.

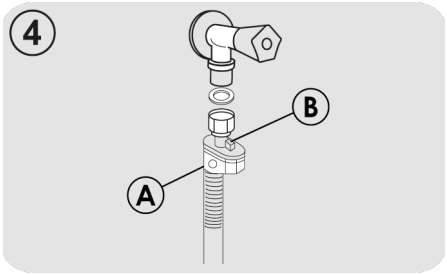

Conectarea furtunului de evacuare

- Furtunul de evacuare trebuie sa fie fixat intr-un suport asigurandu-va de faptul ca acesta nu este rasucit **(Fig.5)**.
- Acest suport trebuie sa se afle la cel putin 40 cm de podea iar diametrul interior trebuie sa fie de cel putin 4 cm.
- Este recomandabil sa instalati un dispozitiv pentru captarea mirosurior **(Fig.5X)**.
- Daca este nevoie, furtunul de evacuare poate fi prelungit cu maxim 2,5 m si trebuie sa fie instalat la maxim 85 cm deasupra podelei. Puteti procura acest furtun de la un centru de service autorizat.
- Furtunul poate fi agatat de marginea chiuvetei insa nu trebuie sa fie introdus in apa pentru a preveni patrunderea apei inapoi in masina de spalat **(Fig.5Y)**.
- Atunci cand instalati aparatul sub o suprafata de lucru, clema furtunului trebuie sa fie atasata de perete in cea mai ridicata pozitie sub suprafata de lucru **(Fig.5Z)**.
- Asigurati-va de faptul ca furtunurile de admisie si de evacuare nu sunt indoite.

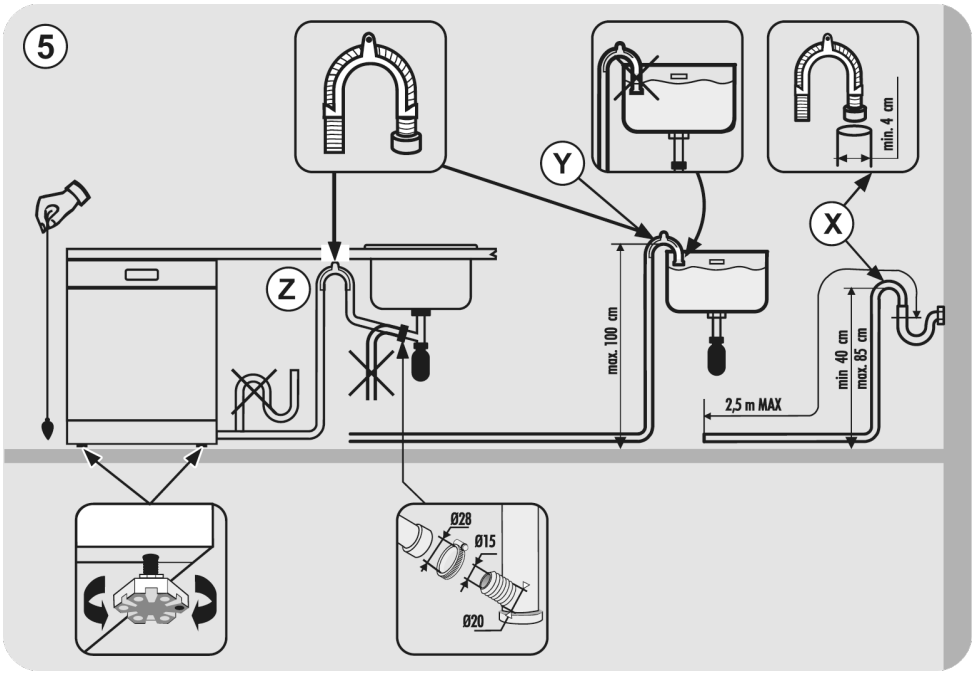

3. ÎNCĂRCAREA CU SARE

(Fig. A "1")

- Aparitia unor urme albe pe vase este un indiciu ca trebuie sa reumpleti recipientul pentru sare de dedurizare.

- Pe partea inferioara a masinii de spalat exista un recipient pentru sarea utilizata la dedurizarea apei.

- Este important sa utilizati doat un tip de sare creat special pentru masina de spalat vase. Alte tipuri de sare contin mici particule insolubile ce dupa o perioada de timp va afecta performantele dispozitivului de dedurizare.

- Pentru a adauga sare, desurubati capacul recipientului de pe partea inferioara si umpleti-l.

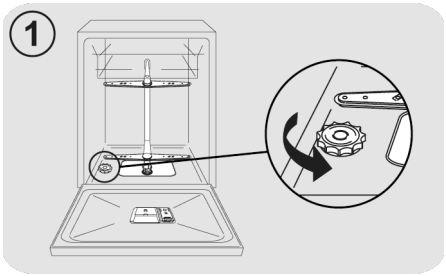

- In timpul acestei operatiuni, va curge putina apa; continuati sa adaugati apa pana cand recipientul s-a umplut.

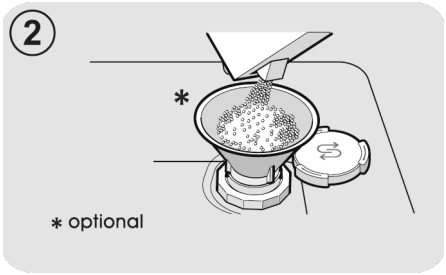

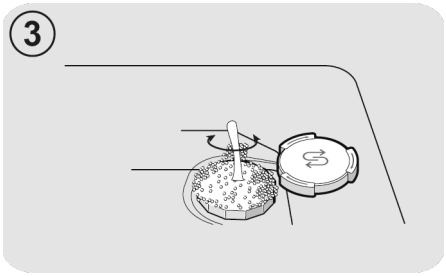

- Curatati filetul recipientului de sare si puneti capacul la loc.

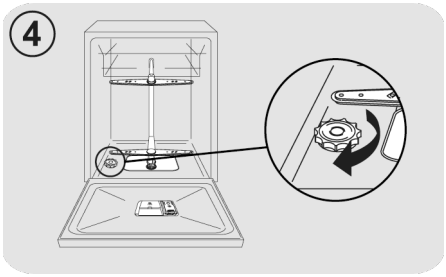

Dupa completarea cu sare de dedurizare, trebuie sa efectuati un program de spalare complet sau un program de PRESPALARE.

- Dupa ce ati adaugat sarea, este recomandabil sa realizati un ciclu comlet de spalare sau un program de CLATIRE RECE. Distribuitorul de sare are o capacitate cuprinsa intre 1kg si pentru o utilizare eficienta a aparatului acesta trebuie sa fie umplut din cand in cand in functie de regulile dispozitivul de dedurizare al apei.

(Doar in cazul primei porniri)
Atunci cand aparatul este utilizat pentru prima oara, dupa ce ati umplut recipientul pentru sare, este nevoie sa adaug adaugati apa pana cand se umple complet.

4. AJUSTAREA COȘULUI SUPERIOR (NUMAI PENTRU ANUMITE MODELE)

- Dacă se folosesc farfurii normale de 29 cm pânp la 32,5 cm, încărcați-le în coșul inferior după ce coșul superior a fost amplasat pe poziție, conform detaliilor de mai jos (conform modelului):

Tipul "A":

1. Întoarceți blocurile frontale **"A"** spre exterior;
2. Scoateți coșul și remontați-l în poziție superioară;
3. Repoziționați blocurile **"A"** pe poziția lor originală.

Vasele care sunt mai mari de 20 cm în diametru nu mai pot fi încărcate în coșul superior, iar suporții mobili nu pot fi utilizați atunci când coșul este în poziție superioară.

Tipul "A"

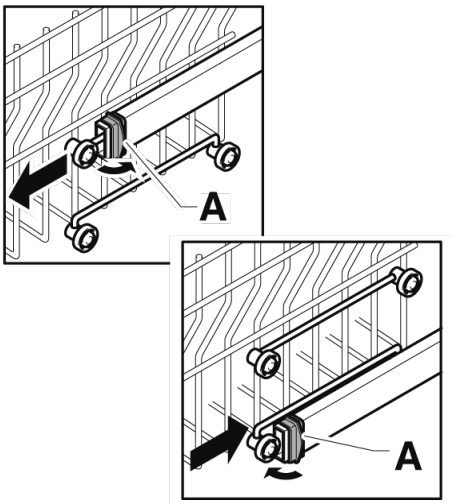

Tipul "B": (NUMAI MODELE CU CLIC UȘOR)
Coșul superior este echipat cu un sistem de reglare a înălțimii.

Pentru a-l ridica: ridicați coșul ținându-l de lateral, de îndată ce este în poziție ridicată, lăsați-l să meargă fără a aplica nicio presiune pe pârghii.

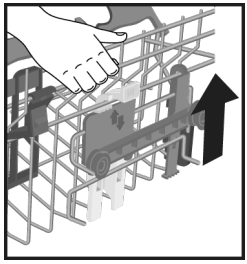

Pentru a-l coborî: țineți coșul de laterale, apăsați cele două pârghii **B** de pe părțile laterale ale coșului și coborâți-l.

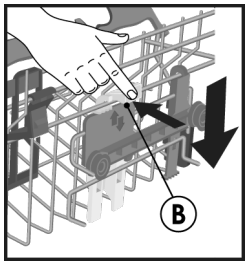

AVERTISMENT:
Vă recomandăm să reglați coșul înainte de a încărca vasele.

AVERTISMENT:
Însoțiți întotdeauna coșul în timpul coborârii acestuia în poziția de oprire.

AVERTISMENT:
NU ridicați sau coborâți NICIODATĂ coșul lucrând doar pe o parte.

5. AJUSTAREA VASELOR

Folosind coșul superior

Suport de pahar
(Numai la anumite modele)

Coșul superior **(fig.1)** este prevăzut cu suporturi mobile, prinse de panoul lateral. Acestea pot fi fie plasate în poziția deschisă **(A)** pentru a pune cești de ceai, cafea, cuțite lungi și polonice, fie în poziția coborâtă **(B)** pentru a avea mai mult spațiu în coșul superior.

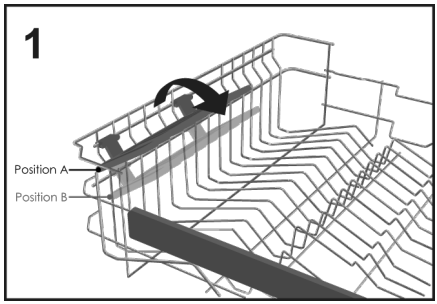

- Paharele cu picior pot fi poziționate chiar pe capetele suporturilor **(fig.2)**.

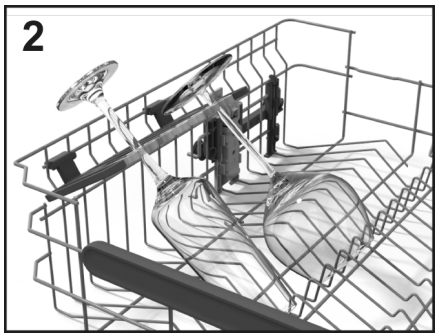

Folosind coșul superior

- Coșul superior a fost proiectat pentru a oferi flexibilitate maximă de utilizare. În el se pot încărca farfurioare, căni și pahare și este indicat să îl închideți pentru ca acestea să nu fi răsturnate de jeturi.
- Poziționați farfuriile mai mari, ușor înclinate, în față pentru a facilita introducerea ușoară a coșului înăuntrul mașinii.

⚠ AVERTISMENT

După încărcarea coșului, asigurați-vă că brațul pulverizator se rotește liber, fără a lovi vasele sau ustensilele de bucătărie.

O încărcătură zilnică standard este reprezentată în **fig.3**.

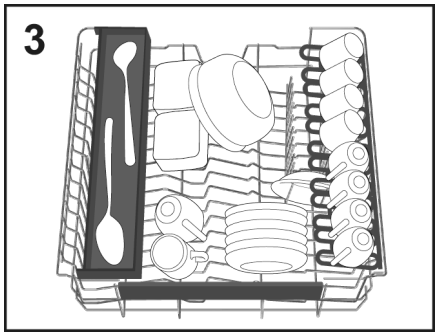

"Maxi-Ladle"
(Numai la anumite modele)

Acest accesoriu **(fig.4)** a fost conceput pentru a oferi poziția optimă de spălare pentru toate ustensilele lungi de bucătărie, cum ar fi cuțitele de pâine, polonicele și furculițele.

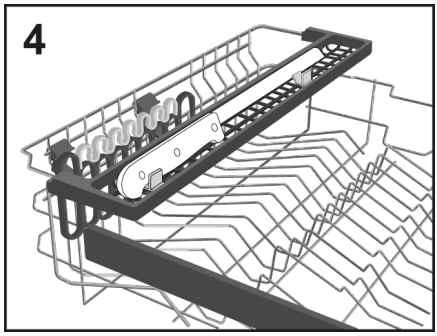

"TOTAL CARE+"
(Numai la anumite modele)

Hoover H-Dish este prevăzut cu **Total Care+**, un set specific de accesorii pentru îngrijirea celor mai prețioase și delicate articole precum pahare din cristal, ceramică, pahare de vin și multe altele:

Suportul dublu (stânga și dreapta) dedicat, aplicat pe coșul superior, separat de suporturile pentru pahare, este proiectat cu o suprafață de cauciuc pentru protejarea punctelor de atingere.
Mai mult, un set dublu de covorașe de protecție din cauciuc sunt plasate pe spațiul podelei care paharele intră în contact cu coșul, oferind îngrijire maximă.

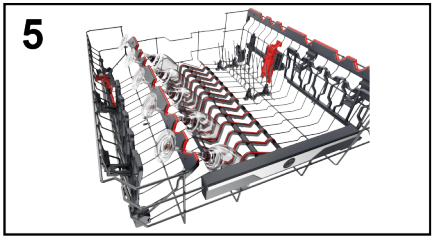

Folosind coșul inferior

- În coșul inferior se pot așeza oale, tigăi, pahare, boluri de salată, capace, platouri, farfurii întinse și farfurii adânci.
- Tacâmurile trebuie așezate, cu mânerul în jos, în recipientul special din plastic poziționat în coșul inferior **(fig.10-11),** având grijă ca tacâmurile să nu împiedice rotirea brațului de pulverizare sau deschiderea compartimentului pentru detergent.

Rafturi pliabile
(Numai la anumite modele)

În coșul inferior **(fig.6)**, pot exista niște suporturi reglabile **(C-D-E în funcție de model)** utile pentru a garanta o stabilitate optimă a vaselor.

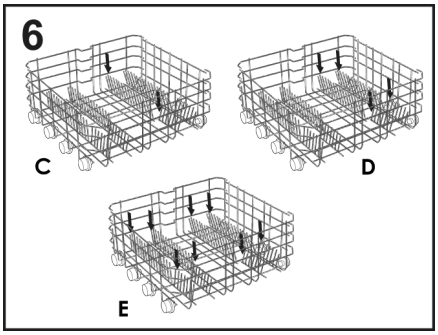

Vasele sau farfuriile cu dimensiuni sau forme nestandard pot fi ridicate/coborâte **(fig.7 și fig.8)** pentru a asigura o flexibilitate maximă de încărcare.

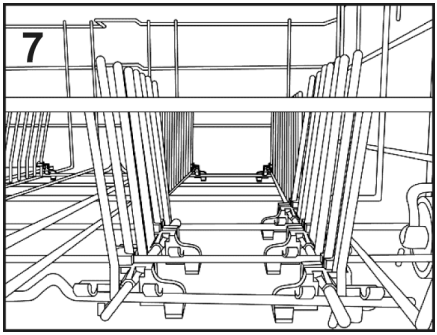

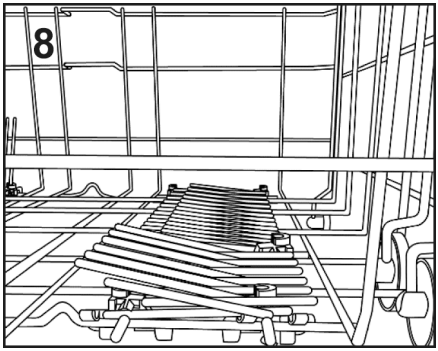

O încărcătură zilnică standard este reprezentată în **fig.9**.

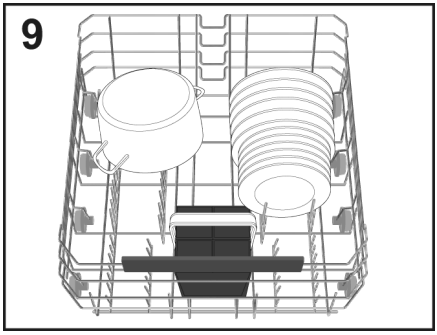

Aranjarea rațională și corectă a vaselor este o condiție esențială pentru un rezultat bun de spălare.

COȘ PENTRU TACÂMURI* (Numai la anumite modele)

Coșul pentru tacâmuri este destinat pentru așezarea tuturor tipurilor de tacâmuri, cu excepția celor cu dimensiuni care pot interfera cu brațul de pulverizare superior. Tacâmurile trebuie așezate în spațiile corespunzătoare ale grilajelor superioare, pentru a permite trecerea optimă a apei. Este posibilă îndepărtarea grilajelor superioare ridicându-le și glisându-le în interiorul suporturilor lor **(fig.10)**.

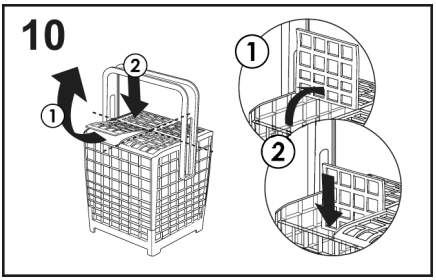

Puteți regla înălțimea mânerului coșului pentru tacâmuri trăgând sau împingând de mâner **(fig.11)**.

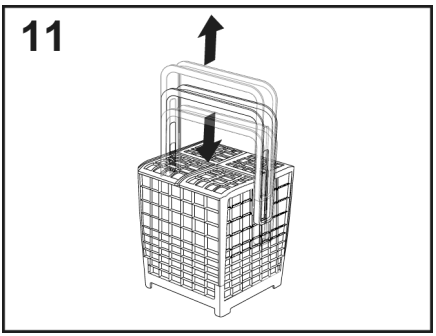

Un exemplu de poziționare a suportului pentru tacâmuri este prezentat în **figura 9**.

AVERTISMENT

Cuțitele și alte ustensile cu vârfuri ascuțite trebuie încărcate în coș cu vârfurile în jos sau puse în poziție orizontală.

UTILIZAREA CELUI DE-AL TREILEA COȘ (Numai la anumite modele)

Folosiți cel de-al treilea coș pentru a încărca tacâmuri, așa cum se arată în imagine **(fig.12)**. Încărcați cuțitele cu partea ascuțită îndreptată în jos.

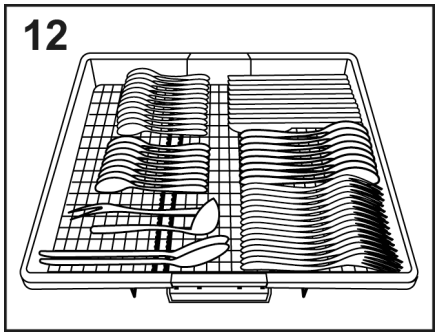

Dacă este necesar, rafturile din lateral al celui de-al treilea coș pot fi glisate sau îndepărtate **(fig.13-14)** pentru a crea spațiu adițional în coșul superior pentru articole voluminoase precum paharele.

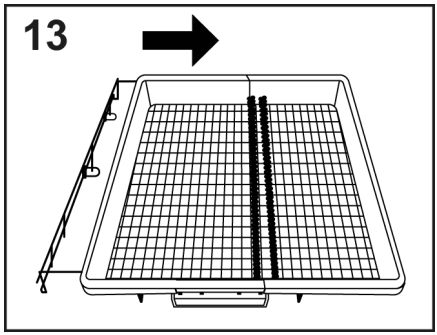

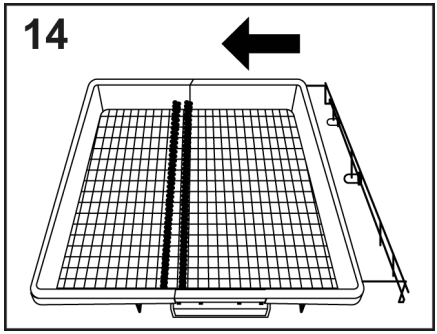

POWER WASH (numai la anumite modele)

În unele programe (a se vedea tabelul cu programe), va fi activat și cel de-al treilea braț de spălare,poziționat în partea de jos a mașinii de spălat vase **POWER WASH**.
Această caracteristică este ideală când curățați tacâmuri sau vase de gătit foarte murdare, punându-le direct în zona coșului deasupra brațului pentru **POWER WASH (fig.15)**.

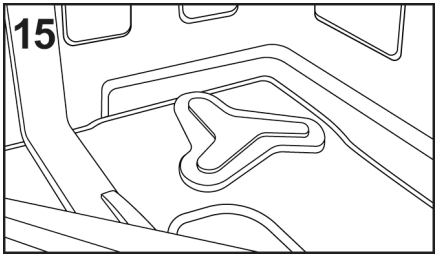

6. INFORMAȚII PENTRU LABORATOARELE DE TESTARE

Va rugam sa solicitati informatiile necesare pentru realizarea testului comparativ si pentru masurarea nivelului de zgomot, in conformitate cu normele EN, la urmatoarea adresa:

testinfo-dishwasher@candy.it

In solicitare, va rugam sa specifiati numele modelului si numarul de serie de pe placuta cu date tehnice a masinii de spalat vase.

7. ÎNCĂRCAREA DETERGENTULUI

(Fig. A "2")

Detergentul

IMPORTANT
Este esential sa utilizati doar detergent creat special pentru a fi utilizat pentru masina de spalat vase, fie pudra, lichid sau sub forma de tablete.

Detergenti nepotriviti (cei destinati spalarii manuale) nu contin ingredientele potrivite pentru utilizarea in masina de spalat vase si o impiedica sa functioneze corespunzator.

Umplerea recipientului pentru detergent

Recipientul pentru detergent se află în interiorul ușii **(fig.A "2")**. Dacă ușa recipientului este închisă, pentru a o deschide pur și simplu apăsați butonul de eliberare **(A)**: ușa este întotdeauna deschisă la sfârșitul oricărui program de spălare, gata pentru următoarea utilizare.

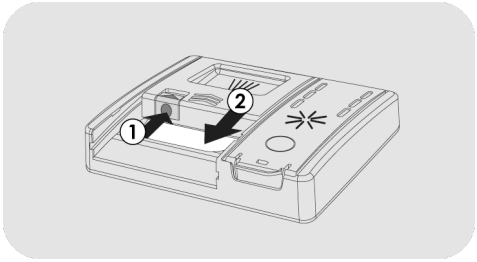

AVERTISMENT
Atunci cand introduceti vasele in cosul inferior, asigurati-va de faptul ca farfuriile sau alte obiecte nu obstructioneaza distribuitorul de detergent.

Cantitatea de detergent utilizata variaza in functie de cat de murdare sunt vasele si de tipul acestora. Va recomandam sa utilizati 20÷30 g de detergent in sectiunea de spalare a compartimentului pentru detergent **(B)**.

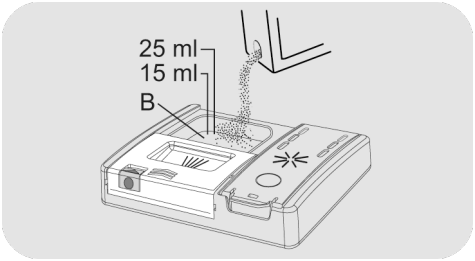

Dacă utilizați tablete, una ar trebui să fie suficientă. Introduceți TABLETELE, asigurându-vă că nu interferează cu sistemul de deschidere.

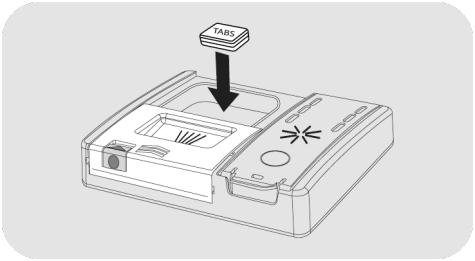

După ce turnați detergentul în recipient, închideți din nou ușa, împingând în direcția săgeții până când se fixează cu un clic.

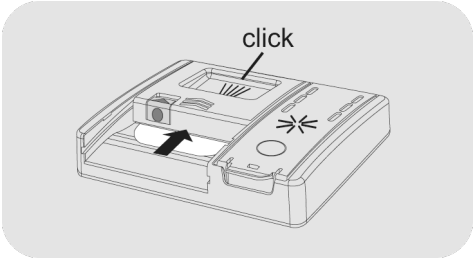

Din moment ce nu toti detergentii sunt la fel instructiunile de pe ambalajul acestora poate diferi. Va amintim faptul ca prea putin detergent nu va curata vasele corespunzator iar prea mult nu va produce rezultate mai bune.

IMPORTANT
Nu utilizati o cantitate excesiva de detergent si veti contribui la protejarea mediului inconjurator.

Încărcarea detergentului de prespălare în programele care necesită acest lucru

În programele care au un ciclu de prespălare care necesită o doză suplimentară de detergent (vezi capitolul Programe de spălare), detergentul suplimentar trebuie turnat în locul corespunzător **(C)**.

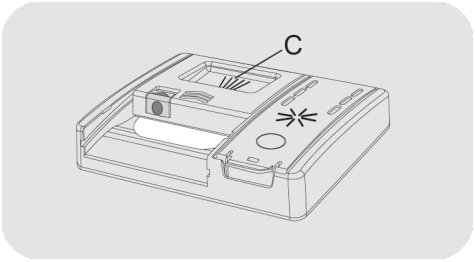

8. TIPURI DE DETERGENT

Detergent sub forma de tablete

Detergentul sub forma de tablete de la diferiti producatori se dizolva in mod diferit, de aceea, in timpul programelor scurte, anumiti detergenti nu sunt eficienti deoarece nu se dizolva complet. Daca utilizati acesti detergenti, este recomandabil sa selectati programe mai lungi pentru a garanta dizolvarea completa a tabletelor.

IMPORTANT
Pentru a obtine rezultate satisfacatoare, tabletele TREBUIE sa fie asezate in sectiunea pentru spalare din recipientul pentru detergent si NU direct in cuva.

Detergenti concentrati

Detergentii concentrati, cu alcalinitate redusa si enzime naturale, impreuna cu programele de spalare la 50°C, au un impact minor asupra mediului si protejeaza vasele si masina de spalat.
Progamele cu spalare la 50°C exploateaza proprietatea de dizolvare a murdariei a enzimelor, permitand cu ajutorul detergentilor concentrati obtinerea rezultatelor obtinute si in cazul programelor la 65°C insa la o temperatura mai mica.

Detergenti combinati

Detergentii ce contin de asemenea agent de clatire trebuie sa fie introdusi in sectiunea pentru spalare a recipientului pentru detergent. Recipientul pentru agentul de clatire trebuie sa fie gol (daca nu este gol, setati dispozitivul de reglare pentru agentul de clatire la cea mai mica pozitiei inainte de a utiliza detergentii combinati).

Detergenti "PASTILE"

Daca doriti sa utilizati detergenti combinati ("3 in 1"/"4 in 1"/"5 in 1", etc.), de exemplu cei care contin sare sau / si agent de clatire, va recomandam urmatoarele:

- Cititi cu atentie si urmati instructiunile producatorului oferite pe ambalajul acestora;
- Eficienta detergentilor ce contin agent dedurizant sau / si sare depinde de duritatea apei. Verificati daca duritatea apei se afla in valorile indicate pe ambalajul detergentului.

Daca atunci cand utilizati acest tip de produs, nu obtineti rezultate satisfacatoare, contactati producatorul detergentului.

In anumite cazuri, utilizarea detergentilor combinati pot produce:

- Depozite de calcar pe farfurii sau in masina de spalat;
- O reducere a performantelor de spalare si uscare.

IMPORTANT
Problemele ce pot apare ca rezultat direct al utilizarii acestor produse nu sunt acoperite de garantie.

Tineti minte faptul ca atunci cand utilizati detergenti combinati "PASTILE", indicatoarele luminoase pentru agentul de clatire si cel pentru sare (utilizate doar pe modelele selectate) sunt suplimentare, ignorati-le.

Daca apar aceste probleme la spalare sau / si la uscare, va recomandam sa utilizati produse separate traditionale (sare, detergent si agent de clatire). Acest lucru va asigura faptul ca dispozitivul de dedurizare al apei va functiona corespunzator.

In acest caz, va recomandam sa:

- Reumpleti recipientul pentru sare si agent de clatire;
- Activati un program normal de spalare fara vase.

Retineti faptul ca atunci cand se revine la utilizarea sarii conventionale, va trebui sa realizati un numar de programe de spalare inainte ca sistemul sa fie complet eficient din nou.

9. ÎNCĂRCAREA MIJLOACELOR DE CLĂTIRE

(Fig. A "3")

Agent de clătire

Agentul de clătire, care este eliberat automat în timpul ultimului ciclu de clătire, ajută vasele să se usuce rapid și previne formarea petelor și a urmelor.

Umplerea recipientului cu agent de clătire

Recipientul pentru agent de clătire se află lângă recipientul pentru detergent **(fig.A "3")**.

Pentru a-l deschide, apăsați clapeta de pe capacul dozatorului de agent de clătire și ridicați-o.

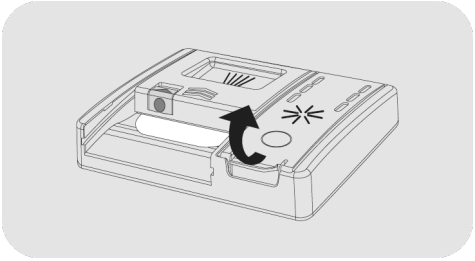

Adăugați agent de clătire până la indicația max.

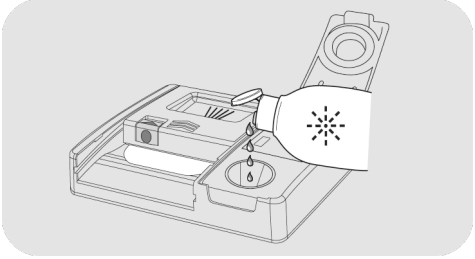

- Dacă agentul de clătire se varsă, scoateți-l din rezervorul de spălare.
- Agentul de clătire vărsat poate provoca un exces de spumă în timpul ciclului de spălare.
- Închideți capacul dozatorului de agent de clătire.
- Capacul se fixează în poziția blocată.

Utilizați întotdeauna aditivi de clătire, potriviți pentru mașinile automate de spălat vase.

Modele prevăzute cu afișaj sau indicator pentru agent de clătire (numai la unele modele)

Când trebuie să umpleți recipientul cu agent de clătire, afișajul va indica lipsa agentului de clătire (la modelele cu afișaj) sau indicatorul luminos desemnat de pe tabloul de bord se va aprinde.

Acesta a fost setat din fabrică la nivelul 4, deoarece îndeplinește cerințele pentru majoritatea utilizatorilor.

Reglarea cantității de agent de clătire

Începeți ÎNTOTDEAUNA procedura cu mașina de spălat vase oprită.

1. Porniți aparatul, apăsați butonul **"PORNIRE/OPRIRE"** ⏻.
2. neți apăsat butonul **"SETĂRI (5Sec.)"** ⚙ 5" și se va auzi un semnal sonor scurt.
3. Mesajul **"SETĂRI"** apare pe afișaj.
4. Apăsați pe butoanele **"SELECTARE PROGRAM"** ◁P P▷ pentru a naviga prin submeniu.
5. Alegeți opțiunea **"AGENT DE CLĂTIRE"**.
6. Apăsați **"START/RESETARE"** ▷ RESET 3" pentru a accesa nivelurile de reglare.

7. Apăsați **"SELECTARE PROGRAM"** pentru a alege valoarea (R1.....R6).

8. Apăsați **"START/RESETARE"** a confirma.

9. Apăsați **"PORNIRE/OPRIRE"** pentru a confirma.

Conținutul de calcar al apei influențează considerabil formarea calcarului și performanța de uscare.
Prin urmare, este important să reglați cantitatea de agent de clătire, pentru a obține rezultate bune de spălare.
Dacă după spălare apar urme pe vase, scădeți cantitatea cu o poziție. Dacă apar pete albicioase, măriți cantitatea cu o poziție.

Modele care nu sunt prevăzute cu indicator pentru agent de clătire (numai la unele modele):

Puteți verifica nivelul agentului de clătire prin intermediul afișajului optic **(B)** de pe recipientul de dozare.

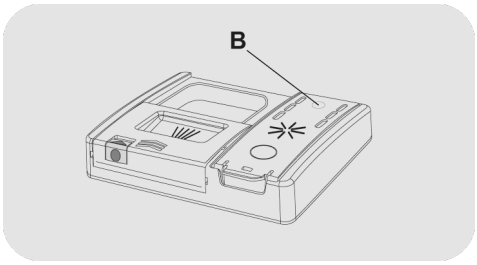

PLIN GOL

întunecat luminos

1. Deschideți capacul **(C)**.

2. Umpleți recipientul **(D)** până când agentul de clătire ajunge la marcajul "MAX".

3. Închideți capacul. Capacul trebuie să se blocheze în poziție.

Reglarea cantității de agent de clătire

Este posibilă ajustarea cantității de agent de clătire folosită de mașina de spălat vase în timpul spălării, printr-o aplicație specială care poate fi descărcată de pe site pe smartphone-ul dvs.

Acesta a fost setat din fabrică la nivelul 2, deoarece îndeplinește cerințele pentru majoritatea utilizatorilor.

Conținutul de calcar al apei influențează considerabil formarea calcarului și performanța de uscare.
Prin urmare, este important să reglați cantitatea de agent de clătire, pentru a obține rezultate bune de spălare.
Dacă după spălare apar urme pe vase, scădeți cantitatea cu o poziție. Dacă apar pete albicioase, măriți cantitatea cu o poziție.

10. CURĂȚAREA FILTRELOR

(Fig. A "4")

Sistemul de filtrare consta in:

A. un **container** central ce capteaza particulele mari;

B. un **micro filtru** situat sub sita ce capteaza cele mai mici particule asigurand o clatire perfecta;

C. **sita plata** care filtreaza continuu apa.

- Pentru a obtine cele mai bune rezultate de fiecare data, filtrul trebuie sa fie verificat si curatat dupa fiecare spalare.
- Pentru a scoate unitatea de filtru, pur și simplu rotiți mânerul în sens invers acelor de ceasornic ① și extrageți-l trăgând-o în sus ② **(fig.1)**.

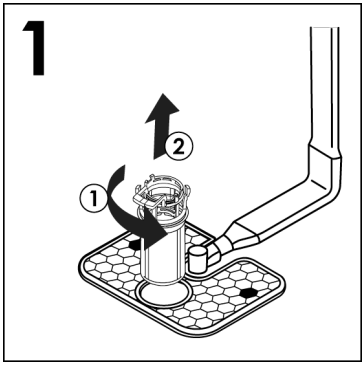

- Pentru curățare facilă, recipientul central este detașabil **(fig.2)** prin apăsarea celor două butoane laterale și trăgându-l în sus.

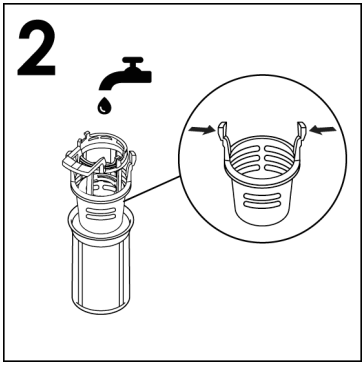

- Indepartati filtrul sita **(fig.3)** si spalati intreaga unitate sub jet de apa **(fig.4)**. Daca este nevoie, utilizati o perie mica.

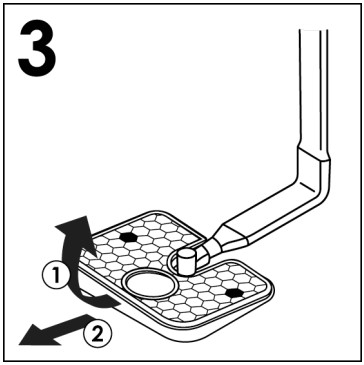

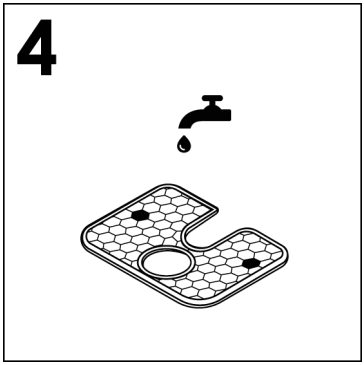

- Reasamblați placa și unitatea de filtrare urmând operațiunile anterioare în ordine inversă, având grijă să înșurubați corect componentele, pentru a nu periclita funcționarea mașinii de spălat vase.

- Cu ajutorul **micro filtrului de curatare automata**, intretinerea este redusa iar filtrul trebuie sa fie verificat la fiecare doua saptamani. Dupa fiecare spalare, este recomandabil sa verificati daca containerul central sau filtrul sita sunt blocate.

AVERTISMENT

Dupa ce ati curatat filtrele, asigurati-va de faptul ca sunt asamblate corect iar filtrul sita este pozitionat corespunzator in partea inferioara a masinii de spalat vase. Asigurati-va de faptul ca filtrul este infiletat la loc, in sensul acelor de ceasornic, in sita, deoarece asezarea necorespunzatoare a acestuia poate afecta eficienta masinii de spalat vase.

Nu utilizati masina de spalat vase fara filtrele instalate.

11. SUGESTII PRACTICE

Cum sa obtineti cele mai bune rezultate

- Inainte de a introduce vasele in masina de spalat, indepartati resturile de alimente (oase, scoici, bucati de carne sau legume, boabe de cafea, piele sau fructe, scrum de tigara, scobitori, etc.) pentru a evita blocare filtrelor, evacuarea sau ajutajul bratului de spalare.

- Nu clatiti vasele inainte de a le introduce in masina de spalat.

- Daca recipientele pentru sosuri sau cele utilizate in cuptor sunt acoperite de o crusta de alimente arse sau prajite, este recomandabil sa le lasati inainte la inmuiat.

- Asezati vasele cu fata in jos.

- Incercati sa asezati vasele in asa fel incat acestea sa nu se atinga intre ele. Daca acestea au fost incarcate corespunzator veti obtine rezultate mult mai satisfacatoare.

- Dupa ce ati introdus vasele, verificati daca bratele de pulverizare se rotesc liber.

- Recipientele sau alte vase care sunt acoperite cu o crusta arsa de alimente trebuie sa fie lasate la inmuiat in apa cu detergent.

- Pentru a spala corespunzator recipientele din argint:

  a) clatiti imediat dupa utilizare, in special daca s-au utilizat pentru maioneza, oua, peste, etc;

  b) nu le stropiti cu detergent;

  c) Pastrati-le la distanta de alte metale.

Cum sa faceti economii

Un ghid pentru utilizarea ecologică și economică a mașinii de spălat.

- Obțineți cea mai bună utilizare a energiei, apei, detergentului și timpului folosind dimensiunea recomandată a sarcinii maxime. Economisiți până la 50% din energie prin spălarea unei sarcini complete în loc de 2 jumătăți de sarcină.

- Daca doriti ca masina de spalat sa realizeze o spalare completa, asezati vasele in masina de spalat dupa fiecare masa si daca este nevoie porniti ciclul CLATIRE RECE pentru a inmuia resturile de alimente si pentru a indeparta particulele mai mari de alimente de la noua incarcare.

- Daca vasele nu sunt foarte murdare sau daca cosul nu este plin, selectati programul ECONOMIC urmand instructiunile din lista cu programe.

- Cele mai eficiente programe în ceea ce privește utilizarea combinată a apei și enegiei sunt, de regulă, cele mai lungi cu temperatură redusă.

Ce nu trebuie sa spalati cu ajutorul masinii de spalat vase

- Tineti minte faptul ca nu toate vasele pot fi spalate in masina de spalat. Nu va recomandam sa spalati vase din termoplastic, tacamuri cu manere din lemn sau plastic, recipiente cu manere din lemn, vase din aluminiu, cristal doar daca nu este specificat altfel.

- Unele decoratiuni se pot decolora. De aceea este o idee buna ca inainte de a spala tot setul, sa spalati doar un articol din set pentru a observa daca decoratiunile se decoloreaza.

- Nu este recomandabil sa asezati tacamurile din argint cu manere din otel oxidabil deoarece poate exista o reactie chimica intre acestea.

Atunci cand cumparati tacamuri noi, asigurati-va de faptul ca acestea pot fi spalate in masina de spalat vase.

Sfaturi utile

- Pentru a evita caderea de pe raftul superior, indepartati intai raftul inferior.
- Daca vasele vor fi lasate in masina de spalat pentru mai mult timp, lasati usa putin deschisa pentru a lasa aerul sa circule si pentru a imbunatati performantele de uscare.

12. ÎNGRIJIRE ȘI CURĂȚARE

Îngrijirea corectă a aparatului poate extinde durata sa de viață.

Curățarea exteriorului mașinii

- Scoateți din priză mașina.
- Pentru a curata partea exterioara a masinii de spalat vase, nu utilizati solventi (cu actiune degresanta), substante abrazive ci doar cu ajutorul unui material umezit in apa.

Curățarea dispozitivului la interior

- Masina de spalat nu necesita o intretinere speciala deoarece rezervorul se curata automat.
- Stergeti periodic garnitura usii cu ajutorul unui material umezit pentru a indeparta resturile de alimente sau de agent de clatire.
- Se recomanda curatarea masinii de spalat vase, pentru indepartarea depozitelor de calcar si de murdarie. Va sugeram sa efectuati periodic un program de spalare cu un produs special pentru curatarea masinii de spalat vase. in vederea realizarii acestei operatiuni, masina de spalat vase trebuie sa fie goala.
- Daca dupa curatarea filtrelor observati faptul ca vasele nu sunt spalate sau clatite corespunzator, verificati daca toate capetele bratelor bratelor de pul verizare sunt libere **(Fig.A "5")**.

Daca sunt blocate, curatati-le in felul urmator:

1) scoateți brațul superior al rotorului, rotind piulița de la dreapta la stânga **(fig.1)**;

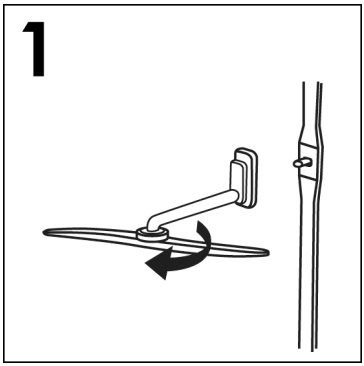

2) Extrageți brațul inferior al rotorului trăgând-l în sus **(fig.2)**;

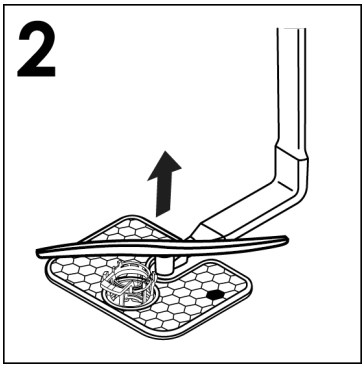

3) spălați brațele rotorului sub jet de apă, pentru a elimina orice blocaj din capetele de pulverizare **(fig.3)**;

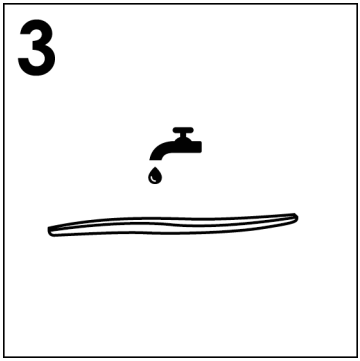

Nu folosiți unelte care pot deforma capetele de pulverizare.

4) când ați terminat, remontați brațele rotorului în aceeași poziție și amintindu-vă să aliniați săgeata și să înșurubați **(fig.4)**;

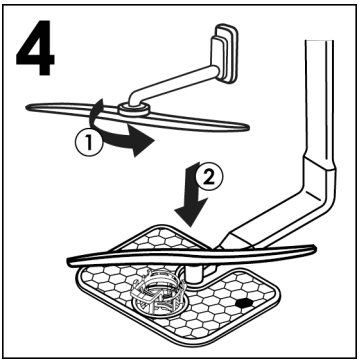

5) Captuseala usii si a rezervorului sunt realizate din otel inoxidabil; daca apar pete provovate de oxidare, acest lucru se datoreaza unei concentratii mari de saruri de fier in apa.

6) Petele pot fi indepartate cu ajutorul unui agent abraziv; nu utilizati materiale pe baza de clor, otel, etc.

DUPA INCHEIEREA PROGRAMULUI DE SPALARE

Dupa fiecare spalare este esential sa opriti alimentarea cu apa si sa opriti masina apasand butonul Pornit / Oprit in pozitia Oprit.

Daca masina nu va fi utilizata pentru o perio ada indelungata de timp, este recomandabil sa urmati aceste reguli:

1. Realizati o spalare fara incarcare cu detergent pentru a curata masina de orice depozite;

2. Scoateti cablul de alimentare din priza;

3. Opriti alimentarea cu apa;

4. Umpleti recipientul pentru agentul de clatire;

5. Lasati usa deschisa;

6. Pastrati curat interiorul masinii de spalat;

7. Daca masina de spalat vase este lasata in locuri unde temperatura coboara sub 0°C, apa ramasa pe conducte poate ingheta. Asteptati pana ce temperatura creste peste zero si asteptati timp de 24 de ore inainte de o porni.

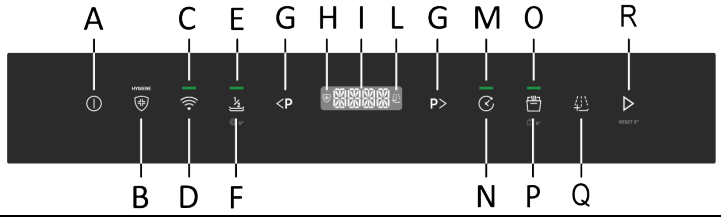

A	**Buton PORNIRE/OPRIRE**	**G**	**Buton SELECTARE PROGRAM**	**O**	**Indicator luminos AUTO DOOR**
B	**Buton ACTIVE HYGIENE**	**H**	**Indicator luminos ACTIVE HYGIENE**	**P**	**Buton AUTO DOOR / BLOCARE COMENZI**
C	**Indicator luminos Wi-Fi**	**I**	**AFIȘAY**	**Q**	**Buton IGIENĂ INTENSIVĂ**
D	**Buton ÎNSCRIERE Wi-Fi**	**L**	**Indicator luminos IGIENĂ INTENSIVĂ**	**R**	**Buton START/RESETARE**
E	**Indicator luminos JUMĂTATE DE CUVĂ**	**M**	**Indicator AMÂNARE PORNIRE**		
F	**Butonul JUMĂTATE DE CUVĂ/SETĂRI**	**N**	**Buton AMÂNARE PORNIRE**		

DIMENSIUNE

DATĂ	ÎN POZIȚIE VERTICALĂ NEASISTATĂ		ÎNCORPORAT	
	CU BLAT DE LUCRU	FĂRĂ BLAT DE LUCRU	INTEGRATĂ PE JUMĂTATE	ÎNCORPORAT
Lățime x Înălțime x Adâncime (cm)	60x85x60.9	59,8x82x58	59,8x81,8 ÷ 89,8x57	59,8x81,8 ÷ 89,8x55
Adâncime cu ușa deschisă (cm)	120	117	117	117

DATE TEHNICE (Consultați plăcuța cu valori nominale)

Setări poziție (EN 50242)	12	13	14	15	16
Capacitate cu tigăi și vase	8 persoane	8 persoane	9 persoane	9 persoane	9 persoane
Presiune apă curentă (MPa)	Min. 0,08 – Max. 0,8				
Siguranță/Intrare curent/Tensiune de alimentare	Consultați plăcuța cu valori nominale				

15. SELECTAREA PROGRAMULUI ȘI OPȚIUNI SPECIALE

Butonul PORNIRE/OPRIRE ⏻

- Pentru a porni și opri aparatul, apăsați butonul **PORNIRE/OPRIRE**.

Prima pornire a aparatului

- Conectați mașina la sursa de alimentare.
- Apăsați butonul **"PORNIRE/OPRIRE"** ⏻.

În această fază, vor rămâne active doar butoanele "SELECTARE PROGRAM" și "START/RESETARE".

- Mesajul **"SETARE LIMBĂ"** va apărea pe afișaj, urmat de **"ENGLISH"**.
- Prin apăsarea butonului **"SELECTARE PROGRAM"** <P P> puteți selecta limba preferată.
- Pentru a accepta alegerea limbii, apăsați tasta **"START/RESETARE"** ▷ RESET 3". Imediat după, mesajul **"BINE AȚI VENIT"** va apărea pe afișaj, o singură dată și toate indicatoarele luminoase se vor stinge.
- Programul prestabilit **"ECO"** va apărea pe afișaj.
- Pentru a adapta ciclul de spălare la tipul de vase murdare, alegeți programul corespunzător, selectând cele două butoane **"SELECTARE PROGRAME"** <P P>.
- Selectați opțiunile de spălare dacă este necesar.
- Apăsați butonul **"START/RESETARE"** ▷ RESET 3".

⚠ AVERTISMENT

În eventualitatea în care mașina rămâne pornită fără a selecta sau a iniția un program, după 5 minute, mașina de spălat se va opri automat.

Următoarea pornire a aparatului

Țineți apăsat butonul **"PORNIRE/OPRIRE"** pentru a porni mașina. Pe afișaj va apărea programul **"ECO"** sau programul pe care ați decis să îl utilizați, atunci când mașina de spălat vase este pornită, (pentru a salva programul, consultați **"meniul SETĂRI"** din secțiunea specifică **"FUNCȚIE MEMO"**).

Programe "AUTOMATE"

Modelele cu senzor de încărcare inteligent
Datorită unui algoritm care analizează gradul de murdărie al vaselor în timp real, programul **"AUTO CARE"** setează automat temperatura ideală și timpul de spălare, optimizând consumul de apă și de electricitate.

Modele cu senzor de murdărie (numai la anumite modele).
Mașina de spălat vase este prevăzută cu un senzor de murdărie, capabil să analizeze nivelul de murdărie a apei în toate ***fazele programului "AUTOMAT" (a se vedea legenda programului).*** Acest dispozitiv adaptează automat parametrii ciclului de spălare la nivelul real de murdărie de pe vase, deoarece murdărirea apei este legată de cantitatea de murdărie de pe vase. Astfel, sunt garantate rezultate excelente de spălare, optimizând în același timp consumul de apă și energie.

Programe "IMPULS" sau "INTERMITENT" (Numai la anumite modele)

Unele programe folosesc un sistem de spălare cu impuls sau intermitent (în funcție de model), care reduce consumul, zgomotul si oferă performanțe mai bune.

Funcționarea „intermitentă" a pompei de spălare NU trebuie considerată o defecțiune; este o caracteristică a spălării pe bază de impulsuri și, prin urmare, ar trebui considerată o caracteristică normală a programului.

Întreruperea unui program

Nu este recomandată deschiderea ușii în timpul rulării unui program, mai ales în timpul fazelor principale de spălare și a celor finale de clătire la cald. Cu toate acestea, dacă ușa este deschisă în timp ce rulează un program (de exemplu, pentru a adăuga vase), aparatul se oprește automat. Închideți ușa, **fără să apăsați niciun buton.** Ciclul va fi reluat de unde a rămas.

AVERTISMENT:

Dacă deschideți ușa în timpul ciclului de uscare, un semnal intermitent de alarmă vă va atrage atenția că ciclul de uscare nu s-a terminat încă.

Modificarea unui program în derulare

Dacă doriți să anulați și să modificați un program care se derulează, procedați după cum urmează:

1. Țineți apăsat butonul **"START/ RESETARE"** ▷ RESET 3" timp de cel puțin **3** secunde.
2. Numărătoarea inversă apare pe afișajul **"3-2-1"** în timp ce butonul **"RESETARE"** este apăsat.
3. Pe ecran va apărea mesajul **"RESETARE"** și se vor auzi semnale sonore.
4. Programul în desfășurare va fi anulat și pe afișaj apare fie programul **"ECO"**, fie programul pe care ați decis să îl utilizați, memorându-l la pornirea mașinii de spălat vase.
5. În acest moment, puteți seta un nou program utilizând tastele **"SELECTAREA PROGRAMULUI"** <P P>.

AVERTISMENT:

Înainte de a începe un nou program, trebuie să verificați dacă mai există detergent în dozator. Dacă este necesar, completați cu detergent.

Operațiunile programului. (numai la modelele autonome)

În timpul funcționării programului, afișajul indică timpul rămas până la sfârșitul ciclului, iar numele programului poate fi afișat prin apăsarea oricărei taste, cu excepția **"START/RESETARE"** ▷ RESET 3".

Dacă există o întrerupere a sursei de alimentare în timpul funcționării mașinii de spălat vase, aparatul este prevăzut cu o memorie specială unde se stochează programul selectat și, atunci când alimentarea este restabilită, reia programul de unde a rămas.

Sfârșitul programului

Sfârșitul programului va fi indicat prin 3 semnale cu durata de 3 secunde, intercalate cu o pauză de 20 de secunde. Mașina de spălat se va opri după un minut. În același timp, mesajul **"SFÂRȘIT"** va apărea pe afișaj timp de un minut.

Doar la modelele cu opțiunea AUTO DOOR, în timpul fazei de uscare, ușa se va deschide automat și va trebuie să așteptați semnalul aferent încheierii ciclului înainte de a scoate vasele.

Buton JUMĂTATE DE CUVĂ / SETĂRI ½ / 5"

Această tastă vă permite să selectați două funcții diferite:

JUMĂTATE DE CUVĂ ½

- Butonul "JUMĂTATE DE CUVĂ" (doar în modelele prevăzute cu ea)
Dezvoltat special pentru încărcături mici, cu grad de murdărie redus, care ocupă aproximativ jumătate din capacitatea mașinii de spălat vase. Selectarea acestei opțiuni vă permite să economisiți timp, energie și apă.
După selectarea programului, apăsați butonul și indicatorul luminos se va aprinde.
Dacă această opțiune nu este compatibilă cu programul setat, se va auzi un sunet.

La modelele doar cu versiunea **PRO**, puteți alege și coșul de spălat.

De fiecare dată când este apăsat butonul de jumătate de cuvă, coșul de spălare va apărea pe afișaj.

 Ambele coșuri.

 Coș inferior.

 Coș superior.

La modelele cu al 3-lea coș, acesta va fi mereu activ.

SETĂRI 5"

Mașina de spălat vase vine cu anumite setări din fabrică. Cu toate acestea, puteți ajusta diferiții parametri la nevoile dvs. de spălare din meniul de setări.
Următorii parametri pot fi ajustați **(LIMBĂ → PASTILE→ ELIMINARE CALCAR→ AGENT DE CLĂTIRE → ALARMĂ→ FUNCȚIE MEMO → ILUMINARE INTERIOARĂ*)**.

*** Doar în modelele prevăzute cu ea**

Începeți ÎNTOTDEAUNA procedura cu mașina de spălat vase oprită.

SETĂRILE DE LIMBĂ

1. Porniți mașina de spălat vase cu butonul **"PORNIRE/OPRIRE"** ⏻.
2. Țineți apăsat butonul **"OPȚIUNI"** 5" timp de aproximativ 5 sec.
3. Mesajul **"SETĂRI"** apare pe afișaj.
4. Prin apăsarea tastei **"SELECTARE PROGRAM"** <P P> puteți selecta parametrii succesivi care trebuie ajustați.
5. Selectați setarea **"LIMBĂ"** care apare pe afișaj
6. Apăsați butonul **"START/RESETARE"** ▷ RESET 3" pentru a accesa setările de limbă.
7. Pe afișaj va părea **"ENGLISH"**.
8. Apăsați butoanele **"SELECTAREA PROGRAMULUI"** <P P> pentru a alege noua limbă.
9. Apăsați butonul **"START/RESETARE"** ▷ RESET 3" pentru a confirma setarea limbii alese, pe afișaj va apărea mesajul **LIMBĂ** și se va emite un sunet scurt.
10. Pentru a părăsi meniul, apăsați tasta **"PORNIRE/OPRIRE"** ⏻.

PASTILE

SETAREA OPȚIUNILOR "PASTILE" (doar în modelele prevăzute cu ea)

Această opțiune permite utilizarea optimă a pastilei („3 în 1" / „4 în 1" / „5 în 1", etc.). Apăsarea acestui buton schimbă programul de spălare setat pentru a obține performanțe optime, prin utilizarea de pastile sau detergenți combinați; în plus, indicatorii de sare și agent de clătire sunt dezactivați.

Această opțiune este recomandată atunci când se utilizează programul RAPID, a cărui durată va fi prelungită, permițând o performanță îmbunătățită a pastilelor de detergent.

1. Porniți mașina de spălat vase cu butonul **"PORNIRE/OPRIRE"** ⏻.
2. Țineți apăsat butonul **"OPȚIUNI"** ⚙ 5" timp de aproximativ 5 sec.
3. Mesajul **"SETĂRI"** apare pe afișaj.
4. Prin apăsarea tastei **"SELECTARE PROGRAM"** <P P> puteți selecta parametrii succesivi care trebuie ajustați.
5. Selectați setarea **"PASTILE"**.
6. Premere il tasto **"AVVIO/RESET"** ▷ RESET 3" per confermare il parametro scelto.
7. Apăsați butonul **"START/RESETARE"** <P P> pentru a confirma parametrul selectat:
   - **PASTILE**
   - **NU**
8. Confirmați alegerea apăsând **"START/ RESETARE"** ▷ RESET 3".

- Dacă setarea **"PASTILE"** este confirmată, **"PASTILE"** va apărea pe afișaj și se va derula continuu.
- Dacă setarea **"NU"** este confirmată, pe ecran va apărea **"PASTILE"**.

9. Pentru a părăsi meniul, apăsați tasta **"PORNIRE/OPRIRE"** ⏻.

ELIMINARE CALCAR

Pentru setările pentru **ELIMINARE CALCAR**, consultați capitolul corespunzător.

AGENT DE CLĂTIRE

Pentru setările pentru **AGENTULUI DE CLĂTIRE**, consultați capitolul corespunzător.

SELECȚII ȘI SETĂRI INDICATORUL ALARMĂ

Semnalul sonor, care se aude la apăsarea tastelor utilizate pentru selectarea și setarea funcțiilor și a opțiunilor de spălare, poate fi activat/dezactivat după cum urmează (este activat în mod prestabilit).

⚠ AVERTISMENT:

Semnalul sonor va rămâne întotdeauna activ atunci când mașina este pornită și oprită, la începutul sau la sfârșitul unui ciclu de spălare sau în cazul unei probleme sau erori a mașinii.

1. Porniți mașina de spălat vase cu butonul **"PORNIRE/OPRIRE"** ⏻.
2. Țineți apăsat butonul **"OPȚIUNI"** ⚙ 5" timp de aproximativ 5 sec.
3. Mesajul **"SETĂRI"** apare pe afișaj.
4. Prin apăsarea tastei **"SELECTARE PROGRAM"** <P P> puteți selecta parametrii succesivi care trebuie ajustați.
5. Selectați setarea **"ALARMĂ"**.
6. Apăsați butonul **"START/RESETARE"** ▷ RESET 3" pentru a confirma parametrul selectat.
7. Apăsați butoanele **"SELECTAREA PROGRAMULUI"** <P P> pentru a alege cele două setări:
   - **DA**
   - **NU**

8. Confirmați alegerea apăsând **"START/ RESETARE"** ▷ RESET 3".
- Dacă setarea este confirmată, **"ALARMĂ"** va apărea pe afișaj și se va derula continuu.

9. Pentru a ieși din meniu, apăsați butonul **"PORNIRE/OPRIRE"** ⏻.

FUNCȚIA MEMO

Pentru a activa stocarea ultimului program utilizat, procedați după cum urmează:

1. Porniți mașina de spălat vase cu butonul **"PORNIRE/OPRIRE"** ⏻.

2. Țineți apăsat butonul **"OPȚIUNI"** ⚙ 5" timp de aproximativ 5 sec.

3. Mesajul **"SETĂRI"** apare pe afișaj.

4. Prin apăsarea tastei **"SELECTARE PROGRAM"** <P P> puteți selecta parametrii succesivi care trebuie ajustați.

5. Selectați setarea **"UTILIZAT ULTIMA DATĂ"**.

6. Apăsați butoanele **"SELECTAREA PROGRAMULUI"** <P P> pentru a alege cele două setări:
- **UTILIZAT ULTIMA DATĂ**
- **NU**

7. Confirmați alegerea apăsând **"START/ RESETARE"** ▷ RESET 3".

- Dacă setarea este confirmată, pe afișaj va apărea **"UTILIZAT ULTIMA DATĂ"** și se va derula continuu.

8. Pentru a ieși din meniu, apăsați tasta **"PORNIRE/OPRIRE"** ⏻.

ILUMINARE INTERIOARĂ (doar în modelele prevăzute cu ea)

Sistemul inovator de iluminare interioară a fost proiectat conform standardelor estetice înalte pentru a face mașina de spălat vase și mai funcțională. Când încărcați sau goliți mașina de spălat vase, două lumini LED puternice luminează interiorul mașinii de spălat vase.

Luminile se aprind imediat ce mașina este pornită cu butonul **"PORNIRE/OPRIRE"** ⏻.

După o perioadă de 5 min. mașina de spălat vase intră în modul stand-by, stingând luminile.

După terminarea ciclului, apăsați butonul **"PORNIRE/OPRIRE"** ⏻ pentru a porni din nou iluminarea interioară.

Lumina nu se aprinde atunci când mașina este în starea de pornire întârziată sau de pauză.

1. Porniți mașina de spălat vase cu butonul **"PORNIRE/OPRIRE"** ⏻.

2. Țineți apăsat butonul **"OPȚIUNI"** ⚙ 5" timp de aproximativ 5 sec.

3. Mesajul **"SETĂRI"** apare pe afișaj.

4. Prin apăsarea tastei **"SELECTARE PROGRAM"** <P P> puteți selecta parametrii succesivi care trebuie ajustați.

5. Selectați setarea **"ILUMINARE INTERIOARĂ"**.

6. Apăsați butonul **"START/RESETARE"** ▷ RESET 3" pentru a confirma parametrul selectat.

7. Apăsați butoanele **"SELECTAREA PROGRAMULUI"** (<P) (P>) pentru a alege cele două setări:
   - **ILUMINARE INTERIOARĂ**
   - **NU**
8. Confirmați alegerea apăsând **"START/ RESETARE"** ▷ RESET 3".

- Dacă setarea **"ILUMINARE INTERIOARĂ"** este confirmată, **"ILUMINARE INTERIOARĂ"** va apărea pe afișaj și se va derula continuu.
- Dacă setarea **"NU"** este confirmată, pe ecran va apărea **"ILUMINARE INTERIOARĂ"**.

9. Pentru a părăsi meniul, apăsați tasta **"PORNIRE/OPRIRE"** ⏻.

FLOOR LIGHT (Numai la anumite modele)

În timpul programului de spălare, o lumină de podea este proiectată pe podea sub ușa mașinii de spălat vase. Când ciclurile de spălare sunt pornite, ledul rămâne aprins până la sfârșitul ciclului de spălare.

Lumina de podea va clipi timp de 10 secunde pentru a indica sfârșitul ciclului de spălare.

Lumina nu se aprinde atunci când mașina este în starea de pornire întârziată sau de pauză.

Lumina de podea nu va fi vizibilă dacă este instalată o plintă în fața acesteia sau dacă un obiect este plasat în fața proiectorului de semnal.

Butonul "EXPRESS" (Numai la anumite modele)

Acest buton permite economii de energie și timp de în medie de 25% (în funcție de ciclul selectat), reducând temperatura apei de spălare și durata de uscare din timpul clătirii finale. Această opțiune este recomandată pentru spălarea de seară atunci când nu aveți nevoie imediat de vase perfect uscate.
Pentru o uscare mai bună, lăsați ușa mașinii de spălat vase ușor întredeschisă pentru a permite circulația naturală a aerului în mașina de spălat vase.

Butonul "ACTIVE HYGIENE PROTECTION" (Numai la anumite modele)

Sistemul **ACTIVE HYGIENE PROTECTION** vă permite să igienizați mașina de spălat vase și vasele, eliminând până la 99% din viruși, bacterii și alergeni. Odată activat prin intermediul butonului corespunzător, temperaturile ciclului cresc la peste 65° C, inițiind un puternic tratament de igienizare a coșurilor și principalelor componente din plastic din interiorul mașinii de spălat vase.

Butonul "INTENSIV+" (Numai la anumite modele)

Această opțiune a fost creată special pentru a crește debitul (și presiunea) de apă pe toate brațele de pulverizare. Perfect pentru îmbunătățirea rezultatelor de spălare a vaselor foarte murdare. Funcția va rămâne activă după apăsarea butonului și indicatorul luminos aferent de pe tabloul de bord va fi aprins.

Butonul "EXTRA DRY" (Numai la anumite modele)

Această opțiune vă permite să obțineți cea mai mare eficiență de uscare, prin creșterea temperaturii apei de spălare în timpul ultimei faze a ciclului de spălare.

Buton AUTO DOOR / BLOCARE PENTRU COPII

"AUTO DOOR"
(Numai la anumite modele)
Această opțiune activează un dispozitiv special care deschide ușa câțiva centimetri în timpul sau la sfârșitul ciclului de uscare (în funcție de programe), favorizând o uscare mai naturală și mai eficientă a vaselor. Durata ciclului selectat va fi modificată automat, pentru a optimiza temperaturile utilizate în faza de clătire, permițând o reducere semnificativă a consumului de energie. Deschiderea ușii în ultima etapă de uscare permite recircularea aerului, ceea ce elimină riscul de apariție a mirosurilor neplăcute.

Când ușa se deschide, mesajul **"AUTO DOOR"** va apărea pe afișaj.

Această opțiune va fi activă automat în programul "ECO". Există totuși opțiunea de a o dezactiva.

AVERTISMENT:

Având această opțiune selectată, nu trebuie să împiedicați în niciun fel deschiderea ușii sau să o forțați să se închidă, deoarece acest lucru ar deteriora mecanismul. Lăsați spațiul din fața ușii liber și înainte de a o închide așteptați ca dispozitivul de deschidere să se reactiveze.

BLOCARE PENTRU COPII 5″

ACTIVARE BLOCARE PENTRU COPII

Mașina de spălat vase este prevăzută cu blocare electronică pentru copii. Blocarea pentru copii dezactivează comenzile, împiedicând astfel efectuarea modificărilor nedorite sau accidentale.

Blocarea pentru copii poate fi activată sau dezactivată după cum urmează:

1. Porniți mașina de spălat vase apăsând butonul **"PORNIRE/OPRIRE"** ⏻.
2. Apăsați butonul **"BLOCARE PENTRU COPII"** 5″ timp de aproximativ 5 secunde.
3. Afișajul va afișa **"BLOCARE PENTRU COPII PORNITĂ"** și se va auzi un semnal sonor scurt.
4. Doar butonul **"PORNIRE/OPRIRE"** ⏻ va rămâne activ.
5. De fiecare dată când apăsați tastele dezactivate, textul **"BLOCARE"** va fi afișat.

DEZACTIVAREA FUNCȚIEI BLOCARE PENTRU COPII

1. Apăsați butonul **"BLOCARE PENTRU COPII"** 5″ timp de aproximativ 5 secunde.
2. **"BLOCARE OPRITĂ"** va apărea pe afișaj și se va auzi un semnal sonor scurt.

Dacă opriți mașina cu butonul "PORNIRE/OPRIRE", data viitoare când porniți mașina, blocarea pentru copii va fi activată.

Indicator de avertizare "LIPSĂ SARE"

Când pe afișaj apare mesajul **"SARE"** sau, la modele prevăzute cu acesta, se aprinde indicatorul corespunzător, umpleți rezervorul (consultați capitolul **"ADĂUGAREA SĂRII"**).

Dacă nivelul dedurizatorului este setat la 0, acest lucru nu se va întâmpla niciodată (consultați capitolul despre setarea dedurizatorului).

Indicatorul luminos de avertizare "FĂRĂ AGENT DE CLĂTIRE"

Când pe afișaj apare mesajul **"AGENT DE CLĂTIRE"** sau, la modelele unde acesta există, se aprinde indicatorul luminos respectiv , umpleți rezervorul. (Consultați capitolul **"ADĂUGAREA AGENTULUI DE CLĂTIRE"**).

Dacă nivelul AGENTULUI DE CLĂTIRE este setat la 0, acest lucru nu se va întâmpla niciodată.

Butonul "AMÂNARE PORNIRE"

Selectare amânare pornire
Acest buton vă permite să programați începerea ciclului de spălare, cu o întârziere între 0:30 și 24 de ore. Pentru a seta amânarea pornirii, procedați după cum urmează.

1. Porniți mașina de spălat vase ținând apăsat butonul **"PORNIRE/OPRIRE"** timp de aproximativ 3 secunde.
2. Selectați programul de spălare.
3. Apăsați butonul **"AMÂNARE PORNIRE"** (pe afișaj va apărea **"0:30"**).
4. Apăsați din nou butonul pentru a extinde întârzierea (la fiecare apăsare, întârzierea este extinsă cu 30 de minute, până la un maxim de 4 ore). De fiecare dată când butonul este apăsat, întârzierea va crește cu 1 oră, până la maxim de 24:00. Apăsarea butonului din nou, după o întârziere de 24:00 ore, va face ca acesta să revină la 0:00 (amânare pornire dezactivată)
5. Setările pentru amânarea pornirii vor rămâne vizibile pe afișaj timp de 5 secunde sau până când sunt apăsate butoanele **PORNIRE/OPRIRE – SELECTARE PROGRAM – START/ RESETARE**.

Schimbarea programului nu modifică timpul de întârziere și indicatorul LED va rămâne aprins.

Când apăsați butonul AMÂNARE PORNIRE, va fi afișată ultima setare efectuată.

Numărătoare inversă și pornirea programului cu AMÂNARE PORNIRE

1. Când întârzierea este setată la un program:
   - Apăsați **"START/RESETARE"** RESET 3".
2. indicatorul luminos **"AMÂNARE PORNIRE"** rămâne aprins până la sfârșitul timpului setat.
3. numărătoarea inversă a timpului de întârziere începe să afișeze **"PORNIRE ÎN XX: XX"**.
4. Ora va fi afișată cu un interval „la fiecare 30 de minute” în cele 24 de ore, iar in ultimele 2 ore intervalul afișat va fi „la fiecare minut”.
5. dacă apăsați orice buton (cu excepția butoanelor **"PORNIRE/OPRIRE, Înregistrare Wi-Fi, START/RESETARE"** timp de 3 secunde, numele programului **"P XX NUME"** este afișat (P + numărul programului + numele programului) pentru o singură derulare și apoi timpul de întârziere este afișat din nou.

În caz de întrerupere a curentului sau de oprire, mașina de spălat vase stochează timpul rămas înainte de pornire, care va fi reluat din punctul în care a fost întrerupt, imediat ce alimentarea cu energie este restabilită sau mașina este repornită.

Dacă doriți să anulați amânării pornirii, procedați după cum urmează:

- Țineți apăsat butonul **"START/ RESETARE"** ▷ RESET 3" timp de cel puțin 3 secunde. Afișajul va afișa **"RESETARE"** și se vor auzi semnale sonore.
- Amânarea pornirii și programul selectat vor fi anulate. Numele programului va apărea pe afișaj.
- În acest moment, dacă doriți să porniți mașina de spălat vase, va trebui să setați din nou programul dorit și să selectați butoanele de opțiune, dacă este necesar.

Activarea sau excluderea programului MODUL DEMO: (Program demonstrativ pentru a fi utilizat exclusiv în punctele de vânzare)

ACTIVAREA MODULUI DEMO

Începeți ÎNTOTDEAUNA procedura cu mașina de spălat vase oprită.

1. Pentru a porni **"MODUL DEMO"**, apăsați butonul **"PORNIRE/OPRIRE"** ⏻ și butoanele **"JUMĂTATE DE CUVĂ/ SETĂRI"** ½ 5" simultan, timp de 10 secunde.
2. Mesajul **"DEMO ON"** se va derula de **două ori** pe afișaj.
3. Acum mașina este pregătită pentru simularea diferitelor programe și opțiuni.

Interacțiunea cu MODUL DEMO

- În **"MODUL DEMO"** puteți folosi mașina de spălat vase ca în condiții normale de funcționare, dar nu poate porni un program. Doar **Programele, Opțiunile și Amânarea pornirii** sunt active.
  De asemenea, puteți opri mașina de spălat vase.
- Dacă nu este apăsat niciun buton în decurs de 7 secunde, mașina de spălat vase revine la **MODUL DEMO PASIV**.

Când mașina de spălat vase este pornită și "MODUL DEMO" este încă activ, mesajul "DEMO ON" se derulează de două ori pe afișaj, pentru a avertiza utilizatorul că mașina se află în acest mod.

DEZACTIVAREA MODULUI DEMO

Începeți ÎNTOTDEAUNA procedura cu mașina de spălat vase oprită.

1. Pentru a dezactiva **"MODUL DEMO"**, apăsați butonul **"PORNIRE/OPRIRE"** ⏻ și butoanele **"JUMĂTATE DE CUVĂ/SETĂRI"** ½ 5" simultan, timp de 10 secunde.
2. Mesajul **"DEMO OFF"** se va derula de **două ori** pe afișaj.
3. Mașina de spălat vase se oprește.
4. Aparatul este acum gata să pornească și să se activeze în modul normal.

16. TELECOMANDĂ (WI-FI)

Acest aparat este dotat cu tehnologie **Wi-Fi** care permite controlarea la distanță a aparatului prin intermediul unei aplicații.

SINCRONIZAREA APARATULUI (ÎN APLICAȚIE)

- Descărcați aplicația **hOn** pe dispozitivul dvs. prin încadrarea următorului cod QR:

sau prin linkul:
go.haier-europe.com/download-app

Aplicația hOn este disponibilă pentru tabletele și smartphone-urile cu Android și iOS.

Pentru a descoperi toate detaliile opțiunilor Wi-Fi, explorați meniurile aplicației în modul DEMO.

- Asigurați-vă că routerul este pornit și că dispozitivul dvs. inteligent/tableta este conectată la rețeaua **Wi-Fi** domestică.

IMPORTANT Frecvența rețelei dvs. Wi-Fi de acasă trebuie să fie în banda de 2,4 GHz. Nu puteți configura mașina dacă rețeaua dvs. domestică este setată la banda de 5 GHz.

- Porniți funcția **BLUETOOTH** a dispozitivului dvs. inteligent/tabletei (dacă este disponibilă).

- Deschideți aplicația, creați un profil de utilizator și înscrieți aplicația, respectând instrucțiunile care apar pe afișajul dispozitivului.

Asociere efectuată cu succes

- Dacă asocierea cu aplicația se efectuează cu succes, indicatorul luminos **"Wi-Fi"** va rămâne aprins.
- Afișajul va afișa **"CONECTAT"**, urmat de **"TELECOMANDA ON"**.
- Acum puteți controla mașina de spălat vase din aplicație.

Asociere eșuată

Dacă asocierea cu aplicația eșuează (sau au trecut 5 minute):

- Indicatorul **"Wi-Fi"** se va stinge
- **"ÎNCEARCĂ DIN NOU"**. va apărea pe afișajul produsului.
- Mașina de spălat vase nu se va conecta.
- Repetați procedura de asociere din aplicație.

Resetare WiFi

În cazul în care apar probleme sau dacă modificați setările routerului de la domiciliu (de ex.: modificarea denumirii/parolei rețelei, schimbarea furnizorului de servicii de internet etc.), trebuie să efectuați din nou procedura de asociere fie prin eliminarea produsului din aplicație, fie prin modificarea datelor de autentificare pentru rețeaua Wi-Fi în setările aparatului, din aplicație.

ACTIVAREA CONTROLULUI LA DISTANȚĂ

Ori de câte ori doriți să utilizați mașina de spălat vase de la distanță:

- Asigurați-vă că routerul este pornit și conectat la internet.
- Încărcați mașina de spălat vase, încărcați detergentul, închideți ușa.
- Porniți mașina de spălat vase cu butonul **"PORNIRE/OPRIRE"** ⏻.
- Apăsați pe butonul **"Wi-Fi"** Pe afișaj apare **"TELECOMANDA ON"**.

- Închideți ușa.

Pentru modelele încorporabile, faceți acest lucru înainte de a porni produsul.

- Acum este posibil să controlați mașina de spălat vase din aplicație.

DEZACTIVAREA CONTROLULUI LA DISTANȚĂ

- Pentru a ieși din controlul la distanță, apăsați din nou butonul **"Wi-FI"** butonul de pe aparat.
- Indicatorul **"Wi-Fi"** va lumina intermitent foarte lent
- **Fără ciclu în desfășurare:**
  Pe afișajul produsului apare mesajul **"TELECOMANDA OFF"**. Va fi posibil să selectați manual un nou ciclu..
- **Cu un ciclu în desfășurare:**
  Pe afișajul produsului apare **"TELECOMANDA OFF"**. Apoi afișajul va indica timpul rămas. Ciclul va fi finalizat fără controlul din aplicație.

Mod alternativ de a ieși din controlul la distanță.

- **Apăsați butonul "START/RESETARE"** ▷ RESET 3" **timp de 3 secs**
  dacă se derulează un ciclu, aceasta va fi anulat, iar mașina va ieși din modul **CONTROL LA DISTANȚĂ**. Indicatorul luminos **"Wi-Fi"** va clipi intermitent lent. Acum puteți începe un nou ciclu de spălare utilizând panoul de comenzi.
- **Apăsați butonul "PORNIRE/OPRIRE"** ⏻ **timp de 3 secunde (sau opriți alimentarea)**
  Dacă se derulează un ciclu, aceasta va fi pus pe pauză, iar mașina va ieși din modul **CONTROL LA DISTANȚĂ**. La pornirea din nou, indicatorul luminos **"Wi-Fi"** va clipi intermitent lent și orice ciclu în derulare va continua de la punctul unde a fost întrerupt.

Deschiderea ușii, va fi dezactivat orice CONTROL LA DISTANȚĂ. Pentru a relua controlul din aplicație, închideți ușa.

Indicatorul luminos Wi-Fi

- Indică starea de conectare a produsului la rețeaua Wi-Fi domestică. Acesta poate fi:
  - **APRINS**: control de la distanță activat.
  - **LUMINEAZĂ INTERMITENT FOARTE LENT**: control la distanță dezactivat.
  - **LUMINEAZĂ INTERMITENT LENT**: resetarea rețelei Wi-Fi (în timpul asocierii din aplicație).
  - **LUMINEAZĂ INTERMITENT RAPID**: aparat asociat cu aplicația, dar fără conexiune **Wi-Fi**. Verificați funcționarea corectă a routerului sau acreditările modificate ale **Wi-Fi**-ului de acasă (numele și/sau parola rețelei). În acest caz, actualizați setările din aplicație, urmând instrucțiunile de pe smartphone.

17. LEGENDĂ PROGRAM

Program			Descriere
P1		AUTO CARE	Un program care selectează automat cea mai eficientă durată și temperatură a ciclului, în funcție de încărcătură și gradul de murdărie* *Numai la anumite modele.
P2		GLASS CARE	Un ciclu de curățare blând pentru cea mai prețioasă și delicată veselă și pahare din cristal. Un program dedicat, care protejează durata de viață a paharelor.
P3		ECO	Un program standard și cel mai eficient în ceea ce privește consumul combinat de energie și apă pentru vasele cu un grad normal de murdărie. **Program standard, potrivit EN60436.**
P4		UNIVERSAL	Potrivit pentru vasele de uz zilnic, cu un grad normal de murdărie, acesta este programul dvs. de referință zilnic.
P5		INTENSIV	Pentru tigăi foarte murdare și orice alte articole care necesită o spălare puternică și eficientă. Perfect conceput pentru farfurii, tigăi și oale foarte murdare.
P6		RAPID 49’	Un program cu jumătate de încărcare, conceput pentru a spăla și usca în 49 de minute, reducând în același timp consumul.
P7		59MIN	Acesta este un program de încărcare completă conceput pentru a spăla și usca în mai puțin de o oră, oferind aceeași o performanță de spălare de înaltă calitate.
P8		PRESPĂLARE	Prespălare scurtă pentru vasele folosite în timpul zilei, când doriți să așteptați până când aveți o încărcătură completă.

Spalare cu prespalare
La programele cu prespalare, se recomanda sa adaugati a doua doza de detergent (max. 6g) direct în masina de spalat vase.

Program			Detergent prespălare	Temperatură de spălare (°C)	Average wash duration [3] (min.)	Funcții și Opțiuni					
						Butonul "JUMĂTATE DE CUVĂ" [1]	Butonul "EXPRESS" [1]	Butonul "ACTIVE HYGIENE" [1]	Butonul "IGIENĂ INTENSIVĂ" [1]	Butonul "AUTO DOOR" [1]	Butonul "PASTILE" [2]
P1		AUTO CARE	▬	45 - 50	80 - 100	DA*	N/A	N/A	N/A	DA	DA
P2		GLASS CARE	●	45	94 - 96	DA*	DA	N/A	N/A	DA	DA
P3		ECO	▬	45	235 - 238	DA*	DA	DA	DA	DA	DA
P4		UNIVERSAL	▬	60	129 - 131	DA*	DA	DA	DA	DA	DA
P5		INTENSIV	●	75	135 - 146	DA*	DA	DA	DA	DA	DA
P6		RAPID 49’	▬	65	49	DA*	N/A	N/A	N/A	DA	DA
P7		59MIN	▬	65	59	DA*	DA	DA	DA	DA	DA
P8		PRESPĂLARE	▬	▬	10	DA*	N/A	N/A	N/A	DA	N/A

● = Detergent prespălare

[1]= numai la anumite modele

[2] = **Numai dacă funcția este activată prin SETĂRI.**

*** "Opțiunea JUMĂTATE DE CUVĂ/JUMĂTATE DE CUVĂ PRO", disponibilă în funcție de model**

N/A = OPȚIUNEA NU ESTE DISPONIBILĂ

[3]= Cu apă rece (15°C) - Toleranță ±10%-
Dacă folosiți apă fierbinte, timpul rămas până la sfârșitul programului este actualizat automat în timpul derulării programului.
Valorile sunt măsurate în laborator conform Standardului european **EN60436** (valorile pot varia în funcție de condițiile de utilizare).
Durata reală a ciclului de spălare variază în funcție de model.

18. UNITATEA DE DEDURIZARE A APEI

În funcție de sursa de alimentare, apa conține diverse tipuri de calcar și minerale care se depozitează pe vase, lăsând pete și marcaje albicioase. Cu cât mai mare este nivelul acestor minerale prezente în apă, cu atât mai dură este apa. Mașina de spălat vase este dotată cu o unitate de dedurizare a apei care, folosind săruri speciale de regenerare, generează apă dedurizată pentru spălarea vaselor. Gradul de duritate al apei dvs. poate fi obținut de la compania dvs. de alimentare cu apă.

Ajustarea dedurizatorului de apă

Dedurizatorul de apă poate trata apa cu un nivel de duritate de până la 90 °fH (gradare franceză) sau 50 °dH (gradare germană) prin intermediul a 8 setări.
Setările sunt listate în tabelul de mai jos, cu apa din sursa de alimentare relativă care va fi tratată.

Nivel	Duritate apă		Utilizare de sare de regenerare	Setarea dedurizatorului de apă
	°fH (gradare franceză)	°dH (gradare germană)		
0	0-5	0-3	NO	S0
1	6-10	4-6	SI	S1
2	11-20	7-11	SI	S2
3	21-30	12-16	SI	S3
4*	31-40	17-22	SI	S4
5	41-50	23-27	SI	S5
6	51-60	28-33	SI	S6
7	61-90	34-50	SI	S7

**** Unitatea de dedurizare a apei este setată din fabrică la nivelul 4 (S4), întrucât acesta satisface cerințele majorității utilizatorilor.***

Ajustați setarea unității de dedurizare a apei conform gradului de duritate al apei, după cum urmează:

Mașina de spălat vase trebuie oprită ÎNTOTDEAUNA înainte de a iniția această procedură.

1. Porniți mașina de spălat vase cu butonul **"PORNIRE/OPRIRE"** ⏻.
2. Țineți apăsat butonul **"OPȚIUNI"** ⚙ timp de aproximativ 5 sec.
3. Mesajul **"SETĂRI"**. apare pe afișaj.
4. Prin apăsarea tastei **"SELECTARE PROGRAM"** <P P> puteți selecta parametrii succesivi care trebuie ajustați.
5. Selectați setarea **"ELIMINARE CALCAR"**.
6. Apăsați butonul **"START/RESETARE"** ▷ RESET 3" pentru a confirma parametrul selectat.
7. Nivelul setat apare pe afișaj (nivelul setat din fabrică este **"S4"**).
8. Apăsați butoanele **"SELECTAREA PROGRAMULUI"** <P P> pentru a alege diferite niveluri de setări.
9. Confirmați alegerea apăsând **"START/ RESETARE"** ▷ RESET 3".
10. **"ELIMINARE CALCAR"** se va derula pe afișaj
11. Pentru a ieși din meniu, apăsați tasta **"PORNIRE/OPRIRE"** ⏻.

Pentru a modifica din setarea de balsam, urmați aceeași procedură.

⚠ AVERTISMENT

Dacă nu puteți finaliza procedura, opriți mașina de spălat vase apăsând butonul "PORNIRE/OPRIRE" și inițiați din nou procedura de la început (PASUL 1).

Informații despre regenerarea rășinii cu ajutorul sării.

Faza de regenerare se realizează la sfârșitul unui ciclu de spălare.

În faza de regenerare a rășinii se consumă aproximativ **3,5 litri** de apă, cu un consum de energie de aproximativ **1Wh** și o creștere a duratei ciclului de aproximativ **7 minute**.

Pentru ciclul **Eco**, valorile sunt indicate în tabel.

Nivel	AFIȘAJ	Frecvență
S0	AFIȘAJ S0	Niciodată
S1	AFIȘAJ S1	1 la fiecare 9 cicluri
S2	AFIȘAJ S2	1 la fiecare 7 cicluri
S3	AFIȘAJ S3	1 la fiecare 5 cicluri
S4	AFIȘAJ S4	1 la fiecare 4 cicluri
S5	AFIȘAJ S5	1 la fiecare 3 cicluri
S6	AFIȘAJ S6	1 la fiecare 2 cicluri
S7	AFIȘAJ S7	Fiecare ciclu

19. PROBLEME TEHNICE SI GARANȚIE

Dacă considerați că mașina de spălat vase nu funcționează corect, consultați ghidul rapid furnizat mai jos cu privire la sfaturi practice privind modul de rezolvare a celor mai frecvente probleme. **Dacă eroarea persistă sau este recurentă, contactați Centrul de asistență tehnică.**

RAPORTĂRILE ERORILOR

- **Modelele cu afișaj:** erorile sunt raportate cu un număr care le precede sau litera „E” (de ex., Eroarea 2 = E2) și un scurt semnal sonor.
  - **Modelele fără afișaj:** eroarea este indicată prin clipirea LED-urilor în funcție de numărul erorii, urmată de o pauză de 5 secunde (exemplu: Eroare 2 = două clipiri – pauză 5 secunde – două clipiri – etc…).

Numai la modelele cu afișaj

Sunt afișate erorile	**Semnificație și soluții**
"FĂRĂ APĂ" cu un scurt semnal sonor *(numai la anumite modele).* **EROARE E2** *(cu afișaj)* cu un scurt semnal sonor	**Mașina de spălat vase nu se umple cu apă**
	Asigurați-vă că alimentarea cu apă este deschisă.
	Asigurați-vă că furtunul de alimentare cu apă nu este îndoit sau strivit.
	Asigurați-vă că țeava de scurgere este la înălțimea corespunzătoare (consultați secțiunea de instalare).
	Închideți alimentarea cu apă, deșurubați furtunul de alimentare cu apă din spatele mașinii de spălat vase și verificați ca filtrul „cu nisip” să nu fie înfundat.
EROARE *E3* *(cu afișaj)* cu un scurt semnal sonor	**Mașina de spălat vase nu drenează apa**
	Asigurați-vă că țeava de scurgere nu este îndoită, sau blocată, și că filtrul nu este înfundat.
	Asigurați-vă că sifonul nu este înfundat.
EROARE *E4* *(cu afișaj)* cu un scurt semnal sonor	**Scurgere de apă**
	Asigurați-vă că țeava de scurgere nu este îndoită, sau blocată, și că filtrul nu este înfundat.
	Asigurați-vă că sifonul nu este înfundat.
EROARE E8 *(cu afișaj)* cu un semnal audio scurt	**Elementul de încălzire a apei nu funcționează corect sau placa filtrului este înfundată**
	Curățați placa filtrului.
EROARE E18 *(cu afișaj)* cu semnal audio scurt	**Probleme cu nivelul apei; verificați placa filtrului înfundată.**
	Curățați placa filtrului.

EROARE E21 *(cu afișaj)* cu un semnal audio scurt	**Alimentare necontrolată cu apă, cu supapă solenoidală deschisă.**
	Închideți imediat robinetul de apă și deconectați aparatul de la sursa de curent electric.
Oricare alt cod *(cu afișaj)*	Opriți mașina și scoateți ștecherul din priză, așteptați un minut. Porniți mașina și un nou program. Dacă apare din nou eroarea, contactați un centru de service autorizat.

Numai la modelele fără afișaj

În cazul în care apar erori sau defecțiuni în timpul derulării unui program, indicatorul luminos care corespunde ciclului selectat va clipi rapid și se va auzi un semnal sonor intermitent. În acest caz, opriți mașina de spălat vase apăsând butonul "PORNIRE/OPRIRE". **După ce verificați pentru a vă asigura că alimentarea cu apă este deschisă, că țeava de drenare nu este îndoită și că sifonul sau filtrele nu sunt înfundate, setați din nou programul selectat.**
Dacă eroarea persistă, contactați Centrul de asistență tehnică.

Această mașină de spălat vase este dotată cu un dispozitiv de siguranță la debit în exces, în eventualitatea unei probleme, evacuând automat apa în exces.

⚠ AVERTISMENT

Pentru a asigura funcționarea corectă a dispozitivului de siguranță la debit în exces, vă recomandăm să nu mutați sau să nu înclinați mașina de spălat vase în timpul funcționării. În cazul în care este necesară înclinarea sau mutarea acesteia, vă rugăm să vă asigurați că ciclul de spălat este complet și că în aparat nu rămâne apă.

Alte erori

EROARE	CAUZĂ	SOLUȚIE
1. Nu funcționează niciun program	Ștecărul nu este conectat la priză	Conectați ștecărul electric
	Butonul P/O nu este apăsat	Apăsați butonul
	Ușa este deschisă	Închideți ușa
	Nu se alimentează cu curent	Verificați
2. Mașina de spălat vase nu se umple cu apă	Consultați punctul 1	Verificați
	Robinetul de apă este închis	Deschideți robinetul de apă
	Furtunul de alimentare cu apă este îndoit	Eliminați îndoiturile furtunului
	Filtrul furtunului de apă este înfundat	Curățați filtrul la capătul furtunului

EROARE	CAUZĂ	SOLUȚIE
3. Mașina de spălat vase nu evacuează apa	Filtrul este murdar	Curățați filtrul
	Țeava de scurgere este îndoită	Eliminați îndoiturile țevii
	Extensia țevii de scurgere nu este conectată corect	Urmați cu atenție instrucțiunile pentru conectarea țevii de scurgere
	Conexiunea la evacuarea din perete este îndreptată în jos și nu în sus	Apelați un tehnician calificat
4. Mașina de spălat vase evacuează apă în continuu	Poziția țevii de scurgere este prea joasă	Ridicați țeava de scurgere cu cel puțin 40 cm peste nivelul podelei
5. Brațele de pulverizare nu se aud rotindu-se	Cantitate excesivă de detergent	Reduceți cantitatea de detergent Utilizați detergent adecvat
	Un articol împiedică brațele să se rotească	Verificați
	Placa de filtrare și filtrul sunt foarte murdare	Curățați placa și filtrul
6. La aparatele electronice fără afișaj: unul sau mai multe indicatoare luminoase clipesc intermitent rapid	Alimentarea cu apă este oprită	Opriți aparatul Dați drumul la robinet Resetați ciclul
7. Vasele sunt spălate parțial	Consultați punctul 5	Verificați
	Partea de jos a tigăilor nu a fost spălată bine	Resturile de mâncare arsă trebuie înmuiate înainte de a pune tigăile în mașina de spălat vase
	Marginea tigăilor nu a fost spălată bine	Repoziționați tigăile
	Brațele de pulverizare sunt parțial blocate	Scoateți brațele de pulverizare deșurubând piulițele inelului în sens orar și spălați sub jet de apă curentă
	Vasele nu au fost încărcate corect	Nu puneți vasele prea apropiate unele de celelalte
	Capătul țevii de scurgere este scufundat în apă	Capătul țevii de scurgere nu trebuie să intre în contact cu debitul de apă spre exterior
	A fost măsurată o cantitate incorectă de detergent sau detergentul este vechi și solid	Creșteți măsura conform gradului de murdărie al vaselor sau schimbați detergentul
	Capacul rezervorului de sare nu este închis corect	Strângeți-l bine
	Programul de spălat nu este suficient de metodic	Alegeți un program mai puternic
8. Detergentul nu este eliberat sau este eliberat parțial	Tacâmurile, vasele, tigăile etc., opresc dozatorul de detergent să se deschidă	Poziționați vasele, astfel încât să nu obstrucționeze dozatorul

EROARE	CAUZĂ	SOLUȚIE
9. Prezența petelor albe pe vase	Apa din rețeaua de alimentare este prea dură	Verificați nivelul de sare și de mijloc de clătire și ajustați-l. Dacă eroarea persistă, contactați Centrul de asistență tehnică
10. Zgomot în timpul spălării	Vasele se lovesc unele de celelalte	Reverificați încărcarea vaselor în coș
	Brațele care se rotesc se lovesc de vase	Reverificați încărcarea vaselor în coș
11. Vasele nu sunt complet uscate	Debit de aer inadecvat	Lăsați ușa mașinii de spălat vase deschisă ușor la sfârșitul programului de spălat pentru a permite uscarea naturală a vaselor
	Mijlocul de clătire lipsește	Umpleți dozatorul de mijloc de clătire

N.B.: În cazul în care oricare dintre situațiile de mai sus duce la o performanță greșită de spălare sau kla o clătire insuficientă, eliminați depozitele de murdărie de pe vase manual, întrucât ciclul final de uscare întărește murdăria, îngreunând eliminarea la o spălare ulterioară.
În cazul în care eroarea persistă, contactați Centrul de asistență tehnică, citând modelul mașinii de spălat vase. Acesta se regăsește pe placa din secțiunea superioară a interiorului ușii mașinii de spălat vase sau pe garanție. Aceste informații vor facilita o remediere mai rapidă, mai eficientă.

Cu excepția listei de piese de schimb disponibile pe site-ul nostru, în niciun caz nu trebuie să reparați sau încercați să reparați aparatul pe cont propriu sau să solicitați repararea aparatului de către persoane fără experiență și/sau necalificate. Reparațiile efectuate de persoane fără experiență și/sau necalificate pot provoca vătămări sau defecțiuni grave asupra echipamentului și daune materiale. Este recomandabil să contactați centrele noastre de asistență tehnică autorizate.

Vă recomandăm să utilizați întotdeauna piese de schimb originale, care pot fi obținute de la serviciul nostru pentru clienți timp de cel puțin **10 ani** de la punerea în circulație a aparatului în Spațiul Economic European.

⚠ AVERTISMENT

Producătorul nu poate fi tras la răspundere pentru orice daune aduse lucrurilor și persoanelor și/sau pentru problemele de siguranță rezultate din reparațiile neefectuate de către un Centru de Asistență Tehnică Autorizat sau de către un furnizor de servicii autorizat de producător, în conformitate cu ghidurile companiei referitoare la reparații și întreținerea produselor sale. Orice deteriorare adusă produsului de către personal neautorizat în timpul unei încercări de reparație nu va fi acoperită de garanția obișnuită.

De la 1 martie 2021, informațiile energetice și de mediu referitoare la etichetarea privind consumul de energie a aparatelor de uz casnic și specificațiile pentru proiectarea ecologică a acestora sunt disponibile în baza de date a produselor europene (EPREL) la următorul link **https://eprel.ec.europa.eu/** sau prin codul QR aflat pe eticheta privind consumul de energie.

Asistență și garanție
Produsul este garantat în baza legii și a termenilor și condițiilor declarate pe certificatul de garanție inclus cu produsul. Certificatul trebuie păstrat și arătat unui Centru de asistență tehnică autorizat în caz de necesitate, împreună cu dovada achiziției. De asemenea, puteți verifica condițiile de garanție de pe pagina noastră web.
Pentru asistență, vă rugăm să completați formularul online sau să ne contactați la numărul indicat pe pagina de asistență a paginii noastre web.

Producătorul declină întreaga răspundere pentru orice erori de imprimare din această broșură. Mai mult, producătorul își rezervă dreptul de a opera modificări considerate utile pentru produsele sale fără a le modifica caracteristicile esențiale.

20. CONDIȚII AMBIENTALE



Acest aparat este marcat în conformitate cu Directiva europeană 2012/19/UE cu privire la deşeurile de echipamente electrice şi electronice (DEEE).

DEEE conţin atât substanţe poluante (care pot avea consecinţe negative asupra mediului) cât şi componente de bază (care pot fi reutilizate). Este important ca DEEE să facă obiectul unui tratament special, pentru a se îndepărta şi colecta corespunzător toate substanţele poluante şi pentru a se recupera şi recicla toate materialele.

Utilizatorii pot juca un rol important în asigurarea faptului cu DEEE nu poluează mediul; este esenţial să se respecte următoarele reguli de bază:

- DEEE nu trebuie reciclate împreună cu deşeurile menajere;
- DEEE trebuie predate la centrele de colectare municipale sau la societăţile autorizate de colectare/reciclare. În anumite ţări, DEEE voluminoase pot fi preluate de la domiciliu.

În multe ţări, în momentul în care achiziţionaţi un aparat nou de acelaşi tip, aparatul vechi poate predat distribuitorului care trebuie să îl colecteze gratuit, în baza schimbului de unu la unu.

Дякуємо за вибір цього виробу. Ми з гордістю представляємо вам ідеальний виріб із найкращого повного асортименту побутової техніки, яка задовольнить усі щоденні потреби вашого дому.

Уважно прочитайте цей посібник для правильної і безпечної експлуатації пристрою та отримання корисних порад щодо ефективного обслуговування приладу.

Посудомийною машиною можна користуватися лише після уважного прочитання цих інструкцій. Радимо завжди тримати цей посібник під рукою і в хорошому стані для будь-якого майбутнього власника.

Перевірте, чи входить до комплекту постачання приладу цей посібник користувача, гарантійний сертифікат, чи наявна адреса сервісного центру та наклейка енергоефективності. Кожен виріб ідентифікується за унікальним 16-значним кодом, так званим "серійний номером", надрукованим на гарантійному сертифікаті або на табличці з серійним номером всередині дверцят або у верхній частині правого боку приладу. Цей код є різновидом ідентифікаційного документа виробу, який потрібен для його реєстрації або для звернення до Центру технічної підтримки.

Мал. A

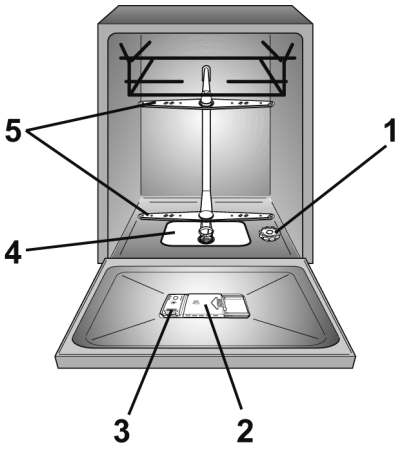

Зміст

1. *ЗАГАЛЬНІ ПРАВИЛА БЕЗПЕКИ*
2. *ПОДАЧА ВОДИ*
3. *ЗАВАНТАЖЕННЯ СОЛІ*
4. *РЕГУЛЮВАННЯ ВЕРХНЬОГО КОШИКА (ЛИШЕ У ДЕЯКИХ МОДЕЛЯХ)*
5. *ЗАВАНТАЖЕННЯ ПОСУДУ*
6. *ІНФОРМАЦІЯ ДЛЯ ВИПРОБУВАЛЬНИХ ЛАБОРАТОРІЙ*
7. *ЗАВАНТАЖЕННЯ ЗАСОБУ ДЛЯ МИТТЯ*
8. *ТИПИ ЗАСОБІВ ДЛЯ МИТТЯ*
9. *ЗАВАНТАЖЕННЯ ОПОЛІСКУВАЧА*
10. *ОЧИЩЕННЯ ФІЛЬТРІВ*
11. *ПРАКТИЧНІ ПОРАДИ*
12. *ОБСЛУГОВУВАННЯ ТА ЧИЩЕННЯ*
13. *ОПИС ПАНЕЛІ КЕРУВАННЯ*
14. *ТЕХНІЧНІ ДАНІ*
15. *ВИБІР ПРОГРАМ І СПЕЦІАЛЬНІ ФУНКЦІЇ*
16. *БЕЗКОНТАКТНЕ УПРАВЛІННЯ (Wi-Fi)*
17. *УМОВНІ ПОЗНАЧЕННЯ ПРОГРАМИ*
18. *ПРИСТРІЙ ПОМ'ЯКШУВАННЯ ВОДИ*
19. *УСУНЕННЯ НЕСПРАВНОСТЕЙ ТА ГАРАНТІЯ*
20. *УМОВИ ЕКСПЛУАТАЦІЇ*

1. ЗАГАЛЬНІ ПРАВИЛА БЕЗПЕКИ

- Цей прилад призначено винятково для домашнього використання, а також для такого аналогічного застосування:
  - у кухонних зонах для персоналу в магазинах, офісах та інших робочих приміщеннях;
  - у заміських будинках;
  - для клієнтів готелів, мотелів та в інших приміщеннях для проживання;
  - у готелях типу „ліжко і сніданок”.

Інші способи використання цього приладу, окрім застосування в домогосподарствах або в стандартних умовах домашнього господарювання, наприклад, промислова експлуатація професіоналами або навченими користувачами, не входять до зазначеного списку застосувань. У разі використання приладу способом, який не відповідає наведеному вище списку, термін служби виробу може скоротитися, а гарантію виробника може бути анульовано. Виробник у максимальному ступені, дозволеному законодавством, не приймає на себе відповідальність щодо будь-якого пошкодження приладу або пошкодження чи збитку, які виникли в результаті експлуатації приладу не в домогосподарствах або стандартних умовах домашнього господарювання (навіть за умови розміщення такого приладу в домогосподарстві або стандартних умовах домашнього господарювання).

- **для ринку ЄС**
  Прилад може використовуватися особами віком від 8 років і старше, а також особами з обмеженими фізичними, сенсорними або психічними можливостями, без досвіду або знань про продукт, винятково за умови нагляду або надання інструкцій щодо експлуатації приладу, безпечним способом з усвідомленням можливих ризиків.
- **для ринків за межами ЄС**
  Цей прилад не призначений для використання особами (в тому числі дітьми) з обмеженими фізичними, сенсорними й розумовими можливостями, недостатнім досвідом і знаннями, якщо вони не перебувають під належним наглядом особи, відповідальної за їхню безпеку, або не проінструктовані цією особою щодо використання приладу.
- Завжди слід стежити за дітьми, щоб вони не гралися з приладом.

- Дітей віком до 3 років включно слід допускати до приладу лише під постійним наглядом дорослих.
- У разі пошкодження кабелю живлення його заміну має проводити виробник чи його сервісний представник.
- Прилад слід підключати до системи водопостачання лише за допомогою комплектів шлангів, які постачаються разом із ним (не використовуйте старі комплекти шлангів).
- Тиск води має становити від 0,08 МПа до 0,8 МПа.
- Переконайтеся, що килими або доріжки не перекривають основу або будь-які вентиляційні отвори.
- Після встановлення прилад слід розташовувати так, щоб вилка була легко доступна.
- Не залишайте дверцята відчиненими в горизонтальному положенні, щоб виключити можливі небезпеки (наприклад, замикання).
- Додаткову інформацію щодо виробу або таблицю технічних характеристик див. на веб-сайті виробника.
- Максимальну кількість комплектів посуду зазначено на табличці з основними технічними даними, закріпленій на виробі.

Електричні підключення й правила техніки безпеки

- Технічні характеристики (напруга живлення і споживана потужність) зазначені на табличці з паспортними даними виробу.
- Переконайтеся, що електрична система заземлена і відповідає всім застосовним вимогам законодавства, а розетка сумісна з вилкою приладу.

Виробник відмовляється від будь-якої відповідальності за фізичні або майнові збитки, які виникли в результаті відсутності заземлення приладу.

- Переконайтеся, що посудомийна машина не перетискає кабелі живлення.
- Загалом не рекомендовано використовувати адаптери, багатополюсні вилки й (або) подовжувачі.

⚠ УВАГА!

заборонено підключати живлення пристрою через зовнішній прилад з вимикачем, наприклад, таймер, або ж під'єднувати його до мережі, яку регулярно вмикає й ввимикає комунальне підприємство.

- Перед очищенням або обслуговуванням посудомийної машини від'єднайте прилад від мережі живлення й закрийте подачу води.
- Для вимкнення не тягніть за кабель живлення або пристрій.

⚠ УВАГА!
протягом циклу прання вода може нагріватися до дуже високих температур.

- Не залишайте прилад під дією атмосферних чинників (дощу, сонця тощо).
- Заборонено спиратися або сидіти на відчинених дверцятах посудомийної машини, оскільки це може призвести до її перекидання.
- Під час переміщення забороняється підіймати посудомийну машину за дверцята; а під час транспортування - спирати дверцятами на возик. Рекомендується піднімати машину вдвох.
- Посудомийна машина призначена для звичайного кухонного приладдя. У посудомийній машині заборонено мити речі, забруднені нафтою, фарбою, часточками сталі або заліза, корозійно активними хімікатами, кислотами або лугами.
- Якщо в помешканні встановлено обладнання для пом'якшування води, не потрібно додавати сіль у пом'якшувач води..
- У разі несправності або порушення роботи приладу вимкніть його, закрийте подачу води і не намагайтеся розібрати прилад. Ремонтні роботи мають проводитися лише в Центрі технічної підтримки з використанням винятково оригінальних запасних частин. Недотримання цих інструкцій може порушити безпечність виробу.
- Переміщуючи пристрій після виймання його з упаковки, не намагайтеся піднімати його за нижню частину дверцят. Злегка відчиніть дверцята й піднімайте машину, утримуючи за верхній бік.

Даним маркуванням CE на цьому виробі ми з повною відповідальністю підтверджуємо його повну відповідність всім значущим вимогам до охорони природного довкілля, здоров'я і промислової безпеки згідно з європейським законодавством.

Даний прилад сертифікований згідно з вимогами безпеки органом по сертифікації

промислової продукції Державним комітетом України з питань технічного регулювання та споживчої політики державна система сертифікації УкрСЕПРО



. з подальшими змінами і доповненнями.

⚠ УВАГА!
Ножі й інше кухонне приладдя з гострими кінцями слід класти до кошика гострими кінцями вниз або розташовувати горизонтально.

Встановлення

- Видаліть всі елементи упаковки.

⚠ УВАГА!
Зберігайте пакувальні матеріали в місці, недоступному для дітей.

- Заборонено встановлювати або експлуатувати пошкоджену посудомийну машину.
- Дотримуйтеся інструкцій, які постачаються разом із виробом.

⚠ УВАГА!
(тільки вбудовані та наполовину вбудовані моделі)
Забороняється підключати посудомийну машину до електромережі до повного виконання всіх операцій з монтажу відповідно до «ТЕХНІЧНИХ УКАЗІВОК ЩОДО МОНТАЖУ», що постачаються в комплекті з виробом.

⚠ УВАГА!
(тільки вбудовані та наполовину вбудовані моделі)
Забороняється підключати посудомийну машину до електромережі до повного встановлення передньої панелі. В іншому випадку існує небезпека ураження електричним струмом.

⚠ УВАГА!
(тільки автономні моделі).
Якщо необхідно зняти стільницю та противагу для встановлення посудомийної машини у відділенні модульної кухні, уважно прочитайте посібник з монтажу, вкладений усередину посудомийної машини.

UKR

⚠ УВАГА!

Перед першим увімкненням виробу переконайтеся, що він установлений у горизонтальному положенні за допомогою регульованих ніжок. Горизонтальне положення перевіряється за допомогою спиртового рівня.

Заміна впускного шланга

- У випадку виникнення проблем зі шлангом (розрив, тріщини тощо) його необхідно замінити на оригінальний виріб, який можна отримати у виробника або в його центрі технічного обслуговування.

⚠ УВАГА!

Прилад слід підключати до системи водопостачання лише за допомогою комплектів шлангів, які постачаються разом із ним. Не використовуйте старі комплекти шлангів.

- Зніміть блокувальний елемент **(A)**, відкрутивши кріпильний гвинт **(B)**.
- Зніміть впускний шланг **(C)**, відкрутивши кільцеву гайку **(D)**.
- Під'єднайте новий впускний шланг, закрутивши кільцеву гайку
- Установіть блокувальний елемент, закріпивши його за допомогою спеціального гвинта.

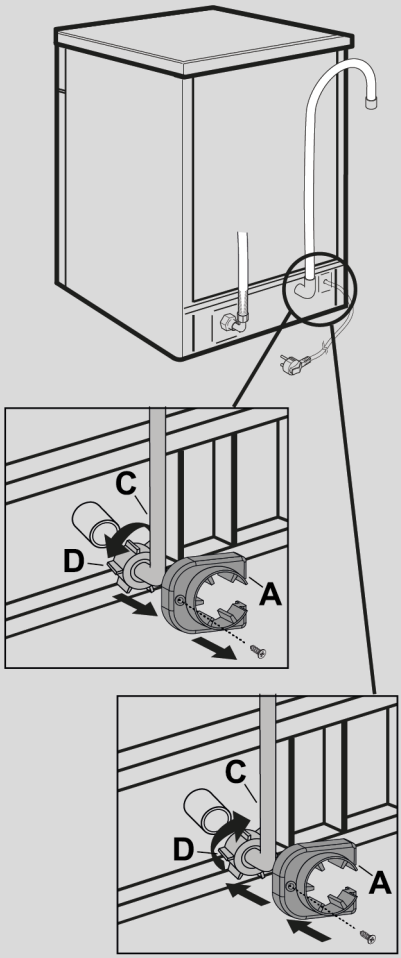

⚠ УВАГА!

Перевірте кільцеву гайку на предмет належного встановлення та відсутність витоків води.

2. ПОДАЧА ВОДИ

Приєднання до мережі водопостачання має здійснюватися лише за допомогою нових шлангів. Забороняється повторно використовувати вживані шланги.

- Труба подачі та шланг зливу води мають бути ліворуч або праворуч.

Важливо! До посудомийної машини має постачатися вода температурою, не вищою за 60°C.

- Тиск води повинен бути від 0,08 МПа до 0,8 МПа.

- Шланг подачі має бути приєднаний до мережі водопостачання так, щоб її можна було перекрити. **(мал.1B)**.

- Для посудомийної машини підходить різьбовий з'єднувач з різьбовим отвором на 3/4 **(мал.2)**.

- З'єднайте шланг подачі **"A"** з краном **"B"** з різьбовим отвором на 3/4 та переконайтеся, що прикручено добре.

- Труба подачі води має бути не менше 2,5м. Якщо довжини труби не вистачає, зверніться до центру післяпродажного сервісу.

- Якщо труби, до яких приєднується посудомийна машина, нові, або довгий час не використовувались, прочистіть їх водою впродовж декількох хвилин перед з'єднанням зі шлангом подачі води. Таким чином у вхідний фільтр не попаде пісок та іржа.

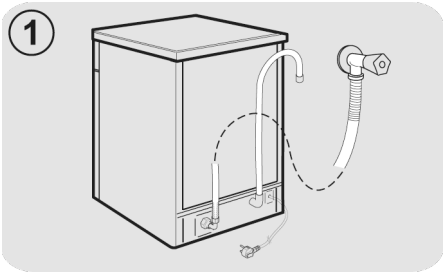

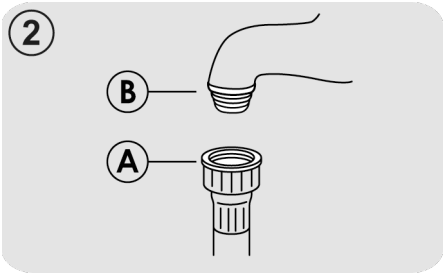

Гідравлічні пристрої захисту

Усі посудомийні машини обладнано пристроєм захисту від заливання, який у разі перевищення нормального рівня води в результаті несправності приладу автоматично блокує подачу води й (або) зливає зайву воду.

ДЕЯКІ МОДЕЛІ можуть мати одну або кілька з наведених нижче функцій:

- **WATERBLOCK (мал.3)**
  Система водяного замка waterblock створена для покращення безпеки вашого пристрою. Система запобігає розливу води, причиною якого може стати несправність машини або пошкодження резинових трубок і, зокрема, трубки подачі води.

Як це працює

Зливний піддон у нижній частині приладу збирає всі можливі витоки води і вмикає датчик, який активує клапан під водопровідним краном, повністю блокуючи подачу води, навіть якщо кран повністю відкрито.

Якщо пошкоджено **коробку "A"**, яка містить електричні компоненти, негайно витягніть штепсель із розетки. Для забезпечення належної роботи системи безпеки шланг із коробкою **"A"** слід під'єднати до крану так, як показано на **малюнку**. Шланг подачі води **не** можна різати, оскільки в ньому містяться компоненти під напругою. Якщо шланг недостатньо довгий для належного підключення, його слід замінити на довший. Шланг можна придбати в Центрі технічної підтримки.

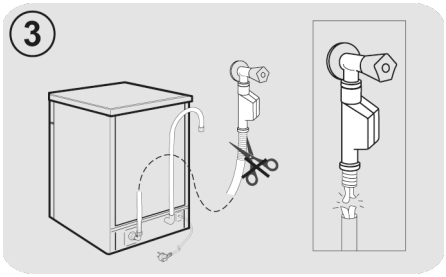

- **AQUASTOP (мал.4)**:
  пристрій, розміщений на трубі подачі води, який зупиняє потік води у випадку зношування труби; у цьому разі у віконці **"A"** з'явиться червона мітка, а трубу треба буде замінити. Щоб відґвинтити гайку, натисніть на одноходовий блокувальний пристрій **"B"**.

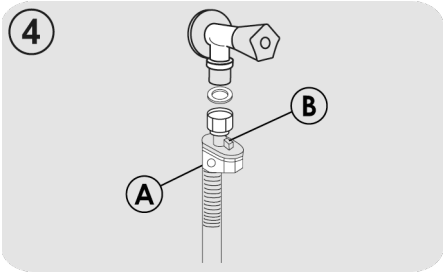

ПРИЄДНАННЯ ЗЛИВНОГО ШЛАНГА

- Зливний шланг має бути приєднано до водонапірної труби, якщо він не має перегинів **(мал.5)**.
- Водонапірна труба має бути діаметром не менше 4 см і розташовуватись на відстані не менше 40 см над рівнем підлоги.
- Рекомендується встановити вловлювач запаху **(мал.5X)**.
- За необхідності можна застосовувати зливний шланг довше, ніж 2,5м, за умови, що він розташований на відстані 85 см над рівнем підлоги. Більш ширшу трубу можна отримати безпосередньо в центрі післяпродажного сервісу
- Шланг може бути закріплений за край мийки, але він не має бути занурений у воду, щоб уникнути попадання води назад в машину під час її роботи **(мал.5Y)**.
- При установленні приладу під стільницею, шланг має бути прикріплений до стіни в, якомога, найвищому положенні **(мал.5Z)**.
- Переконайтеся у відсутності перегинів шлангів подачі та зливу води.

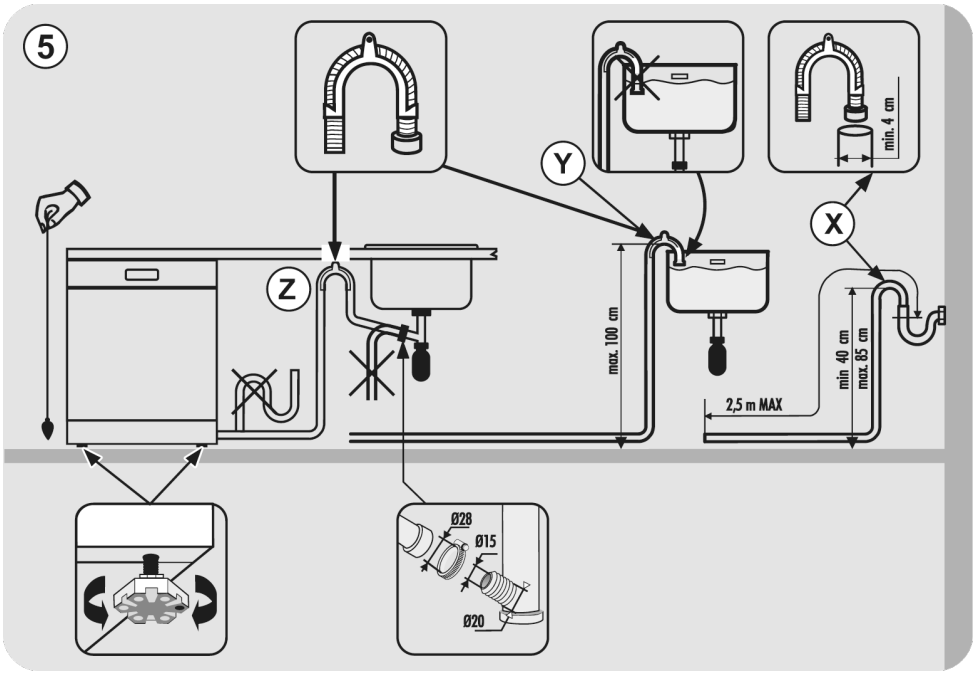

3. ЗАВАНТАЖЕННЯ СОЛІ

(мал. A "1")

- При появі білого нальоту на посуду, необхідно додавання солі у контейнер машини.

- Контейнер для солі знаходиться на нижній частині посудомийної машини.

- Рекомендується використовувати сіль, спеціально призначену для посудомийної машини. Якщо використовувати довгий час інші види солі, що містять невелику кількість нерозчинних частинок, вони можуть погіршити продуктивність пом'якшення води.

- Щоб додати сіль, розкрутіть ковпачок контейнеру та наповніть його.

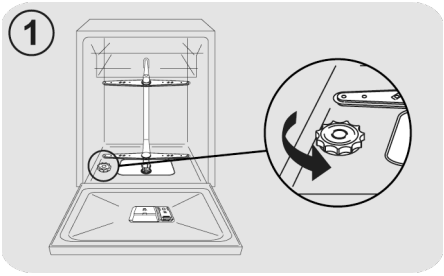

- Під час цієї операції можливе невелике витікання води, але продовжуйте додавати сіль до тих пір, доки контейнер не буде заповнений.

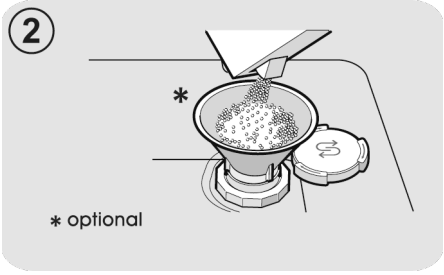

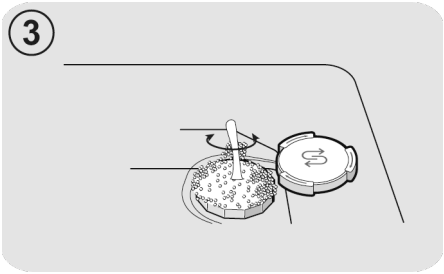

- Після заповнення очистіть вхідний отвір контейнеру від сольових залишків і закрутіть ковпачок.

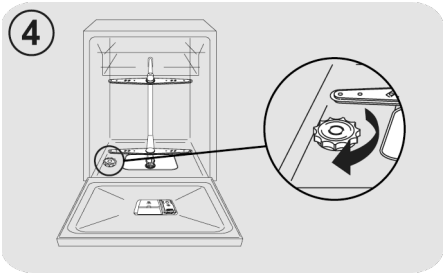

Після завантаження солі, рекомендовано запустити цикл повного миття чи програму попереднє миття/миття холодною водою/ополіскування.

- Ємність соляного дозатора складає 1кг. Для ефективної роботи приладу, час від часу, він має наповнюватися відповідно до регулювання пристрою пом'якшення води.

(Тільки для першого запуску) При першому використанні електропобутового приладу, після заповнення контейнера сіллю, рекомендується додати води, доки він не наповниться водою.

4. РЕГУЛЮВАННЯ ВЕРХНЬОГО КОШИКА (ЛИШЕ У ДЕЯКИХ МОДЕЛЯХ)

- У випадку регулярного миття тарілок розміром від 29 см до 32,5 см ставте їх у нижній кошик після того, як перемістите верхній кошик у горішнє положення, як описано нижче (відповідно до моделі):

Тип "A":

1. Поверніть передні замки **"A"** назовні;
2. Витягніть кошик і переставте його в горішнє положення;
3. Поверніть замки **"A"** у вихідне положення.

Тепер не можна буде ставити у верхній кошик тарілки діаметром більше 20 см; також не можна використовувати пересувні тримачі, коли кошик встановлено в горішнє положення.

Тип "A":

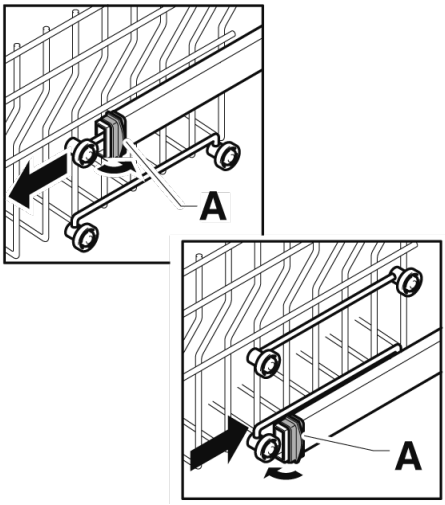

Тип "B": (ТІЛЬКИ МОДЕЛІ ІЗ СИСТЕМОЮ EASY CLICK)
Верхній кошик обладнаний системою регулювання висоти.

Щоб збільшити висоту кошика, підніміть його, утримуючи за боки, а коли він опиниться в піднятому положенні, відпустіть, не натискаючи на важелі.

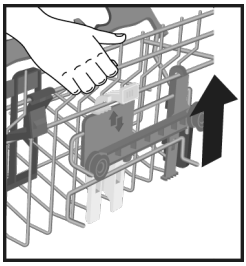

Щоб зменшити висоту кошика, візьміться за його боки, натисніть два важелі **B** з боків кошика та опустіть його.

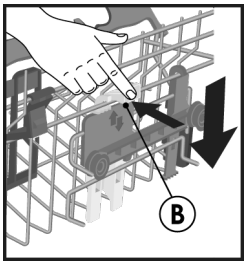

УВАГА!
Ми рекомендуємо регулювати висоту кошика перед завантаженням посуду.

УВАГА!
Завжди утримуйте кошик, коли він опускається в положення зупинки.

УВАГА!
НІКОЛИ НЕ піднімайте та не опускайте кошик, тримаючи його лише за один бік.

5. ЗАВАНТАЖЕННЯ ПОСУДУ

Використання верхнього кошика

Тримач для чашок
(лише в деяких моделях)

Верхній кошик **(мал.1)** обладнаний рухомими опорами, причепленими до бічної панелі. Вони можуть бути розміщені у відкритому положенні **(A)**, щоб розмістити чайні та кавові чашки, довгі ножі та ополоники, або в опущеному положенні **(B)**, щоб мати більше місця у верхньому кошику.

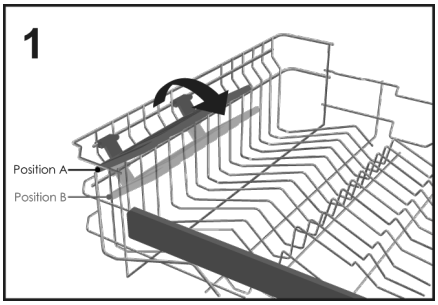

- На кінці самих опор можна підвісити склянки у формі келихів **(мал.2)**.

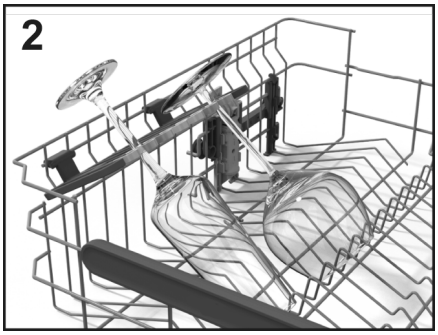

Використання верхнього кошика

- Верхній кошик розроблений таким чином, щоб забезпечити максимальну гнучкість використання. Його можна завантажити десертними тарілками, чашками та склянками, які рекомендується зафіксувати, щоб їх не перекинуло струменями.
- Розмістіть великі тарілки з невеликим нахилом до передньої частини, щоб було легше вставляти кошик у машину.

⚠ УВАГА!

Після завантаження кошика переконайтеся, що коромисло-розбризкувач обертається вільно й не зачіпляє посуд чи кухонне приладдя.

Стандартне щоденне завантаження представлено на **мал.3**.

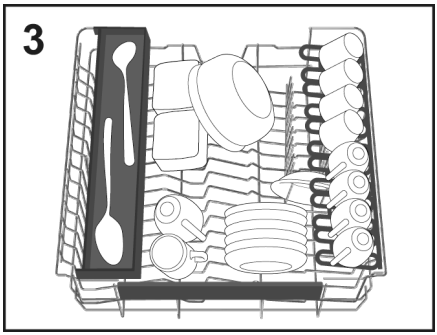

"Maxi-Ladle"
(лише в деяких моделях)

Цей аксесуар **(мал.4)** розроблений для забезпечення оптимального положення для миття всіх довгих кухонних предметів або інструментів, як-от хлібні ножі, ополоники й виделки.

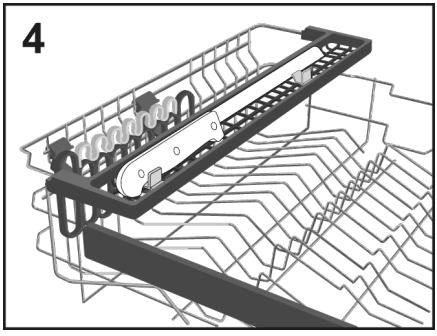

"TOTAL CARE+"
(лише в деяких моделях)

Посудомийна машина **Hoover H-Dish** оснащена **Total Care+** - спеціальним набором аксесуарів для догляду за найніжнішими та крихкими предметами, як-от кришталевий посуд, гончарні вироби, келихи для вина тощо:
Спеціальна подвійна опора (зліва та справа), накладена на верхній кошик, окремо від тримачів чашок. Вона має гумову поверхню для захисту точок дотику.
Крім того, подвійний комплект гумових захисних килимків розташований на дні, де склянки контактують із кошиком, забезпечуючи максимальний захист.

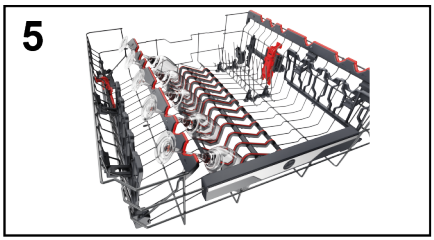

Використання нижнього кошика

- У нижньому кошику розташовуються каструлі, сковорідки, супниці, салатниці, кришки, сервірувальні, обідні та супові тарілки.

- Столові прибори слід розмістити ручками вниз у спеціальному пластиковому контейнері, розташованому в нижньому кошику **(мал.10-11)**, переконавшись, що самі столові прибори не перешкоджають обертанню коромисла-розбризкувача або відчиненню відділення для миючого засобу.

Складані решітки
(лише в деяких моделях)

У нижньому кошику **(мал.6)** можуть бути регульовані гребінці **(C-D-E залежно від моделі)**, які допомагають забезпечити оптимальну стійкість посуду.

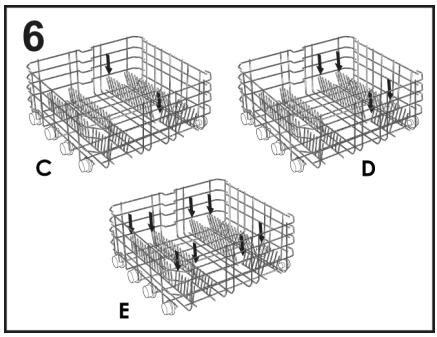

Посуд або тарілки нестандартного розміру чи форми можуть бути підняті/опущені **(мал.7 і мал.8)**, щоб забезпечити максимальну гнучкість завантаження.

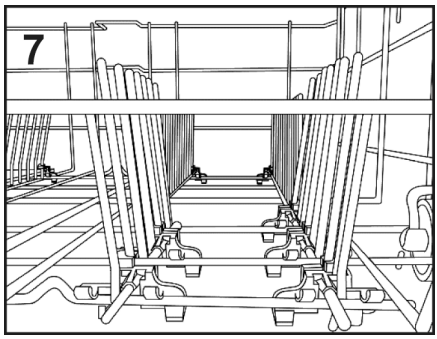

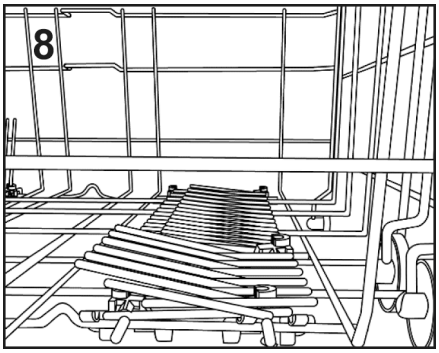

Стандартне щоденне завантаження представлено на **мал.9**.

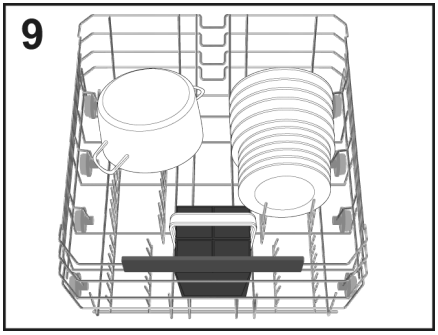

Раціональне і правильне розташування посуду є необхідною умовою для хорошого результату миття.

КОШИК ДЛЯ СТОЛОВИХ ПРИБОРІВ (лише в деяких моделях)

Кошик для столових приладів призначений для столових приладів усіх видів, за винятком занадто довгих, які заважають верхньому розбризкувачу. Столові прибори слід розміщувати у відповідних комірках верхніх решіток, щоб дозволити оптимальне проходження води. Можна зняти верхні решітки, піднявши їх та посунувши всередину їхніх гнізд **(мал.10)**.

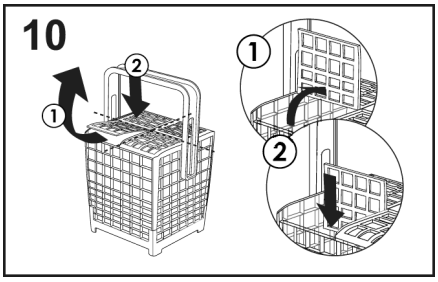

Ви можете відрегулювати висоту ручки кошика для столових приладів, потягнувши або натиснувши на ручку **(мал.11)**.

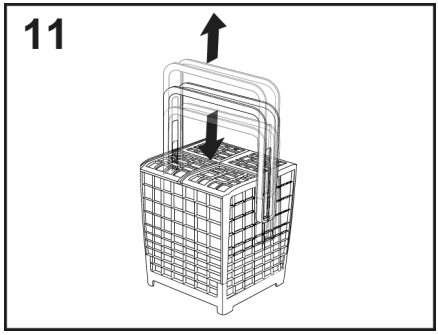

Приклад розташування решітки для столових приладів показаний на **малюнку 9**.

⚠ УВАГА!

Ножі та інше кухонне приладдя з гострими кінцями слід класти до кошика цими кінцями донизу чи розташовувати горизонтально.

ВИКОРИСТАННЯ ТРЕТЬОГО КОШИКА (лише в деяких моделях)

Використовуйте третій кошик для столових приборів, як показано на ілюстрації **(мал.12)**.
Кладіть ножі ріжучою стороною донизу.

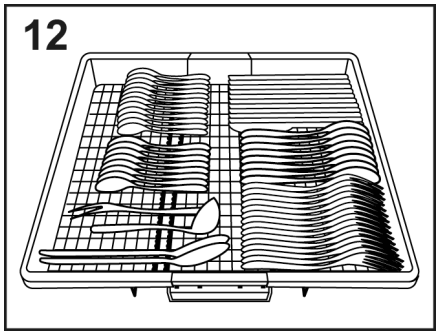

За необхідності бокові полиці на третьому кошику можна зсунути чи зняти **(мал.13-14)** та отримати додатковий простір у верхньому кошику для об'ємних предметів, як-от кришталевий посуд.

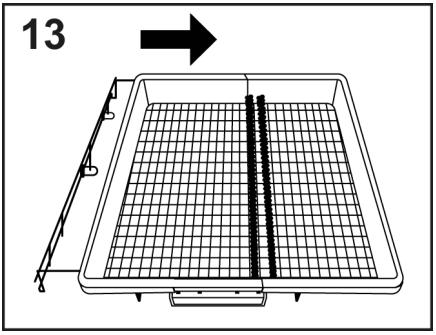

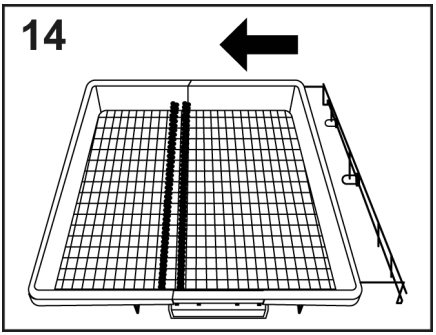

POWER WASH (лише в деяких моделях)

У деяких програмах (див. таблицю програм) третє коромисло, розташоване в нижній частині посудомийної машини, також дозволяє вмикати функцію **POWER WASH**.
Ця функція ідеально підходить для миття сильно забрудненого посуду або каструль, розміщених безпосередньо над зоною роботи коромисла **POWER WASH (мал.15)**.

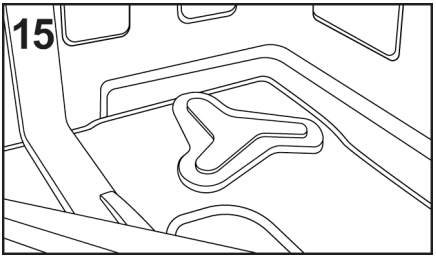

6. ІНФОРМАЦІЯ ДЛЯ ВИПРОБУВАЛЬНИХ ЛАБОРАТОРІЙ

За інформацією для тестування порівняння і виміру рівня шуму, відповідно європейських нормативів, зверніться до сайту:

testinfo-dishwasher@candy.it

Разом із запитом, вкажіть модель, назву і номер посудомийної машини (дивіться фірмову табличку).

7. ЗАВАНТАЖЕННЯ ЗАСОБУ ДЛЯ МИТТЯ

(Мал. A "2")

Миючий засіб

Важливо!
Рекомендується використання миючих засобів, призначених для посудомийної машини. Вони можуть бути у вигляді порошку, рідини і таблеток.

Використання непридатних миючих засобів (наприклад засобів для миття посуду вручну) не містять належних інгредієнтів, що може призвести до неправильної роботи посудомийної машини.

Заповнення контейнера для миючого засобу

Контейнер для засобу для миття знаходиться всередині дверцят **(мал.A "2")**. Якщо дверцята контейнера зачинені, просто натисніть кнопку розблокування **(A)**: дверцята завжди відчиняються наприкінці будь-якої програми миття, готові до наступного використання.

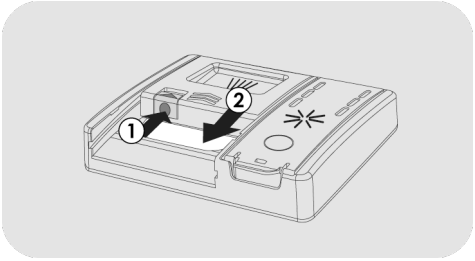

УВАГА!
Під час завантаження нижнього кошика переконайтеся, що пластини або інші предмети не перешкоджають роботі диспенсера мийного засобу.

Кількість мийного засобу, який слід використовувати, залежить від того, наскільки забруднений посуд, і від типу посуду, який потрібно мити. Ми радимо використовувати 20-30 г мийного засобу в мийній секції відділення для мийних засобів **(B)**.

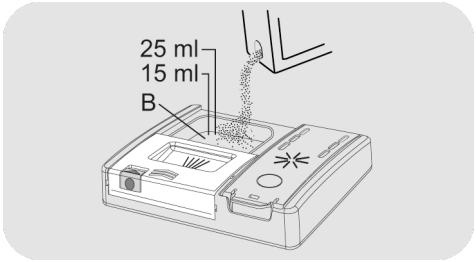

Якщо ви вживаєте таблетки, то достатньо однієї. Вставте ТАБЛЕТКИ, переконавшись, що вони не заважають системі відчинення.

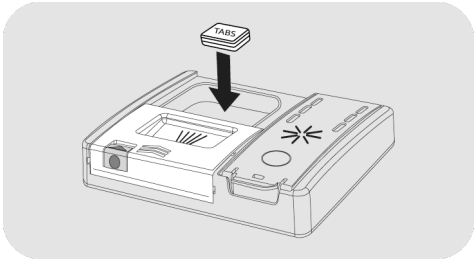

Заливши засіб для миття в контейнер, зачиніть дверцята знову, натискаючи в напрямку стрілки, поки вони не клацнуть, вставши на місце.

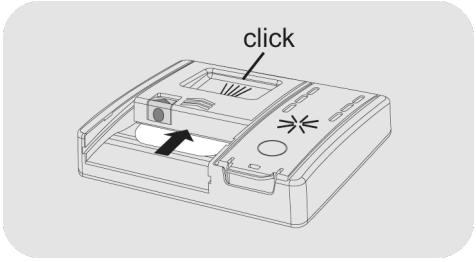

Оскільки не всі мийні засоби однакові, інструкції на коробках мийного засобу можуть відрізнятися.
Користувачам слід пам'ятати про те, що недостатня кількість мийного засобу призведе до неякісного миття посуду, у той час як використання завеликої кількості мийного засобу не покращить результати миття, а лише збільшить витрату мийного засобу.

ВАЖЛИВО!
Ве рекомендується використовувати надмірну кількість миючого засобу - це допоможе обмежити шкоду навколишньому середовищу.

Завантаження засобу для попереднього миття в програмах, які цього потребують

У програмах, які мають цикл попереднього миття, що вимагає додаткової дози засобу для миття (див. розділ про програми миття), додатковий засіб для миття слід налити у відповідне місце **(C)**.

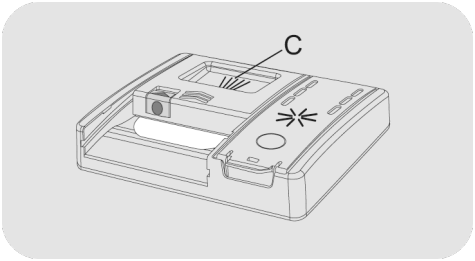

8. ТИПИ ЗАСОБІВ ДЛЯ МИТТЯ

Таблетки

Миючий засіб у вигляді таблеток різних виробників розчиняється з різною швидкістю, тому при коротких циклах миття таблетки можуть бути неефективними. При використанні таблеток рекомендується обирати довгий цикл миття для гарантії їх повного розчинення.

ВАЖЛИВО!
Для задовільних результатів миття, таблетку ТРЕБА помістити у ємність для миючого засобу, а НЕ прямо в бак.

Концентровані миючі засоби

Концентровані миючі засоби із зниженою лужністю та натуральними ензимами, у поєднанні з програмою миття при 50°C, не шкодять навколишньому середовищу, а також захищають посуд і посудомийну машину.
При 50°C властивості ферменти ензимів концентрованих засобів змушують розчиняти бруд, що дозволяє досягнути таких самих результатів, що й при температурі 65°C і нижче.

Змішані миючі засоби

Миючі засоби, що містять ополіскувач мають бути розміщені в ємності для миючих засобів. Контейнер для ополіскувача має бути пустим (якщо він заповнений, встановіть регулятор ополіскувача у найнижчу позицію перед застосуванням такого засобу).

Змішані миючі засоби "ТАБЛЕТКИ"

Якщо ви плануєте використовувати змішані миючі засоби **"ТАБЛЕТКИ"** ("3 в 1"/"4 в 1"/"5 в 1" та ін.) із вмістом солі та/або ополіскувача, рекомендовано наступне:

- уважно прочитайте інструкцію на упаковці від виробника;
- Ефективність миючих засобів, що містять пом'якшував води/сіль, залежить від якості води. Переконайтеся, що жорсткість води знаходиться у межах діапазону, зазначеного на упаковці

Якщо ви не задоволені якістю миття при використанні того чи іншого засобу для миття, зверніться до виробника цього засобу.

За певних обставин, використання змішаних миючих засобів може призвести до:

- появи вапняку на посуді або в посудомийній машині;
- зниження часу миття і просушки;

ВАЖЛИВО!
Гарантія на будь-які проблеми, що виникли при використанні такої продукції, не розповсюджується.

Зверніть увагу, при використанні змішаних миючих засобів "ТАБЛЕТКИ" індикатор ополіскувача і солі горять (тільки в окремих моделях), тож просто ігноруйте це.

Якщо виникли проблеми з миттям та / або сушкою, рекомендуємо повернутися до використання звичайних засобів миття (сіль, миючий засіб і ополіскувач). Це забезпечить коректну роботу пом'якшувала води в посудомийної машини.

В такому випадку рекомендуємо:

- заповнити контейнери для солі і ополіскувача;
- запустити звичайний цикл миття без посуду.

Зверніть увагу, знову використовуючи звичайну сіль, потрібно декілька циклів миття для нормалізації роботи машини.

9. ЗАВАНТАЖЕННЯ ОПОЛІСКУВАЧА

(мал. A "3")

Ополіскувач

Ополіскувач, який автоматично вивільняється під час останнього циклу ополіскування, сприяє швидкому висиханню посуду та запобігає утворенню плям.

Заповнення контейнера для ополіскувача

Контейнер для ополіскувача розташований поруч із контейнером для засобу для миття **(мал. A "3").**

Щоб відкрити контейнер, натисніть на виступ на кришці диспенсера ополіскувача та підніміть її.

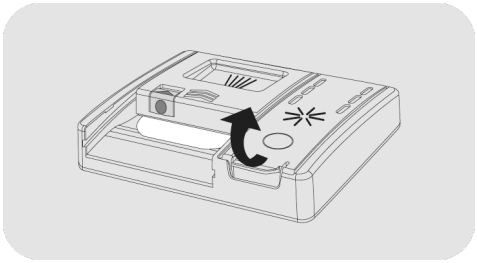

Додайте ополіскувач до позначки Max. (Макс.).

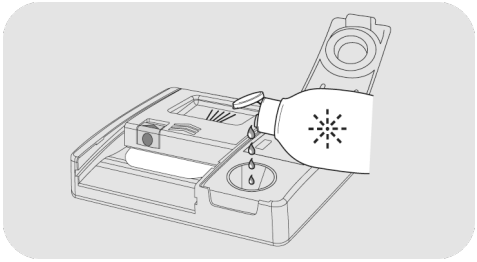

- Якщо ополіскувач розіллється, видаліть його з бака для миття.
- Розлитий ополіскувач може спричинити надмірне спінювання під час циклу миття.
- Закрийте кришку дозатора ополіскувача.
- Кришка клацне в заблокованому положенні.

Завжди використовуйте добавки для ополіскування, які підходять для автоматичних посудомийних машин.

Моделі, обладнані дисплеєм або індикатором ополіскувача (лише в деяких моделях)

Коли виникне потреба заповнити контейнер для ополіскувача, на дисплеї відображатиметься відсутність ополіскувача (у моделях із дисплеєм) або ввімкнеться відповідний індикатор на панелі приладів.

Це було встановлено на заводі на рівень 4, оскільки це задовольняє більшість користувачів.

Регулювання кількості ополіскувача

ЗАВЖДИ починайте цю процедуру, коли посудомийна машина вимкнена.

1. Увімкніть прилад, натиснувши кнопку **"УВІМК/ВИМК"** ⏻.
2. Утримуйте кнопку **"НАЛАШТУВАННЯ"** ⚙ 5" протягом **5 секунд**, пролунає короткий звуковий сигнал.
3. На дисплеї з'явиться повідомлення **"НАЛАШТУВАННЯ"**.
4. Натискайте кнопки **"ВИБІР ПРОГРАМИ"** ◁P ▷, щоб перейти в підменю.
5. Виберіть пункт **"ОПОЛІСКУВАЧ"**.

6. Натисніть **"ПУСК/СКАСУВАННЯ"** щоб отримати доступ до рівнів регулювання.

7. Натисніть **"ВИБІР ПРОГРАМИ"**, щоб вибрати значення (R1.....R6).

8. Натисніть **"ПУСК/СКАСУВАННЯ"** для підтвердження.

9. Натисніть **"УВІМК/ВИМК"** для підтвердження.

Вміст вапна у воді суттєво впливає на утворення вапняного накипу та продуктивність сушіння.
Тому важливо регулювати кількість ополіскувача, щоб досягти хороших результатів миття.
Якщо після миття на посуді є смужки, зменште кількість на одну позицію. Якщо виникають білуваті плями, збільште кількість на одну позицію.

Моделі, не обладнані індикатором ополіскувача (лише в деяких моделях):

Ви можете перевірити рівень ополіскувача за допомогою оптичного дисплея **(B)** на диспенсері.

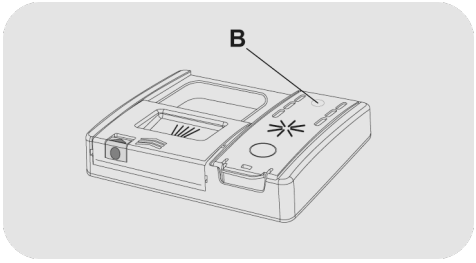

ПОВНИЙ ПОРОЖНІЙ





темний світлий

1. Відкрийте кришку **(C)**.

2. Заповнюйте контейнер **(D)**, поки ополіскувач не досягне позначки "MAX" (макс.).

3. Закрийте кришку. Переконайтеся, що кришка зафіксована на місці.

Регулювання кількості ополіскувача

Кількість ополіскувача, який використовується посудомийною машиною під час миття, можна налаштувати лише за допомогою спеціального ДОДАТКА, який можна завантажити із сайту на ваш смартфон.

Регулювання було встановлено на заводі на рівень 2, оскільки це задовольняє більшість користувачів.

Вміст вапна у воді суттєво впливає на утворення вапняного накипу та продуктивність сушіння.
Тому важливо регулювати кількість ополіскувача, щоб досягти хороших результатів миття.
Якщо після миття на посуді є смужки, зменште кількість на одну позицію. Якщо виникають білуваті плями, збільште кількість на одну позицію.

10. ОЧИЩЕННЯ ФІЛЬТРІВ

(мал. A "4")

Система фільтрів складається з:

A. центрального фільтру, який затримує великі часточки;

B. мікро-фільтру, розташованого під сіткою, що затримує найдрібніші часточки, забезпечуючи там самим досконале полоскання;

C. плоскої сітки, яка постійно фільтрує воду для миття посуду.

- Для досягнення бездоганних результатів, фільтри повинні бути завжди перевірені і очищені після кожного миття.

- Щоб зняти фільтрувальний блок, просто поверніть ручку проти годинникової стрілки ① та витягніть його, потягнувши вгору ② **(мал.1)**.

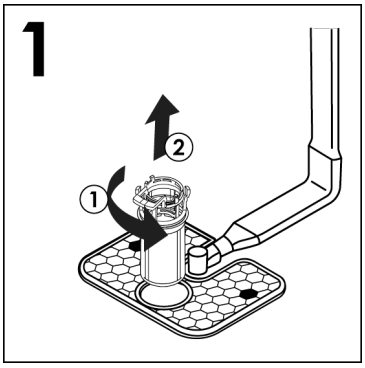

- Для зручності очищення центральний контейнер можна зняти **(мал.2)**, натиснувши дві кнопки з боків і потягнувши його вгору.

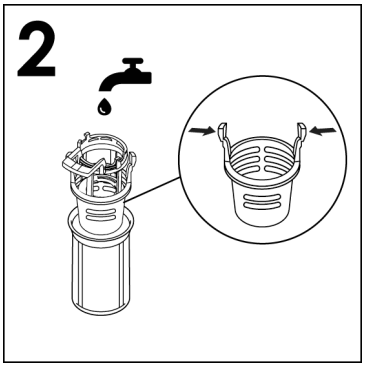

- Сітчастий фільтр **(мал.3)** зніміть і промийте весь блок під струменем води **(мал.4)**. Для зручності можна застосувати маленький пензлик.

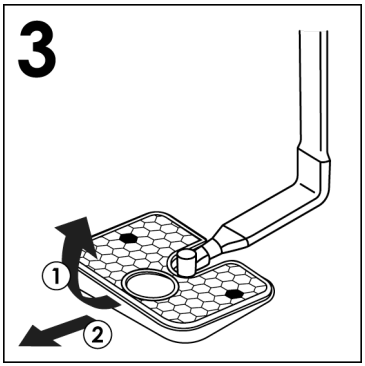

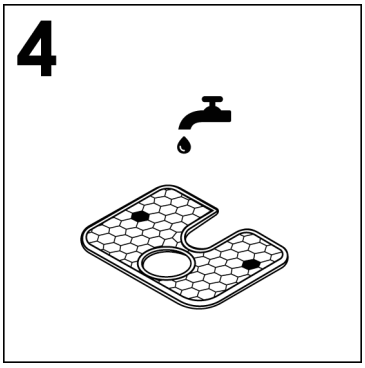

- Повторно зберіть пластину та фільтрувальний блок, виконуючи попередні операції у зворотному порядку. Правильно закручуйте компоненти, щоб не поставити під загрозу роботу посудомийної машини.

- За допомогою **Самоочищувального Мікрофільтру**, обслуговування стає легшим, а його перевірка має відбуватися раз у два тижні. Проте, після кожного миття треба перевіряти центральний і сітчастий фільтри.

УВАГА!

після очищення фільтрів переконайтеся, що вони зібрані правильно, иітчастий фільтр має бути розташований в нижній частині посудомийної машини. переконайтеся, що фільтр закручений за годинниковою стрілкою в сітчастий фільтр, в іншому випадку, неправильна збірка фільтрів може спричинити некоректну роботу приладу.

Ніколи не використовуйте посудомийну машину без фільтрів.

11. ПРАКТИЧНІ ПОРАДИ

Як досягти дійсно бездоганних результатів миття

- Перед завантаженням посуду у посудомийну машину, видаліть залишки їжі (кістки, шкарлупу, шматочки м'яса чи овочів, кофейні залишки, шкірку фруктів, попіл 3 сигарет, зубні палички та ін.), щоб уникнути блокування фільтрів, вихід води і розпилювача.

- Не ополіскуйте посуд перед завантаженням в машину.

- Каструлі чи посуд з духовки із засмаженими залишками їжі бажано замочити перед завантаженням.

- Розміщуйте посуд внутрішньою частиною вниз.

- Розміщуйте посуд так, щоб він не торкався іншого. Якщо посуд буде завантажено правильно, результат миття буде кращим.

- Після завантаження посуду, переконайтеся, що розпилювачу нічого не заважає.

- Пательні та інший посуд, на яких звалашилися тверді залишки їжі, або пригорілі частки, бажано замочити в засобі для миття перед завантаженням.

- Миття срібла:

  a) Відразу після використання ополосніть срібні прибори, особливо після майонезу, яєць, риби та ін.

  b) Не бризкайте на нього миючим засобом;

  c) Тримайте окремо від інших металів.

Як заощадити

Поради щодо екологічного та економного користування вашим приладом.

- Досягти найкращих результатів споживання електроенергії, води, засобу для миття та оптимального часу миття можна, дотримуючись рекомендованого максимального завантаження. Економте до 50% енергії, вмикаючи лише повністю завантажену посудом машину замість 2 половинних завантажень.

- Якщо ви хочете задати повний цикл миття, складайте посуд в кінці кожного прийому їжі і, якщо треба, увімкніть цикл ХОЛОДНЕ ОПОЛІСКУВАННЯ, щоб розмочити залишки їжі та видалити великі часточки з щойно завантаженого посуду. Коли машину буде заповнено, запустіть повний цикл миття.

- Якщо посуд не дуже брудний, а кошики напівпусті, оберіть програму ЕКОНОМІЧНА, дотримуючись інструкцій.

- Програми, найефективніші з точки зору споживання енергії та води, – це зазвичай довші цикли прання з нижчими температурами.

Що мити не треба

- Треба пам'ятати, що не весь посуд можна мити в посудомийній машині. Не рекомендується мити предмети з термопластики, дерев'яний посуд і з пластиковими ручками, каструлі з дерев'яними ручками, предмети з алюмінію, кришталю, свинцевого скла, якщо не вказано інакше.

- Деякі прикраси на посуді можуть зникнути. Можна спробувати вимити один предмет, щоб переконатися, що інші залишаться в такому ж вигляді, як і до миття.

- Не треба ставити разом срібні предмети з предметами із нержавіючої сталі для уникнення реакції між ними.

При покупці нової посуди, переконайтеся, що вона підходить для миття в посудомийній машині.

Корисні поради

- Для уникнення капання з верхнього кошику, спочатку розвантажуйте нижній кошик.
- Якщо посуд деякий час має залишатися в машині, залиште дверцята злегка відкритими для циркуляції повітря і кращої просушки.

12. ОБСЛУГОВУВАННЯ ТА ЧИЩЕННЯ

Правильний догляд за пристроєм може збільшити термін його експлуатації.

Очищення зовнішніх поверхонь пристрою

- Від'єднайте машину від джерела електроживлення.
- Зовнішня поверхня має очищуватися змоченою у воді ганчіркою. Не застосовуйте розчинники (з дією знежирення) або абразивні засоби.

Очищення внутрішніх поверхонь пристрою

- Посудомийна машина не потребує спеціального догляду, так як бак самоочищується.
- Регулярно протирайте дверцята від залишків їжі або ополіскувача.
- Очищення посудомийної машини рекомендується для видалення вапняку або забруднення. Періодично можна запускати цикл миття із спеціальними засобами для очищення. Під час очищення машина повинна бути пустою.
- Навіть після очищення фільтрів, посуд або пательні можуть залишитися не дуже чистими, для цього треба перевірити чи чистий розпилювач **(мал. A "5")**.

Якщо розпилювач блокований, очистіть його наступним шляхом:

1) зніміть верхнє коромисло ротора, повернувши кільцеву гайку справа наліво **(мал.1)**;

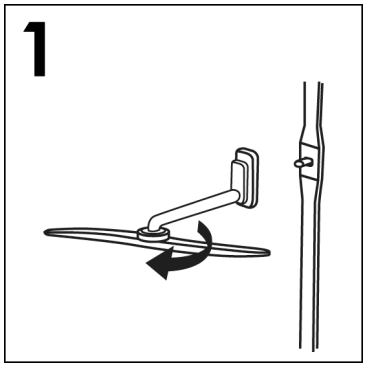

2) Витягніть нижнє коромисло ротора, просто потягнувши його вгору **(мал.2)**;

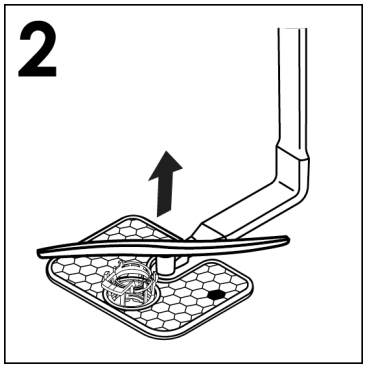

3) промийте коромисла ротора під струменем води, щоб прочистити можливі закупорки розбризкувальних головок **(мал.3)**;

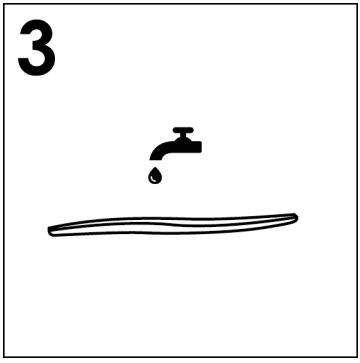

Не використовуйте інструменти, які можуть деформувати розбризкувальні головки.

4) коли ви закінчите, установіть коромисла ротора на місця; не забувайте повторно вирівняти стрілку та закрутити їх у потрібне положення **(мал.4)**;

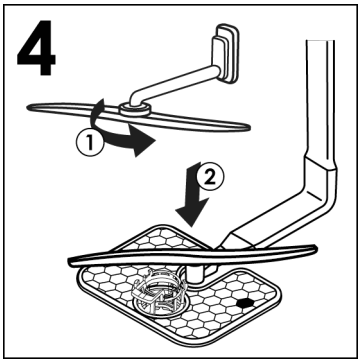

5) Внутрішня частина дверцят та бак виготовлені із нержавіючої сталі, однак, і на них можуть з'являтися плями, спричинені окисленням. Ймовірно це відбувається через високий вміст солей заліза у воді.

6) Ці плями можна видалити за допомогою м'яких абразивних засобів. Не можна застосовувати засоби, що містять хлор, металеву мочалку та ін.

ЗАВЕРШЕННЯ ЦИКЛУ МИТТЯ

Після кожного миття необхідно перекрити подачу води, вимкнути машину, натиснувши УВІМК/ВИМК.

Якщо машина не буде використовуватись протягом певного часу, дотримуйтесь наступних правил:

1. Запустіть цикл миття із засобом для миття, щоб очистити машину;

2. Витягніть вилку з розетки;

3. Перекрийте кран подачі води;

4. Наповніть контейнер ополіскувачем;

5. Залиште дверцята напіввідкритими;

6. Вимийте машину всередині;

7. Якщо машина залишена в приміщені, де температура нижче 0°C, вода в шлангах може замерзнути. Перед наступним запуском посудомийної машини треба почекати доки температура не підніметься вище 0°C і не пройде 24 години.

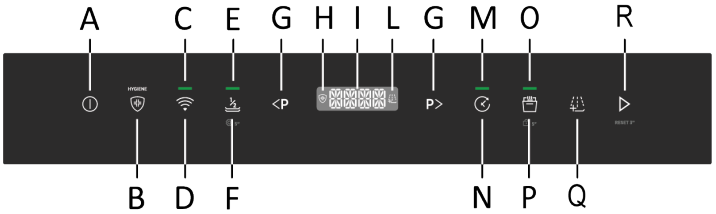

A	**Кнопка УВІМК/ВИМК**	**G**	**Кнопка ВИБІР ПРОГРАМИ**	**O**	**Індикато AUTO DOOR**
B	**Кнопка ACTIVE HYGIENE**	**H**	**Індикато ACTIVE HYGIENE**	**P**	**Кнопка AUTO DOOR/ЗАМОК ВІД ДІТЕИ**
C	**Індикато РЕЄСТРАЦІЯ Wi-Fi**	**I**	**ДИСПЛЕЙ**	**Q**	**Кнопка ІНТЕНСИВНА+**
D	**Кнопка РЕЄСТРАЦІЯ Wi-Fi**	**L**	**Індикато ІНТЕНСИВНА+**	**R**	**Кнопка ПУСК/СКАСУВАННЯ**
E	**Індикато ПОЛОВИННЕ ЗАВАНТАЖЕННЯ**	**M**	**Індикато ВІДКЛАДЕНИЙ ПУСК**		
F	**Кнопка ПОЛОВИННЕ ЗАВАНТАЖЕННЯ / НАЛАШТУВАННЯ**	**N**	**Кнопка ВІДКЛАДЕНИЙ ПУСК**		

ГАБАРИТИ

ДАНІ	ОКРЕМО ВСТАНОВЛЮВАН		ВБУДОВАНІ	
	ЗІ СТІЛЬНИЦЕЮ	БЕЗ СТІЛЬНИЦІ	НАПОЛОВИНУ ВБУДОВАНІ	ВБУДОВАНІ
Ширина x висота x глибина (см)	60x85x60.9	59,8x82x58	59,8x81,8 ÷ 89,8x57	59,8x81,8 ÷ 89,8x55
Глибина з відчиненими дверцятами (см)	120	117	117	117

ТЕХНІЧНІ ДАНІ (Див. табличку з паспортними даними)

Столові набори (EN 50242)	12	13	14	15	16
Обсяг завантаження з каструлями й тарілками	8 осіб	8 осіб	9 осіб	9 осіб	9 осіб
Тиск подачі води (МПа)	Мін.0,08 – макс. 0,8				
Запобіжник/споживана потужність/напруга живлення	Див. табличку з паспортними даними				

15. ВИБІР ПРОГРАМ І СПЕЦІАЛЬНІ ФУНКЦІЇ

Кнопка УВІМК/ВИМК ⏻

- Щоб увімкнути та вимкнути прилад, натисніть кнопку **"УВІМК/ВИМК"**.

Перше вмикання пристрою

- Підключіть машину до джерела електроживлення.
- Натисніть кнопку **"УВІМК/ВИМК"** ⏻.

На цьому етапі активними будуть лише кнопки "ВИБІР ПРОГРАМИ" та "ПУСК/СКАСУВАННЯ".

- На дисплеї з'явиться повідомлення **"ВСТАНОВИТИ МОВУ"**, а потім **"ENGLISH"** (Англійська).
- Натисканням кнопки **"ВИБІР ПРОГРАМИ"** ⟨P⟩ ⟨P⟩ можна вибрати потрібну мову.
- Щоб прийняти вибір мови, натисніть кнопку **"ПУСК/СКАСУВАННЯ"** ▷ RESET 3"-. Відразу після цього на дисплеї з'явиться повідомлення **"ЛАСКАВО ПРОСИМО"**, а всі індикатори вимкнуться.
- На дисплеї з'явиться попередньо задана програма **"ЕКО"**.
- Щоб адаптувати цикл миття до типу брудного посуду, виберіть відповідну програму, вибравши дві кнопки **"ВИБІР ПРОГРАМИ"** ⟨P⟩ ⟨P⟩.
- Якщо необхідно, виберіть функції миття.
- Натисніть кнопку **"ПУСК/СКАСУВАННЯ"** ▷ RESET 3"-.

⚠ УВАГА!

Якщо посудомийна машина залишатиметься ввімкненою без вибору чи запуску програми, через 5 хвилин машина автоматично вимкнеться.

Наступного разу під час вмикання пристрою

Натисніть і втримуйте кнопку **"УВІМК/ВИМК"**, щоб увімкнути машину, і на дисплеї відобразиться програма **"ЕКО"** чи програма, яку ви зберегли як відображувану під час вмикання посудомийної машини. (Щоб зберегти програму, див. **"меню НАЛАШТУВАННЯ"** у параграфі **"ФУНКЦІЯ MEMO"**).

"АВТОМАТИЧНІ" програми

Моделі з інтелектуальним датчиком завантаження Smart Loading Sensor
Програма **"AUTO CARE"** автоматично налаштовує ідеальні температуру й час миття, оптимізуючи споживання води й електроенергії, завдяки алгоритму, який аналізує рівень забрудненості посуду в режимі реального часу.

Моделі з датчиком бруду (лише в деяких моделях).
Посудомийна машина обладнана датчиком бруду, здатним аналізувати непрозорість води протягом усіх етапів ***"АВТОМАТИЧНИХ" програм (див. список програм).*** Цей пристрій автоматично адаптує параметри циклу миття до фактичної кількості бруду на посуді, оскільки непрозорість води відповідає кількості бруду на посуді. Таким чином гарантуються відмінні результати миття, а також оптимізується споживання води й електроенергії.

"ІМПУЛЬСНІ" або "ПЕРЕРИВЧАСТІ" програми (лише в деяких моделях)

Деякі програми використовують систему імпульсного або переривчастого миття (залежно від моделі), яка зменшує споживання, шум та покращує продуктивність.

«Переривчаста» робота насоса приладу НЕ вважається несправністю; це властивість імпульсного миття, яку слід розглядати як нормальну характеристику програми.

Переривання програми

Не рекомендовано відчиняти дверцята під час виконання програми, особливо під час етапів основного миття й завершального гарячого ополіскування. Однак у разі відчинення дверцят під час виконання програми (наприклад, для додавання посуду) машина автоматично зупиниться. Зачиніть дверцята, **не натискаючи жодних кнопок.** Цикл продовжиться з того моменту, на якому його було зупинено.

⚠ УВАГА!

Якщо ви відчините дверцята під час циклу сушіння, переривчастий зумер повідомить вам, що цикл сушіння ще не закінчився.

Зміна запущеної програми

Якщо ви бажаєте скасувати або змінити програму, яка вже запущена, виконайте наведені нижче дії:

1. Натисніть і втримуйте кнопку **"ПУСК/СКАСУВАННЯ"** ▷ RESET 3" протягом щонайменше **3** екунд.
2. Поки кнопка **"СКАСУВАННЯ"** втримується натиснутою, на дисплеї з'являється зворотний відлік **"3-2-1".**
3. На дисплеї з'явиться повідомлення **"СКАСУВАННЯ"** і пролунають звукові сигнали.
4. Виконувану програму буде скасовано, а на дисплеї з'явиться програма **"ЕКО"** чи програма, яку ви зберегли як відображувану під час вмикання посудомийної машини.
5. На цьому етапі ви можете встановити нову програму за допомогою кнопок **"ВИБІР ПРОГРАМИ"** ⟨P⟩.

⚠ УВАГА!

Перед запуском нової програми слід перевірити наявність засобу для миття у розподілювачі. У разі необхідності додайте засіб для миття.

Виконання програми (Лише для окремо встановлюваних моделей)

Під час виконання програми на дисплеї відображатиметься час, який залишився до кінця циклу, а назву заданої програми можна відобразити, натиснувши будь-яку кнопку, за винятком **"ПУСК/СКИНУТИ"** ▷ RESET 3".

У разі порушення постачання електроенергії під час роботи машини вибрана програма зберігається в спеціальній пам'яті, і після відновлення електроживлення програма відновиться з моменту, на якому її було перервано.

Завершення програми

Завершення програми буде позначено 3 сигналами тривалістю 3 секунди з 20-секундними паузами між ними, через одну хвилину посудомийна машина вимкнеться. У цей час на дисплеї протягом однієї хвилини відображатиметься повідомлення **"ЗАВЕРШЕННЯ"**.

Лише для моделей із функцією «AUTO DOOR» під час етапу сушіння дверцята автоматично відчиняться, і, перш ніж виймати посуд, вам потрібно буде зачекати, поки не пролунає сигнал завершення циклу.

Кнопка ПОЛОВИННЕ ЗАВАНТАЖЕННЯ / НАЛАШТУВАННЯ ½ 5"

Ця кнопка дозволяє вибрати дві різні функції:

ПОЛОВИННЕ ЗАВАНТАЖЕННЯ ½

кнопка "ПОЛОВИННЕ ЗАВАНТАЖЕННЯ" (тільки в моделях, де воно наявне)
Спеціально розроблено для невеликих партій злегка забрудненого посуду, які відповідають приблизно половині місткості посудомийної машини. Вибравши цю функцію, ви можете заощадити час, енергію та воду.
Після вибору програми натисніть цю кнопку, і загориться індикатор.
Якщо ця функція не сумісна з заданою програмою, лунатиме звук.

Тільки в моделях з версією **PRO** також можна вибрати кошик для миття.

Кожного разу, коли натискається кнопка половинного завантаження, на дисплеї з'являється кошик для миття.

Обидва кошики.

Нижній кошик.

Верхній кошик.

У моделях з 3-м кошиком він завжди буде активним.

НАЛАШТУВАННЯ 5"

Посудомийна машина поставляється з певними заводськими налаштуваннями. Проте ви можете налаштувати різні параметри миття відповідно до своїх потреб у меню налаштувань.
Наведені нижче параметри можна налаштувати (**МОВА → ТАБЛЕТКИ → УСУВАЧ НАКИПУ → ОПОЛІСКУВАЧ → ЗУМЕР → ФУНКЦІЯ МЕМО → ВНУТРІШНЄ ОСВІТЛЕННЯ***).

*** Тільки в моделях, де воно наявне**

ЗАВЖДИ починайте цю процедуру, коли посудомийна машина вимкнена.

НАЛАШТУВАННЯ МОВИ

1. Увімкніть посудомийну машину за допомогою кнопки **"УВІМК/ВИМК"** ⏻.
2. Утримуйте кнопку **"ОПЦІЇ"** 5" натиснутою близько 5 секунд.
3. На дисплеї з'явиться повідомлення **"НАЛАШТУВАННЯ"**.
4. Натискаючи кнопку **"ВИБІР ПРОГРАМИ"** <P P>, ви можете послідовно вибирати параметри, які потрібно налаштувати.
5. Виберіть налаштування **"МОВА"**, яке з'явиться на дисплеї
6. Щоб отримати доступ до налаштувань мови, натисніть кнопку **"ПУСК/СКАСУВАННЯ"** ▷ RESET 3".
7. На дисплеї з'явиться пункт **"ENGLISH"** (Англійська).

8. Натискайте кнопки **"ВИБІР ПРОГРАМИ"** <P> <P> щоб вибрати нову мову.

9. Натисніть кнопку **"ПУСК/СКАСУВАННЯ"** ▷ RESET 3" щоб підтвердити вибрану мову. З'явиться повідомлення **"МОВА"**, і пролунає короткий звук.

10. Щоб вийти з меню, натисніть кнопку **"УВІМК/ВИМК"** ⏻.

ТАБЛЕТКИ

НАЛАШТУВАННЯ ФУНКЦІЇ "ТАБЛЕТКИ" (тільки в моделях, де воно наявне)
Ця функція дозволяє оптимально використовувати таблетки ("3 в 1" / "4 в 1" / "5 в 1" тощо). Натискання цієї кнопки змінює задану програму миття, щоб отримати оптимальну продуктивність таблеток або комбінованих засобів для миття; крім того, індикатори солі та ополіскувача вимикаються.

Ця функція рекомендується в разі використання ШВИДКОЇ програми, тривалість якої буде подовжена, що дозволить покращити продуктивність таблетованих засобів для миття.

1. Увімкніть посудомийну машину за допомогою кнопки **"УВІМК/ВИМК"** ⏻.

2. Утримуйте кнопку **"ОПЦІЇ"** ⚙ 5" натиснутою близько 5 секунд.

3. На дисплеї з'явиться повідомлення **"НАЛАШТУВАННЯ"**.

4. Натискаючи кнопку **"ВИБІР ПРОГРАМИ"** <P> <P> ви можете послідовно вибирати параметри, які потрібно налаштувати.

5. Виберіть налаштування **"ТАБЛЕТКИ"**.

6. Натисніть кнопку **"ПУСК/СКАСУВАННЯ"** ▷ RESET 3" щоб підтвердити вибраний параметр.

7. Натискайте кнопки **"ВИБІР ПРОГРАМИ"** <P> <P> щоб вибрати одне з двох налаштувань:
   - **ТАБЛЕТКИ**
   - **НІ**

8. Підтвердьте свій вибір, натиснувши **"ПУСК/СКАСУВАННЯ"** ▷ RESET 3".

- Якщо буде підтверджено налаштування **"ТАБЛЕТКИ"**, на дисплеї з'явиться повідомлення **"ТАБЛЕТКИ"**, яке буде постійно прокручуватися.

- Якщо буде підтверджено налаштування **"НІ"**, на дисплеї з'явиться повідомлення **"ТАБЛЕТКИ"**.

9. Щоб вийти з меню, натисніть кнопку **"УВІМК/ВИМК"** ⏻.

УСУВАЧ НАКИПУ
Налаштування **УСУВАЧА НАКИПУ** див. у відповідному розділі

ОПОЛІСКУВАЧ
Налаштування **ОПОЛІСКУВАЧА** див. у відповідному розділі.

ВИБІР І НАЛАШТУВАННЯ СИГНАЛУ ЗУМЕРА
Сигнал зумера, який лунає при натисканні кнопок, що використовуються для вибору й налаштування функцій та опцій миття, можна ввімкнути/вимкнути таким чином (за замовчуванням він активований):

⚠ УВАГА!
Звуковий сигнал завжди залишатиметься активним під час увімкнення та вимкнення машини, на початку або наприкінці циклу миття, а також у разі виникнення проблеми або помилки з машиною.

1. Увімкніть посудомийну машину за допомогою кнопки **"УВІМК/ВИМК"** ⏻.

2. Утримуйте кнопку **"ОПЦІЇ"** 5" натиснутою близько 5 секунд.

3. На дисплеї з'явиться повідомлення **"НАЛАШТУВАННЯ"**.

4. Натискаючи кнопку **"ВИБІР ПРОГРАМИ"** ви можете послідовно вибирати параметри, які потрібно налаштувати.

5. Виберіть параметр **"ЗУМЕР"**.

6. Натисніть кнопку **"ПУСК/СКАСУВАННЯ"** RESET 3" щоб підтвердити вибраний параметр.

7. Натискайте кнопки **"ВИБІР ПРОГРАМИ"** щоб вибрати одне з двох налаштувань:
   - **ТАК**
   - **НІ**

8. Підтвердьте свій вибір, натиснувши **"ПУСК/СКАСУВАННЯ"** RESET 3".
- Якщо налаштування підтверджено, на дисплеї з'явиться повідомлення **"ЗУМЕР"**, яке буде постійно прокручуватися.

9. Щоб вийти з меню, натисніть кнопку **"УВІМК/ВИМК"** ⏻.

ФУНКЦІЯ МЕМО

Щоб увімкнути зберігання останньої використаної програми, виконайте такі дії:

1. Увімкніть посудомийну машину за допомогою кнопки **"УВІМК/ВИМК"** ⏻.

2. Утримуйте кнопку **"ОПЦІЇ"** 5" натиснутою близько 5 секунд.

3. На дисплеї з'явиться повідомлення **"НАЛАШТУВАННЯ"**.

4. Натискаючи кнопку **"ВИБІР ПРОГРАМИ"** ви можете послідовно вибирати параметри, які потрібно налаштувати.

5. Виберіть налаштування **"ОСТАННІ"**.

6. Натискайте кнопки **"ВИБІР ПРОГРАМИ"** щоб вибрати одне з двох налаштувань:
   - **ОСТАННІ**
   - **НІ**

7. Підтвердьте свій вибір, натиснувши **"ПУСК/СКАСУВАННЯ"** RESET 3".
- Якщо налаштування підтверджено, на дисплеї з'явиться повідомлення **"ОСТАННІ"**, яке буде постійно прокручуватися.

8. Щоб вийти з меню, натисніть кнопку **"УВІМК/ВИМК"** ⏻.

ВНУТРІШНЄ ОСВІТЛЕННЯ (тільки в моделях, де воно наявне)

Інноваційна система внутрішнього освітлення розроблена з дотриманням високих естетичних стандартів, щоб ваша посудомийна машина потішила вас ще більшим різноманіттям функцій. Під час завантаження посудомийної машини або діставання посуду з неї дві потужні світлодіодні лампи освітлюють внутрішню частину машини.

Лампи вмикаються одразу після ввімкнення машини кнопкою **"УВІМК/ВИМК"** ⏻.

Через 5 хвилин посудомийна машина перейде в режим очікування, а освітлення вимкнеться.

Після завершення циклу натисніть кнопку **"УВІМК/ВИМК"** ⏻, щоб повторно ввімкнути внутрішнє освітлення.

Освітлення не вмикатиметься, коли машина перебуває в режимі відкладеного пуску або паузи.

1. Увімкніть посудомийну машину за допомогою кнопки **"УВІМК/ВИМК"** ⏻.
2. Утримуйте кнопку **"ОПЦІЇ"** ⚙ 5" натиснутою близько 5 секунд.
3. На дисплеї з'явиться повідомлення **"НАЛАШТУВАННЯ"**.
4. Натискаючи кнопку **"ВИБІР ПРОГРАМИ"** ◁P▷ ви можете послідовно вибирати параметри, які потрібно налаштувати.
5. Виберіть налаштування **"ВНУТРІШНЄ ОСВІТЛЕННЯ"**.
6. Натисніть кнопку **"ПУСК/СКАСУВАННЯ"** ▷ RESET 3" щоб підтвердити вибраний параметр.
7. Натискайте кнопки **"ВИБІР ПРОГРАМИ"** ◁P▷ щоб вибрати одне з двох налаштувань:
   - **ВНУТРІШНЄ ОСВІТЛЕННЯ**
   - **НІ**
8. Підтвердьте свій вибір, натиснувши **"ПУСК/СКАСУВАННЯ"** ▷ RESET 3".

- Якщо буде підтверджено налаштування **"ВНУТРІШНЄ ОСВІТЛЕННЯ"**, на дисплеї з'явиться повідомлення **"ВНУТРІШНЄ ОСВІТЛЕННЯ"**, яке буде постійно прокручуватися.
- Якщо буде підтверджено налаштування **"НІ"**, на дисплеї з'явиться повідомлення **"ВНУТРІШНЄ ОСВІТЛЕННЯ"**.

9. Щоб вийти з меню, натисніть кнопку **"УВІМК/ВИМК"** ⏻.

FLOOR LIGHT (лише в деяких моделях)

Під час виконання програми миття нижня підсвітка освічує підлогу під дверцятами посудомийної машини. Під час запуску циклів миття підсвітка горітиме до завершення циклу.

Нижня підсвітка блиматиме впродовж 10 секунд, щоб сповістити про кінець циклу миття.

Освітлення не вмикатиметься, коли машина перебуває в режимі відкладеного пуску або паузи.

Нижня підсвітка буде непомітною, якщо перед нею змонтовано плінтус або якщо перед сигнальним проєктором буде якийсь предмет.

Кнопка "EXPRESS" (лише в деяких моделях)

Ця кнопка дозволяє скоротити середнє споживання енергії та час на 25 % (відповідно до вибраного циклу), знизивши температуру води й час сушіння під час остаточного ополіскування. Ця функція рекомендована для вечірнього миття, коли не потрібно негайно ідеально висушити посуд. Для кращого сушіння залиште дверцята посудомийної машини злегка відчиненими, щоб повітря природно циркулювало в приладі.

Кнопка "ACTIVE HYGIENE PROTECTION" (лише в деяких моделях)

Система **ACTIVE HYGIENE PROTECTION** дозволяє дезінфікувати посудомийну машину та посуд, усуваючи до 99 % вірусів, бактерій та алергенів. Після активації за допомогою відповідної кнопки температура циклу підвищується до понад 65°C, що забезпечує потужну дезінфекційну обробку кошиків та основних пластикових компонентів усередині посудомийної машини.

Кнопка "ІНТЕНСИВНА+" (лише в деяких моделях)

Ця функція спеціально створена для збільшення потоку води (і тиску) на всіх коромислах-розбризкувачах. Ідеально підходить для покращення результатів миття сильно забрудненого посуду. Функція залишатиметься активною після натискання кнопки, а відповідний індикатор на панелі приладів увімкнеться.

Кнопка "EXTRA DRY" (лише в деяких моделях)

Questa opzione permette di rendere ancor più efficace l'asciugatura delle stoviglie, aumentando la temperatura durante l'ultima fase del ciclo di lavaggio.

Кнопка AUTO DOOR/ЗАМОК ВІД ДІТЕЙ

"AUTO DOOR"
(лише в деяких моделях).
Ця функція вмикає спеціальний пристрій, який відчиняє дверцята на кілька сантиметрів під час або після циклу сушіння (залежно від програми), що сприяє більш природному й ефективному сушінню посуду. Тривалість обраного циклу буде автоматично змінено, щоб оптимізувати температури, що використовуються на етапі промивання, що дозволить значно зменшити споживання енергії. Відчинення дверцят на останньому етапі сушіння забезпечує рециркуляцію повітря, усуваючи таким чином ризик неприємних запахів.

Коли дверцята відчиняться, на дисплеї з'явиться повідомлення **"AUTO DOOR"**.

Ця функція буде автоматично активуватися в програмі «ЕКО». Проте існує можливість її деактивувати.

УВАГА!

Якщо вибрано цю функцію, не слід жодним чином перешкоджати відчиненню дверцят або примусово зачиняти їх, оскільки це може пошкодити механізм. Залиште простір перед дверцятами вільним і, перш ніж зачинити їх, зачекайте, поки пристрій відчинення не активується знову.

ЗАМОК ВІД ДІТЕЙ 5″

АКТИВАЦІЯ ЗАМКА ВІД ДІТЕЙ

Посудомийна машина обладнана електронним замком від дітей. Замок від дітей вимикає елементи керування, запобігаючи таким чином небажаним або випадковим змінам.

Замок від дітей можна ввімкнути або вимкнути таким чином:

1. Увімкніть посудомийну машину, натиснувши кнопку **"УВІМК/ВИМК"** ⏻.
2. Натисніть і втримуйте кнопку **"ЗАМОК ВІД ДІТЕЙ"** 5″ близько 5 секунд.
3. На дисплеї з'явиться повідомлення **"ЗАМОК ВІД ДІТЕЙ УВІМКН."**, а також пролунає короткий звуковий сигнал.
4. Активною залишиться лише кнопка **"УВІМК/ВИМК"** ⏻.
5. Щоразу, коли ви натискатимете вимкнені кнопки, відображатиметься повідомлення **"БЛОКУВАННЯ"**.

ДЕАКТИВАЦІЯ ЗАМКА ВІД ДІТЕЙ

1. Натисніть і втримуйте кнопку **"ЗАМОК ВІД ДІТЕЙ"** 5″ близько 5 секунд.
2. На дисплеї з'явиться повідомлення **"БЛОКУВАННЯ ВИМКНЕНО"**, а також пролунає короткий звуковий сигнал.

Якщо вимкнути машину кнопкою "УВІМК/ВИМК", під час наступного вмикання машини замок від дітей буде ввімкнений.

Попереджувальний індикатор "НЕМАЄ СОЛІ"

Коли на дисплеї з'явиться повідомлення **"СІЛЬ"** або, за наявності, загориться відповідний індикатор , наповніть резервуар (див. розділ **"ДОДАВАННЯ СОЛІ"**).

Якщо рівень усувача накипу встановлено на 0, цього ніколи не станеться (див. розділ про налаштування усувача накипу).

Попереджувальний індикатор "НЕМАЄ ОПОЛІСКУВАЧА"

Коли на дисплеї з'явиться повідомлення **"ОПОЛІСКУВАЧ"** або, за наявності, загориться відповідний індикатор , наповніть контейнер (див. розділ **"ДОДАВАННЯ ОПОЛІСКУВАЧА"**).

Якщо рівень ОПОЛІСКУВАЧА встановлено на 0, цього ніколи не станеться.

Кнопка "ВІДКЛАДЕНИЙ ПУСК"

Вибір затримки пуску

Ця кнопка дозволяє запрограмувати початок циклу миття з затримкою від 0:30 до 24 годин.

Для налаштування відкладеного пуску виконайте такі дії:

1. Увімкніть посудомийну машину, утримуючи кнопку **"УВІМК/ВИМК"** натиснутою протягом близько 3 секунд.
2. Виберіть програму миття.
3. Натисніть кнопку **"ВІДКЛАДЕНИЙ ПУСК"** (на дисплеї з'явиться значення **"0:30"**).
4. Натисніть кнопку ще раз, щоб збільшити затримку (із кожним натисканням затримка збільшується на 30 хв, максимум до 4 годин). З кожним натисканням кнопки вона збільшуватиметься на 1 годину максимум до 24:00. Якщо натиснути кнопку знову після затримки 24:00, затримка повернеться до 0:00 (вимкнення відкладеного пуску).
5. Налаштування відкладеного пуску залишиться видимим на дисплеї протягом 5 секунд або до натискання кнопок **"УВІМК/ВИМК", "ВИБІР ПРОГРАМИ" чи "ПУСК/СКАСУВАННЯ"**.

Зміна програми не змінює часу затримки, і світлодіод залишатиметься увімкненим.

Після натискання кнопки "ВІДКЛАДЕНИЙ ПУСК" відобразиться останнє встановлене значення.

Відлік і початок програми з ВІДКЛАДЕНИМ ПУСКОМ

1. Під час налаштування затримки для програми:
   - Натисніть **"ПУСК/СКАСУВАННЯ"** RESET 3"
2. індикатор **"ВІДКЛАДЕНИЙ ПУСК"** залишається ввімкненим до кінця часу.
3. на дисплеї починає відображатися відлік затримки часу **"ПОЧАТОК О XX: XX"**.
4. Час відображатиметься з інтервалом кожні 30 хвилин протягом 24 годин, а протягом останніх 2 годин інтервал відображатиметься кожну хвилину.

5. Якщо натиснути будь-яку кнопку (крім кнопок **"УВІМК/ВИМК", "Реєстрація Wi-Fi", "ПУСК/СКАСУВАННЯ"**) і втримувати її 3 секунди, з'явиться назва програми **"P XX NAME"** (P + номер програми + назва програми) і буде відображатися протягом однієї прокрутки, а потім знову з'явиться час затримки.

У разі відмови живлення або вимкнення посудомийна машина зберігає час, що залишився до запуску, і відновлює відлік із того місця, де він був перерваний, щойно відновиться живлення або машина знову буде ввімкнена.

Якщо ви бажаєте скасувати відкладений пуск, виконайте такі дії:

- Натисніть і втримуйте кнопку **"ПУСК/СКАСУВАННЯ"** ▷ RESET 3" протягом щонайменше 3 секунд. На дисплеї з'явиться повідомлення **"СКАСУВАННЯ"** і пролунають звукові сигнали.
- Відкладений пуск і вибрану програму буде скасовано. На дисплеї з'явиться назва програми.
- На цьому етапі, якщо ви хочете запустити посудомийну машину, вам потрібно буде знову задати бажану програму й вибрати кнопки функцій, якщо це необхідно.

Активація або виключення програми РЕЖИМУ ДЕМО: (Демонстраційна програма, призначена для використання виключно в точках продажу)

АКТИВАЦІЯ РЕЖИМУ ДЕМО

ЗАВЖДИ починайте цю процедуру, коли посудомийна машина вимкнена.

1. Щоб запустити **РЕЖИМ ДЕМО**, одночасно натискайте кнопки **"УВІМК/ВИМК"** ⏻ та **"ПОЛОВИННЕ ЗАВАНТАЖЕННЯ/НАЛАШТУВАННЯ"** ½ 5" протягом 10 секунд.
2. Повідомлення **"DEMO ON"** (Демонстрацію ввімкнено) **двічі** прокрутиться на дисплеї.
3. Тепер машина готова до імітації різних програм та функцій.

Взаємодія з РЕЖИМОМ ДЕМО

- У **"РЕЖИМІ ДЕМО"** ви можете використовувати посудомийну машину, як у звичайних умовах експлуатації, але не можете запустити програму, активними є лише кнопки **"Програми"**, **"Опції"** та **"Відкладений пуск"**. Також можна вимкнути посудомийну машину.
- Якщо протягом 7 секунд не натиснути жодної кнопки, посудомийна машина повернеться в **ПАСИВНИЙ РЕЖИМ ДЕМО**.

Коли посудомийну машину ввімкнено, а «РЕЖИМ ДЕМО» все ще активний, на дисплеї двічі прокручується повідомлення «DEMO ON», щоб попередити користувача про те, що машина перебуває в цьому режимі.

ДЕАКТИВАЦІЯ РЕЖИМУ ДЕМО

ЗАВЖДИ починайте цю процедуру, коли посудомийна машина вимкнена.

1. Щоб вимкнути **РЕЖИМ ДЕМО**, одночасно натискайте кнопки **"УВІМК/ВИМК"** ⏻ та **"ПОЛОВИННЕ ЗАВАНТАЖЕННЯ/НАЛАШТУВАННЯ"** ½ 5" протягом 10 секунд.
2. Повідомлення **"DEMO OFF"** (Демонстрацію вимкнено) **двічі** прокрутиться на дисплеї.
3. Посудомийна машина вимикається.
4. Тепер машина готова до ввімкнення й активації у звичайному режимі.

16. БЕЗКОНТАКТНЕ УПРАВЛІННЯ (WI-FI)

Цей прилад оснащено технологією **Wi-Fi**, яка дозволяє керувати машиною дистанційно за допомогою додатку.

ПОЄДНАННЯ ПРИЛАДА (У ДОДАТКУ)

- Завантажте додаток ***hOn*** на свій пристрій, розташувавши QR-код всередині рамки:

або скориставшись посиланням:
go.haier-europe.com/download-app

Додаток *hOn* призначено для планшетів і смартфонів як з ОС Android, так і з iOS.

Для докладнішого вивчення функцій Wi-Fi відкрийте меню додатка у режимі DEMO (Демонстрація).

- Упевніться в тому, що роутер увімкнений, а ваш смартфон/планшет підключений до домашньої мережі **Wi-Fi**.

Вашу домашню мережу Wi-Fi слід налаштувати на діапазон частот 2,4 ГГц. Машину не можна налаштувати, якщо домашня мережа налаштована на діапазон частот 5 ГГц.

- Увімкніть функцію **BLUETOOTH** на своєму смартфоні/планшеті (за наявності).
- Відкрийте додаток, створіть профіль користувача та зареєструйте машину, дотримуючись інструкцій на дисплеї пристрою.

Поєднання проведено успішно

- Якщо поєднання з додатком буде успішним, індикатор **"Wi-Fi"** буде горіти постійно.
- На дисплеї з'явиться напис **"ПІДКЛЮЧЕНО"**, а потім **"ДИСТАНЦІЙНИЙ КОНТРОЛЬ УВІМКНЕНО"**.
- Тепер ви можете керувати посудомийною машиною з додатка.

Поєднання не виконано

Якщо поєднання з додатком не вдається (або минуло 5 хвилин):

- Індикатор **"Wi-Fi"** вимкнеться.
- На дисплеї виробу відобразиться повідомлення **"СПРОБУЙТЕ ЩЕ РАЗ"**.
- Посудомийну машину не буде підключено.
- Повторіть процедуру поєднання з додатка.

Скидання WiFi

У випадку проблем або зміни налаштувань домашнього маршрутизатора (наприклад: змінено назву/пароль мережі, постачальника послуг Інтернет тощо) повторіть процедуру поєднання, видаливши виріб із додатка чи змінивши реквізити мережі Wi-Fi у налаштуваннях приладу в додатку.

ВКЛЮЧЕННЯ ДИСТАНЦІЙНОГО КЕРУВАННЯ

Коли ви хочете дистанційно керувати посудомийною машиною:

- Переконайтеся, що маршрутизатор увімкнено та підключено до Інтернету.
- Завантажте посудомийну машину, завантажте засіб для миття, зачиніть дверцята.
- Увімкніть посудомийну машину за допомогою кнопки **"УВІМК/ВИМК"** ⏻.

- Натисніть кнопку **"Wi-Fi"** на дисплеї з'явиться повідомлення **"ДИСТАНЦІЙНИЙ КОНТРОЛЬ УВІМКНЕНО"**.

- Зачиніть дверцята.

Для вбудованих моделей це потрібно зробити перед увімкненням виробу.

- Тепер можна керувати посудомийною машиною з додатка.

ВІДКЛЮЧЕННЯ ДИСТАНЦІЙНОГО КЕРУВАННЯ

- Щоб вийти з режиму дистанційного керування, знову натисніть кнопку **"Wi-FI"** на приладі.

- Індикатор **"Wi-Fi"** блиматиме дуже повільно.

- **Коли цикл не виконується:**
  На дисплеї виробу з'явиться повідомлення **"ДИСТАНЦІЙНИЙ КОНТРОЛЬ ВИМКНЕНО"**. Можна буде вручну вибрати новий цикл.

- **Коли цикл виконується:**
  На дисплеї виробу з'явиться повідомлення **"ДИСТАНЦІЙНИЙ КОНТРОЛЬ ВИМКНЕНО"**. Потім на дисплеї відобразиться час, що залишився. Цикл буде завершено без керування через додаток.

Альтернативний спосіб відключення дистанційного керування.

- **Натисніть і утримуйте кнопку "ПУСК/СКАСУВАННЯ" RESET 3" протягом 3 секунд.**
  Якщо виконується цикл миття, його буде скасовано, а машина вийде з режиму **ДИСТАНЦІЙНЕ КЕРУВАННЯ**. Індикатор **"Wi-Fi"** буде повільно блимати. Тепер можна налаштувати новий цикл миття на панелі керування.

- **Натискайте кнопку "УВІМК/ВИМК" протягом 3 секунд (або вимкніть живлення).**
  Якщо виконується цикл миття, його буде призупинено, а машина вийде з режиму **ДИСТАНЦІЙНЕ КЕРУВАННЯ**. Коли машину буде знову ввімкнено, індикатор **"Wi-Fi"** буде повільно блимати, а будь-який виконуваний цикл буде продовжено з того моменту, на якому його було перервано.

У разі відчинення дверцят ДИСТАНЦІЙНЕ КЕРУВАННЯ буде вимкнено. Щоб продовжити керувати пристроєм із програми, зачиніть дверцята.

Світловий індикатор Wi-Fi

- Вказує на статус підключення пристрою до домашньої мережі Wi-Fi. Він може мати такі стани:

  - **ПОСТІЙНО СВІТИТЬСЯ**: активна функція віддаленого управління.

  - **ДУЖЕ ПОВІЛЬНЕ БЛИМАННЯ**: дистанційне керування вимкнено.

  - **ПОВІЛЬНЕ БЛИМАННЯ**: скидання мережі Wi-Fi (під час поєднання в додатку).

  - **ШВИДКЕ БЛИМАННЯ**: прилад поєднаний із додатком, але без підключення до **Wi-Fi**. Перевірте правильність роботи маршрутизатора або змінені облікові дані домашньої мережі **Wi-Fi** (назва мережі та/або пароль). У цьому випадку оновіть налаштування в додатку, дотримуючись інструкцій на смартфоні.

17. УМОВНІ ПОЗНАЧЕННЯ ПРОГРАМИ

Програма			Опис
P1		AUTO CARE	Програма, яка автоматично вибирає найефективнішу тривалість циклу й температуру залежно від завантаження та ступеня забруднення* * Лише в деяких моделях.
P2		GLASS CARE	М'який цикл очищення для найдорожчого крихкого посуду та кришталю. Спеціальна програма, яка забезпечує тривале життя вашого скляного посуду.
P3		ЕКО	Стандартна та ефективніша програма з точки зору комбінованого споживання енергії та води для нормально забрудненого посуду. **Стандартизована програма EN60436.**
P4		УНІВЕРСАЛЬНЕ	Підходить для щоденного миття злегка забрудненого посуду, ваша стандартна програма на кожен день.
P5		ІНТЕНСИВНЕ	Для сильно забруднених сковорідок та іншого посуду, який потребує інтенсивного й ефективного миття. Ідеально підходить для дуже брудних тарілок, сковорідок і каструль.
P6		ШВИДКЕ МИТТЯ 49'	Програма половинного завантаження, призначена для миття й сушіння за 49 хвилин з одночасним зменшенням споживання.
P7		59 ХВ.	Це програма повного завантаження, призначена для миття й сушіння менш ніж за годину зі збереженням високої якості миття.
P8		ПОПЕРЕДНЄ МИТТЯ	Коротке попереднє миття посуду, що використовується протягом дня, коли ви хочете зачекати, поки матимете повне навантаження.

Миття із попереднім миттям
Для програм із попереднім миттям рекомендується додавати ще одну порцію миючого засобу (макс. 6 г) безпосередньо у посудомийну машину.

Програма			Попередня мийка із засобом для миття	Температура миття (°C)	Average wash duration [3] (min.)	Функції та Опції					
						Кнопка"ПОЛОВИННЕ ЗАВАНТАЖЕННЯ" [1]	Кнопка "EXPRESS" [1]	Кнопка "ACTIVE HYGIENE" [1]	Кнопка "НТЕНСИВНА+" [1]	Кнопка "AUTO DOOR" [1]	Кнопка "ТАБЛЕТКИ" [2]
P1		AUTO CARE	–	45 - 50	80 - 100	ТАК*	Н/Д	Н/Д	Н/Д	ТАК	ТАК
P2		GLASS CARE	●	45	94 - 96	ТАК*	ТАК	Н/Д	Н/Д	ТАК	ТАК
P3		ЕКО	–	45	235 - 238	ТАК*	ТАК	ТАК	ТАК	ТАК	ТАК
P4		УНІВЕРСАЛЬНЕ	–	60	129 - 131	ТАК*	ТАК	ТАК	ТАК	ТАК	ТАК
P5		ІНТЕНСИВНЕ	●	75	135 - 146	ТАК*	ТАК	ТАК	ТАК	ТАК	ТАК
P6		ШВИДКЕ МИТТЯ 49'	–	65	49	ТАК*	Н/Д	Н/Д	Н/Д	ТАК	ТАК
P7		59 ХВ.	–	65	59	ТАК*	ТАК	ТАК	ТАК	ТАК	ТАК
P8		ПОПЕРЕДНЄ МИТТЯ	–	–	10	ТАК*	Н/Д	Н/Д	Н/Д	ТАК	Н/Д

● = Попередня мийка із засобом для миття

[1]= лише в деяких моделях

[2]= Тільки якщо функцію активовано через НАЛАШТУВАННЯ.

*** Функція "ПОЛОВИННЕ ЗАВАНТАЖЕННЯ / ПОЛОВИННЕ ЗАВАНТАЖЕННЯ PRO" доступна відповідно до моделі**

Н/Д = ФУНКЦІЯ НЕ ДОСТУПНА

[3]= З холодною водою (15°C) - погрішність ±10%-
Якщо використовується гаряча вода, під час виконання програми автоматично оновлюється час, який залишився до її завершення.
Значення отримані в лабораторії згідно з європейським стандартом **EN60436** (значення можуть коливатися відповідно до умов використання).
Фактична тривалість циклу миття залежить від моделі.

18. ПРИСТРІЙ ПОМ'ЯКШУВАННЯ ВОДИ

Залежно від джерела постачання, вода містить різну кількість вапняку й мінералів, які осідають на тарілках, лишаючи білі плями. Чим вищий рівень таких мінералів у воді, тим вона жорсткіша. Посудомийну машину обладнано пристроєм пом'якшування води, який за допомогою спеціальної регенеруючої солі подає пом'якшену воду для миття посуду. Рівень жорсткості вашої води можна дізнатися у водопровідній компанії.

Регулювання пом'якшувача води

Пом'якшувач води може пом'якшувати воду із жорсткістю до максимум 90 °fH (французька шкала) або 50 °dH (німецька шкала) із 8 налаштуваннями. Налаштування наведено в таблиці нижче з відповідними властивостями водопровідної води, яку слід пом'якшити.

Рівень	Жорсткість води		Використання регенеруючої солі	Налаштування пом' якшувача води
	°fH (французька шкала)	°dH (німецька шкала)		
0	0-5	0-3	НІ	S0
1	6-10	4-6	ТАК	S1
2	11-20	7-11	ТАК	S2
3	21-30	12-16	ТАК	S3
4*	31-40	17-22	ТАК	S4
5	41-50	23-27	ТАК	S5
6	51-60	28-33	ТАК	S6
7	61-90	34-50	ТАК	S7

**** Заводське налаштування пом'якшувача води - рівень 4 (S4), оскільки воно відповідає вимогам більшості користувачів.***

Регулюйте налаштування пристрою пом'якшування води відповідно до рівня жорсткості води наступним чином:

Посудомийну машину слід ОБОВ'ЯЗКОВО вимикати перед початком цієї процедури.

1. Увімкніть посудомийну машину за допомогою кнопки **"УВІМК/ВИМК"** ⏻.
2. Утримуйте кнопку **"ОПЦІЇ"** ⚙ натиснутою близько 5 секунд..
3. На дисплеї з'явиться повідомлення **"НАЛАШТУВАННЯ"**.
4. Натискаючи кнопку **"ВИБІР ПРОГРАМИ"** ⟨P⟩ ви можете послідовно вибирати параметри, які потрібно налаштувати.
5. Виберіть налаштування **"УСУВАЧ НАКИПУ"**.
6. Натисніть кнопку **"ПУСК/СКАСУВАННЯ"** ▷ RESET 3" щоб підтвердити вибраний параметр.
7. На дисплеї з'являється заданий рівень (заводський рівень - **"S4"**).
8. Натискайте кнопки **"ВИБІР ПРОГРАМИ"** ⟨P⟩ щоб вибрати різні рівні налаштувань.
9. Підтвердьте свій вибір, натиснувши **"ПУСК/СКАСУВАННЯ"** ▷ RESET 3".
10. На дисплеї буде прокручуватися **" УСУВАЧ НАКИПУ "**.
11. Щоб вийти з меню, натисніть кнопку **"УВІМК/ВИМК"** ⏻.

Щоб знову змінити налаштування усувача накипу для води, виконайте таку ж процедуру.

⚠ УВАГА!

Якщо вам не вдається виконати процедуру, вимкніть посудомийну машину, натиснувши кнопку "УВІМК/ ВИМК", і почніть процедуру знову з початку (КРОК 1).

Інформація про регенерацію смоли сіллю

Фаза регенерації відбувається наприкінці циклу миття.

На етапі регенерації смоли споживається приблизно **3,5 л** води, при цьому енергоспоживання становить приблизно **1 Вт·год**, а час циклу збільшується приблизно на **7 хвилин**.

Для циклу **Еко** час відповідає показаному в таблиці.

Рівень	ДИСПЛЕЙ	Частота
S0	ДИСПЛЕЙ S0	Ніколи
S1	ДИСПЛЕЙ S1	1 раз на 9 циклів
S2	ДИСПЛЕЙ S2	1 раз на 7 циклів
S3	ДИСПЛЕЙ S3	1 раз на 5 циклів
S4	ДИСПЛЕЙ S4	1 раз на 4 цикли
S5	ДИСПЛЕЙ S5	1 раз на 3 цикли
S6	ДИСПЛЕЙ S6	1 раз на 2 цикли
S7	ДИСПЛЕЙ S7	Кожен цикл

19. УСУНЕННЯ НЕСПРАВНОСТЕЙ ТА ГАРАНТІЯ

Якщо вам здається, що посудомийна машина працює неналежним чином, див. наведений нижче короткий посібник, у якому містяться деякі корисні поради щодо усунення найпоширеніших проблем. **Якщо проблему не вдалося усунути або вона з'являється знову, зверніться до Центру технічної підтримки.**

ЗВІТИ ПРО ПОМИЛКИ

- **Моделі з дисплеєм:** повідомлення про помилки виглядають як число з літерою попереду "E" (наприклад, помилка 2 = E2) і короткий звуковий сигнал.
- **Моделі без дисплея:** помилка показується мерегтінням світлодіодів, кількість мерегтінь вказує на код помилки, пауза складає 5 секунд між цифрами (напр: Error 2 = два мерегтіння – пауза 5 секунд – два мерегтіння – тощо…).

Лише моделі з дисплеєм

Відображувана помилка	**Значення і вирішення**
"НЕМАЄ ВОДИ" (перевірте воду) з коротким звуковим сигналом *(лише в деяких моделях).* **ПОМИЛКА E2** *(із дисплеєм)* з коротким звуковим сигналом	**Посудомийна машина не заповнюється водою**
	Переконайтеся, що відкрито кран подачі води.
	Переконайтеся, що шланг подачі води не зігнуто і не здавлено.
	Переконайтеся, що стічна труба на належній висоті (див. розділ встановлення).
	Закрийте подачу води, відгвинтіть шланг подачі води від задньої стінки посудомийної машини і перевірте, чи не засмічено "піщаний" фільтр.
ПОМИЛКА *E3* *(із дисплеєм)* з коротким звуковим сигналом	**Посудомийна машина не зливає воду**
	Переконайтеся, що стічна труба не зігнута, не затиснута і не заблокована, а фільтр не засмічений.
	Переконайтеся, що сифон не засмічений.
ПОМИЛКА *E4* *(із дисплеєм)* з коротким звуковим сигналом	**Витік води**
	Переконайтеся, що стічна труба не зігнута, не затиснута і не заблокована, а фільтр не засмічений.
	Переконайтеся, що сифон не засмічений.
ПОМИЛКА E8 *(із дисплеєм)* із коротким звуковим сигналом	**Нагрівальний елемент для води не працює належним чином або фільтрувальна пластина забита**
	Очистьте фільтрувальну пластину.
ПОМИЛКА E18 *(із дисплеєм)* із коротким звуковим сигналом	**Проблеми з рівнем води; перевірте забиту фільтрувальну пластину.**
	Очистьте фільтрувальну пластину.

ПОМИЛКА E21 *(із дисплеєм)* із коротким звуковим сигналом	**Неконтрольоване водопостачання з відкритим соленоїдним клапаном.**
	Негайно закрийте кран для води та від'єднайте прилад від джерела живлення.
Будь який інший код *(з дисплеєм)*	Вимкніть і відключіть Посудомийна машина, зачекайте хвилину. Увімкніть машину і дайте запустити програму. Якщо помилка виникає знову, зверніться до авторизованого сервісного центру.

Лише моделі без дисплея

Якщо несправності або збої виникають під час виконання програми, швидко блиматиме індикатор, який відповідає вибраному циклу, і лунає переривчастий звуковий сигнал. У цьому випадку вимкніть посудомийну машину, натиснувши кнопку "УВІМК/ВИМК". **Після перевірки того, чи відкрито подачу води, чи не зігнуто стічну трубу і чи не засмічені сифон або фільтри, встановіть вибрану програму ще раз.** Якщо проблему не вдалося усунути, зверніться до Центру технічної підтримки.

Цю посудомийну машину обладнано пристроєм захисту від заливання, який у випадку проблеми автоматично зливає зайву воду.

⚠ УВАГА!

Для гарантування належної роботи пристрою захисту від заливання радимо не переміщувати і не нахиляти посудомийну машину під час експлуатації. Якщо потрібно буде перемістити або нахилити посудомийну машину, переконайтеся, що цикл миття завершено, а всередині приладу не залишилося води.

Інші несправності

НЕСПРАВНІСТЬ	ПРИЧИНА	РІШЕННЯ
1. Програма не працює	Штепсель не під'єднано до розетки електромережі	Під'єднайте електричний штепсель
	Кнопку O/I не натиснуто	Натисніть кнопку
	Дверцята відчинені	Зачиніть дверцята
	Відсутнє електропостачання	Перевірте
2. Посудомийна машина не заповнюється водою	Див. пункт 1	Перевірте
	Кран подачі води закрито	Відкрийте кран подачі води
	Шланг подачі води зігнуто	Усуньте згини шланга
	Засмічено фільтр шланга подачі води	Очистіть фільтр на кінці шланга
3. Посудомийна машина не зливає воду	Фільтр засмічений	Очистіть фільтр
	Стічну трубу зігнуто	Усуньте згини труби
	Подовжувач стічної труби під'єднано неправильно	Для належного під'єднання стічної труби дотримуйтеся інструкцій
	Випускний отвір у стіні спрямовано вниз, а не вгору	Зверніться до кваліфікованого технічного спеціаліста

НЕСПРАВНІСТЬ	ПРИЧИНА	РІШЕННЯ
4. Посудомийна машина постійно зливає воду	Стічну трубу розміщено надто низько	Підніміть стічну трубу щонайменше на 40 см вище рівня підлоги
5. Не чутно, чи обертаються коромисла-розбризкувач	Надмірна кількість засобу для миття	Зменште кількість засобу для миття. Використовуйте підходящий засіб для миття
	Щось заважає коромислам рухатися	Перевірте
	Фільтрувальна пластина і фільтр дуже брудні	Почистіть фільтрувальну пластину і фільтр
6. На електронних приладах без дисплея: один або кілька індикаторів швидко блиматиме	Кран подачі води закрито	Вимкніть пристрій Відкрийте кран Переналаштуйте цикл
7. Посуд вимито лише частково	Див. пункт 5	Перевірте
	Нижні поверхні каструль погано вимито	Пригорілі рештки їжі слід відмочувати, перш ніж ставити каструлі до посудомийної машини
	Краєчки стінок каструль погано вимито	Переставте каструлі
	Коромисла-розбризкувачі частково засмічені	Зніміть коромисла-розбризкувачі, викрутивши круглі гайки за годинниковою стрілкою, і промийте проточною водою
	Посуд завантажено неналежним чином	Не ставте посуд надто щільно
	Кінець стічної труби занурено у воду	Кінець стічної труби не повинен контактувати з водою, що витікає
	Відміряно неправильну кількість засобу для миття, або ж засіб старий і твердий	Збільште кількість засобу для миття відповідно до забрудненості тарілок або змініть засіб
	Погано закрито ковпачок на ємності з сіллю	Добре затягніть ковпачок
	Недостатньо потужна програма миття	Виберіть потужнішу програму
8. Засіб для миття не розподілився або розподілився частково	Столові прибори, тарілки, сковорідки тощо заважають відкриванню диспенсера засобу для миття	Поставте посуд так, щоб він не перекривав диспенсер
9. Поява білих плям на посуді	Водопровідна вода надто жорстка	Перевірте і відрегулюйте рівні солі й ополіскувача. Якщо проблему не вдалося усунути, зверніться до Центру технічної підтримки

НЕСПРАВНІСТЬ	ПРИЧИНА	РІШЕННЯ
10. Шум під час миття	Посуд стукається один із одним	Перевірте положення посуду в кошику
	Коромисла, що обертаються, стукають по тарілках	Перевірте положення посуду в кошику
11. Посуд не повністю сухий	Недостатній потік повітря	Наприкінці програми миття залиште дверцята посудомийної машини відчиненими, щоб посуд висох природним чином.
	Відсутній ополіскувач	Заповніть диспенсер ополіскувача

UKR

Зверніть увагу! Якщо будь-яка з наведених вище ситуацій призводить до поганого результату миття або недостатнього ополіскування, видаляйте залишки бруду з посуду вручну, оскільки такий бруд затвердне під час завершуючого циклу сушіння, і його буде важко видалити під час наступного миття.
Якщо несправність не вдається усунути, зверніться до Центру технічної підтримки і вкажіть модель посудомийної машини. Ці дані наведено на табличці у верхній частині внутрішньої поверхні дверцят посудомийної машини або в гарантійному талоні. Така інформація дозволить швидко й ефективніше вжити належних дій.

За винятком переліку запасних частин, доступних на нашому вебсайті, ви за жодних обставин не повинні ремонтувати чи намагатися відремонтувати прилад самостійно або доручати його ремонт недосвідченим та/або некваліфікованим особам. Ремонт, проведений недосвідченими та/або некваліфікованими особами, може спричинити травму або серйозну несправність обладнання та пошкодження майна. Рекомендуємо звернутися до наших Уповноважених центрів технічної допомоги.

Ми рекомендуємо завжди використовувати оригінальні запчастини, які можна отримати в нашій службі підтримки клієнтів протягом щонайменше **10 років** з моменту введення приладу в обіг в межах Європейської економічної зони.

⚠ УВАГА!

Виробник не несе відповідальності за будь-які пошкодження речей, травми людей та/або проблеми безпеки, що виникають унаслідок ремонту, виконаного не Уповноваженим центром технічної допомоги або постачальником послуг, уповноваженим виробником відповідно до керівних принципів компанії, що стосуються ремонту та обслуговування її продукції. Будь-які пошкодження, завдані виробу стороннім персоналом під час спроби ремонту, не покриваються звичайною гарантією.

З 1 березня 2021 року енергетична та екологічна інформація, що стосується енергетичного маркування побутових приладів та специфікацій для їх екологічного дизайну, відображається в Європі в базі даних продукції (EPREL) за посиланням **https://eprel.ec.europa.eu/** або через QR-код, розташований на енергетичній етикетці.

Допомога і гарантія

Гарантія на цей виріб надається згідно із законодавством і відповідно до умов, зазначених у гарантійному сертифікаті, доданому до виробу. Сертифікат слід зберігати й у разі необхідності пред'являти в Центрі технічної підтримки разом із доказом придбання. Ви також можете переглянути умови гарантії на нашому веб-сайті.

Для отримання підтримки заповніть онлайн-форму або зверніться до нас за номером, зазначеним на сторінці підтримки нашого веб-сайту.

Виробник знімає з себе будь-яку відповідальність за усі помилки друку в даній брошурі. Окрім того, виробник залишає за собою право вносити будь-які зміни, що вважає корисними для своїх виробів, не змінюючи їхніх основних характеристик.

20. УМОВИ ЕКСПЛУАТАЦІЇ



Цей прилад промаркований відповідно до Директиви 2012/19/EU щодо відпрацьованого електричного та електронного обладнання (ВЕЕО).

ВЕЕО складається із забруднюючих речовин (що можуть чинити негативний вплив на навколишнє середовище) та основних компонентів (які можна переробити). Важливо правильно здійснювати обробку ВЕЕО, щоб усунути та належним чином утилізувати всі забруднюючі речовини, та відновлювати та повторно використовувати всі матеріали.

Користувач несе відповідальність за те, щоб ВЕЕО не стало екологічною проблемою; тому важливо дотримуватись наступних базових рекомендацій:

- ВЕЕО не слід розглядати як звичайне побутове сміття;
- ВЕЕО треба здавати у відповідні пункти збору утилізованої сировини, що регулюються органами місцевого самоврядування чи зареєстрованими компаніями. В багатьох країнах громіздке ВЕЕО можуть забирати прямо з дому.

Є країни, в яких при купівлі нового побутового приладу старий можна повернути продавцеві, котрий повинен безкоштовно прийняти його на взаємно-однозначній основі, якщо таке обладнання еквівалентне та має ті самі функції, що й поставлене обладнання.