BORN INNOVATIVE

UKR RO

Vă mulțumim că ați ales acest produs. Suntem mândri să vă oferim produsul ideal pentru dvs. și cea mai bună gamă completă de electrocasnice pentru rutina dvs. zilnică.

Citiți cu atenție acest manual pentru utilizarea corectă și sigură și pentru sfaturi utile privind întreținerea eficientă.

Utilizați mașina de spălat vase numai după ce citiți cu atenție aceste instrucțiuni. Vă recomandăm să țineți întotdeauna acest manual la îndemână și în bună condiție pentru orice proprietar viitor.

Vă rugăm să verificați dacă aparatul este furnizat cu acest manual de instrucțiuni, certificat de garanție, adresă a centrului de service și etichetă de eficiență energetică. Fiecare produs este identificat de un cod unic din 16 cifre, denumit și „număr serial", imprimat pe certificat de garanție sau pe placa de serie din interiorul ușii, pe partea dreaptă superioară. Acest cod este un fel de card de identitate specific produsului pe care trebuie să-l utilizați pentru a înregistra produsul sau dacă trebuie să contactați Centrul de asistență tehnică.

Fig. A

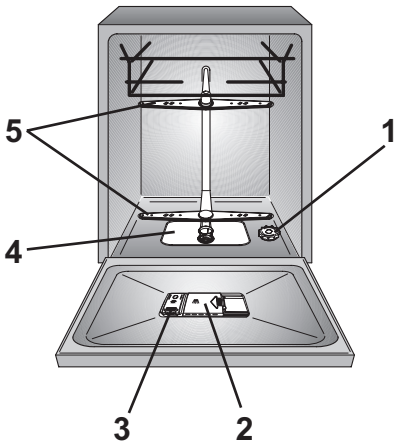

Cuprins

1. *REGULI GENERALE PRIVIND SIGURANȚA*
2. *ALIMENTAREA CU APĂ*
3. *ÎNCĂRCAREA CU SARE*
4. *AJUSTAREA COȘULUI SUPERIOR (NUMAI PENTRU ANUMITE MODELE)*
5. *AJUSTAREA VASELOR*
6. *INFORMAȚII PENTRU LABORATOARELE DE TESTARE*
7. *ÎNCĂRCAREA DETERGENTULUI*
8. *TIPURI DE DETERGENT*
9. *ÎNCĂRCAREA MIJLOACELOR DE CLĂTIRE*
10. *CURĂȚAREA FILTRELOR*
11. *SUGESTII PRACTICE*
12. *ÎNGRIJIRE ȘI CURĂȚARE*
13. *DESCRIEREA PANOULUI DE COMENZI*
14. *DATE TEHNICE*
15. *SELECTAREA PROGRAMULUI ȘI OPȚIUNI SPECIALE*
16. *TELECOMANDĂ (Wi-Fi)*
17. *LEGENDĂ PROGRAM*
18. *UNITATEA DE DEDURIZARE A APEI*
19. *PROBLEME TEHNICE SI GARANȚIE*
20. *CONDIȚII AMBIENTALE*

A. PARAMETRI WIRELESS (PAG.74)

1. REGULI GENERALE PRIVIND SIGURANȚA

- Acest aparat este destinat utilizării casnice și în mod similar aparatelor, cum ar fi:
  - Zonele de bucătărie pentru personal din magazine, birouri și alte medii de lucru;
  - Ferme;
  - De către clienții din hoteluri, moteluri și alte tipuri de medii rezidențiale;
  - Medii din pensiuni.

O utilizare diferită a acestui aparat de mediile casnice sau pentru funcții de menaj tipice, cum ar fi utilizarea comercială de către utilizatori experți sau instruiți, este exclusă chiar și în aplicațiile de mai sus. Dacă aparatul este utilizat într-o manieră inconsecventă cu cele de mai sus, aceasta poate reduce durata de viață a aparatului și anula garanția producătorului.
Orice deteriorări aduse aparatului sau alte deteriorări sau pierderi rezultate în urma utilizării inconsecvente cu utilizarea domestică sau casnică (chiar dacă este amplasat într-un mediu domestic sau casnic) nu vor fi acceptate de către producător în cea mai completă măsură permisă prin lege.

- Acest aparat poate fi utilizat de copiii cu vârsta de minim 8 ani și persoanele cu capacități fizice, senzoriale sau mentale reduse sau cu o lipsă de experiență și cunoștințe, cu condiția ca acestea să fie supravegheate sau instruite în ceea ce privește utilizarea aparatului într-o manieră sigură și să înțeleagă pericolele implicate. Copiii nu se vor juca cu mașina de spălat vase. Curățarea și întreținerea de către utilizator nu vor fi efectuate de copii fără supraveghere.

- Copiii trebuie supravegheați pentru a vă asigura că nu se joacă cu aparatul.

- Copiii cu vârsta de maxim 3 ani trebuie feriți, cu excepția situațiilor în care sunt supravegheați permanent.

- În cazul în care cablul de alimentare este deteriorat, acesta trebuie înlocuit cu un cablu special sau un sistem disponibil la producător sau la centrele de service autorizate de către acesta.

- Utilizați numai seturile de furtunuri furnizate împreună cu aparatul pentru conectarea la alimentarea cu apă (nu reutilizați seturi de furtunuri vechi).

- Presiunea apei trebuie să fie între 0,08 MPa și 0,8 MPa.

- Asigurați-vă că covoarele sau carpetele nu obstrucționează baza sau orice parte a fantelor de aerisire.

- După instalare, aparatul trebuie poziționat, astfel încât ștecărul să fie accesibil.

- Nu lăsați ușa deschisă în poziție orizontală, pentru a evita potențialele pericole (de ex., împiedicarea).

- Pentru informații suplimentare despre produs sau pentru a consulta fișa de date tehnice, vă rugăm să consultați pagina web a producătorului.

Conexiuni electrice și instrucțiuni de siguranță.

- Detaliile tehnice (tensiunea de alimentare și curentul de intrare) sunt indicate pe placa de cote nominale a produsului.

- Asigurați-vă că sistemul electric este împământat și că este conform cu toată legislația în vigoare, și că priza este compatibilă cu ștecărul aparatului.

Producătorul refuză întreaga răspundere pentru toate daunelor aduse persoanelor sau proprietăților datorate neîmpământării aparatului.

- Asigurați-vă că mașina de spălat vase nu strivește cablurile de alimentare.

- În general, nu se recomandă utilizarea adaptoarelor, a conectorilor multipli și/sau a cablurilor de extensie.

⚠ AVERTISMENT:
Aparatul nu trebuie alimentat printr-un dispozitiv de comutare extern, cum ar fi un cronometru, sau conectat la un circuit care este pornit și oprit în mod regulat de catre un utilizator.

- Înainte de a curăța sau întreține mașina de spălat, deconectați aparatul și opriți alimentarea cu apă.

- Nu trageți de cablul de alimentare sau de aparat pentru a deconecta mașina.

⚠ AVERTISMENT:
În timpul ciclului de spălare temperatura apei poate atinge valori foarte mari.

- Nu lăsați aparatul expus la elementele naturii (ploaie, soare etc.).

- Sprijinirea de sau așezarea pe ușa deschisă a mașinii de spălat poate cauza răsturnarea acesteia.

- Când se mișcă, nu ridicați mașina de spălat vase de ușă; în timpul transportului, nu înclinași niciodată pe troleu. Vă recomandăm ca mașina să fie ridicată de două persoane.

- Mașina de spălat vase este concepută pentru ustensile de bucătărie normale. Obiectele care au fost contaminate cu benzină, vopsea, urme de oțel sau fier, substanțe chimice corozive, acizi sau alcaloizi nu trebuie spălate în mașina de spălat vase.

- Dacă în casă este instalat un dispozitiv de dedurizare a apei, nu trebuie să adăugați sare la dedurizatorul de apă.

- Dacă aparatul nu mai funcționează sau se oprește din funcționarea normală, opriți-l, opriți alimentarea cu apă și nu acționați asupra lui. Lucrările de reparații pot fi efectuate numai de Centrul de asistență tehnică și trebuie folosite numai piese de rezervă originale. Nereușita de a respecta aceste instrucțiuni pot pune în pericol siguranța aparatului.

- Dacă trebuie să mutați mașina după ce scoateți ambalajul, nu încercați să o ridicați de fund partea inferioară a ușii. Deschideți ușa ușor și ridicați mașina ținând de partea superioară.

Instalare

- Scoateți toate elementele ambalajului.

⚠ AVERTISMENT:
Păstrați materialele ambalajului departe de copii.

- Nu instalați sau utilizați mașina de spălat vase dacă este deteriorată.

- Respectați instrucțiunile furnizate împreună cu produsul.

Informații pentru laboratoarele de testare.

Vă rugăm să trimiteți un e-mail la următoarea adresă pentru informațiile necesare efectuării testelor comparative și pentru a măsura nivelurile de zgomot, conform regulamentelor EN:

testinfo-dishwasher@candy.it

În cerere, vă rugăm să specificați modelul și numărul de serie al mașinii de spălat vase (vezi plăcuța cu valori nominale.)

TESTAȚI PROGRAMUL ECO CONFORM EN 50242

PROGRAM PENTRU VASE CU GRAD NORMAL DE MURDĂRIE (CEL MAI EFICIENT ÎN CEEA CE PRIVEȘTE CONSUMUL COMBINAT DE ENERGIE ȘI APĂ PENTRU ACEST TIP DE VASE).

Prin marcarea CE acestui produs, confirmăm, sub propria noastră responsabilitate, conformitatea deplină a acestui produs cu toate cerințele de siguranță, de sănătate și de mediu relevante în temeiul prevăzute de legislația europeană.

⚠ AVERTISMENT:
Cuțitele și alte ustensile cu vârfuri ascuțite trebuie încărcate în coș cu vârfurile în jos sau amplasate în poziție orizontală.

2. ALIMENTAREA CU APĂ

Aparatul trebuie sa fie conectat la sursa de alimentare cu apa cu ajutorul noului set de furtunuri. Nu utilizati setul vechi de furtunuri.

- Furtunul de admisie sau cel de evacuare pot fi directionate catre stanga sau catre dreapta.

Masina de spalat poate fi conectata fie la apa rece fie la apa calda atat timp cat aceasta nu este mai calda de 60°C.

- Presiunea apei trebuie sa fie cuprinsa intre 0,08 MPa si 0,8 MPa.
- Furtunul de admisie trebuie sa fie conectat la un robinet astfel incat alimentarea cu apa sa poata fi intrerupta atunci cand masina de spalat vase nu este utilizata **(Fig. 1B)**.
- Masina de spalat vase este prevazuta cu un filet de "3/4" **(Fig. 2)**.
- Conectati furtunul de admisie **"A"** la robinetul **"B"** cu ajutorul unui atasament de 3/4" si asigurati-va de faptul ca este bine infiletat.
- Daca este nevoie, furtunul de admisie poate fi prelungit cu pana la 2,5 m. Furtunul este disponibil la centrele de service autorizate.
- Daca masina de spalat vase este conectata la o conducta noua, sau la conducte ce nu au fost utilizate o perioada indelungata de timp, lasati sa curga apa prin acestea inainte de a le conecta la furtunul de admisie. In acest fel, toate depozitele de rugina si nisip nu vor infunda filtrul de admisie.

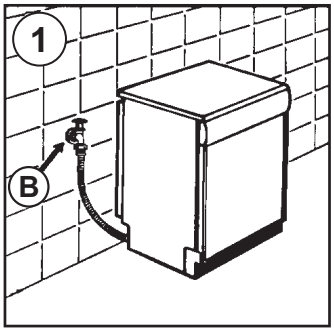

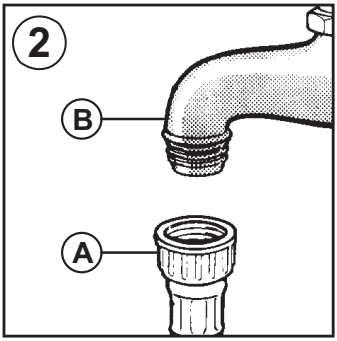

Dispozitive hidraulice de siguranță

Toate mașinile de spălat vase sunt dotate cu un dispozitiv de siguranță a debitului în exces care, în cazul în care apa depășește nivelurile normale datorită funcționării greșite, blochează automat debitul de apă și/sau drenează cantitățile în exces.

UNELE MODELE pot include una sau mai multe dintre următoarele opțiuni:

- **BLOCAREA APEI (fig. 3)**
  Sistemul de blocare a apei a fost conceput să îmbunătățească siguranța dispozitivului dvs. Sistemul previne inundarea care poate fi cauzată de o funcționare greșită a mașinii sau ca urmare a ruperii furtunurilor din cauciuc și, în special, a țevii de alimentare cu apă.

Cum funcționează
Un colector amplasat pe baza aparatului colectează orice posibile scurgeri de apă și operează un senzor care activează o supapă amplasată sub robinetul de apă și blochează orice debit de apă, chiar și cu robinetul complet deschis.
Dacă **caseta „A",** care conține piese electrice, este deteriorată, scoateți ștecărul din priză imediat.
Pentru a garanta funcționarea perfectă a sistemului de siguranță, furtunul cu caseta **„A"** trebuie conectat la robinet conform ilustrației din **figura**.
Furtunul de alimentare cu apă nu trebuie tăiat, deoarece conține piese funcționale. Dacă furtunul nu este suficient de lung pentru conectarea corectă, acesta trebuie înlocuit cu unul mai lung.
Furtunul poate fi obținut de la Centrul de asistență tehnică.

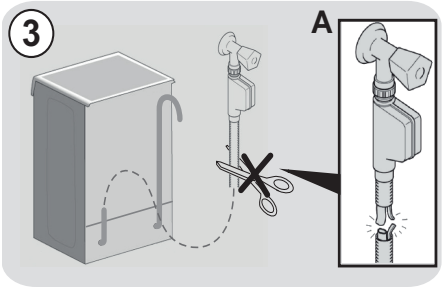

- **AQUASTOP (fig. 4)**:
  un dispozitiv situat pe tubul de alimentare care oprește debitul de apă dacă acesta se deteriorează; în acest caz, un marcaj roșu va apărea în fereastra **„A",** iar tubul trebuie înlocuit. Pentru a deșuruba piulița, apăsați dispozitivul de blocare cu o singură cale „**B**".

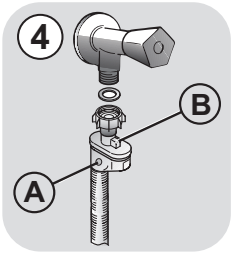

- **AQUAPROTECT - TUB DE ALIMENTARE CU PROTECȚIE (fig. 5):**
  În cazul în care apare scurgerea apei din tubul intern principal **„A"**, teaca de siguranță transparentă **„B"** va conține apă pentru a permite finalizarea ciclului de spălare. La sfârșitul ciclului, contactați Centrul de asistență tehnică pentru a înlocui tubul de alimentare.

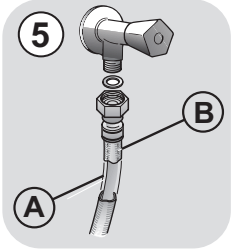

Conectarea furtunului de evacuare

- Furtunul de evacuare trebuie sa fie fixat intr-un suport asigurandu-va de faptul ca acesta nu este rasucit **(Fig. 6)**.
- Acest suport trebuie sa se afle la cel putin 40 cm de podea iar diametrul interior trebuie sa fie de cel putin 4 cm.
- Este recomandabil sa instalati un dispozitiv pentru captarea mirosurior **(Fig. 6X)**.
- Daca este nevoie, furtunul de evacuare poate fi prelungit cu maxim 2,5 m si trebuie sa fie instalat la maxim 85 cm deasupra podelei. Puteti procura acest furtun de la un centru de service autorizat.
- Furtunul poate fi agatat de marginea chiuvetei insa nu trebuie sa fie introdus in apa pentru a preveni patrunderea apei inapoi in masina de spalat **(Fig. 6Y)**.
- Atunci cand instalati aparatul sub o suprafata de lucru, clema furtunului trebuie sa fie atasata de perete in cea mai ridicata pozitie sub suprafata de lucru **(Fig. 6Z)**.
- Asigurati-va de faptul ca furtunurile de admisie si de evacuare nu sunt indoite.

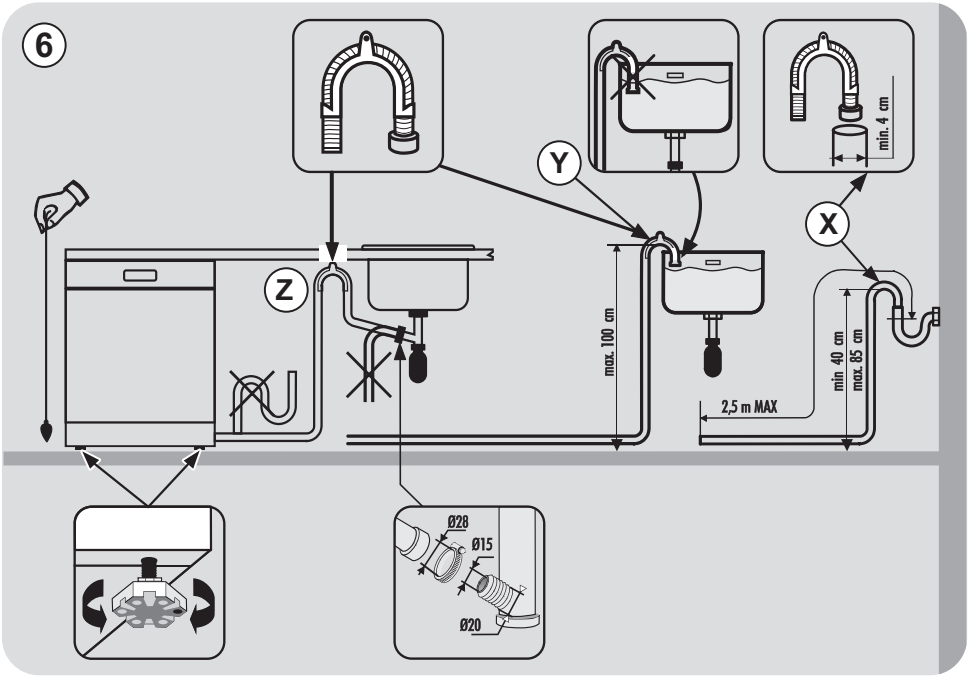

3. ÎNCĂRCAREA CU SARE

(Fig. A "1")

- Aparitia unor urme albe pe vase este un indiciu ca trebuie sa reumpleti recipientul pentru sare de dedurizare.
- Pe partea inferioara a masinii de spalat exista un recipient pentru sarea utilizata la dedurizarea apei.
- Este important sa utilizati doat un tip de sare creat special pentru masina de spalat vase. Alte tipuri de sare contin mici particule insolubile ce dupa o perioada de timp va afecta performantele dispozitivului de dedurizare.
- Pentru a adauga sare, desurubati capacul recipientului de pe partea inferioara si umpleti-l.
- In timpul acestei operatiuni, va curge putina apa; continuati sa adaugati apa pana cand recipientul s-a umplut. Curatati filetul recipientului de sare si puneti capacul la loc.

Dupa completarea cu sare de dedurizare, trebuie sa efectuati un program de spalare complet sau un program de PRESPALARE.

- Dupa ce ati adaugat sarea, este recomandabil sa realizati un ciclu comlet de spalare sau un program de CLATIRE RECE. Distribuitorul de sare are o capacitate cuprinsa intre 1,5 si 1,8 kg si pentru o utilizare eficienta a aparatului acesta trebuie sa fie umplut din cand in cand in functie de regulile dispozitivul de dedurizare al apei.

(Doar in cazul primei porniri)
Atunci cand aparatul este utilizat pentru prima oara, dupa ce ati umplut recipientul pentru sare, este nevoie sa adaug adaugati apa pana cand se umple complet.

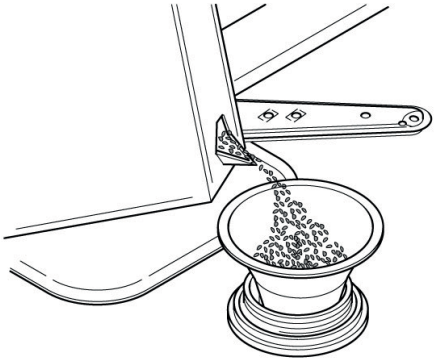

4. AJUSTAREA COȘULUI SUPERIOR (NUMAI PENTRU ANUMITE MODELE)

- Dacă se folosesc farfurii normale de 29 cm pânp la 32,5 cm, încărcați-le în coșul inferior după ce coșul superior a fost amplasat pe poziție, conform detaliilor de mai jos (conform modelului):

Tipul "A":

1. Întoarceți blocurile frontale **"A"** spre exterior;
2. Scoateți coșul și remontați-l în poziție superioară;
3. Repoziționați blocurile **"A"** pe poziția lor originală.

Vasele care sunt mai mari de 20 cm în diametru nu mai pot fi încărcate în coșul superior, iar suporții mobili nu pot fi utilizați atunci când coșul este în poziție superioară.

Tipul "A"

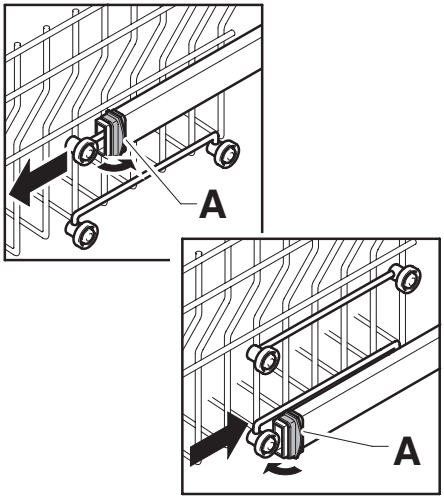

Tipul "B":

(NUMAI LA MODELELE CU CLIC FACIL):

1. Scoateți coșul superior;
2. Țineți coșul de ambele părți și ridicați-l **(fig. 1)**.

Vasele care sunt mai mari de 20 cm* în diametru nu mai pot fi încărcate în coșul superior, iar suporții mobili nu pot fi utilizați atunci când coșul este în poziție superioară.

***** La modelele dotate cu un al treilea coș, vasele care măsoară mai mult de **14 cm** în diametru nu mai pot fi încărcate în coșul superior.

AJUSTAREA COȘULUI ÎN POZIȚIE INFERIOARĂ:

1. Țineți coșul de ambele părți și ridicați-l ușor **(fig. 1)**;
2. apoi puneți-l ușor în poziția corectă **(fig. 2).**

N.B.: NU RIDICAȚI SAU COBORÂȚI NICIODATĂ COȘUL DOAR DE O SINGURĂ PARTE (fig. 3).

AVERTISMENT:

Vă recomandăm ajustarea coșului înainte de încărcarea vaselor.

Tipul "B"

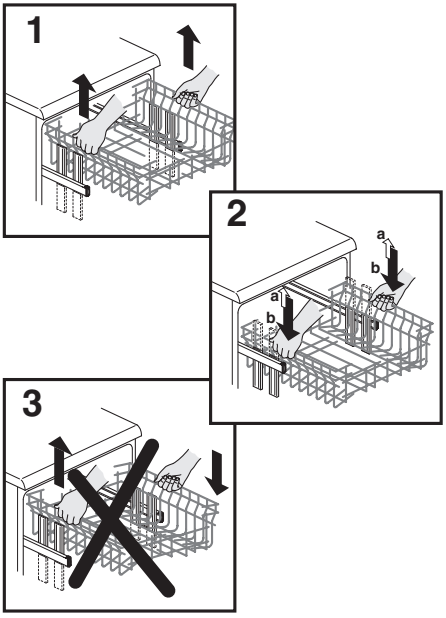

5. AJUSTAREA VASELOR

Utilizarea cosului superior

- Cosul superior este prevazut cu suporturi mobile laterale ce pot fi reglate in 4 poziti.

- În pozitia coborât **(A-A1)** suporturile pot fi utilizate pentru articole cum ar fi: cesti de ceai si de cafea, cutite de bucatarie si polonice. De asemenea, paharele cu picior pot fi sprijinite pe capetele suporturilor.

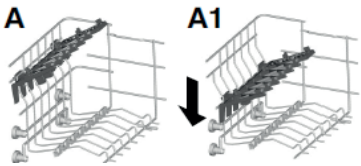

- Daca sunt asezate în pozitie verticala **(B-B1)** se pot aseza farurii întinse si adânci. Farfuriile întinse trebuie asezate cu baza catre partea din spate a masinii de spalat vase si trebuie lasat spatiu între ele, pentru a permite circulatia libera a jetului de apa.

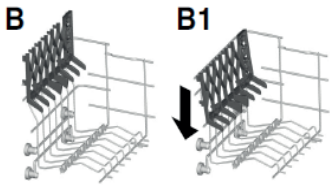

- Este recomandabil sa introduceti farfuriile mari (de minim 26 cm) usor inclinate spre partea din spate pentru a usura introducerea cosului in masina de spalat vase.

- Bolurile pentru salata si bolurile din plastic pot fi de asemenea introduse in cosul superior. Este recomandabil sa le blocati astfel incat jetul puternic de apa sa nu le rastoarne.

- Bolurile pentru salata si bolurile din plastic pot fi de asemenea introduse in cosul superior. Este recomandabil sa le blocati astfel incat jetul puternic de apa sa nu le rastoarne.

O incarcare zilnica standard este prezentata in **figurile 1, 2** si **3**.

Cosul superior (Fig. 1)



Cosul superior (Fig. 2)

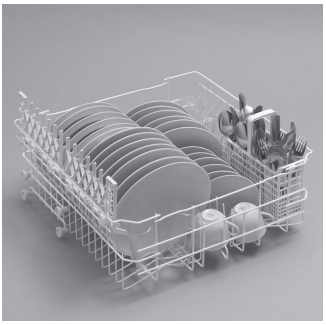

Cosul superior (Fig. 3)



Utilizarea cosului inferior

- Recipientele pentru sosuri, cele utilizate in cuptor, supierele, bolurile pentru salata, farfuriile de supa, pot fi introduse in cosul inferior.

- Asezati tacamurile in suportul de plastic pentru tacamuri cu manerele indreptate in sus. Asezati suportul pentru tacamuri in cosul inferior (**Fig. 4** si **5**), asigurandu-va de faptul ca tacamurile nu impiedica bratele rotative.

Cosul inferior este prevazut cu un dispozitiv de oprire de siguranta pentru o extragere sigura, utila in special in cazul unei incarcari complete. Pentru adaugarea de sare, curatarea filtrului si pentru intretinerea masinii de spalat, este necesara extragerea completa a cosului.

Introduceti vasele cu atentie pentru a asigura cele mai bune rezultate.

O incarcare zilnica standard este prezentata in **figurile 4** si **5**.

Cosul inferior (Fig. 4)

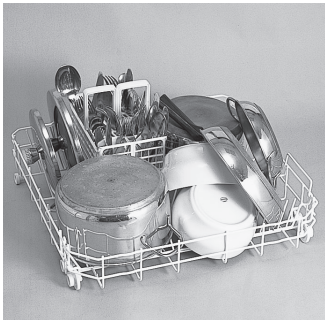

Cosul inferior (fig. 5)

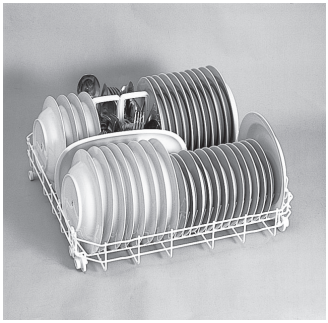

Cosul pentru tacamuri (Fig. 6)

Cosul pentru tacamuri este alcatuit din doua parti divizibile care ofera o mai mare flexibilitate in utilizare.
Aceasta caracteristica permite o utilizare optima a spatiului pentru aranjarea vaselor. Partea superioara a cosului pentru tacamuri poate fi indepartat pentru realizarea diferitelor optiuni de incarcare.

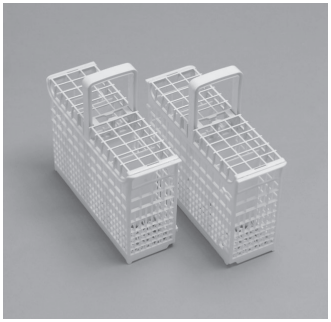

6. INFORMAȚII PENTRU LABORATOARELE DE TESTARE

Va rugam sa solicitati informatiile necesare pentru realizarea testului comparativ si pentru masurarea nivelului de zgomot, in conformitate cu normele EN, la urmatoarea adresa:

testinfo-dishwasher@candy.it

In solicitare, va rugam sa specifiati numele modelului si numarul de serie de pe placuta cu date tehnice a masinii de spalat vase.

7. ÎNCĂRCAREA DETERGENTULUI

(Fig. A “2”)

Detergentul

IMPORTANT
Este esential sa utilizati doar detergent creat special pentru a fi utilizat pentru masina de spalat vase, fie pudra, lichid sau sub forma de tablete.

Detergenti nepotriviti (cei destinati spalarii manuale) nu contin ingredientele potrivite pentru utilizarea in masina de spalat vase si o impiedica sa functioneze corespunzator.

Umplerea recipientului pentru detergent

Recipientul pentru detergent se afla in interiorul usii **(Fig. A “2”)**. Daca capacul compartimentului este inchis, apasati butonul **(A)** pentru a-l deschide.
La finalul fiecarui program de spalare capacul este intotdeauna deschis si pregatit pentru urmatoarea utilizare a masinii de spalat vase.

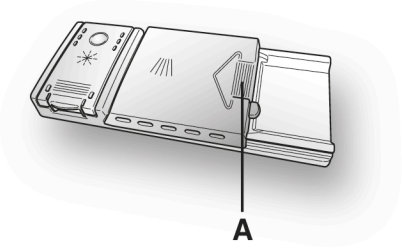

AVERTISMENT
Atunci cand introduceti vasele in cosul inferior, asigurati-va de faptul ca farfuriile sau alte obiecte nu obstructioneaza distribuitorul de detergent.

Cantitatea de detergent utilizata variaza in functie de cat de murdare sunt vasele si de tipul acestora. Va recomandam sa utilizati 20÷30 g de detergent in sectiunea de spalare a compartimentului pentru detergent (**B**).

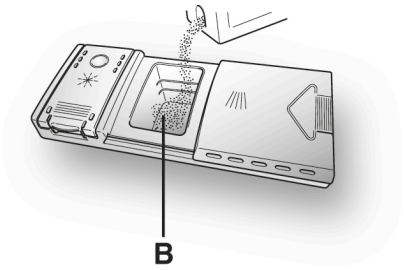

Dupa ce ati introdus detergentul in recipient, puneti capacul, apasati **(1)** apoi **(2)** pana cand se aude un click.

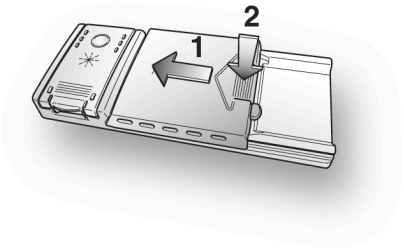

Din moment ce nu toti detergentii sunt la fel instructiunile de pe ambalajul acestora poate diferi. Va amintim faptul ca prea putin detergent nu va curata vasele corespunzator iar prea mult nu va produce rezultate mai bune.

IMPORTANT
Nu utilizati o cantitate excesiva de detergent si veti contribui la protejarea mediului inconjurator.

8. TIPURI DE DETERGENT

Detergent sub forma de tablete

Detergentul sub forma de tablete de la diferiti producatori se dizolva in mod diferit, de aceea, in timpul programelor scurte, anumiti detergenti nu sunt eficienti deoarece nu se dizolva complet. Daca utilizati acesti detergenti, este recomandabil sa selectati programe mai lungi pentru a garanta dizolvarea completa a tabletelor.

IMPORTANT
Pentru a obtine rezultate satisfacatoare, tabletele TREBUIE sa fie asezate in sectiunea pentru spalare din recipientul pentru detergent si NU direct in cuva.

Detergenti concentrati

Detergentii concentrati, cu alcalinitate redusa si enzime naturale, impreuna cu programele de spalare la 50°C, au un impact minor asupra mediului si protejeaza vasele si masina de spalat.
Progamele cu spalare la 50°C exploateaza proprietatea de dizolvare a murdariei a enzimelor, permitand cu ajutorul detergentilor concentrati obtinerea rezultatelor obtinute si in cazul programelor la 65°C insa la o temperatura mai mica.

Detergenti combinati

Detergentii ce contin de asemenea agent de clatire trebuie sa fie introdusi in sectiunea pentru spalare a recipientului pentru detergent. Recipientul pentru agentul de clatire trebuie sa fie gol (daca nu este gol, setati dispozitivul de reglare pentru agentul de clatire la cea mai mica pozitiei inainte de a utiliza detergentii combinati).

Detergenti "TABS"

Daca doriti sa utilizati detergenti combinati ("3 in 1"/"4 in 1"/"5 in 1", etc.), de exemplu cei care contin sare sau / si agent de clatire, va recomandam urmatoarele:

- Cititi cu atentie si urmati instructiunile producatorului oferite pe ambalajul acestora;
- Eficienta detergentilor ce contin agent dedurizant sau / si sare depinde de duritatea apei. Verificati daca duritatea apei se afla in valorile indicate pe ambalajul detergentului.

Daca atunci cand utilizati acest tip de produs, nu obtineti rezultate satisfacatoare, contactati producatorul detergentului.

In anumite cazuri, utilizarea detergentilor combinati pot produce:

- Depozite de calcar pe farfurii sau in masina de spalat;
- O reducere a performantelor de spalare si uscare.

IMPORTANT
Problemele ce pot apare ca rezultat direct al utilizarii acestor produse nu sunt acoperite de garantie.

Tineti minte faptul ca atunci cand utilizati detergenti combinati "TABS", indicatoarele luminoase pentru agentul de clatire si cel pentru sare (utilizate doar pe modelele selectate) sunt suplimentare, ignorati-le.

Daca apar aceste probleme la spalare sau / si la uscare, va recomandam sa utilizati produse separate traditionale (sare, detergent si agent de clatire). Acest lucru va asigura faptul ca dispozitivul de dedurizare al apei va functiona corespunzator.

In acest caz, va recomandam sa:

- Reumpleti recipientul pentru sare si agent de clatire;
- Activati un program normal de spalare fara vase.

Retineti faptul ca atunci cand se revine la utilizarea sarii conventionale, va trebui sa realizati un numar de programe de spalare inainte ca sistemul sa fie complet eficient din nou.

9. ÎNCĂRCAREA MIJLOACELOR DE CLĂTIRE

(Fig. A "3")

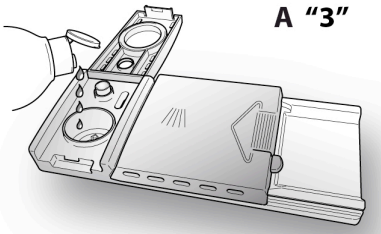

Agentul de clatire

Agentul de clatire, care este eliberat automat in timpul ultimei etape de clatire, ajuta la uscarea rapida a vaselor si previne producerea de pete de acestea.

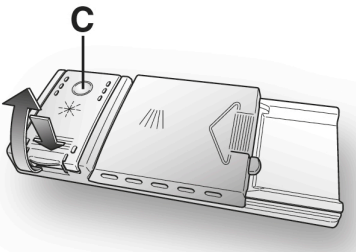

Umplerea recipientului pentru agentul de clatire

Acesta poate fi gasit in partea stanga a recipientului pentru detergent **(Fig. A "3")**. Pentru a desface capacul, apasati semnul respectiv si in acelasi timp trageti de dispozitivul pentru deschidere.
Este recomandabil sa utilizati agent de clatire creat special pentru a fi utilizat impreuna cu masina de spalat vase. Verificati nivelul agentului de clatire prin indicatorul **(C)** situat pe dozator.

PLIN GOL



Intunecat Luminat

Reglarea agentului de clatire de la 1 la 6

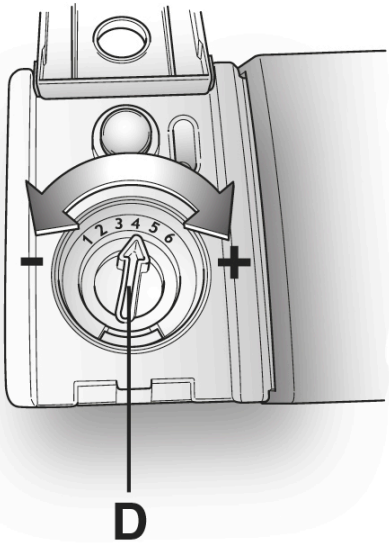

Dispozitivul de reglare **(D)** se afla sub capac si poate fi rotit cu ajutorul unei monezi. Pozitia recomandata este pozitia **4**. Continutul calcaros al apei afecteaza considerabil formarea depunerilor de calcar si performantele de uscare. De aceea este important sa reglati cantitatea de agent de clatire utilizat pentru a obtine cele mai bune rezultate la spalare. Daca dupa spalare apar dungi pe vase, micsorati cantitatea de agent de clatire cu o pozitie. Daca apar pete albicioase, mariti cantitatea de agent de clatire cu o pozitie.

10. CURĂȚAREA FILTRELOR

(Fig. A "4")

Sistemul de filtrare consta in:

A. un **container** central ce capteaza particulele mari;

B. un **micro filtru** situat sub sita ce capteaza cele mai mici particule asigurand o clatire perfecta;

C. **sita plata** care filtreaza continuu apa.

- Pentru a obtine cele mai bune rezultate de fiecare data, filtrul trebuie sa fie verificat si curatat dupa fiecare spalare.
- Pentru a indeparta filtrul, rotiti manerul in sens invers acelor de ceasornic **(Fig. 1)**.
- Pentru o curatare usoara, containerul central este detasabil **(Fig. 2)**.
- Indepartati filtrul sita **(Fig. 3)** si spalati intreaga unitate sub jet de apa. Daca este nevoie, utilizati o perie mica.
- Cu ajutorul **micro filtrului de curatare automata**, intretinerea este redusa iar filtrul trebuie sa fie verificat la fiecare doua saptamani. Dupa fiecare spalare, este recomandabil sa verificati daca containerul central sau filtrul sita sunt blocate.

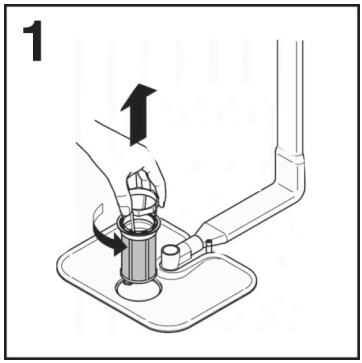

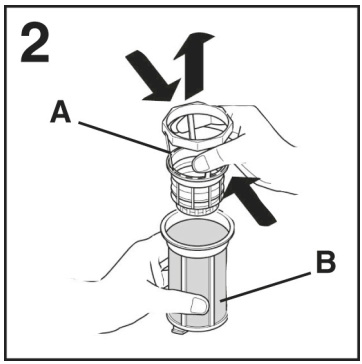

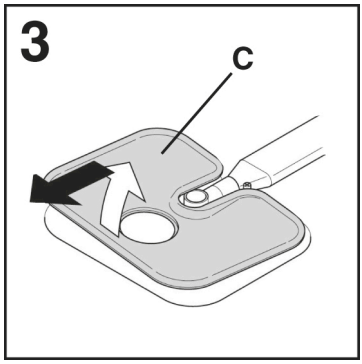

⚠ AVERTISMENT

Dupa ce ati curatat filtrele, asigurati-va de faptul ca sunt asamblate corect iar filtrul sita este pozitionat corespunzator in partea inferioara a masinii de spalat vase. Asigurati-va de faptul ca filtrul este infiletat la loc, in sensul acelor de ceasornic, in sita, deoarece asezarea necorespunzatoare a acestuia poate afecta eficienta masinii de spalat vase.

Nu utilizati masina de spalat vase fara filtrele instalate.

11. SUGESTII PRACTICE

Cum sa obtineti cele mai bune rezultate

- Inainte de a introduce vasele in masina de spalat, indepartati resturile de alimente (oase, scoici, bucati de carne sau legume, boabe de cafea, piele sau fructe, scrum de tigara, scobitori, etc.) pentru a evita blocare filtrelor, evacuarea sau ajutajul bratului de spalare.

- Nu clatiti vasele inainte de a le introduce in masina de spalat.

- Daca recipientele pentru sosuri sau cele utilizate in cuptor sunt acoperite de o crusta de alimente arse sau prajite, este recomandabil sa le lasati inainte la inmuiat.

- Asezati vasele cu fata in jos.

- Incercati sa asezati vasele in asa fel incat acestea sa nu se atinga intre ele. Daca acestea au fost incarcate corespunzator veti obtine rezultate mult mai satisfacatoare.

- Dupa ce ati introdus vasele, verificati daca bratele de pulverizare se rotesc liber.

- Recipientele sau alte vase care sunt acoperite cu o crusta arsa de alimente trebuie sa fie lasate la inmuiat in apa cu detergent.

- Pentru a spala corespunzator recipientele din argint:

  a) clatiti imediat dupa utilizare, in special daca s-au utilizat pentru maioneza, oua, peste, etc;

  b) nu le stropiti cu detergent;

  c) Pastrati-le la distanta de alte metale.

Cum sa faceti economii

Un ghid pentru utilizarea ecologică și economică a mașinii de spălat.

- Obțineți cea mai bună utilizare a energiei, apei, detergentului și timpului folosind dimensiunea recomandată a sarcinii maxime. Economisiți până la 50% din energie prin spălarea unei sarcini complete în loc de 2 jumătăți de sarcină.

- Daca doriti ca masina de spalat sa realizeze o spalare completa, asezati vasele in masina de spalat dupa fiecare masa si daca este nevoie porniti ciclul CLATIRE RECE pentru a inmuia resturile de alimente si pentru a indeparta particulele mai mari de alimente de la noua incarcare.

- Daca vasele nu sunt foarte murdare sau daca cosul nu este plin, selectati programul ECONOMIC urmand instructiunile din lista cu programe.

- Cele mai eficiente programe în ceea ce privește utilizarea combinată a apei și enegiei sunt, de regulă, cele mai lungi cu temperatură redusă.

Ce nu trebuie sa spalati cu ajutorul masinii de spalat vase

- Tineti minte faptul ca nu toate vasele pot fi spalate in masina de spalat. Nu va recomandam sa spalati vase din termoplastic, tacamuri cu manere din lemn sau plastic, recipiente cu manere din lemn, vase din aluminiu, cristal doar daca nu este specificat altfel.

- Unele decoratiuni se pot decolora. De aceea este o idee buna ca inainte de a spala tot setul, sa spalati doar un articol din set pentru a observa daca decoratiunile se decoloreaza.

- Nu este recomandabil sa asezati tacamurile din argint cu manere din otel oxidabil deoarece poate exista o reactie chimica intre acestea.

Atunci cand cumparati tacamuri noi, asigurati-va de faptul ca acestea pot fi spalate in masina de spalat vase.

Sfaturi utile

- Pentru a evita caderea de pe raftul superior, indepartati intai raftul inferior.
- Daca vasele vor fi lasate in masina de spalat pentru mai mult timp, lasati usa putin deschisa pentru a lasa aerul sa circule si pentru a imbunatati performantele de uscare.

12. ÎNGRIJIRE ȘI CURĂȚARE

Îngrijirea corectă a aparatului poate extinde durata sa de viață.

Curățarea exteriorului mașinii

- Scoateți din priză mașina.
- Pentru a curata partea exterioara a masinii de spalat vase, nu utilizati solventi (cu actiune degresanta), substante abrazive ci doar cu ajutorul unui material umezit in apa.

Curățarea dispozitivului la interior

- Masina de spalat nu necesita o intretinere speciala deoarece rezervorul se curata automat.
- Stergeti periodic garnitura usii cu ajutorul unui material umezit pentru a indeparta resturile de alimente sau de agent de clatire.
- Se recomanda curatarea masinii de spalat vase, pentru indepartarea depozitelor de calcar si de murdarie. Va sugeram sa efectuati periodic un program de spalare cu un produs special pentru curatarea masinii de spalat vase. in vederea realizarii acestei operatiuni, masina de spalat vase trebuie sa fie goala.
- Daca dupa curatarea filtrelor observati faptul ca vasele nu sunt spalate sau clatite corespunzator, verificati daca toate capetele bratelor bratelor de pul verizare sunt libere **(Fig. A "5")**.

Daca sunt blocate, curatati-le in felul urmator:

1) Pentru a indeparta bratul superior, rotiti-l pana se aliniaza cu semnul stop marcat de sageata **(Fig. 1b)**. Impingeti-l in sus **(Fig. 1)** si mentineti in apasat in sus, desurubati in sensul acelor de ceasornic **(pentru reasamblare, repetati aceeasi procedura dar in sensul invers acelor de ceasornic).** Bratul inferior poate fi indepartat tragand in sus **(Fig. 2)**;

2) Spalati bratele sub jet de apa pentru a curata blocajele din capetele acestora;

3) Dupa ce ati incheiat, fixati la loc bratele in aceleasi pozitii, tinand cont de alinierea sagetii si insurubati la loc.

- Captuseala usii si a rezervorului sunt realizate din otel inoxidabil; daca apar pete provovate de oxidare, acest lucru se datoreaza unei concentratii mari de saruri de fier in apa.
- Petele pot fi indepartate cu ajutorul unui agent abraziv; nu utilizati materiale pe baza de clor, otel, etc.

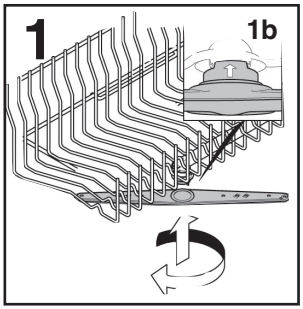

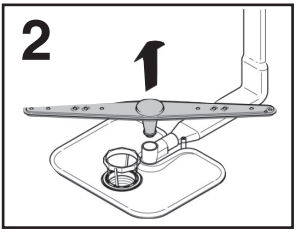

DUPA INCHEIEREA PROGRAMULUI DE SPALARE

Dupa fiecare spalare este esential sa opriti alimentarea cu apa si sa opriti masina apasand butonul Pornit / Oprit in pozitia Oprit.

Daca masina nu va fi utilizata pentru o perio ada indelungata de timp, este recomandabil sa urmati aceste reguli:

1. Realizati o spalare fara incarcare cu detergent pentru a curata masina de orice depozite;
2. Scoateti cablul de alimentare din priza;
3. Opriti alimentarea cu apa;
4. Umpleti recipientul pentru agentul de clatire;
5. Lasati usa deschisa;
6. Pastrati curat interiorul masinii de spalat;
7. Daca masina de spalat vase este lasata in locuri unde temperatura coboara sub 0°C, apa ramasa pe conducte poate ingheta. Asteptati pana ce temperatura creste peste zero si asteptati timp de 24 de ore inainte de o porni.

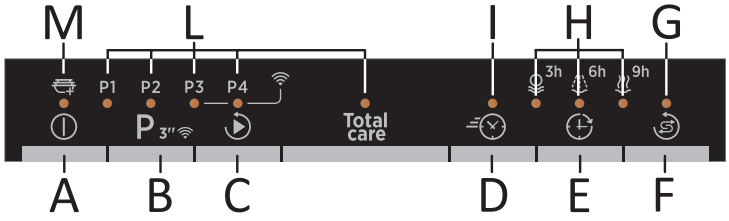

A Buton PORNIRE/OPRIRE

B Buton "SELECTARE PROGRAM" ÎNSCRIERE Wi-Fi

C Buton "START/RESETARE"

D Buton de opțiuni "EXPRESS"

E Buton "AMÂNARE PORNIRE"

F Buton optiune "RESETARE" pentru indicator "REUMPLERE SARE"

G Indicator luminos "SARE CONSUMATĂ"

H Indicatoare luminoase "STARE PROGRAM"/"AMÂNARE PORNIRE"

I Indicator luminos "SELECTARE OPȚIUNE"

L Indicatoare luminoase "SELECTARE PROGRAM"

M Indicator luminos "ADDISH"

DIMENSIUNE

DATĂ	ÎN POZIȚIE VERTICALĂ NEASISTATĂ		ÎNCORPORABIL	
	CU BLAT DE LUCRU	FĂRĂ BLAT DE LUCRU	SEMI ÎNCORPORABIL	ÎNCORPORABIL
Lățime x Înălțime x Adâncime (cm)	60x85x60.9	59,8x82x58	59,8x81,8 ÷ 89,8x57	59,8x81,8 ÷ 89,8x55
Adâncime cu ușa deschisă (cm)	120	117	117	117

DATE TEHNICE (Consultați plăcuța cu valori nominale)

Setări poziție (EN 50242)	13	15	16
Capacitate cu tigăi și vase	8 persoane	9 persoane	9 persoane
Presiune apă curentă (MPa)	Min. 0,08 – Max. 0,8		
Siguranță/Intrare curent/Tensiune de alimentare	Consultați plăcuța cu valori nominale		

15. SELECTAREA PROGRAMULUI ȘI OPȚIUNI SPECIALE

Buton PORNIRE/OPRIRE ⏻

- Pentru a opri și opri aparatul, apăsați butonul **PORNIRE/OPRIRE** (cel puţin **3 secunde**).

La sfârșitul ciclului, nu uitați să opriți mașina utilizând butonul PORNIRE/OPRIRE, apoi scoateți ștecărul și închideți alimentarea cu apă.

La prima pornire a aparatului

- Conectați mașina la sursa de alimentare.
- Deschideți ușa, puneți vasele de spălat în interior și închideți din nou ușa.
- Apăsați butonul **"PORNIRE/OPRIRE"** și țineți apăsat timp de 3 secunde.
- În acest moment vor fi active numai butoanele **"PORNIRE/OPRIRE"** și **"SELECTARE PROGRAM"**, iar toate ledurile indicatoare ale programului se vor aprinde timp de 3 secunde. După acesta, ledul indicator **"P3"**, va rămâne aprins și toate butoanele vor rămâne active.
- Alegeți un program cu butonul **"SELECTARE PROGRAM"**.
- Dacă doriți să selectați o opțiune, apăsați butonul corespondent (ledul indicator care reprezintă opțiunea selectată se va aprinde).
- Apăsați **"START/RESETARE"** și se va auzi un semnal scurt, ledul indicator corespunzător programului selectat va rămâne aprins, iar ledul indicator se va aprinde.
- Atunci când se închide ușa, după emiterea unui semnal sonor, programul va începe automat.

La următoarea pornire a aparatului

- Deschideți ușa
- Țineți apăsat butonul **"PORNIRE/OPRIRE"** timp de aproximativ 3 secunde pentru a porni mașina, iar ledul indicator de program **"P3"** se va aprinde.

Dacă ați pornit funcția de memorare a programului, ledul indicator corespunzător ultimului program încheiat va apărea pe afișaj.

Meniu setări

Din meniul Setări, puteți ajusta diverși parametri pentru a corespunde cerințelor de spălare.

Accesarea meniului Setări

- Deschideți ușa
- Porniți mașina de spălat vase ținând apăsat butonul **"PORNIRE/OPRIRE"** timp de aproximativ 3 secunde.
- Țineți apăsate butoanele **"SELECTARE PROGRAM"** și **"PORNIRE/OPRIRE"** timp de aproximativ 5 secunde.
- Toate ledurile indicatoare se vor clipi intermitent timp de 5 secunde.
- Vor fi afișate setările.
  - Setările de prevenire a acumulării de calcar vor apărea când ledul indicator se aprinde în programele corespunzătoare. Dacă acestea sunt oprite, nivelul este setat la **"S0"**.
  - Când se activează semnalul audio, se aprinde ledul indicator **"EXPRESS"**.
  - Cînd s-a activat funcția **"MEMO"**, ledul indicator **"6h"** de pe funcția **pornire amânată** se va aprinde.
- Când apăsați butonul **"SELECTARE PROGRAM"**, va începe ajustarea **PREVENIRII ACUMULĂRII DE CALCAR** (consultați capitolul adecvat din broșura de instrucțiuni pentru informații).
- Apăsați butonul **"EXPRESS"** pentru a aprinde ajustarea **SEMNALULUI AUDIO.** (consultați secțiunea din acest subiect pentru informații despre modul de ajustare).

- Apăsați butonul **"AMÂNARE PORNIRE"** pentru a activa **FUNCȚIA MEMO** (consultați capitolul adecvat din broșura cu instrucțiuni pentru informații despre modul de pornire și oprire.

Programele "AUTOMATE" (numai la anumite modele)

Mașina de spălat vase este dotată cu un ***senzor de murdărie*** capabil să analizeze gradul de murdărie al apei în timpul tuturor ***fazelor Progr.ului "AUTOMAT"*** (***consultați legenda Progr.ului***). Mulțumită acestui dispozitiv, parametrii ciclului de spălare sunt adaptați automat la cantitatea reală de murdărie de pe vase. Aceasta deoarece gradul de murdărie al apei este conectat de cantitatea de murdărie de pe vase. Astfel, sunt garantate rezultate de spălare excelente dacă se optimizează consumul de apă și energie.

Programele "IMPULSE" (numai la anumite modele)

Progr.ele **"IMPULSE"** utilizează o tehnologie de spălare cu impulsuri, care reduce **consumul și zgomotul, și îmbunătățește performanța.**

Funcționarea intermitentă a pompei de spălat NU este considerată o funcționare greșită; este o caracteristică a spălării cu impulsuri și, prin urmare, trebuie considerată o caracteristică normală a programului.

ADDISH (posibilitatea de adăuga vase după ce programul a început)

Atunci când **începe** Progr.ul, trebuie doar să deschideți ușa și să adăugați mai multe vase atunci când se aprinde indicatorul luminos **ADDiSH**. Aparatul se va opri automat, iar timpul rămas până la sfârșitul ciclului va clipi intermitent pe afișaj. Închideți ușa, **fără a apăsa niciun buton**. Ciclul va fi reluat din momentul în care a fost oprit. Atunci când indicatorul luminos se stinge, nu se mai recomandă adăugarea de vase.

Deschideți ușa încet și cu atenție, pentru a evita să vă udați cu stropi din apa mașinii.

Adăugarea de vase după ce indicatorul luminos ADDISH s-a stins este ferm descurajată, întrucât acest lucru poate afecta performanța de spălare.

AVERTISMENT

Dacă deschideți ușa în timpul ciclului de uscare, un semnal sonor intermitent vă informează că ciclul de uscare nu s-a încheiat încă.

Întreruperea programului

Nu se recomandă deschiderea ușii în timpul funcționării programului, în special în timpul fazelor de spălare centrală și clătire finală cu apă fierbinte. Cu toate acestea, în cazul în care ușa este deschisă în timpul rulării unui program (de exemplu, pentru a adăuga vase), mașina se oprește automat. Închideți ușa, **fără a apăsa niciun buton**. Ciclul va fi reluat din momentul în care a fost oprit.

AVERTISMENT

Dacă deschideți ușa în timpul ciclului de uscare, un semnal sonor intermitent vă informează că ciclul de uscare nu s-a încheiat încă.

Schimbarea unui program în curs de derulare

Procedați după cum urmează pentru a schimba sau a anula un program în curs de derulare:

- Deschideți ușa
- Țineți apăsat butonul **"START/RESETARE"** timp de cel puțin 3 secunde. Se vor auzi semnale audio, iar indicatorul luminos de programe se va aprinde și se va stinge individual și secvențial.

- Se vor auzi semnale audio și toate ledurile indicatoare ale programului se vor aprinde constant.
- În acest moment se poate seta un program nou.

AVERTISMENT

Înainte de a iniția un program nou, trebuie să verificați dacă mai există detergent în dozator. Dacă este cazul, mai puneți detergent.

Operațiunile programului

rămâne aprins, iar indicatoarele luminoase **"FAZĂ PROGRAM":**

SPĂLARE

CLĂTIRE

USCARE

se vor aprinde ***individual și secvențial***, pentru a indica faza curentă.

În cazul în care există o întrerupere a alimentării cu curent în timp ce mașina de spălat vase funcționează, o memorie specială stochează programul selectat și, la reluarea alimentării cu curent, aceasta continuă de unde a rămas.

Sfârșitul programului

Se va auzi o alarmă sonoră de 5 secunde (dacă nu este oprită) de 3 ori la intervale de 30 de secunde pentru a indica că Progr.ul s-a încheiat.

Butoane de opțiune

Butoanele de opțiune vă oferă mai multe opțiuni de spălare, lăsându-vă să personalizați Progr.ele de spălare (consultați tabelul din capitolul 17 pentru o listă de Progr.e pentru care se poate activa fiecare opțiune.)
Opțiunile sunt activate (sau dezactivate) înainte ca Progr.ul să înceapă, utilizând butoanele adecvate. Indicatoarele luminoase relevante vor apărea (sau dispărea) pe afișaj.

Butonul de opțiune trebuie activat după ce ați ales Progr.ul de spălare.

Dacă este selectată o opțiune care nu este compatibilă cu programul selectat, indicatorul luminos al opțiunii respective clipelte mai întâi și apoi se stinge.

Butonul "EXPRESS"
Acest buton permite consumul mediu de energie și timp cu 25% (conform ciclului selectat), reducând temperatura de spălare a vaselor și durata de uscare în timpul clătirii finale. Această opțiune este recomandată pentru spălarea de seară, atunci când nu sunt necesare imediat vase perfect uscate. Pentru o mai bună uscare, lăsați ușa mașinii de spălat ușor deschisă pentru a promova circulația aerului natural în mașina de spălat vase.

Indicatorul luminos "FĂRĂ SARE"

Acest model este dotat cu un indicator luminos pe panoul de comenzi care se aprinde atunci când trebuie adăugată sare. Apariția petelor albe pe vase este în general un semn de avertizare că recipientul de sare trebuie realimentat.

Butonul "RESETARE" pentru indicatorul luminos "FĂRĂ SARE"

După ce umpleți recipientul cu sare, trebuie să apăsați acest buton timp de câteva secunde, până când indicatorul luminos corespunzător se stinge.

AVERTISMENT

Dacă apăsați butonul de resetare fără a umple recipientul de sare, acesta va interfera cu funcționarea corectă a indicatorului luminos de sare.

Pentru a garanta funcționarea corectă a indicatorului luminos de sare, TREBUIE ÎNTOTDEAUNA SĂ ALIMENTAȚI COMPLET REZERVORUL DE SARE.

Butonul "AMÂNARE PORNIRE"

Timpul de pornire al mașinii de spălat poate fi setat cu ajutorul acestui buton, amânând pornirea cu 3, 6 sau 9 ore.

Procedați după cum urmează pentru a seta o pornire întârziată.

- Deschideți ușa
- Alegeți un program apăsând butonul **"SELECTARE PROGRAM"**.
- Apăsați butonul **"AMÂNARE PORNIRE"** (de fiecare dată când se apasă butonul, pornirea va fi amânată cu 3, 6 sau 9 ore, iar indicatorul luminos al timpului de pornire corespunzător se va aprinde).
- Pentru a iniția numărătoarea inversă, apăsați butonul **"START/RESETARE"** (indicatorul luminos al amânării setate va începe să clipească intermitent).

În cazul în care se setează o întârziere de 9 ore, numărătoarea inversă va fi afișată de indicatorul luminos de **6h** după 3 ore și indicatorul luminos **3h** după 6 ore.

La sfârșitul ultimelor 3 ore (după ce numărătoarea inversă s-a încheiat), indicatorul luminos **3h** va înceta să lumineze intermitent și va rămâne aprins pentru a indica faza de spălare, iar programul va începe automat.

Pornirea întârziată poate fi modificată sau anulată dacă numărătoarea inversă nu s-a încheiat, și, prin urmare, programul nu a început încă. Selectați un alt program sau selectați/deselectați butonul de opțiune, procedând după cum urmează:

- Țineți apăsat butonul **"START/RESETARE"** timp de cel puțin 3 secunde.Se vor auzi semnale audio, iar indicatorul luminos de programe se va aprinde și se va stinge individual și secvențial.
- Pornirea întârziată și programul selectate vor fi anulate. Indicatorul luminos de program va lumina intermitent, iar mașina de spălat vase este pregătită pentru a seta un program nou.

Activarea sau dezactivarea Semnalul sonor de SFÂRȘIT AL PROGRAMULUI

Puteți dezactiva pornind și oprind semnalul audio, după cum urmează (setarea implicită este "activ"):

- Deschideți ușa
- Porniți mașina de spălat vase apăsând butonul **"PORNIRE/OPRIRE"** timp de aproximativ 3 secunde.
- Țineți apăsate butoanele **"SELECTARE PROGRAM"** și **"PORNIRE/OPRIRE"** timp de aproximativ 5 secunde.
- Toate ledurile indicatoare se vor clipi intermitent timp de 5 secunde.
  - Dacă semnalul audio este activ, se aprinde ledul indicator **"EXPRESS"**.
  - Dacă semnalul audio nu este activ, ledul indicator **"EXPRESS"** va fi stins.

1. Apăsați butonul **"EXPRESS"** pentru a porni sau a opri semnalul audio.

2. Ori de câte ori se aprinde semnalul audio, pe lângă confirmarea vizuală oferită prin aprinderea ledului **"EXPRESS"**, se va auzi un semnal acustic drept confirmare.

3. Dacă opriți semnalul audio, niciun semnal audio nu va însoți confirmarea vizuală când ledul **"EXPRESS"** se stinge.

4. Opriți mașina de spălat ținând apăsat butonul **"PORNIRE/OPRIRE"** timp de aproximativ 3 secunde pentru a activa noua setare.

Modul memorare (Memorarea ultimului program utilizat)

Continuați conform indicațiilor d emai jos pentru a permite stocarea în memorie a ultimului program utilizat:

- Deschideți ușa
- Porniți mașina de spălat vase apăsând butonul **"PORNIRE/OPRIRE"** timp de aproximativ 3 secunde.
- Țineți apăsate butoanele **"SELECTARE PROGRAM"** și **"PORNIRE/OPRIRE"** timp de aproximativ 5 secunde.
- Toate ledurile indicatoare se vor clipi intermitent timp de 5 secunde.

1. Ledul indicator **"6h"** de pe funcția **"AMÂNARE PORNIRE"** este oprit în mod implicit.
2. Când apăsați butonul **"AMÂNARE PORNIRE"**, ledul indicator **"6h"** se va aprinde și se va auzi un semnal sonor.
3. Opriți mașina de spălat ținând apăsat butonul **"PORNIRE/OPRIRE"** timp de aproximativ 5 secunde pentru a activa noua setare.

Urmați aceeași procedură pentru a opri memoria

16. TELECOMANDĂ (WI-FI)

Acest aparat este dotat cu tehnologie **Wi-Fi** care permite controlarea la distanță a aparatului prin intermediul unei aplicații.

Sincronizarea aparatului cu aplicația

- Descărcați aplicația ***Hoover Wizard*** pe dispozitivul dvs.

Aplicația *Hoover Wizard* este disponibilă pentru tabletele și smartphone-urile cu Android și iOS.

Pentru a descoperi toate detaliile opțiunilor Wi-Fi, explorați meniurile aplicației în modul DEMO.

- Asigurați-vă că routerul este pornit și că dispozitivul dvs. inteligent/tableta este conectată la rețeaua **Wi Fi** domestică.
- Porniți funcția **BLUETOOTH** a dispozitivului dvs. inteligent/tabletei (dacă este disponibilă).
- Deschideți aplicația, creați un profil de utilizator și înscrieți aplicația, respectând instrucțiunile care apar pe afișajul dispozitivului.
- Porniți mașina de spălat vase cu butonul **PORNIRE/OPRIRE** când primiți această instrucțiune în aplicație.
- Apăsați **"SELECTARE PROGRAM"** și țineți apăsat timp de 3 secunde; → ledurile indicatoare **P3** și **P4** vor clipi intermitent.
- Apăsați butonul **"AMÂNARE PORNIRE"** și țineți apăsat timp de 3 secunde în cele 60 de secunde ale pasului anterior; ledurile indicatoare **3h-6h-9h** vor clipi intermitent simultan timp de 5 minute.
- Introduceți parola rețelei dvs. WiFi domestice din aplicație și încheiați procedura.

Înscriere reușită

- Ledurile indicatoare **3h-6h-9h** se vor stinge, în timp ce ledurile indicatoare **P3 P4** vor rămâne aprinse.
- Mașina este conectată și vă puteți controla mașina din aplicație.

Înscriere nereușită

Dacă înscrierea nu eșuează sau nu reușește în decurs de 5 min.:

- Ledurile indicatoare **3h-6h-9h** și **P3 P4** se vor stinge.
- Mașina nu se va conecta.
- Repetați procedura de înscriere, ținând apăsat din nou butonul **"AMÂNARE PORNIRE"**.

Pentru mai multe informații, consultați **"Înscriere în aplicație - Ghid rapid"** cu care este dotat mașina, accesibil și la **linkul**: **go.candy-group.com/am-dw**

Resetarea WiFi

Repetați procedura de înscriere în eventualitatea în care apar probleme sau vă modificați parola routerului.

ACTIVAREA CONTROLULUI LA DISTANȚĂ

Ori de câte ori doriți să folosiți mașina prin control la distanță:

- Umpleți mașina de spălat vase, adăugați detergent și închideți ușa.
- Porniți mașina de spălat.
- Apăsați **"SELECTARE PROGRAM"** și țineți apăsat timp de 3 secunde →; ledurile indicatoare **P3 P4** vor ilumina constant.
- Acum puteți utiliza aplicația și controlul la distanță al mașinii de pe dispozitivul dvs.

DEZACTIVAREA CONTROLULUI LA DISTANȚĂ

- Pentru a ieși din controlul de la distanță, apăsați **"SELECTARE PROGRAM"** timp de 3 sec.

- **Când nu se derulează niciun ciclu:** Indicatoarele luminoase **P3 P4** se vor stinge, iar ledul corespunzător ultimului program finalizat de mașină (sau P3) se va aprinde.

- **Când se derulează niciun ciclu:** Indicatoarele luminoase **P3 P4** vor începe să clipească intermitent, în timp ce indicatoarele luminoase ale programului vor indica punctul din ciclul de spălat la care a ajuns mașina. Ciclul va fi finalizat fără controlul din aplicație.

Mod alternativ de a ieși din controlul la distanță.

- Apăsați **"START/RESETARE"** și țineți apăsat timp de 3 secunde: dacă se derulează un ciclu, aceasta va fi anulat, iar mașina va ieși din modul **CONTROL LA DISTANȚĂ.** Acum puteți începe un nou ciclu de spălare utilizând panoul de comenzi.

Dacă opriți mașina și o porniși din nou de la butonul "PORNIRE/OPRIRE" în timp ce CONTROLUL LA DISTANȚĂ este activat și un ciclu se derulează (sau dacă sursa de alimentare este întreruptă), ciclul va fi reluat de la punctul în care a fost întrerupt.
"CONTROLUL LA DISTANȚĂ" va fi dezactivat, iar indicatoarele luminoase P3 și P4 vor clipi intermitent.

17. LEGENDĂ PROGRAM

Program			Descriere
P1		Intensiv	O data pe zi - pentru vase foarte murdare si pentru alte vase care au fost strânse pe parcursul zilei, pentru a fi spalate.
P2		Universal	O data pe zi - pentru vase foarte murdare si pentru alte vase care au fost strânse pe parcursul zilei, pentru a fi spalate.
P3		Eco	Program pentru reducerea consumului de energie, adecvat pentru vase cu grad normal de murdarire (cel mai eficient program în ceea ce priveste consumul de energie si apa). **Program standard pentru EN 50242.**
P4		Prespalare	Pré-lavagem rápida para a loiça usada pela manhã ou pelo almoço, quando se quer realizar apenas uma lavagem depois do jantar.
P5	Total Care		Program adecvat pentru spălarea cu un singur ciclu de **Clasa A** a celor mai delicate vase, cum ar fi sticlăria și porțelanul. * Adecvat pentru spălarea vaselor până la 8 persoane.

Spalare cu prespalare
Pentru programele cu prespalare, se recomanda sa adugati o a doua doza de detergent (max. 10g) direct în masima de spalat vase.

Program			Detergent prespălare	Programe "IMPULSE"	Temperatură de spălare (°C)	Durată[1] medie de spălare (min.)	Opțiuni: Butonul "AMÂNARE PORNIRE"	Opțiuni: Butonul "EXPRESS"
P1		Intensiv	●	▬	75	130	DA	DA
P2		Universal	▬	■	60	120	DA	DA
P3		Eco	●	■	45	230	DA	DA
P4		Prespalare	▬	▬	▬	5	DA	N/A
P5	Total Care		●	■	50	100	DA	DA

● = Detergent prespălare

■ = Programe **"IMPULSE"** (numai la anumite modele)

N/A = OPȚIUNEA NU ESTE DISPONIBILĂ

1) Cu apă rece (15°C) - Toleranță ±10%-
Dacă folosiți apă fierbinte, timpul rămas până la sfârșitul programului este actualizat automat în timpul derulării programului.
Valorile sunt măsurate în laborator conform Standardului european EN 50242 (valorile pot varia în funcție de condițiile de utilizare).

18. UNITATEA DE DEDURIZARE A APEI

In functie de sursa de alimentare, apa contine diferite cantitati de calcar si minerale care se depun pe vase lasand urme pe acestea. Nu cat este mai mare nivelul de minerale in apa, cu atat este mai dura apa. Masina de spalat este prevazuta cu o unitate pentru dedurizarea apei, care prin intermediul utilizarii unei sari regenatoare speciale, furnizeaza apa dedurizata pentru spalarea vaselor. Gradul de duritate al apei poate fi obtinut de la compania de furnizare a apei.

Reglara dispozitivului pentru dedurizarea apei

Unitatea de dedurizare poate trata apa cu o duritate de pana la 90°fH (gradatie franceza) sau 50°dH (gradatie germana) prin intermediul a 6 setari diferite. Tabelul de mai jos prezinta diferite grade de duritate pentru apa cu setarile corespunzatoare pentru unitatea de dedurizare.

Nivel	Duritate apa		Utilizare sare	Led indicator de program
	°fH (gradatie franceza)	°dH (gradatie germana)		
S0	0-5	0-3	NU	Fara iluminare
S1	6-15	4-9	DA	P1
S2	16-30	10-16	DA	P1+P2
*S3	31-45	17-25	DA	P1+P2+P3
S4	46-60	26-33	DA	P1+P2+P3+ P4
S5	61-90	34-50	DA	P1+P2+P3+ P4+P5

**** Unitate pentru dedurizarea apei este setata din fabrica la nivelul 3, potrivit pentru majoritatea utilizatorilor.***

In functie de gradul de duritate al apei, reglati unitatea de dedurizare in felul urmator:

Masina de spalat trebuie sa fie INTOTDEAUNA oprita inainte de pornirea procedurii.

1. Porniți mașina de spălat vase apăsând butonul **"PORNIRE/OPRIRE"**.
2. Apăsați butoanele **"SELECTARE PROGRAM"** și **"PORNIRE/OPRIRE"** în același timp, și ținând apăsat timp de 5 secunde.
3. Se va auzi un scurt semnal audio și toate ledurile indicatoare vor clipi intermitent timp de 5 secunde.
4. Ledurile indicatoare **""SELECTARE PROGRAM"** se va aprinde pentru a indica nivelurile de eliminare a acumulării de calcar. Dacă nu se aprinde niciun led, trebuie setat nivelul **"S0"**.
5. Apăsați din nou **"SELECTARE PROGRAM"** pentru a selecta nivelul dorit de eliminare a acumulării de calcar: de fiecare dată când apăsați butonul, ledul indicator corespunzător se va aprinde în tabelul de deasupra **(P1→S1, P2→S2,...)** Pentru **nivelul "S0",** toate ledurile de vor stinge.
6. Opriți mașina de spălat ținând apăsat butonul **"PORNIRE/OPRIRE"** timp de **3 secunde** pentru a activa noua setare.

⚠ AVERTISMENT

Daca apar probleme, opriti masina de spalat vase cu ajutorul butonului "PORNIRE/OPRIRE" si porniti din nou procedura de la inceput (PASUL 1).

19. PROBLEME TEHNICE SI GARANȚIE

Dacă considerați că mașina de spălat vase nu funcționează corect, consultați ghidul rapid furnizat mai jos cu privire la sfaturi practice privind modul de rezolvare a celor mai frecvente probleme. **Dacă eroarea persistă sau este recurentă, contactați Centrul de asistență tehnică.**

RAPORTĂRILE ERORILOR

- **Modelele cu afișaj:** erorile sunt raportate cu un număr care le precede sau litera „E” (de ex., Eroarea 2 = E2) și un scurt semnal sonor.
- **Modelele fără afișaj:** eroarea este indicată prin clipirea LED-urilor în funcție de numărul erorii, urmată de o pauză de 5 secunde (exemplu: Eroare 2 = două clipiri – pauză 5 secunde – două clipiri – etc…).

Numai la modelele cu afișaj

Sunt afișate erorile	**Semnificație și soluții**
„**VERIFICAȚI APA**” cu un scurt semnal sonor *(numai la anumite modele).* ***E2*** *(cu afișaj)* cu un scurt semnal sonor	**Mașina de spălat vase nu se umple cu apă**
	Asigurați-vă că alimentarea cu apă este deschisă.
	Asigurați-vă că furtunul de alimentare cu apă nu este îndoit sau strivit.
	Asigurați-vă că țeava de scurgere este la înălțimea corespunzătoare (consultați secțiunea de instalare).
	Închideți alimentarea cu apă, deșurubați furtunul de alimentare cu apă din spatele mașinii de spălat vase și verificați ca filtrul „cu nisip” să nu fie înfundat.
E3 *(cu afișaj)* cu un scurt semnal sonor	**Mașina de spălat vase nu drenează apa**
	Asigurați-vă că țeava de scurgere nu este îndoită, sau blocată, și că filtrul nu este înfundat.
	Asigurați-vă că sifonul nu este înfundat.
E4 *(cu afișaj)* cu un scurt semnal sonor	**Scurgere de apă**
	Asigurați-vă că țeava de scurgere nu este îndoită, sau blocată, și că filtrul nu este înfundat.
	Asigurați-vă că sifonul nu este înfundat.
E8-Ei *(cu afișaj)* cu un scurt semnal sonor	**Elementul de încălzire a apei nu funcționează corect sau placa filtrului este înfundată**
	Curățați placa filtrului.
Oricare alt cod *(cu afișaj)*	Opriți mașina și scoateți ștecherul din priză, așteptați un minut. Porniți mașina și un nou program. Dacă apare din nou eroarea, contactați un centru de service autorizat.

Numai la modelele fără afișaj

În cazul în care apar erori sau defecțiuni în timpul derulării unui program, indicatorul luminos care corespunde ciclului selectat va clipi rapid și se va auzi un semnal sonor intermitent. În acest caz, opriți mașina de spălat vase apăsând butonul „PORNIRE/OPRIRE”. **După ce verificați pentru a vă asigura că alimentarea cu apă este deschisă, că țeava de drenare nu este îndoită și că sifonul sau filtrele nu sunt înfundate, setați din nou programul selectat.**
Dacă eroarea persistă, contactați Centrul de asistență tehnică.

Această mașină de spălat vase este dotată cu un dispozitiv de siguranță la debit în exces, în eventualitatea unei probleme, evacuând automat apa în exces.

⚠ AVERTISMENT

Pentru a asigura funcționarea corectă a dispozitivului de siguranță la debit în exces, vă recomandăm să nu mutați sau să nu înclinați mașina de spălat vase în timpul funcționării. În cazul în care este necesară înclinarea sau mutarea acesteia, vă rugăm să vă asigurați că ciclul de spălat este complet și că în aparat nu rămâne apă.

Alte erori

EROARE	CAUZĂ	SOLUȚIE
1. Nu funcționează niciun program	Ștecărul nu este conectat la priză	Conectați ștecărul electric
	Butonul P/O nu este apăsat	Apăsați butonul
	Ușa este deschisă	Închideți ușa
	Nu se alimentează cu curent	Verificați
2. Mașina de spălat vase nu se umple cu apă	Consultați punctul 1	Verificați
	Robinetul de apă este închis	Deschideți robinetul de apă
	Furtunul de alimentare cu apă este îndoit	Eliminați îndoiturile furtunului
	Filtrul furtunului de apă este înfundat	Curățați filtrul la capătul furtunului
3. Mașina de spălat vase nu evacuează apa	Filtrul este murdar	Curățați filtrul
	Țeava de scurgere este îndoită	Eliminați îndoiturile țevii
	Extensia țevii de scurgere nu este conectată corect	Urmați cu atenție instrucțiunile pentru conectarea țevii de scurgere
	Conexiunea la evacuarea din perete este îndreptată în jos și nu în sus	Apelați un tehnician calificat
4. Mașina de spălat vase evacuează apă în continuu	Poziția țevii de scurgere este prea joasă	Ridicați țeava de scurgere cu cel puțin 40 cm peste nivelul podelei

EROARE	CAUZĂ	SOLUȚIE
5. Brațele de pulverizare nu se aud rotindu-se	Cantitate excesivă de detergent	Reduceți cantitatea de detergent Utilizați detergent adecvat
	Un articol împiedică brațele să se rotească	Verificați
	Placa de filtrare și filtrul sunt foarte murdare	Curățați placa și filtrul
6. La aparatele electronice fără afișaj: unul sau mai multe indicatoare luminoase clipesc intermitent rapid	Alimentarea cu apă este oprită	Opriți aparatul Dați drumul la robinet Resetați ciclul
7. Vasele sunt spălate parțial	Consultați punctul 5	Verificați
	Partea de jos a tigăilor nu a fost spălată bine	Resturile de mâncare arsă trebuie înmuiate înainte de a pune tigăile în mașina de spălat vase
	Marginea tigăilor nu a fost spălată bine	Repoziționați tigăile
	Brațele de pulverizare sunt parțial blocate	Scoateți brațele de pulverizare deșurubând piulițele inelului în sens orar și spălați sub jet de apă curentă
	Vasele nu au fost încărcate corect	Nu puneți vasele prea apropiate unele de celelalte
	Capătul țevii de scurgere este scufundat în apă	Capătul țevii de scurgere nu trebuie să intre în contact cu debitul de apă spre exterior
	A fost măsurată o cantitate incorectă de detergent sau detergentul este vechi și solid	Creșteți măsura conform gradului de murdărie al vaselor sau schimbați detergentul
	Capacul rezervorului de sare nu este închis corect	Strângeți-l bine
	Programul de spălat nu este suficient de metodic	Alegeți un program mai puternic
8. Detergentul nu este eliberat sau este eliberat parțial	Tacâmurile, vasele, tigăile etc., opresc dozatorul de detergent să se deschidă	Poziționați vasele, astfel încât să nu obstrucționeze dozatorul
9. Prezența petelor albe pe vase	Apa din rețeaua de alimentare este prea dură	Verificați nivelul de sare și de mijloc de clătire și ajustați-l. Dacă eroarea persistă, contactați Centrul de asistență tehnică
10. Zgomot în timpul spălării	Vasele se lovesc unele de celelalte	Reverificați încărcarea vaselor în coș
	Brațele care se rotesc se lovesc de vase	Reverificați încărcarea vaselor în coș

EROARE	CAUZĂ	SOLUȚIE
11. Vasele nu sunt complet uscate	Debit de aer inadecvat	Lăsați ușa mașinii de spălat vase deschisă ușor la sfârșitul programului de spălat pentru a permite uscarea naturală a vaselor
	Mijlocul de clătire lipsește	Umpleți dozatorul de mijloc de clătire

N.B.: În cazul în care oricare dintre situațiile de mai sus duce la o performanță greșită de spălare sau kla o clătire insuficientă, eliminați depozitele de murdărie de pe vase manual, întrucât ciclul final de uscare întărește murdăria, îngreunând eliminarea la o spălare ulterioară.
În cazul în care eroarea persistă, contactați Centrul de asistență tehnică, citând modelul mașinii de spălat vase. Acesta se regăsește pe placa din secțiunea superioară a interiorului ușii mașinii de spălat vase sau pe garanție. Aceste informații vor facilita o remediere mai rapidă, mai eficientă.

Este recomandabil să utilizați întotdeauna piese de schimb originale, disponibile în centrele de service autorizate.

Asistență și garanție
Produsul este garantat în baza legii și a termenilor și condițiilor declarate pe certificatul de garanție inclus cu produsul. Certificatul trebuie păstrat și arătat unui Centru de asistență tehnică autorizat în caz de necesitate, împreună cu dovada achiziției. De asemenea, puteți verifica condițiile de garanție de pe pagina noastră web.
Pentru asistență, vă rugăm să completați formularul online sau să ne contactați la numărul indicat pe pagina de asistență a paginii noastre web.

Producătorul declină întreaga răspundere pentru orice erori de imprimare din această broșură. Mai mult, producătorul își rezervă dreptul de a opera modificări considerate utile pentru produsele sale fără a le modifica caracteristicile esențiale.

20. CONDIȚII AMBIENTALE



Acest aparat este marcat în conformitate cu Directiva europeană 2012/19/UE cu privire la deşeurile de echipamente electrice şi electronice (DEEE).

DEEE conţin atât substanţe poluante (care pot avea consecinţe negative asupra mediului) cât şi componente de bază (care pot fi reutilizate). Este important ca DEEE să facă obiectul unui tratament special, pentru a se îndepărta şi colecta corespunzător toate substanţele poluante şi pentru a se recupera şi recicla toate materialele.

Utilizatorii pot juca un rol important în asigurarea faptului cu DEEE nu poluează mediul; este esenţial să se respecte următoarele reguli de bază:

- DEEE nu trebuie reciclate împreună cu deşeurile menajere;
- DEEE trebuie predate la centrele de colectare municipale sau la societăţile autorizate de colectare/reciclare. În anumite ţări, DEEE voluminoase pot fi preluate de la domiciliu.

În multe ţări, în momentul în care achiziţionaţi un aparat nou de acelaşi tip, aparatul vechi poate predat distribuitorului care trebuie să îl colecteze gratuit, în baza schimbului de unu la unu.

Дякуємо за вибір цього виробу. Ми з гордістю представляємо вам ідеальний виріб із найкращого повного асортименту побутової техніки, яка задовольнить усі щоденні потреби вашого дому.

Уважно прочитайте цей посібник для правильної і безпечної експлуатації пристрою та отримання корисних порад щодо ефективного обслуговування приладу.

Посудомийною машиною можна користуватися лише після уважного прочитання цих інструкцій. Радимо завжди тримати цей посібник під рукою і в хорошому стані для будь-якого майбутнього власника.

Перевірте, чи входить до комплекту постачання приладу цей посібник користувача, гарантійний сертифікат, чи наявна адреса сервісного центру та наклейка енергоефективності. Кожен виріб ідентифікується за унікальним 16-значним кодом, так званим "серійний номером", надрукованим на гарантійному сертифікаті або на табличці з серійним номером всередині дверцят або у верхній частині правого боку приладу. Цей код є різновидом ідентифікаційного документа виробу, який потрібен для його реєстрації або для звернення до Центру технічної підтримки.

Мал. A

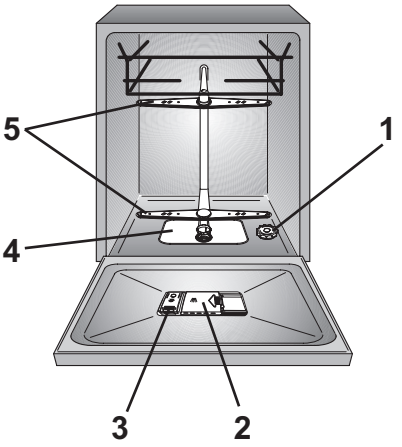

Зміст

1. *ЗАГАЛЬНІ ПРАВИЛА БЕЗПЕКИ*
2. *ПОДАЧА ВОДИ*
3. *ЗАВАНТАЖЕННЯ СОЛІ*
4. *РЕГУЛЮВАННЯ ВЕРХНЬОГО КОШИКА (ЛИШЕ У ДЕЯКИХ МОДЕЛЯХ)*
5. *ЗАВАНТАЖЕННЯ ПОСУДУ*
6. *ІНФОРМАЦІЯ ДЛЯ ВИПРОБУВАЛЬНИХ ЛАБОРАТОРІЙ*
7. *ЗАВАНТАЖЕННЯ ЗАСОБУ ДЛЯ МИТТЯ*
8. *ТИПИ ЗАСОБІВ ДЛЯ МИТТЯ*
9. *ЗАВАНТАЖЕННЯ ОПОЛІСКУВАЧА*
10. *ОЧИЩЕННЯ ФІЛЬТРІВ*
11. *ПРАКТИЧНІ ПОРАДИ*
12. *ОБСЛУГОВУВАННЯ ТА ЧИЩЕННЯ*
13. *ОПИС ПАНЕЛІ КЕРУВАННЯ*
14. *ТЕХНІЧНІ ДАНІ*
15. *ВИБІР ПРОГРАМ І СПЕЦІАЛЬНІ ФУНКЦІЇ*
16. *БЕЗКОНТАКТНЕ УПРАВЛІННЯ (Wi-Fi)*
17. *УМОВНІ ПОЗНАЧЕННЯ ПРОГРАМИ*
18. *ПРИСТРІЙ ПОМ'ЯКШУВАННЯ ВОДИ*
19. *УСУНЕННЯ НЕСПРАВНОСТЕЙ ТА ГАРАНТІЯ*
20. *УМОВИ ЕКСПЛУАТАЦІЇ*

A. *ПАРАМЕТРИ БЕЗДРОТОВОГО З'ЄДНАННЯ (СТОРІНКА 74)*

1. ЗАГАЛЬНІ ПРАВИЛА БЕЗПЕКИ

- Цей прилад призначено винятково для домашнього використання, а також для такого аналогічного застосування:
  - у кухонних зонах для персоналу в магазинах, офісах та інших робочих приміщеннях;
  - у заміських будинках;
  - для клієнтів готелів, мотелів та в інших приміщеннях для проживання;
  - у готелях типу „ліжко і сніданок”.

Інші способи використання цього приладу, окрім застосування в домогосподарствах або в стандартних умовах домашнього господарювання, наприклад, промислова експлуатація професіоналами або навченими користувачами, не входять до зазначеного списку застосувань. У разі використання приладу способом, який не відповідає наведеному вище списку, термін служби виробу може скоротитися, а гарантію виробника може бути анульовано. Виробник у максимальному ступені, дозволеному законодавством, не приймає на себе відповідальність щодо будь-якого пошкодження приладу або пошкодження чи збитку, які виникли в результаті експлуатації приладу не в домогосподарствах або стандартних умовах домашнього господарювання (навіть за умови розміщення такого приладу в домогосподарстві або стандартних умовах домашнього господарювання).

- Цей прилад може використовуватися дітьми віком 8 років і старшими, а також особами з обмеженими фізичними, сенсорними й розумовими можливостями, недостатнім досвідом і знаннями, за умови, що вони перебувають під належним наглядом або проінструктовані щодо порядку безпечного користування приладом і усвідомлюють пов’язані з цим небезпеки. Не дозволяйте дітям гратися з посудомийною машиною. Дітям заборонено виконувати очищення й користувацьке обслуговування приладу без нагляду.

- Завжди слід стежити за дітьми, щоб вони не гралися з приладом.

- Дітей віком до 3 років включно слід допускати до приладу лише під постійним наглядом дорослих.

- Якщо шнур живлення пошкоджений, його потрібно замінити на оригінальний шнур живлення, що постачається виробником. Для заміни зверніться в авторизований сервісний центр.

- Прилад слід підключати до системи водопостачання лише за допомогою комплектів шлангів, які постачаються разом із ним (не використовуйте старі комплекти шлангів).

- Тиск води має становити від 0,08 МПа до 0,8 МПа.

- Переконайтеся, що килими або доріжки не перекривають основу або будь-які вентиляційні отвори.

- Після встановлення прилад слід розташовувати так, щоб вилка була легко доступна.

- Не залишайте дверцята відчиненими в горизонтальному положенні, щоб виключити можливі небезпеки (наприклад, замикання).

- Додаткову інформацію щодо виробу або таблицю технічних характеристик див. на веб-сайті виробника.

Електричні підключення й правила техніки безпеки

- Технічні характеристики (напруга живлення і споживана потужність) зазначені на табличці з паспортними даними виробу.

- Переконайтеся, що електрична система заземлена і відповідає всім застосовним вимогам законодавства, а розетка сумісна з вилкою приладу.

Виробник відмовляється від будь-якої відповідальності за фізичні або майнові збитки, які виникли в результаті відсутності заземлення приладу.

- Переконайтеся, що посудомийна машина не перетискає кабелі живлення.

- Загалом не рекомендовано використовувати адаптери, багатополюсні вилки й (або) подовжувачі.

⚠ УВАГА!

заборонено підключати живлення пристрою через зовнішній прилад з вимикачем, наприклад, таймер, або ж під'єднувати його до мережі, яку регулярно вмикає й вимикає комунальне підприємство.

- Перед очищенням або обслуговуванням посудомийної машини від'єднайте прилад від мережі живлення й закрийте подачу води.
- Для вимкнення не тягніть за кабель живлення або пристрій.

⚠ УВАГА!
протягом циклу прання вода може нагріватися до дуже високих температур.

- Не залишайте прилад під дією атмосферних чинників (дощу, сонця тощо).
- Заборонено спиратися або сидіти на відчинених дверцятах посудомийної машини, оскільки це може призвести до її перекидання.
- Під час переміщення забороняється підіймати посудомийну машину за дверцята; а під час транспортування - спирати дверцятами на возик. Рекомендується піднімати машину вдвох.
- Посудомийна машина призначена для звичайного кухонного приладдя. У посудомийній машині заборонено мити речі, забруднені нафтою, фарбою, часточками сталі або заліза, корозійно активними хімікатами, кислотами або лугами.
- Якщо в помешканні встановлено обладнання для пом'якшування води, не потрібно додавати сіль у пом'якшувач води..
- У разі несправності або порушення роботи приладу вимкніть його, закрийте подачу води і не намагайтеся розібрати прилад. Ремонтні роботи мають проводитися лише в Центрі технічної підтримки з використанням винятково оригінальних запасних частин. Недотримання цих інструкцій може порушити безпечність виробу.
- Переміщуючи пристрій після виймання його з упаковки, не намагайтеся піднімати його за нижню частину дверцят. Злегка відчиніть дверцята й піднімайте машину, утримуючи за верхній бік.

Встановлення

- Видаліть всі елементи упаковки.

⚠ УВАГА!
Зберігайте пакувальні матеріали в місці, недоступному для дітей.

- Заборонено встановлювати або експлуатувати пошкоджену посудомийну машину.
- Дотримуйтеся інструкцій, які постачаються разом із виробом.

Інформація для випробувальних лабораторій.

Надішліть електронною поштою на зазначену нижче адресу інформацію, необхідну для проведення порівняльних випробувань і вимірювання рівнів шуму відповідно до нормативних вимог європейських стандартів (EN):

testinfo-dishwasher@candy.it

У запиті зазначте модель і серійний номер посудомийної машини (див. табличку з паспортними даними).

ПРОГРАМА ЕКОЛОГІЧНИХ ВИПРОБУВАНЬ ВІДПОВІДНО ДО СТАНДАРТУ EN 50242

ПРОГРАМА ДЛЯ НОРМАЛЬНО ЗАБРУДНЕНОГО ПОСУДУ (НАЙЕФЕКТИВНІША ЩОДО ВІДНОШЕННЯ СПОЖИВАННЯ ЕЛЕКТРОЕНЕРГІЇ Й ВИТРАТ ВОДИ ДЛЯ ДАНОГО ТИПУ ПОСУДУ).

Даним маркуванням CE на цьому виробі ми з повною відповідальністю підтверджуємо його повну відповідність всім значущим вимогам до охорони природного довкілля, здоров'я і промислової безпеки згідно з європейським законодавством.

Цей пристрій відповідає суцасним вимогам правил безпеки. Також доводимо до Вашого відома що цей виріб сертифікований згідно з вимогами безпеки органом по сертифікації промислової продукції. Державним комітетом України з питань технічного регуліювання та споживчої політики державна система сертифікації УкрСЕПРО.

УВАГА!

Ножі й інше кухонне приладдя з гострими кінцями слід класти до кошика гострими кінцями вниз або розташовувати горизонтально.

2. ПОДАЧА ВОДИ

Приєднання до мережі водопостачання має здійснюватися лише за допомогою нових шлангів. Забороняється повторно використовувати вживані шланги.

- Труба подачі та шланг зливу води мають бути ліворуч або праворуч.

Важливо! До посудомийної машини має постачатися вода температурою, не вищою за 60°C.

- Тиск води повинен бути від 0,08 МПа до 0,8 МПа.
- Шланг подачі має бути приєднаний до мережі водопостачання так, щоб її можна було перекрити. **(мал. 1B)**.
- Для посудомийної машини підходить різьбовий з'єднувач з різьбовим отвором на 3/4 **(мал. 2)**.
- З'єднайте шланг подачі **"A"** з краном **"B"** з різьбовим отвором на 3/4 та переконайтеся, що прикручено добре.
- Труба подачі води має бути не менше 2,5м. Якщо довжини труби не вистачає, зверніться до центру післяпродажного сервісу.
- Якщо труби, до яких приєднується посудомийна машина, нові, або довгий час не використовувались, прочистіть їх водою впродовж декількох хвилин перед з'єднанням зі шлангом подачі води. Таким чином у вхідний фільтр не попаде пісок та іржа.

UKR

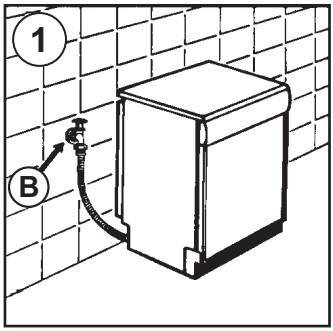

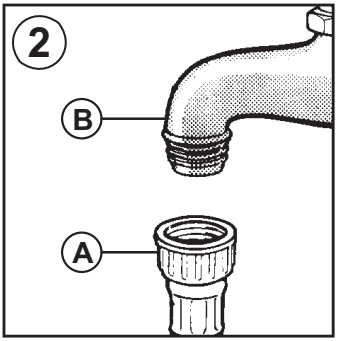

Гідравлічні пристрої захисту

Усі посудомийні машини обладнано пристроєм захисту від заливання, який у разі перевищення нормального рівня води в результаті несправності приладу автоматично блокує подачу води й (або) зливає зайву воду.

ДЕЯКІ МОДЕЛІ можуть мати одну або кілька з наведених нижче функцій:

- **WATERBLOCK (мал. 3)**
  Система водяного замка waterblock створена для покращення безпеки вашого пристрою. Система запобігає розливу води, причиною якого може стати несправність машини або пошкодження резинових трубок і, зокрема, трубки подачі води.

Як це працює
Зливний піддон у нижній частині приладу збирає всі можливі витоки води і вмикає датчик, який активує клапан під водопровідним краном, повністю блокуючи подачу води, навіть якщо кран повністю відкрито.
Якщо пошкоджено **коробку "A"**, яка містить електричні компоненти, негайно витягніть штепсель із розетки. Для забезпечення належної роботи системи безпеки шланг із коробкою **"A"** слід під'єднати до крану так, як показано на **малюнку**. Шланг подачі води **не** можна різати, оскільки в ньому містяться компоненти під напругою. Якщо шланг недостатньо довгий для належного підключення, його слід замінити на довший. Шланг можна придбати в Центрі технічної підтримки.

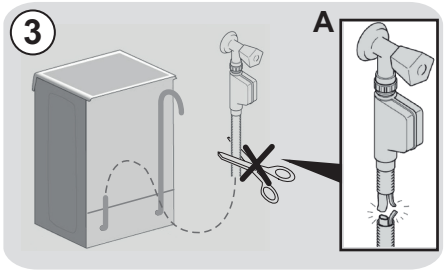

- **AQUASTOP (мал. 4)**:
  пристрій, розміщений на трубі подачі води, який зупиняє потік води у випадку зношування труби; у цьому разі у віконці **"A"** з'явиться червона мітка, а трубу треба буде замінити. Щоб відґвинтити гайку, натисніть на одноходовий блокувальний пристрій **"B"**.

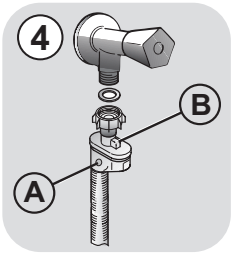

- **AQUAPROTECT – ТРУБА ПОДАЧІ ВОДИ ІЗ ЗАПОБІЖНИМ ПРИСТРОЄМ (мал. 5):**
  У разі витоку води з основної внутрішньої труби **"A"** прозора захисна оболонка **"B"** утримуватиме воду до завершення циклу миття. Після завершення циклу зверніться до Центру технічної підтримки для заміни труби подачі води.

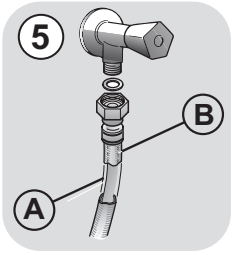

ПРИЄДНАННЯ ЗЛИВНОГО ШЛАНГА

- Зливний шланг має бути приєднано до водонапірної труби, якщо він не має перегинів **(мал. 6)**.
- Водонапірна труба має бути діаметром не менше 4 см і розташовуватись на відстані не менше 40 см над рівнем підлоги.
- Рекомендується встановити вловлювач запаху **(мал. 6X)**.
- За необхідності можна застосовувати зливний шланг довше, ніж 2,5м, за умови, що він розташований на відстані 85 см над рівнем підлоги. Більш ширшу трубу можна отримати безпосередньо в центрі післяпродажного сервісу
- Шланг може бути закріплений за край мийки, але він не має бути занурений у воду, щоб уникнути попадання води назад в машину під час її роботи **(мал. 6Y)**.
- При установленні приладу під стільницею, шланг має бути прикріплений до стіни в, якомога, найвищому положенні **(мал. 6Z)**.
- Переконайтеся у відсутності перегинів шлангів подачі та зливу води.

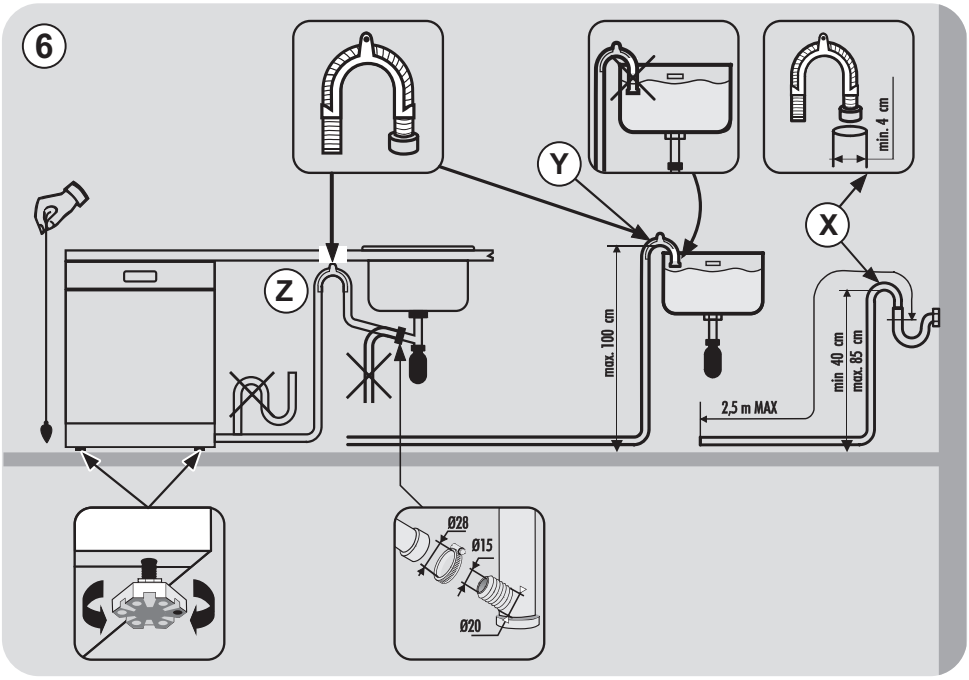

3. ЗАВАНТАЖЕННЯ СОЛІ

(мал. A "1")

- При появі білого нальоту на посуду, необхідно додавання солі у контейнер машини.

- Контейнер для солі знаходиться на нижній частині посудомийної машини.

- Рекомендується використовувати сіль, спеціально призначену для посудомийної машини. Якщо використовувати довгий час інші види солі, що містять невелику кількість нерозчинних частинок, вони можуть погіршити продуктивність пом'якшення води.

- Щоб додати сіль, розкрутіть ковпачок контейнеру та наповніть його.

- Під час цієї операції можливе невелике витікання води, але продовжуйте додавати сіль до тих пір, доки контейнер не буде заповнений. Після заповнення очистіть вхідний отвір контейнеру від сольових залишків і закрутіть ковпачок.

- Ultimata l'operazione, pulire la filettatura dai resti di sale e riavvitare il tappo.

Після завантаження солі, рекомендовано запустити цикл повного миття чи програму попереднє миття/миття холодною водою/ополіскування.

- Ємність соляного дозатора складає 1,5 - 1,8 кг. Для ефективної роботи приладу, час від часу, він має наповнюватися відповідно до регулювання пристрою пом'якшення води.

(Тільки для першого запуску) При першому використанні електропобутового приладу, після заповнення контейнера сіллю, рекомендується додати води, доки він не наповниться водою.

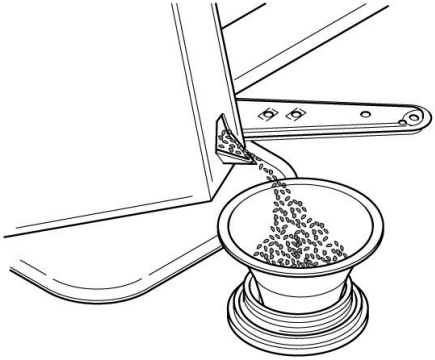

4. РЕГУЛЮВАННЯ ВЕРХНЬОГО КОШИКА (ЛИШЕ У ДЕЯКИХ МОДЕЛЯХ)

- У випадку регулярного миття тарілок розміром від 29 см до 32,5 см ставте їх у нижній кошик після того, як перемістите верхній кошик у горішнє положення, як описано нижче (відповідно до моделі):

Тип "A":

1. Поверніть передні замки **"A"** назовні;
2. Витягніть кошик і переставте його в горішнє положення;
3. Поверніть замки **"A"** у вихідне положення.

Тепер не можна буде ставити у верхній кошик тарілки діаметром більше 20 см; також не можна використовувати пересувні тримачі, коли кошик встановлено в горішнє положення.

Тип "A":

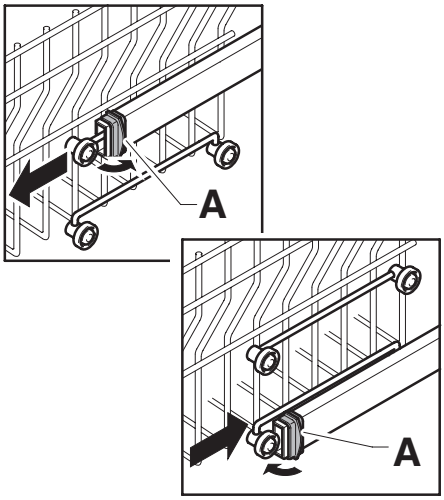

Тип "B": (ЛИШЕ МОДЕЛІ З СИСТЕМОЮ EASY CLICK):

1. Витягніть верхній кошик;
2. Тримайте кошик з обох боків і піднімайте вгору **(мал. 1).**

Тепер не можна буде ставити у верхній кошик тарілки діаметром більше **20 см***; також не можна використовувати пересувні тримачі, коли кошик встановлено в горішнє положення.

***** У моделях, обладнаних третім кошиком, у верхній кошик не можна буде ставити тарілки діаметром більше **14 см**.

ВСТАНОВЛЕННЯ КОШИКА В НИЖЧЕ ПОЛОЖЕННЯ:

1. Тримайте кошик з обох боків і обережно піднімайте вгору **(мал. 1);**
2. Потім повільно опустіть до потрібного положення **(мал. 2).**

Зверніть увагу! У ЖОДНОМУ РАЗІ НЕ ПІДНІМАЙТЕ І НЕ ОПУСКАЙТЕ КОШИК ЛИШЕ З ОДНОГО БОКУ (мал. 3).

УВАГА!

Радимо виконувати регулювання кошика до завантаження посуду.

Тип "B":

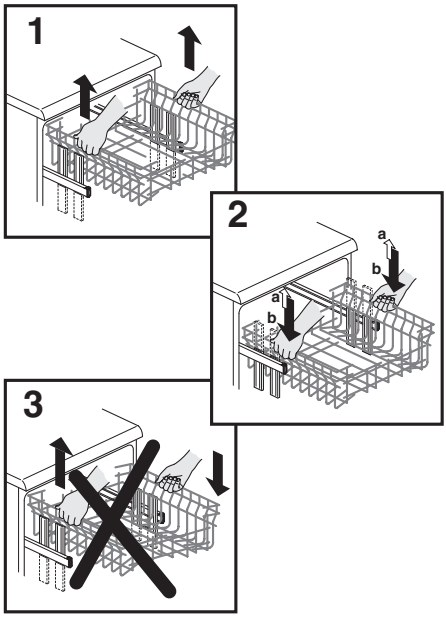

5. ЗАВАНТАЖЕННЯ ПОСУДУ

Використання верхнього кошика

- Верхній кошик забезпечений бічними відкидними елементами, що дозволяє регулювання в 4 позиціях.

- У найнижчий позиції **(A-A1)** на цих елементах можна розмістити чашки, ножі та великі ложки. Келихи можна надійно розмістити, вставляючи ніжку у відповідні отвори.

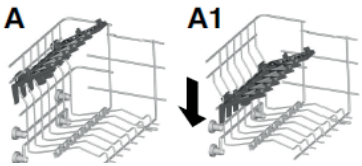

- У вертикальному положенні **(B-B1)** бічні елементи дозволяють розмістити тарілки для перших і других страв. Вони мають бути розміщені вертикально друг за другом, залишаючи вільне місце між кожною тарілкою для кращого миття.

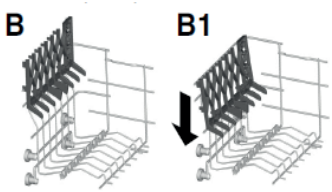

- Рекомендується розміщувати великі тарілки (26см і більше) трохи з нахилом в перед для легшого введення кошика в машину.

- Салатниці та пластикові миски мають бути розміщені також в верхньому кошику. Вони мають бути добре закріплені, щоб струмінь води їх не перекинув.

- Верхній кошик дозволяє розміщення 24 тарілок в два ряди і до 30 склянок в 5 рядів, або змішане завантаження посуду.

Стандартне добове завантаження представлено на **мал. 1**, **2** і **3**.

Верхній кошик (мал. 1)



Верхній кошик (мал. 2)

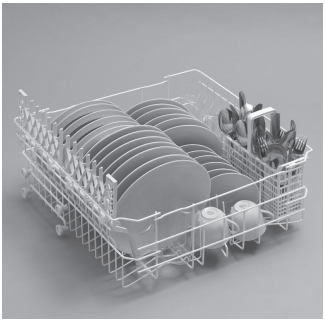

Верхній кошик (мал. 3)



Використання нижнього кошика

- Каструлі, посуд для духовки, супниці, салатниці, кришки, великі миски, тарілки для перших і других страв, а також великі ложки можна розміщувати в нижньому кошику.

- Кошик з столовими приборами має стояти ручками догори.

- Кошик для столових приборів має бути розміщений в нижньому коробі **(мал. 4 і 5)**. Переконайтеся, що кошик добре закріплений і не заважає обертам зрошувача.

Нижній кошик має спеціальній захисний пристрій для його безпечного вилучення, це також важливо при повному завантаженні. Перед завантаженням солі треба очистити фільтр, а для звичайного обслуговування необхідно повністю витягнути кошик.

Рекомендується правильно завантажувати посудомийну машину для забезпечення кращих результатів миття.

Стандартне добове завантаження представлено на мал. **4 і 5**.

Нижній кошик (мал. 4)

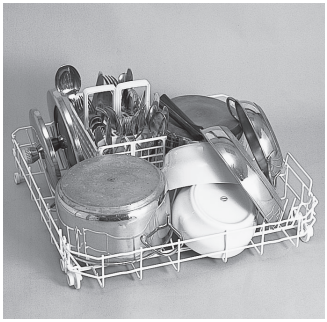

Нижній кошик (мал. 5)

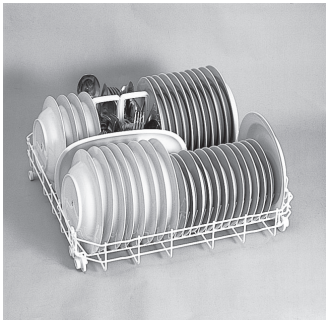

Кошик для столових приборів (мал. 6)

Кошик для столових приборів має 2 різні частини для різних видів завантаження. Ці дві частини можуть відокремлюватись - для цього треба зсунути ліву секцію від правої. Верхню частину кошика можна зняти для різних функцій завантаження.

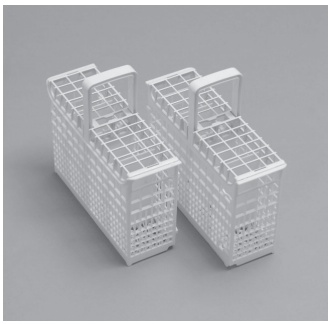

6. ІНФОРМАЦІЯ ДЛЯ ВИПРОБУВАЛЬНИХ ЛАБОРАТОРІЙ

За інформацією для тестування порівняння і виміру рівня шуму, відповідно європейських нормативів, зверніться до сайту:

testinfo-dishwasher@candy.it

Разом із запитом, вкажіть модель, назву і номер посудомийної машини (дивіться фірмову табличку).

7. ЗАВАНТАЖЕННЯ ЗАСОБУ ДЛЯ МИТТЯ

(Мал. A "2")

Миючий засіб

Важливо!
Рекомендується використання миючих засобів, призначених для посудомийної машини. Вони можуть бути у вигляді порошку, рідини і таблеток.

Використання непридатних миючих засобів (наприклад засобів для миття посуду вручну) не містять належних інгредієнтів, що може призвести до неправильної роботи посудомийної машини.

Заповнення контейнера для миючого засобу

Контейнер для миючого засобу знаходиться на внутрішній стороні дверцят **(мал. A "2")**. Якщо кришка контейнера зачинена, натисніть кнопку **(A)**, щоб відкрити. Після кожного циклу миття кришка завжди відкрита і готова для наступного використання.

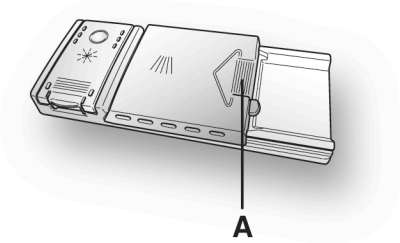

⚠ УВАГА!

Завантажуючи нижній кошик, переконайтеся, що посуд чи щось інше не перешкоджає дозатору миючого засобу.

Кількість миючого засобу різниться від ступеню забрудненості посуду і типу посуду. У секцію контейнера рекомендується заливати 20-30гр миючого засобу **(B)**.

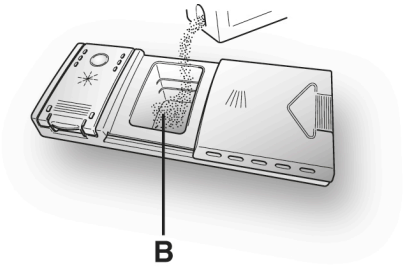

Після заливки миючого засобу в контейнер, закрийте кришку, штовхаючи **(1)**, а потім натискати **(2)** до тих пір, доки вона не клацне.

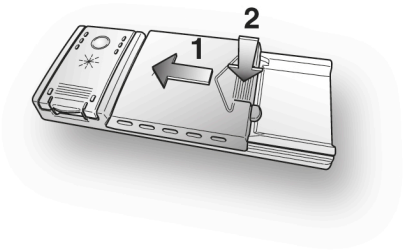

Оскільки всі миючі засоби різні, інструкції на коробках щодо використання можуть бути різними. Тому слід підкреслити, що занадто мала кількість миючого засобу не забезпечить кращих результатів миття, також, як і велика його кількість.

ВАЖЛИВО!
Ве рекомендується використовувати надмірну кількість миючого засобу - це допоможе обмежити шкоду навколишньому середовищу.

8. ТИПИ ЗАСОБІВ ДЛЯ МИТТЯ

Таблетки

Миючий засіб у вигляді таблеток різних виробників розчиняється з різною швидкістю, тому при коротких циклах миття таблетки можуть бути неефективними. При використанні таблеток рекомендується обирати довгий цикл миття для гарантії їх повного розчинення.

ВАЖЛИВО!
Для задовільних результатів миття, таблетку ТРЕБА помістити у ємність для миючого засобу, а НЕ прямо в бак.

Концентровані миючі засоби

Концентровані миючі засоби із зниженою лужністю та натуральними ензимами, у поєднанні з програмою миття при 50°C, не шкодять навколишньому середовищу, а також захищають посуд і посудомийну машину.
При 50°C властивості ферменти ензимів концентрованих засобів змушують розчиняти бруд, що дозволяє досягнути таких самих результатів, що й при температурі 65°C і нижче.

Змішані миючі засоби

Миючі засоби, що містять ополіскувач мають бути розміщені в ємності для миючих засобів. Контейнер для ополіскувача має бути пустим (якщо він заповнений, встановіть регулятор ополіскувача у найнижчу позицію перед застосуванням такого засобу).

Змішані миючі засоби "TABS"

Якщо ви плануєте використовувати змішані миючі засоби **"TABS"** ("3 в 1" / "4 в 1" / "5 в 1" та ін.) із вмістом солі та / або ополіскувача, рекомендовано наступне:

- уважно прочитайте інструкцію на упаковці від виробника;
- Ефективність миючих засобів, що містять пом'якшував води/сіль, залежить від якості води. Переконайтеся, що жорсткість води знаходиться у межах діапазону, зазначеного на упаковці

UKR

Якщо ви не задоволені якістю миття при використанні того чи іншого засобу для миття, зверніться до виробника цього засобу.

За певних обставин, використання змішаних миючих засобів може призвести до:

- появи вапняку на посуді або в посудомийній машині;
- зниження часу миття і просушки;

ВАЖЛИВО!
Гарантія на будь-які проблеми, що виникли при використанні такої продукції, не розповсюджується.

Зверніть увагу, при використанні змішаних миючих засобів "TABS" індикатор ополіскувача і солі горять (тільки в окремих моделях), тож просто ігноруйте це.

Якщо виникли проблеми з миттям та / або сушкою, рекомендуємо повернутися до використання звичайних засобів миття (сіль, миючий засіб і ополіскувач). Це забезпечить коректну роботу пом'якшувала води в посудомийної машини.

В такому випадку рекомендуємо:

- заповнити контейнери для солі і ополіскувача;
- запустити звичайний цикл миття без посуду.

Зверніть увагу, знову використовуючи звичайну сіль, потрібно декілька циклів миття для нормалізації роботи машини.

9. ЗАВАНТАЖЕННЯ ОПОЛІСКУВАЧА

(мал. A "3")

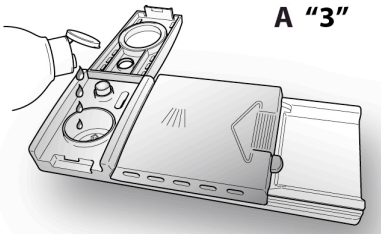

Ополіскувач

Ополіскувач автоматично звільняється під час останнього циклу миття, прискорює висушування посуду, а також унеможливлює утворення плям і розводів.

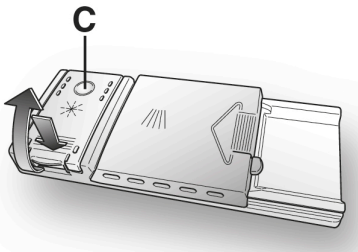

Наповнення контейнера

Контейнер для ополіскувача знаходиться ліворуч від контейнера для миючого засобу **(мал. A "3")**.
Щоб відкрити кришку, натисніть на значок і, в той же час, потягніть за язичок на кришці. Бажано використовувати ополіскувачі, спеціально призначені для посудомийної машини.
Перевірте рівень ополіскувача за допомогою індикатора **(C)**, який знаходиться на кришці.

ПОВНИЙ — ТЕМНИЙ

ПУСТИЙ — СВІТЛИЙ

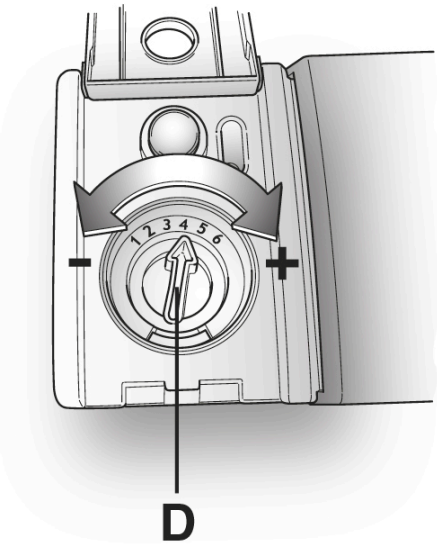

Регулювання ополіскувача від 1 до 6

Регулятор **(D)** знаходиться на кришці, який повертається за допомогою монети. Рекомендований рівень - **4**.
Зміст вапняку у воді значно впливає на утворення накипу і продуктивність сушіння. Для кращих результатів миття, треба слідкувати за рівнем ополіскувача.
Якщо після миття на посуду з’явилися розводи, зменшіть кількість ополіскувача на одну одиницю.
Якщо з’явилися білі плями - збільшіть на одну одиницю.

10. ОЧИЩЕННЯ ФІЛЬТРІВ

(мал. A "4")

Ніколи не використовуйте посудомийну машину без фільтрів.

Система фільтрів складається з:

A. центрального фільтру, який затримує великі часточки;

B. мікро-фільтру, розташованого під сіткою, що затримує найдрібніші часточки, забезпечуючи там самим досконале полоскання;

C. плоскої сітки, яка постійно фільтрує воду для миття посуду.

- Для досягнення бездоганних результатів, фільтри повинні бути завжди перевірені і очищені після кожного миття.
- Щоб видалити блок фільтра, просто поверніть ручку проти годинникової стрілки **(мал. 1)**.
- Для простоти очищення, центральний контейнер замінний **(мал. 2)**.
- Сітчастий фільтр **(мал. 3)** зніміть і промийте весь блок під струменем води. Для зручності можна застосувати маленький пензлик.
- За допомогою **Самоочищувального Мікрофільтру**, обслуговування стає легшим, а його перевірка має відбуватися раз у два тижні. Проте, після кожного миття треба перевіряти центральний і сітчастий фільтри.

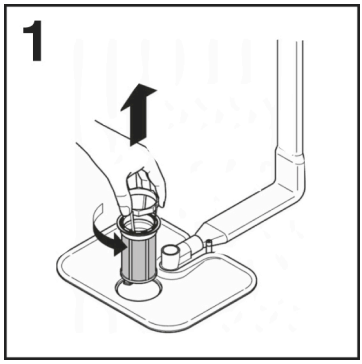

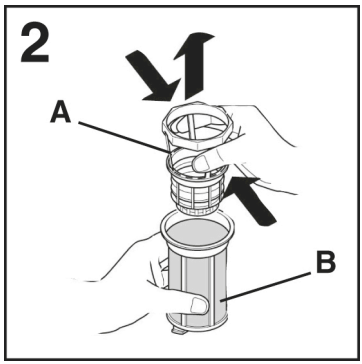

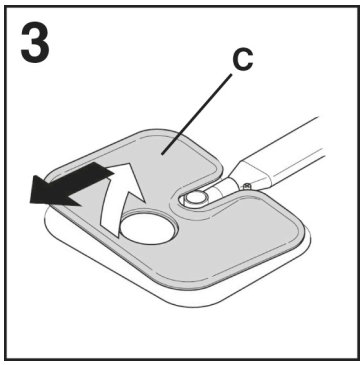

⚠ УВАГА!

після очищення фільтрів переконайтеся, що вони зібрані правильно, иітчастий фільтр має бути розташований в нижній частині посудомийної машини. переконайтеся, що фільтр закручений за годинниковою стрілкою в сітчастий фільтр, в іншому випадку, неправильна збірка фільтрів може спричинити некоректну роботу приладу.

11. ПРАКТИЧНІ ПОРАДИ

Як досягти дійсно бездоганних результатів миття

- Перед завантаженням посуду у посудомийну машину, видаліть залишки їжі (кістки, шкарлупу, шматочки м'яса чи овочів, кофейні залишки, шкірку фруктів, попіл 3 сигарет, зубні палички та ін.), щоб уникнути блокування фільтрів, вихід води і розпилювача.

- Не ополіскуйте посуд перед завантаженням в машину.

- Каструлі чи посуд з духовки із засмаженими залишками їжі бажано замочити перед завантаженням.

- Розміщуйте посуд внутрішньою частиною вниз.

- Розміщуйте посуд так, щоб він не торкався іншого. Якщо посуд буде завантажено правильно, результат миття буде кращим.

- Після завантаження посуду, переконайтеся, що розпилювачу нічого не заважає.

- Пательні та інший посуд, на яких звалашилися тверді залишки їжі, або пригорілі частки, бажано замочити в засобі для миття перед завантаженням.

- Миття срібла:

  a) Відразу після використання ополосніть срібні прибори, особливо після майонезу, яєць, риби та ін.

  b) Не бризкайте на нього миючим засобом;

  c) Тримайте окремо від інших металів.

Як заощадити

Поради щодо екологічного та економного користування вашим приладом.

- Досягти найкращих результатів споживання електроенергії, води, засобу для миття та оптимального часу миття можна, дотримуючись рекомендованого максимального завантаження. Економте до 50% енергії, вмикаючи лише повністю завантажену посудом машину замість 2 половинних завантажень.

- Якщо ви хочете задати повний цикл миття, складайте посуд в кінці кожного прийому їжі і, якщо треба, увімкніть цикл ХОЛОДНЕ ОПОЛІСКУВАННЯ, щоб розмочити залишки їжі та видалити великі часточки з щойно завантаженого посуду. Коли машину буде заповнено, запустіть повний цикл миття.

- Якщо посуд не дуже брудний, а кошики напівпусті, оберіть програму ЕКОНОМІЧНА, дотримуючись інструкцій.

- Програми, найефективніші з точки зору споживання енергії та води, – це зазвичай довші цикли прання з нижчими температурами.

Що мити не треба

- Треба пам'ятати, що не весь посуд можна мити в посудомийній машині. Не рекомендується мити предмети з термопластики, дерев'яний посуд і з пластиковими ручками, каструлі з дерев'яними ручками, предмети з алюмінію, кришталю, свинцевого скла, якщо не вказано інакше.

- Деякі прикраси на посуді можуть зникнути. Можна спробувати вимити один предмет, щоб переконатися, що інші залишаться в такому ж вигляді, як і до миття.

- Не треба ставити разом срібні предмети з предметами із нержавіючої сталі для уникнення реакції між ними.

При покупці нової посуди, переконайтеся, що вона підходить для миття в посудомийній машині.

Корисні поради

- Для уникнення капання з верхнього кошику, спочатку розвантажуйте нижній кошик.
- Якщо посуд деякий час має залишатися в машині, залиште дверцята злегка відкритими для циркуляції повітря і кращої просушки.

12. ОБСЛУГОВУВАННЯ ТА ЧИЩЕННЯ

Правильний догляд за пристроєм може збільшити термін його експлуатації.

Очищення зовнішніх поверхонь пристрою

- Від'єднайте машину від джерела електроживлення.
- Зовнішня поверхня має очищуватися змоченою у воді ганчіркою. Не застосовуйте розчинники (з дією знежирення) або абразивні засоби.

Очищення внутрішніх поверхонь пристрою

- Посудомийна машина не потребує спеціального догляду, так як бак самоочищується.
- Регулярно протирайте дверцята від залишків їжі або ополіскувача.
- Очищення посудомийної машини рекомендується для видалення вапняку або забруднення. Періодично можна запускати цикл миття із спеціальними засобами для очищення. Під час очищення машина повинна бути пустою.
- Навіть після очищення фільтрів, посуд або пательні можуть залишитися не дуже чистими, для цього треба перевірити чи чистий розпилювач **(мал. A "5")**.

Якщо розпилювач блокований, очистіть його наступним шляхом:

1) Зніміть верхній розпилювач, повертаючи його, доки він не зупиниться на відміченій стрілці **(мал. 1b)**. Натисніть вгору **(мал. 1)** і відкрутіть за годинниковою стрілкою **(щоб закрутити розпилювач назад, зробіть ту ж саму операцію, тільки повертайте проти годинникової стрілки)**. Нижній розпилювач просто зніміть, потягнувши його догори **(мал. 2)**.

2) Промийте розпилювач під струменем води.

3) Після очищення правильно встановіть розпилювач на місце.

- Внутрішня частина дверцят та бак виготовлені із нержавіючої сталі, однак, і на них можуть з'являтися плями, спричинені окисленням. Ймовірно це відбувається через високий вміст солей заліза у воді.
- Ці плями можна видалити за допомогою м'яких абразивних засобів. Не можна застосовувати засоби, що містять хлор, металеву мочалку та ін.

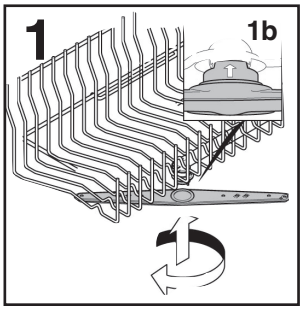

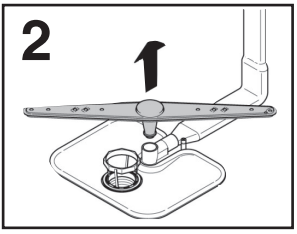

ЗАВЕРШЕННЯ ЦИКЛУ МИТТЯ

Після кожного миття необхідно перекрити подачу води, вимкнути машину, натиснувши ON/OFF.

Якщо машина не буде використовуватись протягом певного часу, дотримуйтесь наступних правил:

1. Запустіть цикл миття із засобом для миття, щоб очистити машину;

2. Витягніть вилку з розетки;

3. Перекрийте кран подачі води;

4. Наповніть контейнер ополіскувачем;

5. Залиште дверцята напіввідкритими;

6. Вимийте машину всередині;

7. Якщо машина залишена в приміщені, де температура нижче 0°C, вода в шлангах може замерзнути. Перед наступним запуском посудомийної машини треба почекати доки температура не підніметься вище 0°C і не пройде 24 години.

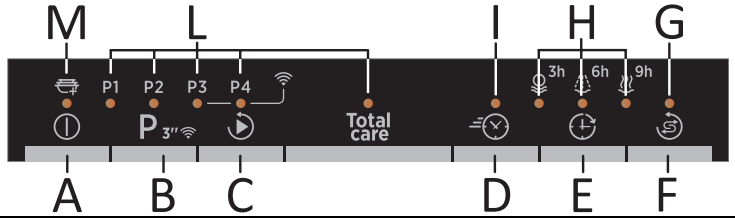

A Кнопка "УВІМК/ВИМК"

B Кнопка "ВИБІР ПРОГРАМИ" РЕЄСТРАЦІЯ Wi-Fi

C Кнопка "ПУСК/СКАСУВАННЯ"

D Кнопка функції "EXPRESS"

E Кнопка "ВІДКЛАДЕНИЙ ПУСК"

F Кнопка "Reset" ("СКАСУВАТИ ") для індикатора "ЗАВАНТАЖТЕ Сіль

G Індикатор "ВІДСУТНЯ СІЛЬ"

H Індикатор "СТАТУС ПРОГРАМИ" та індикатор для функції "ВІДКЛАДЕНИЙ ПУСК"

I Індикатор "ВИБІР ФУНКЦІЙ"

L Індикатори "ВИБІР ПРОГРАМИ"

M Індикатор "ADDISH"

ГАБАРИТИ

ДАНІ	ОКРЕМО ВСТАНОВЛЮВАН		ВБУДОВАНІ	
	ЗІ СТІЛЬНИЦЕЮ	БЕЗ СТІЛЬНИЦІ	НАПОЛОВИНУ ВБУДОВАНІ	ВБУДОВАНІ
Ширина x висота x глибина (см)	60x85x60.9	59,8x82x58	59,8x81,8 ÷ 89,8x57	59,8x81,8 ÷ 89,8x55
Глибина з відчиненими дверцятами (см)	120	117	117	117

ТЕХНІЧНІ ДАНІ (Див. табличку з паспортними даними)

Столові набори (EN 50242)	**13**	**15**	**16**
Обсяг завантаження з каструлями й тарілками	8 осіб	9 осіб	9 осіб
Тиск подачі води (МПа)	Мін.0,08 – макс. 0,8		
Запобіжник/споживана потужність/напруга живлення	Див. табличку з паспортними даними		

15. ВИБІР ПРОГРАМ І СПЕЦІАЛЬНІ ФУНКЦІЇ

Кнопка "УВІМК/ВИМК" ⏻

- Щоб увімкнути або вимкнути прилад натисніть на кнопку **УВІМК/ВИМК** (принаймні протягом **3 секунд**).

Наприкінці циклу не забудьте вимкнути пристрій кнопкою "УВІМК/ВИМК", потім витягніть штепсель із розетки і закрийте подачу води.

Перше вмикання пристрою

- Підключіть машину до джерела електроживлення.
- Відчиніть дверцята, завантажте до машини посуд для миття і знову зачиніть дверцята.
- Натисніть кнопку **«УВІМК/ВИМК»** і утримуйте її натиснутоюнатиснутою протягом близько 3 секунд.
- У цей час активними будуть тільки кнопки **«УВІМК/ВИМК»** і **«ВИБІР ПРОГРАМИ»**, а всі індикатори програм світитимуться протягом 3 сек. Після цього ввімкненим залишиться тільки індикатор **«Р3»**, а всі кнопки залишаться активними.
- Виберіть програму, натиснувши кнопку **«ВИБІР ПРОГРАМИ»**.
- Якщо ви бажаєте вибрати функцію, натисніть відповідну кнопку (засвітиться індикатор, що відповідає обраній функції).
- Натисніть кнопку **«ПУСК/СКАСУВАННЯ»**, пролунає звуковий сигнал, залишиться ввімкненим індикатор, що відповідає обраній програмі, і світиметься індикатор миття посуду.
- Коли дверцята буде зачинено, після звукового сигналу програму буде запущено автоматично.

Наступного разу під час вмикання пристрою

- Відчиніть дверцята
- Утримуйте кнопку **УВІМК/ВИМК** натиснутою протягом близько 3 секунд, щоб увімкнути машину, і засвітиться індикатор програми **«Р3»**.

Якщо ви увімкнули функцію запам'ятовування програми, на дисплеї з'явиться індикатор, що відповідає останній виконаній програмі.

Меню налаштувань

У меню **«Налаштування»** можна налаштувати різні параметри миття посуду, які відповідають вашим вимогам.

Вхід до меню «Налаштування»

- Відчиніть дверцята
- Увімкніть посудомийну машину, утримуючи кнопку **«УВІМК/ВИМК»** натиснутою протягом близько 3 секунд.
- Утримуйте кнопки **«ВИБІР ПРОГРАМИ» й «УВІМК/ВИМК»** натиснутими протягом близько 5 секунд.
- Усі індикатори почнуть блимати протягом 5 секунд.
- Відобразяться налаштування:
  - Налаштування запобігання утворенню накипу з'являються тоді, коли у відповідних програмах світиться індикатор. Якщо всі вони вимкнені, рівень встановлено на **«S0»**.
  - Коли вмикається звуковий сигнал, світитиметься індикатор **«EXPRESS»**.
  - Коли ввімкнено функцію «Мемо», засвічується індикатор **«6h» функції відкладеного пуску**.
- Якщо натиснути кнопку **«ВИБІР ПРОГРАМИ»**, почнеться налаштування функції **ЗАПОБІГАННЯ УТВОРЕННЮ НАКИПУ** (для отримання інформації див. відповідний розділ у брошурі з інструкціями).

- Натисніть кнопку **«EXPRESS»**, щоб увімкнути регулювання функції **ЗВУКОВИЙ СИГНАЛ** (інформацію щодо порядку регулювання див. у розділі з цієї теми).
- Натисніть кнопку **«ВІДКЛАДЕНИЙ ПУСК»**, щоб увімкнути **ФУНКЦІЮ МЕМО** (інформацію про те, як увімкнути та вимкнути її, див. у відповідному розділі брошури з інструкціями).

"АВТОМАТИЧНІ" програми (лише в деяких моделях)

Посудомийна машина обладнана ***датчиком бруду***, здатним аналізувати непрозорість води протягом усіх **етапів *"АВТОМАТИЧНИХ"* програм** (див. ***умовні позначення програми***). Завдяки цьому пристроєві параметри циклу миття автоматично адаптуються до фактичної кількості бруду на посуді. Це пов'язано з тим, що непрозорість води відповідає кількості бруду на посуді. Таким чином гарантуються відмінні результати миття, а також оптимізується споживання води й електроенергії.

"IMPULSE" програми (лише в деяких моделях)

В **"IMPULSE"** програмах використовується імпульсна технологія миття, яка зменшує **споживання ресурсів і рівень шуму, забезпечуючи покращений результат**.

"Переривчаста" робота насоса приладу НЕ вважається несправністю; це властивість імпульсного миття, яку слід розглядати як нормальну характеристику програми.

ADDISH (Додавання до миття) (можливість додавання посуду після запуску програми)

Після **запуску** програми відчиняти дверцята і додавати посуд можна лише коли світиться індикатор **ADDISH** (Додавання до миття) Пристрій автоматично зупиниться, а на дисплеї блиматиме час, що залишився до завершення циклу. Зачиніть дверцята, ***не натискаючи жодних кнопок***.
Цикл продовжиться з того моменту, на якому його було зупинено. Коли відповідний індикатор вимкнеться, до посудомийки вже не варто буде додавати посуд.

Відчиняйте дверцята повільно й обережно, щоб вас не оббризкало водою для миття.

Настійно не радимо додавати посуд після вимкнення індикатора ADDISH, оскільки це може вплинути на ефективність миття.

УВАГА!

Якщо ви відчините дверцята під час циклу сушки, переривчастий звуковий сигнал повідомить вам, що цикл сушки ще не закінчився.

Переривання програми

Не рекомендовано відчиняти дверцята під час виконання програми, особливо під час етапів серединного миття і завершуючого гарячого ополіскування. Однак у разі відчинення дверцят під час виконання програми (наприклад, для додавання посуду) машина автоматично зупиниться. Зачиніть дверцята, ***не натискаючи жодних кнопок***. Цикл продовжиться з того моменту, на якому його було зупинено.

УВАГА!

Якщо ви відчините дверцята під час циклу сушки, переривчастий звуковий сигнал повідомить вам, що цикл сушки ще не закінчився.

Змінення виконуваної програми

Для змінення або скасування виконуваної програми виконайте такі дії:

- Відчиніть дверцята
- Натискайте кнопку **«ПУСК/СКАСУВАННЯ»** щонайменше **3** секунди. Пролунають звукові сигнали, а індикатори програм вмикатимуться і вимикатимуться по одному послідовно.
- Пролунають звукові сигнали, і всі індикатори програм засвітяться постійним світом.
- У цей час можна налаштувати нову програму.

⚠ УВАГА!

Перед запуском нової програми слід перевірити наявність засобу для миття у розподілювачі. У разі необхідності додайте засіб для миття.

Виконання програми

Під час виконання програми світитиметься відповідний індикатор, а 3 індикатори ***"ЕТАП ПРОГРАМИ".***

МИТТЯ

ОПОЛІСКУВАННЯ

СУШКА

загорятимуться і світитимуться ***по одному послідовно***, вказуючи на поточний етап виконання програми.

У разі порушення постачання електроенергії під час роботи машини вибрана програма зберігається у спеціальній пам'яті, а після відновлення електроживлення програма відновиться з моменту, на якому її було перервано.

Завершення програми

Тричі пролунає 5-секундний зумер (якщо звук не було вимкнуто) з 30-секундними інтервалами, що вказуватиме на завершення програми.

Кнопки функцій

Кнопки функцій забезпечують доступ до додаткових функцій миття, дозволяючи індивідуально налаштувати програми миття (див. список програм, для яких можна вмикати кожну з функцій, у таблиці в розділі 17). Функції вмикаються (або вимикаються) перед запуском програми, за допомогою відповідних кнопок. На дисплеї буде світитися (або вимкнеться) відповідний індикатор.

Кнопку функції слід натиснути після вибору програми миття.

Якщо обрана функція не сумісна із обраною програмою, то індикатор функції спочатку блиматиме, а тоді потухне.

Кнопка "EXPRESS"

Ця кнопка дозволяє скоротити середнє споживання енергії та час на 25% (відповідно до вибраного циклу), знизивши температуру води й час сушки під час завершуючого ополіскування. Ця функція рекомендована для вечірнього миття, коли не потрібно негайно ідеально висушити посуд.
Для кращого сушіння залишіть дверцята посудомийної машини злегка відчиненими, що повітря природно циркулювало в приладі.

Індикатор "ВІДСУТНЯ СІЛЬ"

Цю модель обладнано індикатором на панелі керування, який світиться, коли потрібно додати в машину сіль. Поява білих плям на тарілках зазвичай вказує на необхідність наповнити контейнер для солі.

Кнопка "СКИДАННЯ" для індикатора "ВІДСУТНЯ СІЛЬ"

Після наповнення контейнера сіллю слід натиснути цю кнопку на кілька секунд, поки відповідний індикатор не згасне.

УВАГА!

Якщо натиснути кнопку скидання, не наповнивши контейнер сіллю, це порушить нормальну роботу індикатора відсутності солі.

Щоб гарантувати належне функціонування індикатора солі, СЛІД ЗАВЖДИ НАПОВНЮВАТИ КОНТЕЙНЕР ДЛЯ СОЛІ.

Кнопка "ВІДКЛАДЕНИЙ ПУСК"

За допомогою цієї кнопки можна налаштувати час запуску посудомийної машини, відклавши пуск на 3, 6 або 9 годин.

Для налаштування відкладеного пуску виконайте такі дії:

- Відчиніть дверцята
- Виберіть програму, натискаючи кнопку **"ВИБІР ПРОГРАМИ"**.
- Натисніть кнопку **"ВІДКЛАДЕНИЙ ПУСК"** (після кожного натискання пуск буде відкладатися на 3, 6 або 9 годин відповідно, і вмикатиметься відповідний індикатор часу).
- Щоб розпочати зворотний відлік, натисніть кнопку **«ПУСК/СКАСУВАННЯ»** (індикатор налаштованого часу затримки почне блимати).

Якщо задано 9-годинну затримку, зворотний відлік буде відображатися індикатором **6г** через 3 години й індикатором **3г** через 6 годин.

Після завершення останніх 3 годин (коли зворотний відлік буде закінчено) індикатор **3г** припинить блимати і буде світитися постійно, вказуючи на етап миття, а програму буде розпочато автоматично.

Відкладений пуск можна змінити або скасувати, якщо зворотний відлік не закінчився, а програма не почалася. Виберіть іншу програму або виберіть/скасуйте функції кнопками, виконавши такі дії:

- Натискайте кнопку **«ПУСК/СКАСУВАННЯ»** щонайменше **3** секунди. Пролунають звукові сигнали, а індикатори програм вмикатимуться і вимикатимуться по одному послідовно.
- Відкладений пуск і вибрану програму буде скасовано. Індикатор програми почне блимати, а посудомийна машина буде готова для налаштування нової програми.

Увімкнення або вимкнення звуковий сигнал

Ви можете відключити, увімкнути та вимкнути звуковий сигнал наступним чином (активне налаштування за замовчуванням):

- Відчиніть дверцята
- Увімкніть посудомийну машину, утримуючи кнопку **«УВІМК/ВИМК»** натиснутою протягом близько 3 секунд.
- Утримуйте кнопки **«ВИБІР ПРОГРАМИ»** й **«УВІМК/ВИМК»** натиснутими протягом близько 5 секунд.
- Усі індикатори почнуть блимати протягом 5 секунд.

- Якщо звуковий сигнал активний, засвітиться індикатор **«EXPRESS»**.

- Якщо звуковий сигнал неактивний, індикатор **«EXPRESS»** згасне.

1. Натисніть кнопку **«EXPRESS»**, щоб увімкнути або вимкнути звуковий сигнал.

2. Коли звуковий сигнал увімкнено, на додаток до візуального підтвердження, яке забезпечене увімкненням індикатора **«EXPRESS»**, у якості підтвердження пролунає звуковий сигнал.

3. Якщо ви вимкнете звуковий сигнал, він не лунатиме, супроводжуючи візуальне підтвердження, коли індикатор **«EXPRESS»** згасне.

4. Вимкніть посудомийну машину, утримуючи кнопку **«УВІМК/ВИМК»** натиснутою протягом близько 3 секунд, щоб нове налаштування набрало сили.

ФУНКЦІЯ MEMO (Додавання до пам'яті останньої використаної програми)

Щоб увімкнути зберігання в пам'яті останньої використаної програми, дійте наступним чином:

- Відчиніть дверцята
- Увімкніть посудомийну машину, утримуючи кнопку **«УВІМК/ВИМК»** натиснутою протягом близько 3 секунд.
- Утримуйте кнопки **«ВИБІР ПРОГРАМИ»** й **«УВІМК/ВИМК»** натиснутими протягом близько 5 секунд.
- Усі індикатори почнуть блимати протягом 5 секунд.

1. Індикатор **«6h»** функції **«ВІДКЛАДЕНИЙ ПУСК»** вимкнений за замовчуванням.

2. Якщо натиснути кнопку **«ВІДКЛАДЕНИЙ ПУСК»**, індикатор **«6h»** увімкнеться, і пролунає звуковий сигнал.

3. Вимкніть посудомийну машину, утримуючи кнопку **«УВІМК/ВИМК»** натиснутою протягом близько 5 секунд, щоб нове налаштування набрало сили.

Щоб вимкнути пам'ять, виконайте таку ж процедуру.

16. БЕЗКОНТАКТНЕ УПРАВЛІННЯ (WI-FI)

Цей прилад оснащено технологією **Wi-Fi**, яка дозволяє керувати машиною дистанційно за допомогою додатку.

Поєднання машини з додатком

- Завантажте на свій пристрій додаток ***Hoover Wizard***.

Додаток Hoover Wizard призначено для планшетів і смартфонів як з ОС Android, так і з iOS.

Для докладнішого вивчення функцій Wi-Fi відкрийте меню додатка у режимі DEMO (Демонстрація).

- Упевніться в тому, що роутер увімкнений, а ваш смартфон/планшет підключений до домашньої мережі **Wi-Fi**.
- Увімкніть функцію **BLUETOOTH** на своєму смартфоні/планшеті (за наявності).
- Відкрийте додаток, створіть профіль користувача та зареєструйте машину, дотримуючись інструкцій на дисплеї пристрою.
- Увімкніть посудомийну машину кнопкою **УВІМК/ВИМК** відповідно до інструкцій у додатку.
- Натисніть **"ВИБІР ПРОГРАМИ"** і утримуйте протягом 3 секунд; → обидва індикатори **P3** і **P4** блиматимуть.
- Натисніть кнопку **«ВІДКЛАДЕНИЙ ПУСК»** і утримуйте її натиснутою протягом 3 секунд не пізніше 60 секунд після попередньої дії; усі індикатори **3h-6h-9h** одночасно блиматимуть протягом 5 хвилин.
- Уведіть пароль вашої домашньої мережі Wi-Fi у додатку й завершіть процедуру.

Реєстрацію проведено успішно

- Індикатори **3h-6h-9h** згаснуть, а індикатори **P3 P4** залишаться ввімкненими.
- Машину підключено; тепер ви можете керувати своєю машиною з додатка.

Реєстрацію не виконано

Якщо стався збій або не вдалося виконати реєстрацію протягом 5 хвилин:

- Індикатори **3h-6h-9h** і **P3 P4** згаснуть.
- Машину не буде підключено.
- Повторіть процедуру реєстрації ще раз, утримуючи натиснутою кнопку **«ВІДКЛАДЕНИЙ ПУСК»**.

Для отримання додаткової інформації див. **«Додаток для реєстрації - стислий посібник»**, який входить до комплекту постачання машини, а також доступний за посиланням:
go.candy-group.com/am-dw

Переналаштування Wi-Fi

Повторіть процедуру реєстрації у разі виникнення проблем або зміни пароля вашого домашнього роутера.

ВКЛЮЧЕННЯ ДИСТАНЦІЙНОГО КЕРУВАННЯ

Коли ви захочете використати машину з дистанційним керуванням:

- Завантажте посудомийну машину, додайте мийний засіб і зачиніть дверцята.
- Увімкніть посудомийну машину.
- Натисніть **"ВИБІР ПРОГРАМИ"** і утримуйте протягом 3 секунд →; індикатори **P3** і **P4** світитимуться неперервно.

- Тепер ви можете користуватися додатком і дистанційно керувати своєю машиною.

ВІДКЛЮЧЕННЯ ДИСТАНЦІЙНОГО КЕРУВАННЯ

- Щоб вийти з режиму дистанційного керування, натисніть **"ВИБІР ПРОГРАМИ"** протягом 3 секунд.

- **Коли не виконується жодного циклу:** Індикатори **P3 P4** згаснуть, а світлодіод, що відповідає останній програмі, яку виконала машина (або P3), світитиметься.

- **Коли відбувається виконання циклу:** Індикатори **P3 P4** почнуть блимати, у той час як індикатори фази програми відобразять стадію циклу миття, до якої дісталася машина. Цикл завершиться без керування із додатку.

Альтернативний спосіб відключення дистанційного керування.

- Натисніть кнопку **«ПУСК/СКИДАННЯ»** і утримуйте її натиснутою протягом 3 секунд: якщо виконується будь-який цикл, його буде скасовано, і машина вийде з режиму **ДИСТАНЦІЙНОГО КЕРУВАННЯ**. Тепер з панелі керування ви можете налаштувати новий цикл миття.

Якщо вимкнути машину, а згодом знову її ввімкнути кнопкою УВІМК/ВИМК під час увімкненого ДИСТАНЦІЙНОГО КЕРУВАННЯ та під час виконання циклу миття (або у разі порушення електроживлення), цикл відновиться з того моменту, на якому він був перерваний.
«ДИСТАНЦІЙНЕ КЕРУВАННЯ » буде вимкнено, а індикатори P3 і P4 почнуть блимати.

17. УМОВНІ ПОЗНАЧЕННЯ ПРОГРАМИ

Програма			Опис
P1		Інтенсивне миття	Раз в день - для сильно забруднених каструль та будь-якого іншого посуду, що назбирався протягом дня.
P2		Універсальне	Раз в день - для не сильно забруднених каструль та будь-якого іншого посуду, що назбирався протягом дня.
P3		Eko	Програма для посуду із звичайним рівнем забруднення (найбільш ефективна з точки зору комбінації споживання енергії та води для цього типу столового посуду). **Програма відповідає стандарту EN 50242.**
P4		Попередня мийка	Коротке миття посуду холодною водою, що зберігається у посудомийній машині, до повного завантаження.
P5	Total Care		Програма підходить для одноциклового миття класу A найбільш крихкого столового посуду, наприклад, скла і порцеляни. *Підходить для миття максимум 8 столових наборів посуду.

Миття із попереднім миттям
Для програм із попереднім миттям рекомендується додавати ще одну порцію миючого засобу (макс. 10 г) безпосередньо у посудомийну машину

Програма			Попередня мийка із засобом для миття	"IMPULSE" програми	Температура миття (°C)	Середній час миття[1] (мін.)	Функції: Кнопка "ВІДКЛАДЕНИЙ ПУСК"	Функції: Кнопка "EXPRESS"
P1		Інтенсивне миття	●	▬	75	130	ТАК	ТАК
P2		Універсальне	▬	■	60	120	ТАК	ТАК
P3		Eko	●	■	45	230	ТАК	ТАК
P4		Попередня мийка	▬	▬	▬	5	ТАК	Н\Д
P5	Total Care		●	■	50	100	ТАК	ТАК

● = Попередня мийка із засобом для миття

■ = **"IMPULSE"** програми (лише в деяких моделях)

Н\Д = ФУНКЦІЯ НЕ ДОСТУПНА

1) З холодною водою (15°C) - погрішність ±10%-
Якщо використовується гаряча вода, під час виконання програми автоматично оновлюється час, який залишився до її завершення.
Значення отримані в лабораторії згідно з європейським стандартом EN 50242 (значення можуть коливатися відповідно до умов використання).

18. ПРИСТРІЙ ПОМ'ЯКШУВАННЯ ВОДИ

В залежності від джерела постачання, вода містить різну кількість карбонату кальцію та мінералів, які осідають на посуді залишаючи білі сліди та плями. Чим вищий рівень цих мінералів Присутній у воді, тим вона жорсткіша. Посудомийна машина оснащена пом'якшувачем води, який завдяки використанню спеціальної відновлювальної солі, забезпечує надходження пом'якшеної води для миття вашого посуду. Рівень жорсткості води ви можете дізнатись у вашій водопостачальній компанії.

Налаштування рівня пом'якшення

Пом'якшувач може справитись із рівнем жорсткості води до 90°fH (французька шкала), або 50°dH (німецька шкала) завдяки 6 різним налаштуванням. У наведеній нижче табличці перераховані різні значення рівня жорсткості води, та відповідні налаштування для встановлення рівня пом'якшення.

Рівень	Жорсткість води		Використання відновлювальної солі	Індикатор програм
	°fH (французька шкала)	°dH (німецька шкала)		
S0	0-5	0-3	НІ	Світлові індикатори не світяться
S1	6-15	4-9	ТАК	P1
S2	16-30	10-16	ТАК	P1+P2
*S3	31-45	17-25	ТАК	P1+P2+P3
S4	46-60	26-33	ТАК	P1+P2+P3+ P4
S5	61-90	34-50	ТАК	P1+P2+P3+ P4+P5

**** Рівень пом'якшення води встановлено на Рівні 3 за замовчуванням, оскільки він є найбільш підходящим для більшості користувачів.***

Відповідно до рівня жорсткості вашої води, налаштуйте рівень пом'якшення наступним чином:

Перед початком цієї процедури, посудомийна машина ЗАВЖДИ повинна бути вимкнена.

1. Увімкніть посудомийну машину, натиснувши кнопку **«УВІМК/ВИМК»**.
2. Натисніть одночасно кнопки **«ВИБІР ПРОГРАМИ»** й **«УВІМК/ВИМК»**, утримуйте їх натиснутими протягом 5 секунд.
3. Пролунає короткий звуковий сигнал, і всі індикатори будуть блимати протягом 5 секунд.
4. Індикатори **«ВИБІР ПРОГРАМИ»** засвітяться, вказуючи рівень видалення накипу. Якщо жодний індикатор не світитиметься, буде встановлено рівень **«S0»**.
5. Натисніть кнопку **«ВИБІР ПРОГРАМИ»** ще раз, щоб вибрати потрібний рівень видалення накипу: щоразу, як ви натискаєте на кнопку, вмикається відповідний індикатор, як показано в таблиці вище **(P1→S1, P2→S2,...)** При **рівні «S0»** усі індикатори не світяться.
6. Вимкніть посудомийну машину, утримуючи кнопку **«УВІМК/ВИМК»** натиснутою протягом приблизно 3 секунд, щоб нове налаштування набрало сили.

УВАГА!

При виникненні будь-якої проблеми, вимкніть посудомийну машину, натиснувши кнопку "УВІМК/ВИМК" та почніть процедуру знову з самого початку (КРОК 1).

19. УСУНЕННЯ НЕСПРАВНОСТЕЙ ТА ГАРАНТІЯ

Якщо вам здається, що посудомийна машина працює неналежним чином, див. наведений нижче короткий посібник, у якому містяться деякі корисні поради щодо усунення найпоширеніших проблем. **Якщо проблему не вдалося усунути або вона з'являється знову, зверніться до Центру технічної підтримки.**

ЗВІТИ ПРО ПОМИЛКИ

- **Моделі з дисплеєм:** повідомлення про помилки виглядають як число з літерою попереду "E" (наприклад, помилка 2 = E2) і короткий звуковий сигнал.
- **Моделі без дисплея:** помилка показується мерегтінням світлодіодів, кількість мерегтінь вказує на код помилки, пауза складає 5 секунд між цифрами (напр: Error 2 = два мерегтіння – пауза 5 секунд – два мерегтіння – тощо…).

Лише моделі з дисплеєм

Відображувана помилка	**Значення і вирішення**
"CHECK WATER" (перевірте воду) з коротким звуковим сигналом *(лише в деяких моделях).* ***E2*** *(з дисплеєм)* з коротким звуковим сигналом	**Посудомийна машина не заповнюється водою**
	Переконайтеся, що відкрито кран подачі води.
	Переконайтеся, що шланг подачі води не зігнуто і не здавлено.
	Переконайтеся, що стічна труба на належній висоті (див. розділ встановлення).
	Закрийте подачу води, відгвинтіть шланг подачі води від задньої стінки посудомийної машини і перевірте, чи не засмічено "піщаний" фільтр.
E3 *(з дисплеєм)* з коротким звуковим сигналом	**Посудомийна машина не зливає воду**
	Переконайтеся, що стічна труба не зігнута, не затиснута і не заблокована, а фільтр не засмічений.
	Переконайтеся, що сифон не засмічений.
E4 *(з дисплеєм)* з коротким звуковим сигналом	**Витік води**
	Переконайтеся, що стічна труба не зігнута, не затиснута і не заблокована, а фільтр не засмічений.
	Переконайтеся, що сифон не засмічений.
E8-Ei *(з дисплеєм)* з коротким звуковим сигналом	**Нагрівальний елемент для води не працює належним чином або фільтрувальна пластина засмічена**
	Почистіть фільтрувальну пластину.
Будь який інший код *(з дисплеєм)*	Вимкніть і відключіть Посудомийна машина, зачекайте хвилину. Увімкніть машину і дайте запустити програму. Якщо помилка виникає знову, зверніться до авторизованого сервісного центру.

Лише моделі без дисплея

Якщо несправності або збої виникають під час виконання програми, швидко блиматиме індикатор, який відповідає вибраному циклу, і лунає переривчастий звуковий сигнал. У цьому випадку вимкніть посудомийну машину, натиснувши кнопку "УВІМК/ВИМК". **Після перевірки того, чи відкрито подачу води, чи не зігнуто стічну трубу і чи не засмічені сифон або фільтри, встановіть вибрану програму ще раз.** Якщо проблему не вдалося усунути, зверніться до Центру технічної підтримки.

Цю посудомийну машину обладнано пристроєм захисту від заливання, який у випадку проблеми автоматично зливає зайву воду.

⚠ УВАГА!

Для гарантування належної роботи пристрою захисту від заливання радимо не переміщувати і не нахиляти посудомийну машину під час експлуатації. Якщо потрібно буде перемістити або нахилити посудомийну машину, переконайтеся, що цикл миття завершено, а всередині приладу не залишилося води.

Інші несправності

НЕСПРАВНІСТЬ	ПРИЧИНА	РІШЕННЯ
1. Програма не працює	Штепсель не під'єднано до розетки електромережі	Під'єднайте електричний штепсель
	Кнопку О/І не натиснуто	Натисніть кнопку
	Дверцята відчинені	Зачиніть дверцята
	Відсутнє електропостачання	Перевірте
2. Посудомийна машина не заповнюється водою	Див. пункт 1	Перевірте
	Кран подачі води закрито	Відкрийте кран подачі води
	Шланг подачі води зігнуто	Усуньте згини шланга
	Засмічено фільтр шланга подачі води	Очистіть фільтр на кінці шланга
3. Посудомийна машина не зливає воду	Фільтр засмічений	Очистіть фільтр
	Стічну трубу зігнуто	Усуньте згини труби
	Подовжувач стічної труби під'єднано неправильно	Для належного під'єднання стічної труби дотримуйтеся інструкцій
	Випускний отвір у стіні спрямовано вниз, а не вгору	Зверніться до кваліфікованого технічного спеціаліста
4. Посудомийна машина постійно зливає воду	Стічну трубу розміщено надто низько	Підніміть стічну трубу щонайменше на 40 см вище рівня підлоги

НЕСПРАВНІСТЬ	ПРИЧИНА	РІШЕННЯ
5. Не чутно, чи обертаються коромисла-розбризкувач	Надмірна кількість засобу для миття	Зменште кількість засобу для миття. Використовуйте підходящий засіб для миття
	Щось заважає коромислам рухатися	Перевірте
	Фільтрувальна пластина і фільтр дуже брудні	Почистіть фільтрувальну пластину і фільтр
6. На електронних приладах без дисплея: один або кілька індикаторів швидко блиматиме	Кран подачі води закрито	Вимкніть пристрій Відкрийте кран Переналаштуйте цикл
7. Посуд вимито лише частково	Див. пункт 5	Перевірте
	Нижні поверхні каструль погано вимито	Пригорілі рештки їжі слід відмочувати, перш ніж ставити каструлі до посудомийної машини
	Краєчки стінок каструль погано вимито	Переставте каструлі
	Коромисла-розбризкувачі частково засмічені	Зніміть коромисла-розбризкувачі, викрутивши круглі гайки за годинниковою стрілкою, і промийте проточною водою
	Посуд завантажено неналежним чином	Не ставте посуд надто щільно
	Кінець стічної труби занурено у воду	Кінець стічної труби не повинен контактувати з водою, що витікає
	Відміряно неправильну кількість засобу для миття, або ж засіб старий і твердий	Збільште кількість засобу для миття відповідно до забрудненості тарілок або змініть засіб
	Погано закрито ковпачок на ємності з сіллю	Добре затягніть ковпачок
	Недостатньо потужна програма миття	Виберіть потужнішу програму
8. Засіб для миття не розподілився або розподілився частково	Столові прибори, тарілки, сковорідки тощо заважають відкриванню диспенсера засобу для миття	Поставте посуд так, щоб він не перекривав диспенсер
9. Поява білих плям на посуді	Водопровідна вода надто жорстка	Перевірте і відрегулюйте рівні солі й ополіскувача. Якщо проблему не вдалося усунути, зверніться до Центру технічної підтримки
10. Шум під час миття	Посуд стукається один із одним	Перевірте положення посуду в кошику
	Коромисла, що обертаються, стукають по тарілках	Перевірте положення посуду в кошику

НЕСПРАВНІСТЬ	ПРИЧИНА	РІШЕННЯ
11. Посуд не повністю сухий	Недостатній потік повітря	Наприкінці програми миття залиште дверцята посудомийної машини відчиненими, щоб посуд висох природним чином.
	Відсутній ополіскувач	Заповніть диспенсер ополіскувача

Зверніть увагу! Якщо будь-яка з наведених вище ситуацій призводить до поганого результату миття або недостатнього ополіскування, видаляйте залишки бруду з посуду вручну, оскільки такий бруд затвердне під час завершуючого циклу сушіння, і його буде важко видалити під час наступного миття.
Якщо несправність не вдається усунути, зверніться до Центру технічної підтримки і вкажіть модель посудомийної машини. Ці дані наведено на табличці у верхній частині внутрішньої поверхні дверцят посудомийної машини або в гарантійному талоні. Така інформація дозволить швидко й ефективніше вжити належних дій.

Завжди рекомендується використовувати оригінальні запасні частини, які доступні в наших центрах обслуговування клієнтів.

Допомога і гарантія
Гарантія на цей виріб надається згідно із законодавством і відповідно до умов, зазначених у гарантійному сертифікаті, доданому до виробу. Сертифікат слід зберігати й у разі необхідності пред'являти в Центрі технічної підтримки разом із доказом придбання. Ви також можете переглянути умови гарантії на нашому веб-сайті.
Для отримання підтримки заповніть онлайн-форму або зверніться до нас за номером, зазначеним на сторінці підтримки нашого веб-сайту.

Виробник знімає з себе будь-яку відповідальність за усі помилки друку в даній брошурі. Окрім того, виробник залишає за собою право вносити будь-які зміни, що вважає корисними для своїх виробів, не змінюючи їхніх основних характеристик.

20. УМОВИ ЕКСПЛУАТАЦІЇ



Цей прилад промаркований відповідно до Директиви 2012/19/EU щодо відпрацьованого електричного та електронного обладнання (ВЕЕО).

ВЕЕО складається із забруднюючих речовин (що можуть чинити негативний вплив на навколишнє середовище) та основних компонентів (які можна переробити). Важливо правильно здійснювати обробку ВЕЕО, щоб усунути та належним чином утилізувати всі забруднюючі речовини, та відновлювати та повторно використовувати всі матеріали.

Користувач несе відповідальність за те, щоб ВЕЕО не стало екологічною проблемою; тому важливо дотримуватись наступних базових рекомендацій:

- ВЕЕО не слід розглядати як звичайне побутове сміття;

- ВЕЕО треба здавати у відповідні пункти збору утилізованої сировини, що регулюються органами місцевого самоврядування чи зареєстрованими компаніями. В багатьох країнах громіздке ВЕЕО можуть забирати прямо з дому.

Є країни, в яких при купівлі нового побутового приладу старий можна повернути продавцеві, котрий повинен безкоштовно прийняти його на взаємно-однозначній основі, якщо таке обладнання еквівалентне та має ті самі функції, що й поставлене обладнання.

A. WIRELESS PARAMETERS

	Wi-Fi			
	Specifications (Wi-Fi)	**Specifications**	**NFC**	**Wi-Fi (One Fi/Smart Fi)**
A	802.11 b/g/n	Bluetooth v4.2	ISO/IEC 14443 Type A and NFC Forum Type 4	802.11 b/g/n
B	2,412 GHz. - 2,484 GHz.	2,412 GHz. - 2,484 GHz.	13,553-13,567 MHz (centre frequency 13,560 MHz)	2,412 GHz. - 2,484 GHz.
C	802.11b, DSSS 1 Mbps = +19.5 dBm 802.11b, CCK 11 Mbps = +18.5 dBm 802.11g, OFDM 54 Mbps = +18.5 dBm 802.11n, MCS7 = +14 dBm	**Basic data Rate:** RF Transmit Power (Typ): +4 dBm **Enhanced data Rate:** RF Transmit Power (Typ): +2 dBm **BLE** RF Transmit Power (Typ): +7.5 dBm	–	802.11b (11Mbps) +18,5 ± 2 dBm 802.11g (54Mbps) +16 ± 2 dBm 802.11n (HT20, MCS7) +14 ± 2 dBm
D	802.11b = 1024 bytes, -80 dBm 802.11g = 1024 bytes, -70 dBm 802.11n = 1024 bytes, -65 dBm 802.11n HT40 = 1024 bytes, -65 dBm	**Basic data Rate:** Sensivity @ 0.1% BER: -98 dBm **Enhanced data Rate:** Sensivity @ 0.01% BER: -98 dBm **BLE** Sensivity @ 0.1% BER: -98 dBm	–	802.11b (11Mbps) -93 dBm 802.11g (54Mbps) -85 dBm 802.11n (HT20, MCS7) -82 dBm
E	–	–	< 42dBμA/m (at 10 m)	–

RO

PARAMETRI WIRELESS:
A Standard Wireless - **B** Interval frecvență - **C** Putere max. transmisie - **D** Senzitivitate minimă recepție - **E** Limită câmp magnetic

Prin prezenta, Candy Hoover Group Srl, declară că acest aparat marcat cu CE este în conformitate cu cerințele esențiale ale Directivei 2014/53/EU. Pentru a primi o copie a acestei declarații de conformitate, vă rugăm să contactați producătorul prin accesarea site-ului: www.candy-group.com

UKR

ПАРАМЕТРИ БЕЗДРОТОВОГО ЗВ'ЯЗКУ:
A Бездротовий стандарт - **B** Діапазон частоти - **C** Max передавана потужність - **D** Min чутливість сигналу - **E** Магнітне поле

Цим Candy Hoover Group Srl заявляє, що даний пристрій має маркування CE та відповідає основним вимогам Директиви 2014/53/EU. Для того, щоб отримати копію декларації про відповідність, будь ласка, зверніться до виробника за адресою: www.candy-group.com

20.08 - 41051125 - IDM s.r.l.