BORN INNOVATIVE

UKR RO

Vă mulțumim că ați ales mașina de spălat vase **Hoover**. Suntem încrezători că vă va asista în mod fidel la spălarea zilnică a vaselor dvs. în deplină siguranță.

Citiți cu atenție acest manual pentru utilizarea corectă și sigură și pentru sfaturi utile privind întreținerea eficientă.

Utilizați mașina de spălat vase numai după ce citiți cu atenție aceste instrucțiuni. Vă recomandăm să țineți întotdeauna acest manual la îndemână și în bună condiție pentru orice proprietar viitor.

Vă rugăm să verificați dacă aparatul este furnizat cu acest manual de instrucțiuni, certificat de garanție, adresă a centrului de service și etichetă de eficiență energetică. Fiecare produs este identificat de un cod unic din 16 cifre, denumit și „număr serial", imprimat pe certificat de garanție sau pe placa de serie din interiorul ușii, pe partea dreaptă superioară. Acest cod este un fel de card de identitate specific produsului pe care trebuie să-l utilizați pentru a înregistra produsul sau dacă trebuie să contactați Centrul de asistență tehnică.

Fig. A

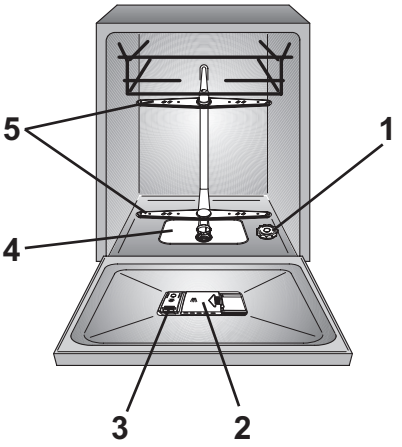

Cuprins

1. *REGULI GENERALE PRIVIND SIGURANȚA*
2. *ALIMENTAREA CU APĂ*
3. *ÎNCĂRCAREA CU SARE*
4. *AJUSTAREA COȘULUI SUPERIOR*
5. *AJUSTAREA VASELOR*
6. *INFORMAȚII PENTRU LABORATOARELE DE TESTARE*
7. *ÎNCĂRCAREA DETERGENTULUI*
8. *TIPURI DE DETERGENT*
9. *ÎNCĂRCAREA MIJLOACELOR DE CLĂTIRE*
10. *CURĂȚAREA FILTRELOR*
11. *SUGESTII PRACTICE*
12. *ÎNGRIJIRE ȘI CURĂȚARE*
13. *DESCRIEREA PANOULUI DE COMENZI*
14. *DATE TEHNICE*
15. *SELECTAREA PROGRAMULUI ȘI OPȚIUNI SPECIALE*
16. *CONTROLUL LA DISTANȚĂ (Wi-Fi)*
17. *LEGENDĂ PROGRAM*
18. *UNITATEA DE DEDURIZARE A APEI*
19. *PROBLEME TEHNICE SI GARANȚIE*
20. *CONDIȚII AMBIENTALE*

1. REGULI GENERALE PRIVIND SIGURANȚA

- Acest aparat este destinat utilizării casnice și în mod similar aparatelor, cum ar fi:
  - Zonele de bucătărie pentru personal din magazine, birouri și alte medii de lucru;
  - Ferme;
  - De către clienții din hoteluri, moteluri și alte tipuri de medii rezidențiale;
  - Medii din pensiuni.

O utilizare diferită a acestui aparat de mediile casnice sau pentru funcții de menaj tipice, cum ar fi utilizarea comercială de către utilizatori experți sau instruiți, este exclusă chiar și ù în aplicațiile de mai sus. Dacă aparatul este utilizat într-o manieră inconsecventă cu cele de mai sus, aceasta poate reduce durata de viață a aparatului și anula garanția producătorului.
Orice deteriorări aduse aparatului sau alte deteriorări sau pierderi rezultate în urma utilizării inconsecvente cu utilizarea domestică sau casnică (chiar dacă este amplasat într-un mediu domestic sau casnic) nu vor fi acceptate de către producător în cea mai completă măsură permisă prin lege.

- Acest aparat poate fi utilizat de copiii cu vârsta de minim 8 ani și persoanele cu capacități fizice, senzoriale sau mentale reduse sau cu o lipsă de experiență și cunoștințe, cu condiția ca acestea să fie supravegheate sau instruite în ceea ce privește utilizarea aparatului într-o manieră sigură și să înțeleagă pericolele implicate. Copiii nu se vor juca cu mașina de spălat vase. Curățarea și întreținerea de către utilizator nu vor fi efectuate de copii fără supraveghere.

- Copiii trebuie supravegheați pentru a vă asigura că nu se joacă cu aparatul.

- Copiii cu vârsta de maxim 3 ani trebuie feriți, cu excepția situațiilor în care sunt supravegheați permanent.

- Dacă cablul de alimentare este deteriorat, acesta trebuie înlocuit de către producător, agentul său de service sau persoane cu calificări similare pentru a evita pericolele. Vă recomandăm să utilizai o componentă originală care poate fi solicitată de la Centrul de asistență tehnică.

- Utilizați numai seturile de furtunuri furnizate împreună cu aparatul pentru conectarea la alimentarea cu apă (nu reutilizați seturi de furtunuri vechi).

- Presiunea apei trebuie să fie între 0,08 MPa și 0,8 MPa.

- Asigurați-vă că covoarele sau carpetele nu obstrucționează baza sau orice parte a fantelor de aerisire.

- După instalare, aparatul trebuie poziționat, astfel încât ștecărul să fie accesibil.

⚠ AVERTISMENT

Cuțitele și alte ustensile cu vârfuri ascuțite trebuie încărcate în coș cu vârfurile în jos sau amplasate în poziție orizontală.

- Nu lăsați ușa deschisă în poziție orizontală, pentru a evita potențialele pericole (de ex., împiedicarea).

- Pentru informații suplimentare despre produs sau pentru a consulta fișa de date tehnice, vă rugăm să consultați pagina web a producătorului.

Conexiuni electrice și instrucțiuni de siguranță.

- Detaliile tehnice (tensiunea de alimentare și curentul de intrare) sunt indicate pe placa de cote nominale a produsului.

- Asigurați-vă că sistemul electric este împământat și că este conform cu toată legislația în vigoare, și că priza este compatibilă cu ștecărul aparatului.

Producătorul refuză întreaga răspundere pentru toate daunelor aduse persoanelor sau proprietăților datorate neîmpământării aparatului.

- Asigurați-vă că mașina de spălat vase nu strivește cablurile de alimentare.

- În general, nu se recomandă utilizarea adaptoarelor, a conectorilor multipli și/sau a cablurilor de extensie.

- Înainte de a curăța sau întreține mașina de spălat, deconectați aparatul și opriți alimentarea cu apă.

- Nu trageți de cablul de alimentare sau de aparat pentru a deconecta mașina.

- Nu lăsați aparatul expus la elementele naturii (ploaie, soare etc.).

- Sprijinirea de sau așezarea pe ușa deschisă a mașinii de spălat poate cauza răsturnarea acesteia.

- Mașina de spălat vase este concepută pentru ustensile de bucătărie normale. Obiectele care au fost contaminate cu benzină, vopsea, urme de oțel sau fier, substanțe chimice corozive, acizi sau alcaloizi nu trebuie spălate în mașina de spălat vase.

- Dacă în casă este instalat un dispozitiv de dedurizare a apei, nu trebuie să adăugați sare la dedurizatorul de apă.

- Dacă aparatul nu mai funcționează sau se oprește din funcționarea normală, opriți-l, opriți alimentarea cu apă și nu acționați asupra lui. Lucrările de reparații pot fi efectuate numai de Centrul de asistență tehnică și trebuie folosite numai piese de rezervă originale. Nereușita de a respecta aceste instrucțiuni pot pune în pericol siguranța aparatului.

- Dacă trebuie să mutați mașina după ce scoateți ambalajul, nu încercați să o ridicați de fund partea inferioară a ușii. Deschideți ușa ușor și ridicați mașina ținând de partea superioară.

Prin marcarea CE acestui produs, confirmăm, sub propria noastră responsabilitate, conformitatea deplină a acestui produs cu toate cerințele de siguranță, de sănătate și de mediu relevante în temeiul prevăzute de legislația europeană.

Instalare

- Scoateți toate elementele ambalajului.

⚠ AVERTISMENT
Păstrați materialele ambalajului departe de copii.

- Nu instalați sau utilizați mașina de spălat vase dacă este deteriorată.

- Respectați instrucțiunile furnizate împreună cu produsul.

2. ALIMENTAREA CU APĂ

Aparatul trebuie sa fie conectat la sursa de alimentare cu apa cu ajutorul noului set de furtunuri. Nu utilizati setul vechi de furtunuri.

- Furtunul de admisie sau cel de evacuare pot fi directionate catre stanga sau catre dreapta.

Masina de spalat poate fi conectata fie la apa rece fie la apa calda atat timp cat aceasta nu este mai calda de 60°C.

- Presiunea apei trebuie sa fie cuprinsa intre 0,08 MPa si 0,8 MPa.
- Furtunul de admisie trebuie sa fie conectat la un robinet astfel incat alimentarea cu apa sa poata fi intrerupta atunci cand masina de spalat vase nu este utilizata **(Fig. 1B)**.
- Masina de spalat vase este prevazuta cu un filet de "3/4" **(Fig. 2)**.
- Conectati furtunul de admisie **"A"** la robinetul **"B"** cu ajutorul unui atasament de 3/4" si asigurati-va de faptul ca este bine infiletat.
- Daca este nevoie, furtunul de admisie poate fi prelungit cu pana la 2,5 m. Furtunul este disponibil la centrele de service autorizate.
- Daca masina de spalat vase este conectata la o conducta noua, sau la conducte ce nu au fost utilizate o perioada indelungata de timp, lasati sa curga apa prin acestea inainte de a le conecta la furtunul de admisie. In acest fel, toate depozitele de rugina si nisip nu vor infunda filtrul de admisie.

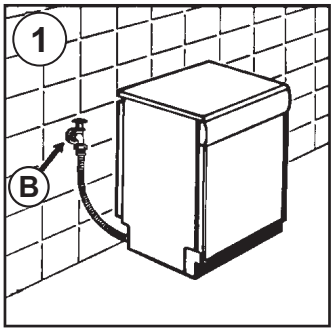

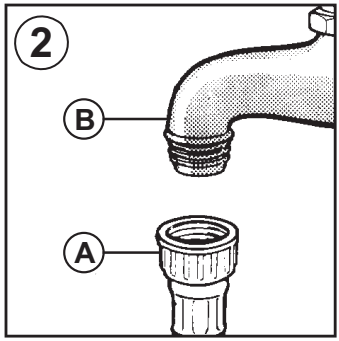

Dispozitive hidraulice de siguranță

Toate mașinile de spălat vase sunt dotate cu un dispozitiv de siguranță a debitului în exces care, în cazul în care apa depășește nivelurile normale datorită funcționării greșite, blochează automat debitul de apă și/sau drenează cantitățile în exces.

Unele modele pot include una sau mai multe dintre următoarele opțiuni:

- **BLOCAREA APEI (fig. 3)**
  Sistemul de blocare a apei a fost conceput să îmbunătățească siguranța dispozitivului dvs. Sistemul previne inundarea care poate fi cauzată de o funcționare greșită a mașinii sau ca urmare a ruperii furtunurilor din cauciuc și, în special, a țevii de alimentare cu apă.

Cum funcționează
Un colector amplasat pe baza aparatului colectează orice posibile scurgeri de apă și operează un senzor care activează o supapă amplasată sub robinetul de apă și blochează orice debit de apă, chiar și cu robinetul complet deschis.
Dacă **caseta „A”,** care conține piese electrice, este deteriorată, scoateți ștecărul din priză imediat.
Pentru a garanta funcționarea perfectă a sistemului de siguranță, furtunul cu caseta **„A”** trebuie conectat la robinet conform ilustrației din **figura**.
Furtunul de alimentare cu apă nu trebuie tăiat, deoarece conține piese funcționale. Dacă furtunul nu este suficient de lung pentru conectarea corectă, acesta trebuie înlocuit cu unul mai lung.
Furtunul poate fi obținut de la Centrul de asistență tehnică.

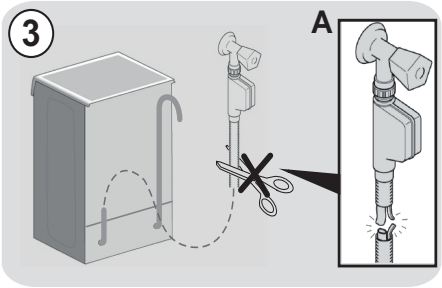

- **AQUASTOP (fig. 4)**:
  un dispozitiv situat pe tubul de alimentare care oprește debitul de apă dacă acesta se deteriorează; în acest caz, un marcaj roșu va apărea în fereastra **„A”,** iar tubul trebuie înlocuit. Pentru a deșuruba piulița, apăsați dispozitivul de blocare cu o singură cale „**B**”.

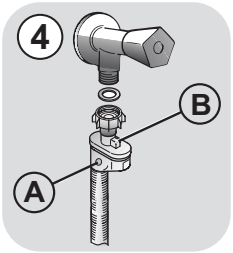

- **AQUAPROTECT - TUB DE ALIMENTARE CU PROTECȚIE (fig. 5):**
  În cazul în care apare scurgerea apei din tubul intern principal **„A”**, teaca de siguranță transparentă **„B”** va conține apă pentru a permite finalizarea ciclului de spălare. La sfârșitul ciclului, contactați Centrul de asistență tehnică pentru a înlocui tubul de alimentare.

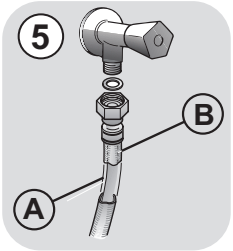

Conectarea furtunului de evacuare

- Furtunul de evacuare trebuie sa fie fixat intr-un suport asigurandu-va de faptul ca acesta nu este rasucit **(Fig. 6)**.
- Acest suport trebuie sa se afle la cel putin 40 cm de podea iar diametrul interior trebuie sa fie de cel putin 4 cm.
- Este recomandabil sa instalati un dispozitiv pentru captarea mirosurior **(Fig. 6X)**.
- Daca este nevoie, furtunul de evacuare poate fi prelungit cu maxim 2,5 m si trebuie sa fie instalat la maxim 85 cm deasupra podelei. Puteti procura acest furtun de la un centru de service autorizat.
- Furtunul poate fi agatat de marginea chiuvetei insa nu trebuie sa fie introdus in apa pentru a preveni patrunderea apei inapoi in masina de spalat **(Fig. 6Y)**.
- Atunci cand instalati aparatul sub o suprafata de lucru, clema furtunului trebuie sa fie atasata de perete in cea mai ridicata pozitie sub suprafata de lucru **(Fig. 6Z)**.
- Asigurati-va de faptul ca furtunurile de admisie si de evacuare nu sunt indoite.

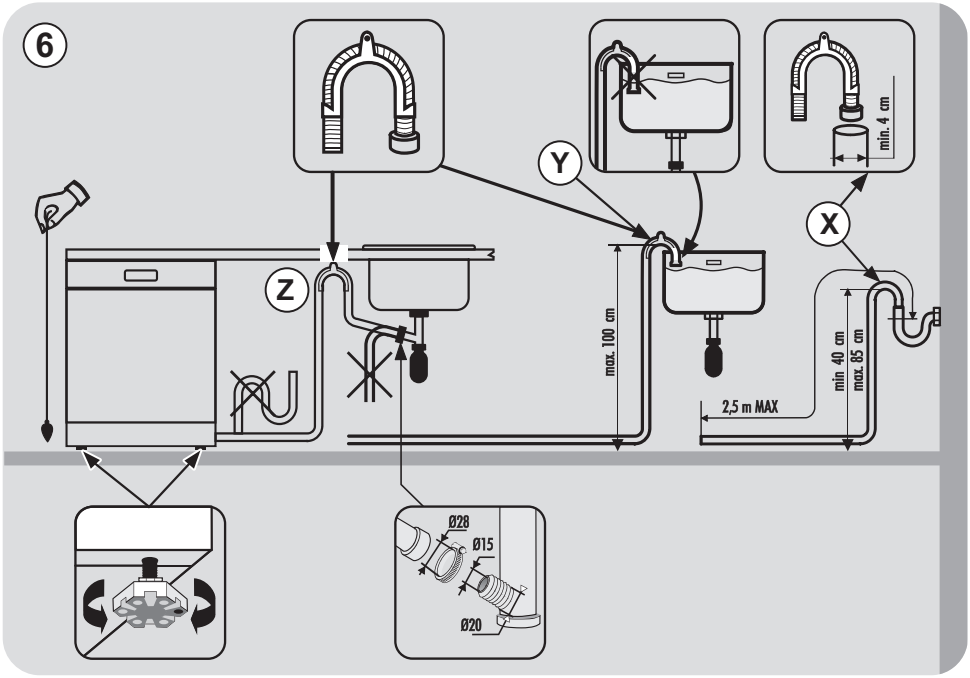

3. ÎNCĂRCAREA CU SARE

(Fig. A "1")

- Aparitia unor urme albe pe vase este un indiciu ca trebuie sa reumpleti recipientul pentru sare de dedurizare.
- Pe partea inferioara a masinii de spalat exista un recipient pentru sarea utilizata la dedurizarea apei.
- Este important sa utilizati doat un tip de sare creat special pentru masina de spalat vase. Alte tipuri de sare contin mici particule insolubile ce dupa o perioada de timp va afecta performantele dispozitivului de dedurizare.
- Pentru a adauga sare, desurubati capacul recipientului de pe partea inferioara si umpleti-l.
- In timpul acestei operatiuni, va curge putina apa; continuati sa adaugati apa pana cand recipientul s-a umplut. Curatati filetul recipientului de sare si puneti capacul la loc.

Dupa completarea cu sare de dedurizare, trebuie sa efectuati un program de spalare complet sau un program de PRESPALARE.

- Dupa ce ati adaugat sarea, este recomandabil sa realizati un ciclu comlet de spalare sau un program de CLATIRE RECE. Distribuitorul de sare are o capacitate cuprinsa intre 1,5 si 1,8 kg si pentru o utilizare eficienta a aparatului acesta trebuie sa fie umplut din cand in cand in functie de regulile dispozitivul de dedurizare al apei.

(Doar in cazul primei porniri)
Atunci cand aparatul este utilizat pentru prima oara, dupa ce ati umplut recipientul pentru sare, este nevoie sa adaug adaugati apa pana cand se umple complet.

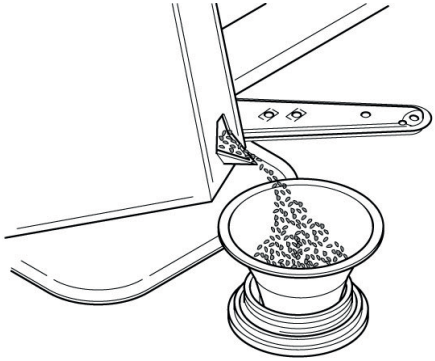

4. AJUSTAREA COȘULUI SUPERIOR

- Dacă se folosesc farfurii normale de 29 cm pânp la 32,5 cm, încărcați-le în coșul inferior după ce coșul superior a fost amplasat pe poziție, conform detaliilor de mai jos (conform modelului):

Tipul "A":

1. Întoarceți blocurile frontale **"A"** spre exterior;
2. Scoateți coșul și remontați-l în poziție superioară;
3. Repoziționați blocurile **"A"** pe poziția lor originală.

Vasele care sunt mai mari de 20 cm în diametru nu mai pot fi încărcate în coșul superior, iar suporții mobili nu pot fi utilizați atunci când coșul este în poziție superioară.

Tipul "A"

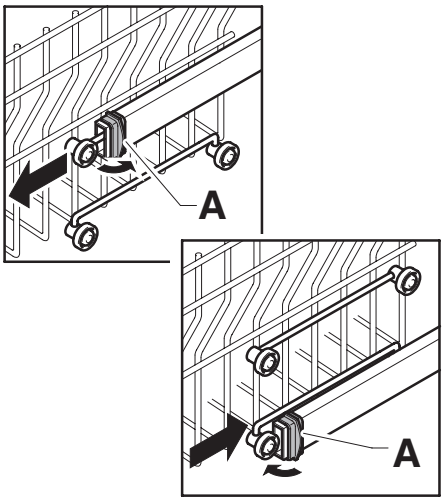

Tipul "B": (NUMAI LA MODELELE CU CLIC FACIL):

1. Scoateți coșul superior;
2. Țineți coșul de ambele părți și ridicați-l **(fig. 1)**.

Vasele care sunt mai mari de 20 cm* în diametru nu mai pot fi încărcate în coșul superior, iar suporții mobili nu pot fi utilizați atunci când coșul este în poziție superioară.

***** La modelele dotate cu un al treilea coș, vasele care măsoară mai mult de **14 cm** în diametru nu mai pot fi încărcate în coșul superior.

AJUSTAREA COȘULUI ÎN POZIȚIE INFERIOARĂ:

1. Țineți coșul de ambele părți și ridicați-l ușor **(fig. 1)**;
2. apoi puneți-l ușor în poziția corectă **(fig. 2).**

N.B.: NU RIDICAȚI SAU COBORÂȚI NICIODATĂ COȘUL DOAR DE O SINGURĂ PARTE (fig. 3).

AVERTISMENT:

Vă recomandăm ajustarea coșului înainte de încărcarea vaselor.

Tipul "B"

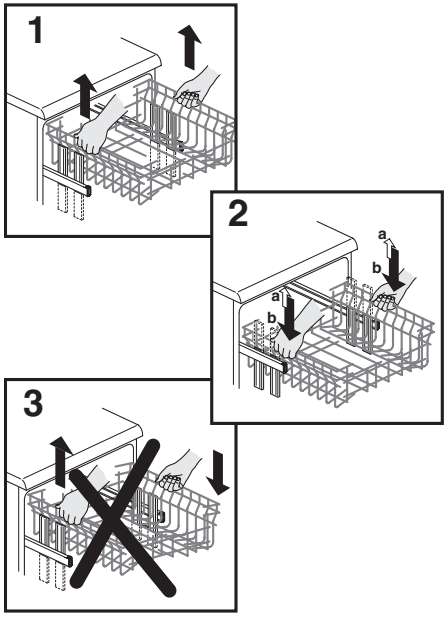

5. AJUSTAREA VASELOR

Utilizarea cosului superior

- Cosul superior este prevazut cu rafturi mobile agatate de partile laterale ale cosului, care pot fi reglate în 4 pozitii.

- În pozitia cea mai coborâta **(A-A1)** rafturile pot fi utilizate pentru obiecte cum ar fi: cesti de ceai si cafea, cutite de bucatarie si polonice. De asemenea, paharele cu picior pot fi asezate în siguranta la capatele rafturilor.

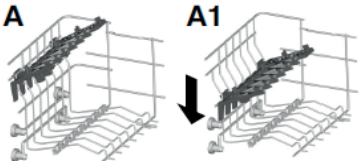

- Asezate în pozitie verticala **(B-B1)**, rafturile permit asezarea farfuriilor întinse si adânci, cu un diametru maxim de 19 cm. Farfuriile trebuie asezate vertical cu partea de jos catre partea din spate a masinii de spalat si cu spatii între ele, pentru a permite circulatia libera a apei.

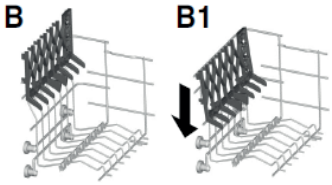

- Se recomanda asezarea platourilor mari putin înclinate în fata, pentru a putea fi introduse mai usor în cosul masinii de spalat vase.

- Cosul superior a fost realizat pentru a oferi o flexibilitate maxima în utilizare si pentru a putea aseza în acesta.

O încarcare zilnica standard este prezentata în **fig. 1** si **2**.

RO

Cosul superior (fig. 1)

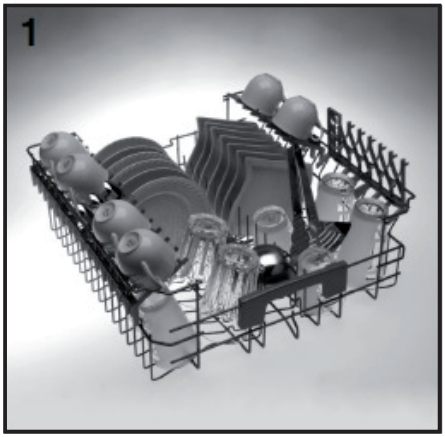

Cosul superior (fig. 2)

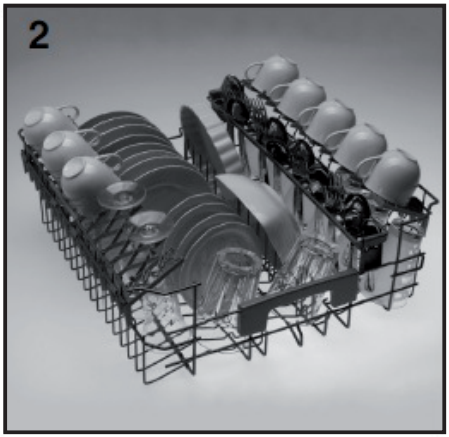

ACCESORIILE DE ÎNGRIJIRE TOTALĂ (NUMAI LA UNELE MODELE)

Coșul superior cu accesorii de **Îngrijire totală (fig. 3)** care vă permite să puneți articole delicate, cum ar fi obiecte din cristal sau ceramică extrem de delicată, în cel mai sigur și mai confortabil mod.
Cârligele și zonele specifice ale coșului sunt confecționate din materiale moi sau au fost concepute special pentru a manipula cele mai fragile, prețioase articole cu cea mai mare grijă.

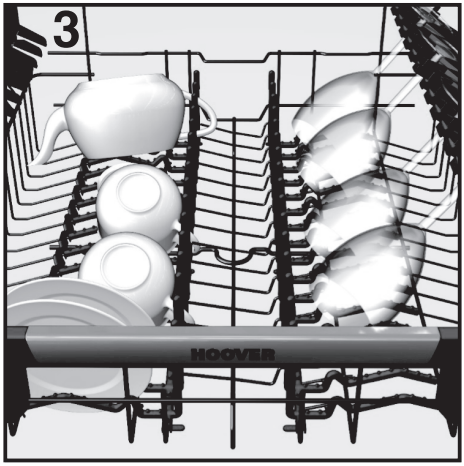

Suporții din cauciuc moale pot fi înlăturați.

Utilizarea cosului inferior

- Sosierele, vasele pentru cuptor, oalele, bolurile de salate, capacele, platourile, farfuriile întinse si adânci pot fi asezate în cosul inferior.

- Asezati tacâmurile în cosul din plastic pentru tacâmuri, cu mânerele orientate în sus si pozitionati cosul de tacâmuri în cosul inferior (fig. 7), având grija ca tacâmurile sa nu blocheze rotirea bratelor de pulverizare.

- Cosul inferior este prevazut cu un raft central reglabil **(fig. 4 si 5)**. Acesta permite o încarcatura mai stabila si optimizata, chiar daca dimensiunea si/sau forma vaselor nu sunt standard.

- POZITIA „A": pentru încarcare standard, cu exceptia tigailor, bolurilor de salata si a altor vase asemanatoare.

- POZITIA „B": pentru vase care, chiar daca au dimensiuni standard, au forme particulare (boluri foarte adânci, vase patrate sau fara margini etc.).

- POZITIA „C": pentru farturii mai mari decât cele întinse de dimensiuni medii si/sau cu forme care nu sunt standard (patrate, hexagonale, ovale, farfurii de pizza etc.)

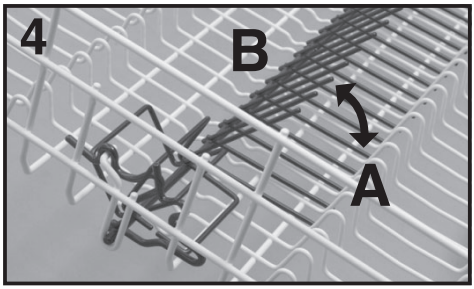

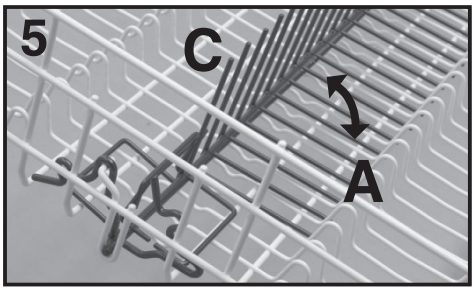

- Farfuriile mai mici (cele pentru desert, de exemplu) pot fi asezate în cosul inferior, asa cum se observa în **figura 6**, cu clapeta suportului orientata catre exterior **(„D")**. Pentru farfurii normale sau mai mari, clapeta trebuie sa fie în pozitia **(„E")**.

Cosul superior (fig. 6)

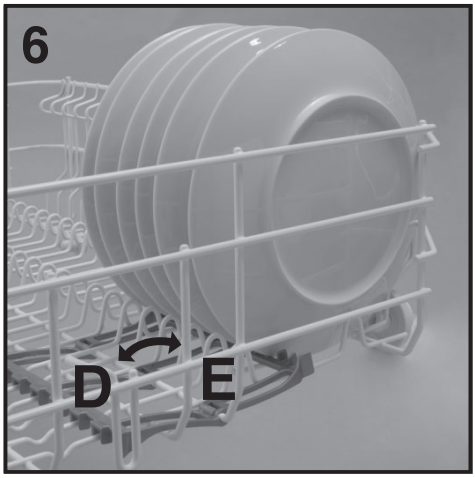

ATENTIE!

Daca farfuriile mici sunt asezate în cos si clapeta nu este pozitionata corect, farfuriile pot atinge bratele de pulverizare si împiedica rotirea acestora.

O încarcare zilnica standard este prezentata în **fig. 7**.

Cosul inferior (fig. 7)

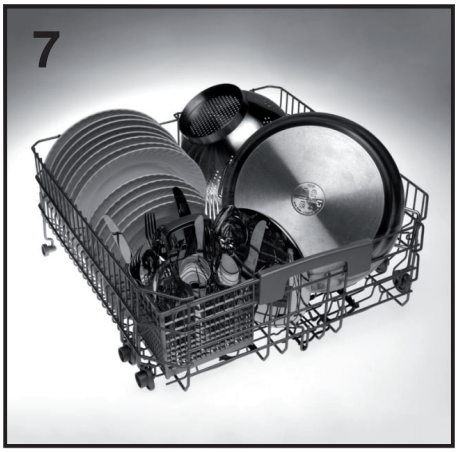

Va rugam sa încarcati în mod corect masina de spalat vase, pentru a se asigura rezultate bune de spalare.

Cosul inferior este prevazut cu un dispozitiv de oprire de siguranta, pentru scoaterea sigura a acestuia, fiind foarte util în cazul în care este încarcat la maximum. Pentru a adauga sare de dedurizare, pentru curatarea filtrelor si pentru efectuarea altor operatiuni de întretinere, este necesar sa scoateti cosul inferior.

Cosul pentru tacamuri (Fig. 6)

Cosul pentru tacamuri este alcatuit din doua parti divizibile care ofera o mai mare flexibilitate in utilizare. Aceasta caracteristica permite o utilizare optima a spatiului pentru aranjarea vaselor. Partea superioara a cosului pentru tacamuri poate fi indepartat pentru realizarea diferitelor optiuni de incarcare.



Utilizarea celui de al treilea cos

- Cel de al treilea cos a fost realizat pentru a permite asezarea unor ustensile de mici dimensiuni sau obiecte plate si lungi. Prin eliminarea acestor obiecte din cosul inferior, se obtine mai mult spatiu pentru asezarea obiectelor de dimensiuni mari, având astfel posibilitatea de a aseza în cosul inferior platouri si oale.

- În cel de al treilea cos pot fi asezate urmatoarele obiecte: cesti de cafea si farfurioare pentru garnituri, cupe pentru fructe sau deserturi de bucatarie, polonice si linguri mari, razatoare si accesorii pentru aparatele electrocasnice mici (ex. telurile de la mixer).

ATENTIE!

Cel de al treilea cos NU este realizat pentru asezarea tacâmurilor. Lipsa rafturilor pentru fixarea tacâmurilor poate duce la caderea acestora în cosul inferior.

- Pentru a se obtine rezultate de spalare optime, se recomanda asezarea obiectelor cu partea din spate catre partea de sus a masinii de spalat (ex. farfuriile mici si bolurile).

- Cel de al treila cos poate fi scos cu usurinta, prin scoaterea dispozitivelor de oprire din partea frontala a ghidajelor cosului.

- Cel de al treilea cos a fost realizat pentru a oferi mai multa flexibilitate în utilizare. Ca urmare a compartimentarii acestuia în trei sectiuni înclinate si absentei rafturilor, poate fi utilizat pentru încarcarea vaselor în diverse moduri: numai cesti de cafea si farfurii mici; sau cesti de cafea împreuna cu boluri si alte ustensile; sau farfurii mici, razatoare si linguri mari.

O încarcare zilnica standard este prezentata în **fig. 9**.

Cosul al treilea (fig. 9)

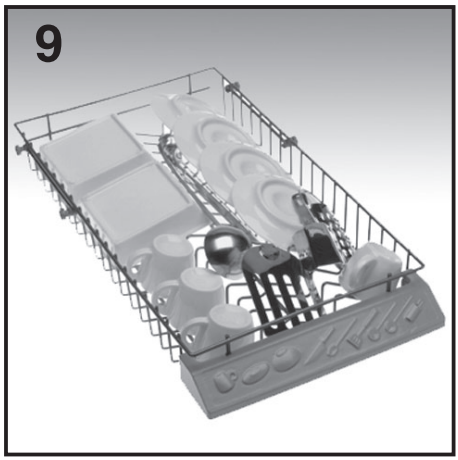

6. INFORMAȚII PENTRU LABORATOARELE DE TESTARE

Va rugam sa solicitati informatiile necesare pentru realizarea testului comparativ si pentru masurarea nivelului de zgomot, in conformitate cu normele EN, la urmatoarea adresa:

testinfo-dishwasher@candy.it

In solicitare, va rugam sa specifiati numele modelului si numarul de serie de pe placuta cu date tehnice a masinii de spalat vase.

7. ÎNCĂRCAREA DETERGENTULUI

(Fig. A "2")

Detergentul

IMPORTANT
Este esential sa utilizati doar detergent creat special pentru a fi utilizat pentru masina de spalat vase, fie pudra, lichid sau sub forma de tablete.

Detergenti nepotriviti (cei destinati spalarii manuale) nu contin ingredientele potrivite pentru utilizarea in masina de spalat vase si o impiedica sa functioneze corespunzator.

Umplerea recipientului pentru detergent

Recipientul pentru detergent se afla in interiorul usii **(Fig. A "2")**. Daca capacul compartimentului este inchis, apasati butonul **(A)** pentru a-l deschide.
La finalul fiecarui program de spalare capacul este intotdeauna deschis si pregatit pentru urmatoarea utilizare a masinii de spalat vase.

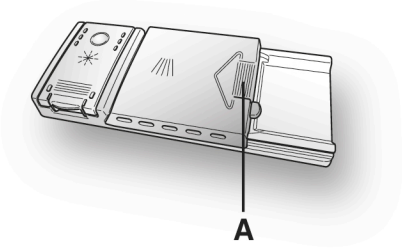

ATENTIE!

Atunci cand introduceti vasele in cosul inferior, asigurati-va de faptul ca farfuriile sau alte obiecte nu obstructioneaza distribuitorul de detergent.

Cantitatea de detergent utilizata variaza in functie de cat de murdare sunt vasele si de tipul acestora. Va recomandam sa utilizati 20÷30 g de detergent in sectiunea de spalare a compartimentului pentru detergent (**B**).

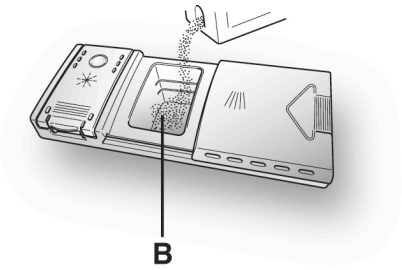

Dupa ce ati introdus detergentul in recipient, puneti capacul, apasati **(1)** apoi **(2)** pana cand se aude un click.

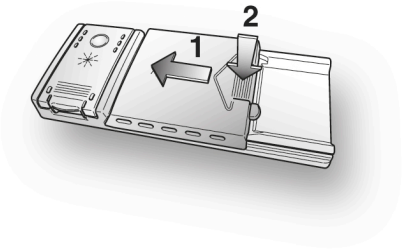

Din moment ce nu toti detergentii sunt la fel instructiunile de pe ambalajul acestora poate diferi. Va amintim faptul ca prea putin detergent nu va curata vasele corespunzator iar prea mult nu va produce rezultate mai bune.

IMPORTANT
Nu utilizati o cantitate excesiva de detergent si veti contribui la protejarea mediului inconjurator.

8. TIPURI DE DETERGENT

Detergent sub forma de tablete

Detergentul sub forma de tablete de la diferiti producatori se dizolva in mod diferit, de aceea, in timpul programelor scurte, anumiti detergenti nu sunt eficienti deoarece nu se dizolva complet. Daca utilizati acesti detergenti, este recomandabil sa selectati programe mai lungi pentru a garanta dizolvarea completa a tabletelor.

IMPORTANT
Pentru a obtine rezultate satisfacatoare, tabletele TREBUIE sa fie asezate in sectiunea pentru spalare din recipientul pentru detergent si NU direct in cuva.

Detergenti concentrati

Detergentii concentrati, cu alcalinitate redusa si enzime naturale, impreuna cu programele de spalare la 50°C, au un impact minor asupra mediului si protejeaza vasele si masina de spalat.
Progamele cu spalare la 50°C exploateaza proprietatea de dizolvare a murdariei a enzimelor, permitand cu ajutorul detergentilor concentrati obtinerea rezultatelor obtinute si in cazul programelor la 65°C insa la o temperatura mai mica.

Detergenti combinati

Detergentii ce contin de asemenea agent de clatire trebuie sa fie introdusi in sectiunea pentru spalare a recipientului pentru detergent. Recipientul pentru agentul de clatire trebuie sa fie gol (daca nu este gol, setati dispozitivul de reglare pentru agentul de clatire la cea mai mica pozitiei inainte de a utiliza detergentii combinati).

Detergenti "ALL in 1"

Daca doriti sa utilizati detergenti combinati ("3 in 1"/"4 in 1"/"5 in 1", etc.), de exemplu cei care contin sare sau / si agent de clatire, va recomandam urmatoarele:

- Cititi cu atentie si urmati instructiunile producatorului oferite pe ambalajul acestora;
- Eficienta detergentilor ce contin agent dedurizant sau / si sare depinde de duritatea apei. Verificati daca duritatea apei se afla in valorile indicate pe ambalajul detergentului.

Daca atunci cand utilizati acest tip de produs, nu obtineti rezultate satisfacatoare, contactati producatorul detergentului.

In anumite cazuri, utilizarea detergentilor combinati pot produce:

- Depozite de calcar pe farfurii sau in masina de spalat;
- O reducere a performantelor de spalare si uscare.

IMPORTANT
Problemele ce pot apare ca rezultat direct al utilizarii acestor produse nu sunt acoperite de garantie.

Tineti minte faptul ca atunci cand utilizati detergenti combinati "ALL in 1", indicatoarele luminoase pentru agentul de clatire si cel pentru sare (utilizate doar pe modelele selectate) sunt suplimentare, ignorati-le.

Daca apar aceste probleme la spalare sau / si la uscare, va recomandam sa utilizati produse separate traditionale (sare, detergent si agent de clatire). Acest lucru va asigura faptul ca dispozitivul de dedurizare al apei va functiona corespunzator.

In acest caz, va recomandam sa:

- Reumpleti recipientul pentru sare si agent de clatire;
- Activati un program normal de spalare fara vase.

Retineti faptul ca atunci cand se revine la utilizarea sarii conventionale, va trebui sa realizati un numar de programe de spalare inainte ca sistemul sa fie complet eficient din nou.

9. ÎNCĂRCAREA MIJLOACELOR DE CLĂTIRE

(Fig. A "3")

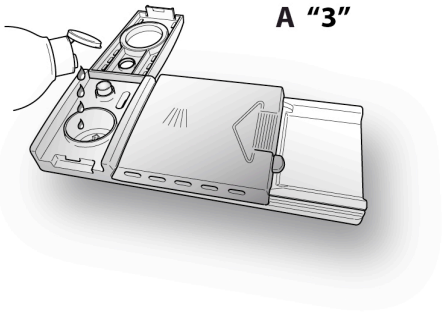

Agentul de clatire

Agentul de clatire, care este eliberat automat in timpul ultimei etape de clatire, ajuta la uscarea rapida a vaselor si previne producerea de pete de acestea.

Umplerea recipientului pentru agentul de clatire

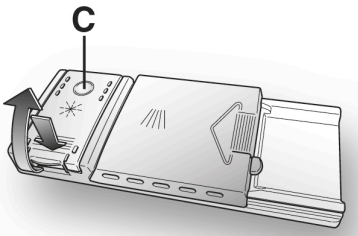

Acesta poate fi gasit in partea stanga a recipientului pentru detergent **(Fig. A "3")**. Pentru a desface capacul, apasati semnul respectiv si in acelasi timp trageti de dispozitivul pentru deschidere.
Este recomandabil sa utilizati agent de clatire creat special pentru a fi utilizat impreuna cu masina de spalat vase. Verificati nivelul agentului de clatire prin indicatorul **(C)** situat pe dozator.

PLIN	GOL
	
Intunecat	Luminat

Reglarea agentului de clatire de la 1 la 6

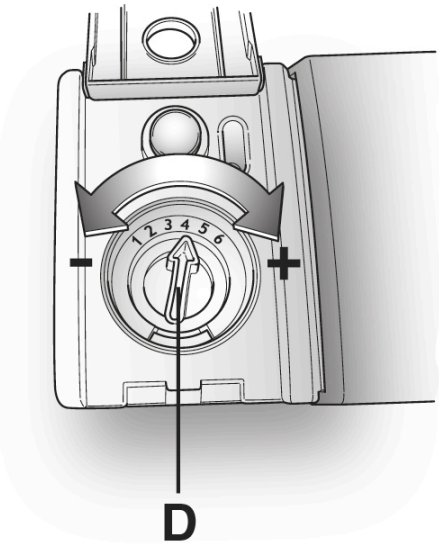

Dispozitivul de reglare **(D)** se afla sub capac si poate fi rotit cu ajutorul unei monezi. Pozitia recomandata este pozitia **4**. Continutul calcaros al apei afecteaza considerabil formarea depunerilor de calcar si performantele de uscare. De aceea este important sa reglati cantitatea de agent de clatire utilizat pentru a obtine cele mai bune rezultate la spalare. Daca dupa spalare apar dungi pe vase, micsorati cantitatea de agent de clatire cu o pozitie. Daca apar pete albicioase, mariti cantitatea de agent de clatire cu o pozitie.

10. CURĂȚAREA FILTRELOR

(Fig. A "4")

Sistemul de filtrare consta in:

A. un **container** central ce capteaza particulele mari;

B. un **micro filtru** situat sub sita ce capteaza cele mai mici particule asigurand o clatire perfecta;

C. **sita plata** care filtreaza continuu apa.

- Pentru a obtine cele mai bune rezultate de fiecare data, filtrul trebuie sa fie verificat si curatat dupa fiecare spalare.
- Pentru a indeparta filtrul, rotiti manerul in sens invers acelor de ceasornic **(Fig. 1)**.
- Pentru o curatare usoara, containerul central este detasabil **(Fig. 2)**.
- Indepartati filtrul sita **(Fig. 3)** si spalati intreaga unitate sub jet de apa. Daca este nevoie, utilizati o perie mica.
- Cu ajutorul **micro filtrului de curatare automata**, intretinerea este redusa iar filtrul trebuie sa fie verificat la fiecare doua saptamani. Dupa fiecare spalare, este recomandabil sa verificati daca containerul central sau filtrul sita sunt blocate.

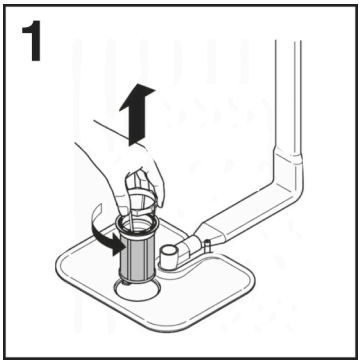

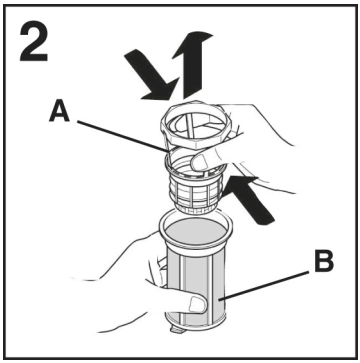

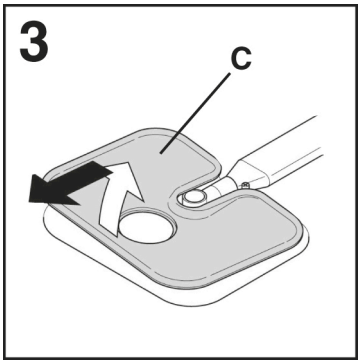

⚠ ATENTIE!

Dupa ce ati curatat filtrele, asigurati-va de faptul ca sunt asamblate corect iar filtrul sita este pozitionat corespunzator in partea inferioara a masinii de spalat vase. Asigurati-va de faptul ca filtrul este infiletat la loc, in sensul acelor de ceasornic, in sita, deoarece asezarea necorespunzatoare a acestuia poate afecta eficienta masinii de spalat vase.

Nu utilizati masina de spalat vase fara filtrele instalate.

11. SUGESTII PRACTICE

Cum sa obtineti cele mai bune rezultate

- Inainte de a introduce vasele in masina de spalat, indepartati resturile de alimente (oase, scoici, bucati de carne sau legume, boabe de cafea, piele sau fructe, scrum de tigara, scobitori, etc.) pentru a evita blocare filtrelor, evacuarea sau ajutajul bratului de spalare.
- Nu clatiti vasele inainte de a le introduce in masina de spalat.
- Daca recipientele pentru sosuri sau cele utilizate in cuptor sunt acoperite de o crusta de alimente arse sau prajite, este recomandabil sa le lasati inainte la inmuiat.
- Asezati vasele cu fata in jos.
- Incercati sa asezati vasele in asa fel incat acestea sa nu se atinga intre ele. Daca acestea au fost incarcate corespunzator veti obtine rezultate mult mai satisfacatoare.
- Dupa ce ati introdus vasele, verificati daca bratele de pulverizare se rotesc liber.
- Recipientele sau alte vase care sunt acoperite cu o crusta arsa de alimente trebuie sa fie lasate la inmuiat in apa cu detergent.
- Pentru a spala corespunzator recipientele din argint:
  - **a)** clatiti imediat dupa utilizare, in special daca s-au utilizat pentru maioneza, oua, peste, etc;
  - **b)** nu le stropiti cu detergent;
  - **c)** Pastrati-le la distanta de alte metale.

Cum sa faceti economii

- Daca doriti ca masina de spalat sa realizeze o spalare completa, asezati vasele in masina de spalat dupa fiecare masa si daca este nevoie porniti ciclul CLATIRE RECE pentru a inmuia resturile de alimente si pentru a indeparta particulele mai mari de alimente de la noua incarcare.
- Daca vasele nu sunt foarte murdare sau daca cosul nu este plin, selectati programul ECONOMIC urmand instructiunile din lista cu programe.

Ce nu trebuie sa spalati cu ajutorul masinii de spalat vase

- Tineti minte faptul ca nu toate vasele pot fi spalate in masina de spalat. Nu va recomandam sa spalati vase din termoplastic, tacamuri cu manere din lemn sau plastic, recipiente cu manere din lemn, vase din aluminiu, cristal doar daca nu este specificat altfel.
- Unele decoratiuni se pot decolora. De aceea este o idee buna ca inainte de a spala tot setul, sa spalati doar un articol din set pentru a observa daca decoratiunile se decoloreaza.
- Nu este recomandabil sa asezati tacamurile din argint cu manere din otel oxidabil deoarece poate exista o reactie chimica intre acestea.

Atunci cand cumparati tacamuri noi, asigurati-va de faptul ca acestea pot fi spalate in masina de spalat vase.

Sfaturi utile

- Pentru a evita caderea de pe raftul superior, indepartati intai raftul inferior.
- Daca vasele vor fi lasate in masina de spalat pentru mai mult timp, lasati usa putin deschisa pentru a lasa aerul sa circule si pentru a imbunatati performantele de uscare.

12. ÎNGRIJIRE ȘI CURĂȚARE

(Fig. A "5")

- Pentru a curata partea exterioara a masinii de spalat vase, nu utilizati solventi (cu actiune degresanta), substante abrazive ci doar cu ajutorul unui material umezit in apa.

- Masina de spalat nu necesita o intretinere speciala deoarece rezervorul se curata automat.

- Stergeti periodic garnitura usii cu ajutorul unui material umezit pentru a indeparta resturile de alimente sau de agent de clatire.

- Se recomanda curatarea masinii de spalat vase, pentru indepartarea depozitelor de calcar si de murdarie. Va sugeram sa efectuati periodic un program de spalare cu un produs special pentru curatarea masinii de spalat vase. in vederea realizarii acestei operatiuni, masina de spalat vase trebuie sa fie goala.

- Daca dupa curatarea filtrelor observati faptul ca vasele nu sunt spalate sau clatite corespunzator, verificati daca toate capetele bratelor bratelor de pul verizare sunt libere **(Fig. A "5")**.

Daca sunt blocate, curatati-le in felul urmator:

1) Pentru a indeparta bratul superior, rotiti-l pana se aliniaza cu semnul stop marcat de sageata **(Fig. 1b)**. Impingeti-l in sus **(Fig. 1)** si mentineti in apasat in sus, desurubati in sensul acelor de ceasornic **(pentru reasamblare, repetati aceeasi procedura dar in sensul invers acelor de ceasornic).** Bratul inferior poate fi indepartat tragand in sus **(Fig. 2)**;

2) Spalati bratele sub jet de apa pentru a curata blocajele din capetele acestora;

3) Dupa ce ati incheiat, fixati la loc bratele in aceleasi pozitii, tinand cont de alinierea sagetii si insurubati la loc.

- Captuseala usii si a rezervorului sunt realizate din otel inoxidabil; daca apar pete provovate de oxidare, acest lucru se datoreaza unei concentratii mari de saruri de fier in apa.

- Petele pot fi indepartate cu ajutorul unui agent abraziv; nu utilizati materiale pe baza de clor, otel, etc.

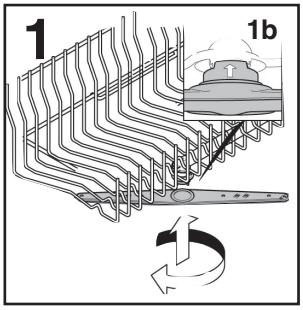

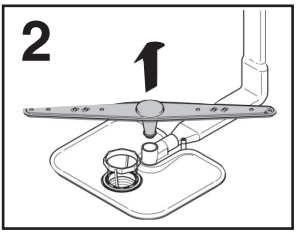

DUPA INCHEIEREA PROGRAMULUI DE SPALARE

Dupa fiecare spalare este esential sa opriti alimentarea cu apa si sa opriti masina apasand butonul Pornit / Oprit in pozitia Oprit.

Daca masina nu va fi utilizata pentru o perio ada indelungata de timp, este recomandabil sa urmati aceste reguli:

1. Realizati o spalare fara incarcare cu detergent pentru a curata masina de orice depozite;

2. Scoateti cablul de alimentare din priza;

3. Opriti alimentarea cu apa;

4. Umpleti recipientul pentru agentul de clatire;

5. Lasati usa deschisa;

6. Pastrati curat interiorul masinii de spalat;

7. Daca masina de spalat vase este lasata in locuri unde temperatura coboara sub 0°C, apa ramasa pe conducte poate ingheta. Asteptati pana ce temperatura creste peste zero si asteptati timp de 24 de ore inainte de o porni.

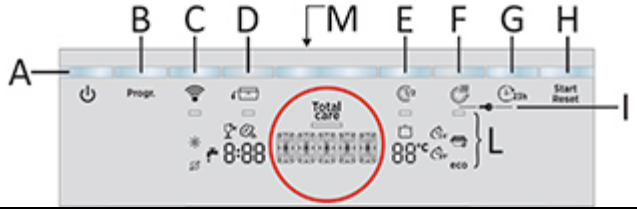

A Buton „PORNIRE/OPRIRE”

B Buton „SELECTARE PROGRAM”

C Buton „CONTROLUL LA DISTANȚĂ (Wi-Fi)”

D Buton de opțiune „OPEN DOOR”

E Butonul de opțiune „JUMĂTATE DE CUVĂ”

F Buton de opțiune „EXTRADRY”

G Buton „PORNIRE ÎNTÂRZIATĂ”

H Buton „Start/Reset” (pornire/anulare program)

I F+G BLOCARE PENTRU COPII

L AFIȘAJ

M LEGENDĂ PROGRAM

DIMENSIUNE				
DATĂ	**ÎN POZIȚIE VERTICALĂ NEASISTATĂ**		**INTEGRATĂ PE JUMĂTATE**	**ÎNCORPORAT**
	CU BLAT DE LUCRU	FĂRĂ BLAT DE LUCRU	/	/
Lățime x Înălțime x Adâncime (cm)	60x85x60,9	59,8x82x58	59,8x81,8 ÷ 89,8x57	59,8x81,8 ÷ 89,8x55
Adâncime cu ușa deschisă (cm)	120	117	117	117
DATE TEHNICE (Consultați plăcuța cu valori nominale)				
Setări poziție (EN 50242)		**13**	**15**	**16**
Capacitate cu tigăi și vase		8 persoane	9 persoane	9 persoane
Presiune apă curentă (MPa)		Min. 0,08 – Max. 0,8		
Siguranță/Intrare curent/Tensiune de alimentare		Consultați plăcuța cu valori nominale		

15. SELECTAREA PROGRAMULUI ȘI OPȚIUNI SPECIALE

Descrierea AFIȘAJULUI

Afișajul vă informează în mod constant cu privire la funcționarea aparatului.

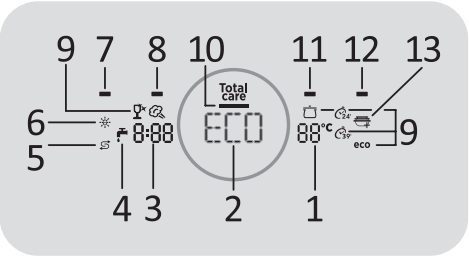

1) AFIȘAREA TEMPERATURII
Indică temperatura de spălare a fiecărui Progr. selectat.

2) AFIȘAREA PROGR.ULUI
Indică Progr.ele de spălare setate, oferă informații privind opțiunile setate, raportează orice erori și altele.

3) AFIȘAREA TIMPULUI RĂMAS
Indică durata de spălare pentru fiecare Progr. selectat și oferă timpul rămas până la sfârșitul Progr.ului.

4) INDICATORUL LUMINOS DE ALIMENTARE CU APĂ ÎNCHISĂ
Indică orice eroare a debitului de apă de intrare între robinet și mașina de spălat (consultați „DEPANARE ȘI GARANȚIE”).

5) INDICATOR LUMINOS „SARE CONSUMATĂ”

6) INDICATOR LUMINOS „MIJLOC DE CLĂTIRE CONSUMAT”

7) INDICATOR LUMINOS CONEXIUNE Wi-Fi

8) PEN DOOR „OPEN DOOR”

9) PEN DOOR

10) INDICATOR LUMINOS DE PROGR. „Total care”
Atunci când se activează Progr.ul Total care, se aprinde indicatorul luminos corespunzător.

11) INDICATOR LUMINOS OPȚIUNE „JUMĂTATE DE CUVĂ”

12) Indicator luminos opțiune „EXTRADRY”

13) Indicatorul luminos „ADDISH”

⚠ AVERTISMENT

Dacă atingeți afișajul în primele secunde după ce ați conectat aparatul puteți întrerupe procedura de autocalibrare, punând astfel în pericol funcționarea adecvată a aparatului. În acest caz, scoateți ștecărul și repetați operațiunea.

Buton PORNIRE/OPRIRE

La sfârșitul ciclului, nu uitați să opriți mașina utilizând butonul PORNIRE/OPRIRE, apoi scoateți ștecărul și închideți alimentarea cu apă.

La prima pornire a aparatului

- Atunci când ați conectat aparatul la rețeaua de alimentare și l-ați pornit de la butonul **Start/Reset**, pe afișaj va apărea **„ENGLISH”**.
- Aparatul este acum în modulul de setare a limbii.
- Selectați limba dorită apăsând butoanele **JUMĂTATE DE CUVĂ** și **EXTRADRY**, apoi confirmați apăsând butonul **„Start/Reset”**.
- Pe afișaj va apărea un mesaj de **BINE AȚI VENIT** timp de 5 secunde.

Meniu setări

Din meniul de setări, puteți adapta diverși parametri la necesitățile dvs. de spălare.

Accesarea meniului Setări

Mașina de spălat vase trebuie oprită ÎNTOTDEAUNA înainte de a iniția această procedură.

- Țineți apăsat butonul **„Progr"** și apăsați simultan **butonul „PORNIRE/OPRIRE"** ⏻ timp de 3 secunde.
- Pe afișaj apare „**SETĂRI**".
- Apăsați din nou butonul **Progr**. pentru a afișa elementele de meniu, în următoarea secvență:
  - **ELIMINARE CALCAR** (pentru a seta, consultați capitolul relevant din broșură)
  - **ALARMĂ** (pentru a seta, consultați paragraful relevant)
  - **Mod memorare** (pentru a seta, consultați paragraful relevant)
- Apăsați butonul **JUMĂTATE DE CUVĂ** ½ sau **EXTRADRY** pentru a modifica setările curente.
- Apăsați din **Progr.** pentru a derula printre elementele de meniu.
- Apăsați concomitent butoanele **JUMĂTATE DE CUVĂ** ½ **și EXTRADRY**; și pe afișaj va apărea **Da/Nu**.

La următoarea pornire a aparatului

Apăsați butonul **Start/Reset**; Progr.ul „**ECO**" va apărea pe afișaj.

Dacă modul de memorare este activat, programul memorat va apărea pe afișaj.

Schimbarea limbii

- Apăsați butoanele **JUMĂTATE DE CUVĂ** ½ **și EXTRADRY** concomitent timp de 5 secunde.
- Pe afișaj apare „ **ENGLISH**".
- Urmați pașii detaliați în paragraful „**SETAREA LIMBII**".

⚠ AVERTISMENT

Această procedură va anula toate setările stocate, iar aparatul se va reseta la valorile implicite din fabrică.

Setări program

- Deschideți ușa și puneți vasele murdare în interiorul mașinii.
- Pe afișaj va apărea Progr.ul **„ECO"** sau Progr.ul stocat anterior.

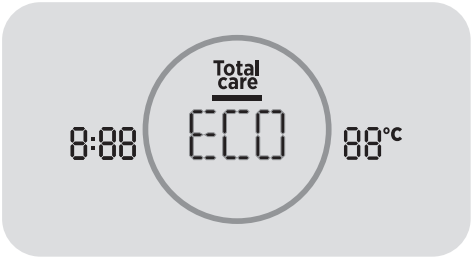

- Durata Progr.ului va fi afișată în stânga inelului, în timp ce temperatura Progr.ului va fi afișată în dreapta inelului.
- Selectați Progr.ul dorit apăsând de câteva ori butonul **„Progr."**.
- Pe afișaj vor apărea pictogramele care facilitează anumite Progr.e.

- Pentru a selecta o opțiune, apăsați butonul corespunzător (se va aprinde indicatorul luminos).

- Apăsați butonul „**Start/Reset**”.

Atunci când se închide ușa, după emiterea unui semnal sonor, Progr.ul va începe automat. Afișajul va indica timpul rămas la sfârșitul ciclului de spălare.

după ce porniți mașina de spălat vase, așteptați câteva secunde pentru lansarea programului.

Programele „AUTOMATE” (numai la anumite modele).

Mașina de spălat vase este dotată cu un ***senzor de murdărie*** capabil să analizeze gradul de murdărie al apei în timpul tuturor ***fazelor Progr.ului*** „***AUTOMAT***” (***consultați legenda Progr.ului***). Mulțumită acestui dispozitiv, parametrii ciclului de spălare sunt adaptați automat la cantitatea reală de murdărie de pe vase. Aceasta deoarece gradul de murdărie al apei este conectat de cantitatea de murdărie de pe vase. Astfel, sunt garantate rezultate de spălare excelente dacă se optimizează consumul de apă și energie.

Programele „IMPULSE”

Progr.ele **„IMPULSE**” utilizează o tehnologie de spălare cu impulsuri, care reduce **consumul și zgomotul, și îmbunătățește performanța.**

Funcționarea intermitentă a pompei de spălat NU este considerată o funcționare greșită; este o caracteristică a spălării cu impulsuri și, prin urmare, trebuie considerată o caracteristică normală a programului.

ADDISH (posibilitatea de adăuga vase după ce programul a început)

Atunci când **începe** Progr.ul, trebuie doar să deschideți ușa și să adăugați mai multe vase atunci când se aprinde indicatorul luminos **ADDiSH**.
Aparatul se va opri automat, iar timpul rămas până la sfârșitul ciclului va clipi intermitent pe afișaj.
Închideți ușa, **fără a apăsa niciun buton**. Ciclul va fi reluat din momentul în care a fost oprit.
Atunci când indicatorul luminos se stinge, nu se mai recomandă adăugarea de vase.

Deschideți ușa încet și cu atenție, pentru a evita să vă udați cu stropi din apa mașinii.

Adăugarea de vase după ce indicatorul luminos ADDISH s-a stins este ferm descurajată, întrucât acest lucru poate afecta performanța de spălare.

(Numai pentru modele cu poziție verticală neasistată)
Opțiunea de ADDISH poate fi utilizată, chiar și fără a deschide ușa prin apăsarea butonului „Start/Reset”. În acest caz, apăsați pur și simplu butonul „PORNIRE/OPRIRE” din nou pentru a relua ciclul de unde ați rămas.

AVERTISMENT

Dacă deschideți ușa în timpul ciclului de uscare, un semnal sonor intermitent vă informează că ciclul de uscare nu s-a încheiat încă.

Schimbarea unui program în curs de derulare

Procedați după cum urmează pentru a schimba sau a anula un Progr. în curs de derulare:

- Țineți apăsat butonul **„„Start/Reset”.** timp de cel puțin **3** secunde. Pe afișaj va apărea **„RESETARE”** și se vor auzi semnale sonore.
- Progr.ul în curs de derulare va fi anulat.
- În acest moment se poate seta un Progr. nou utilizând butonul **„Progr.”**.

⚠ AVERTISMENT

Înainte de a iniția un program nou, trebuie să verificați dacă mai există detergent în dozator. Dacă este cazul, mai puneți detergent.

În cazul în care există o întrerupere a alimentării cu curent în timp ce mașina de spălat vase funcționează, o memorie specială stochează Progr.ul selectat și, la reluarea alimentării cu curent, aceasta continuă de unde a rămas.

Operațiunile programului (numai pentru modele cu poziție verticală neasistată)

În timpul derulării unui Progr., afișajul indică numele Progr.ului ales, temperatura aferentă și timpul rămas până la sfârșitul ciclului, care este actualizat automat.

Sfârșitul programului

Se va auzi o alarmă sonoră de 5 secunde (dacă nu este oprită) de 3 ori la intervale de 30 de secunde pentru a indica că Progr.ul s-a încheiat.

Dacă se activează opțiunea „OPEN DOOR” în timpul fazei de uscare, ușa se va deschide automat și trebuie să așteptați până la semnalul sfârșitului de ciclu înainte de a scoate vasele.

POWER WASH (numai la anumite modele)

În unele Progr.e (consultați tabelul de Progr.e), va f activat cel de-al treilea braț de spălare, poziționat pe partea inferioară a mașinii de spălat (**„POWER WASH”**).
Această opțiune este ideală atunci curățați veselă sau oale extrem de murdare, amplasându-le direct în zona din coș de deasupra brațului „**POWER WASH**”.

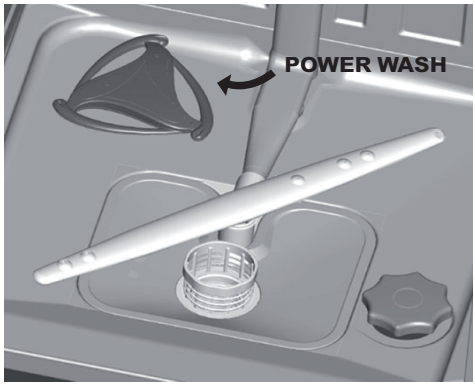

Butoane de opțiune

Butoanele de opțiune vă oferă mai multe opțiuni de spălare, lăsându-vă să personalizați Progr.ele de spălare (consultați tabelul din capitolul 17 pentru o listă de Progr.e pentru care se poate activa fiecare opțiune.)
Opțiunile sunt activate (sau dezactivate) înainte ca Progr.ul să înceapă, utilizând butoanele adecvate.
Indicatoarele luminoase relevante vor apărea (sau dispărea) pe afișaj.

Butonul de opțiune trebuie activat după ce ați ales Progr.ul de spălare.

Dacă este selectată o opțiune care nu este compatibilă cu programul selectat, indicatorul luminos al opțiunii respective clipelte mai întâi și apoi se stinge.

Butonul „OPEN DOOR” (DESCHIDERE AUTOMATĂ A UȘII)

Această opțiune activează un dispozitiv special care deschide ușa cu câțiva centimetri în timpul sau la sfârșitul ciclului de uscare (în funcție de Progr.). Aceasta garantează uscarea naturală și eficientă a vaselor. Durata ciclului selectat se va modifica automat pentru a obține temperatura optimă pentru ciclul de clătire; aceasta reduce semnificativ consumul de energie. Deschiderea automată a ușii în timpul ultimei faze de uscare permite circularea aerului, eliminând riscul de miros greu. Atunci când se deschide ușa, pe afișaj va apărea mesajul „**OPEN DOOR**”.

Această opțiune este activată automat în programul „ECO”. În orice caz, este posibilă dezactivarea acesteia. Opțiunea „OPEN DOOR” nu este disponibilă în programele „RAPID 29”, „RAPID 39” și „PRESPĂLARE”.

AVERTISMENT

La selectarea acestei opțiuni, nu trebuie sub nicio formă se împiedicați ușa să se deschidă sau să o forțați să se închidă, întrucât acest lucru ar deteriora mecanismul. Asigurați-vă că există suficient spațiu liber în fața ușii și, prin urmare, înainte de închidere, așteptați ca dispozitivul de deschidere să își încheie activitatea.

Butonul „JUMĂTATE DE CUVĂ”

Dacă trebuie să spălați doar câteva vase (de ex., pahare, cești, farfurii), puteți activa opțiunea „ **JUMĂTATE DE CUVĂ**”.
Astfel, puteți economisi apă, energie și timp. Cu opțiunea „ **JUMĂTATE DE CUVĂ**”, utilizați mai puțin detergent decât la o cuvă plină.

Butonul „EXTRADRY”

Această opțiune vă permite să obțineți cea mai ridicată eficiență, crescând temperatura de spălare a apei în timpul ultimei faze a ciclului de spălare.

Indicator luminos „SARE CONSUMATĂ”

Atunci când se aprinde indicatorul luminos umpleți rezervorul de sare.

Indicator luminos „MIJLOC DE CLĂTIRE CONSUMAT”

Atunci când se aprinde indicatorul luminos mijlocul de clătire este consumat și trebuie alimentat.

Butonul „PORNIRE ÎNTÂRZIATĂ”

Timpul de pornire al mașinii de spălat poate fi setat cu ajutorul acestui buton, amânând pornirea cu 1 până la 23 ore. Procedați după cum urmează pentru a seta o pornire întârziată:

- Apăsați butonul „**PORNIRE ÎNTÂRZIATĂ**” (pe afișaj va apărea „**0:00**”).
- Apăsați din nou butonul pentru a crește întârzierea în ore (la fiecare apăsare de buton, întârzierea este crescută cu 1 oră până la maxim 23 de ore).

Dacă nu doriți o pornire întârziată, apăsați butonul Pornire întârziată în mod repetat până când pe afișaj apare 0:00 (aparatul va începe imediat).

- Pentru a porni numărătoarea inversă, apăsați butonul „**Start/Reset**”. Afișajul va indica timpul rămas la sfârșitul Progr.ului. La sfârșitul numărătorii inverse, Progr.ul va începe automat.

(Numai pentru modele cu poziție verticală neasistată)
Durata ciclului selectat va fi indicată pe afișaj. La sfârșitul numărătorii inverse, programul va începe automat, iar durata ciclului selectat va fi indicată pe afișaj.

Procedați după cum urmează pentru a anula o pornire întârziată:

- Țineți apăsat butonul „ **Start/Reset”** timp de cel puțin 3 secunde. Pe afișaj va apărea „ **RESETARE””** și se vor auzi semnale sonore.

- Pornirea întârziată și Progr.ul selectate vor fi anulate. Pe afișaj vor apărea două liniuțe.

- În acest moment, pentru a declanșa mașina de spălat vase, trebuie selectate un Progr. nou și orice butoane de opțiune, după cum se indică în **„SETĂRI DE PROGR.”.**

Semnalul sonor de SFÂRȘIT AL PROGRAMULUI oprit

Produsul este setat în fabrică cu un semnal sonor activat.

Semnalul sonor poate fi oprit, după cum urmează:

Mașina de spălat vase trebuie oprită ÎNTOTDEAUNA înainte de a iniția această procedură.

1. Țineți apăsați butonul „**Progr.**” și, în același timp, porniți mașina de spălat vase utilizând butonul „**PORNIRE/OPRIRE**”.
2. Pe afișaj apare „ **SETĂRI**”.
3. Apăsați butonul „**Progr.**” până când pe afișaj apare „ **ALARMĂ**”.
4. Apoi apăsați butonul **„JUMĂTATE DE CUVĂ"** sau **„EXTRADRY"** pentru a modifica valoarea de laDA/NU.
5. Opriți mașina de spălat vase apăsând butonul „**PORNIRE/OPRIRE**” pentru a confirma noua setare.

Pentru a porni din nou alarma, urmați aceeași procedură.

Modul memorare (Memorarea ultimului program utilizat)

1. Țineți apăsați butonul „**Progr.**” și, în același timp, porniți mașina de spălat vase utilizând butonul „**PORNIRE/OPRIRE**”.
2. Pe afișaj apare „ **SETĂRI**”.
3. Apăsați butonul **Progr.** până când pe afișaj apare **„ FUNCȚIE MEMO”**.
4. Apoi apăsați butonul **„JUMĂTATE DE CUVĂ"** sau **„EXTRADRY"** pentru a schimba Progr.ul.
5. Opriți mașina de spălat vase apăsând butonul „**PORNIRE/OPRIRE**” pentru a confirma noua setare.

Pentru a schimba Progr.ul stocat, urmați aceeași procedură.

Activarea sau dezactivarea MODULUI DEMO (care se utilizează exclusiv în magazine)

Activarea

Mașina de spălat vase trebuie oprită ÎNTOTDEAUNA înainte de a iniția această procedură.

1. Porniți aparatul utilizând butonul **Pornit/Oprit**.
2. Apăsați butoanele **„Progr.”** Și **„PORNIRE ÎNTÂRZIATĂ”** **concomitent timp de 5 secunde.**
3. **„MOD DEMO ACTIVAT”** va apărea pe afișaj.
4. Dacă nu se apasă niciun buton timp de 30 de secunde, Progr.ul va începe, simulând pornirea unui Progr. de spălat.

Se activează opțiunile Progr./Opțiuni/ PORNIRE ÎNTÂRZIATĂ, apăsând aceste butoane puteți simula funcționarea produsului fără a iniția o spălare.

Dezactivarea

AVERTISMENT

După instalare, dacă aparatul funcționează corect, dar ciclul de spălare nu începe la apăsarea butonului start, este posibil să nu se fi dezactivat „Modul Demo”.

Mașina de spălat vase trebuie oprită ÎNTOTDEAUNA înainte de a iniția această procedură.

1. Porniți aparatul utilizând butonul **Pornit/Oprit.**
2. Apăsați butoanele **„Progr.”** și **„PORNIRE ÎNTÂRZIATĂ”** **concomitent timp de 5 secunde.**
3. **„MOD DEMO DEZACTIVAT”** va apărea pe afișaj.
4. Opriți aparatul.

BLOCARE PENTRU COPII

- Apăsând butoanele EXTRADRYși **PORNIRE ÎNTÂRZIATĂ** în același timp de aproximativ 3 secunde veți bloca toate tastele. Astfel, puteți preveni orice modificări nedorite sau accidentale.
- Blocarea tastelor poate fi anulată apăsând pur și simplu butoanele **EXTRADRY**și **PORNIRE ÎNTÂRZIATĂ** din nou sau oprind aparatul.

În cazul în care se întrerupe alimentarea în timp ce mașina este în funcțiune, o opțiune specială de memorie salvează setările și, la reluarea alimentării, aparatul reia ciclul de unde a rămas.

16. CONTROLUL LA DISTANȚĂ (WI-FI)

Acest aparat este dotat cu tehnologie **Wi-Fi** care permite controlarea la distanță a aparatului prin intermediul unei aplicații.

Sincronizarea aparatului cu aplicația

- Descărcați aplicația ***Hoover Wizard*** pe dispozitivul dvs.

Aplicația *Hoover Wizard* este disponibilă pentru tabletele și smartphone-urile cu Android și iOS.

Pentru a descoperi toate detaliile opțiunilor Wi-Fi, explorați meniurile aplicației în modul DEMO.

- Asigurați-vă că smartphone-ul/tableta dvs. este conectată la rețeaua **Wi-Fi**.
- Activați funcția **BLUETOOTH** (dacă este disponibilă).
- Deschideți aplicația, creați un profil de utilizator și sincronizați cu aparatul. Pentru a proceda astfel, fie urmați instrucțiunile care apar pe afișajul dispozitivului dvs., fie procedura descrisă în „**Ghidul rapid**" care vine odată cu aparatul, pe care îl puteți obține de pe **linkul go.candy-group.com/am-dw.**

ACTIVAREA CONTROLULUI LA DISTANȚĂ

- Asigurați-vă că router-ul este pornit și conectat la internet.
- Încărcați mașina de spălat, încărcați detergentul și închideți ușa.
- Porniți aparatul utilizând butonul **PORNIRE/OPRIRE**.
- Apăsați butonul **CONTROL LA DISTANȚĂ** timp de 1 secundă.
- Indicatorul luminos Wi-Fi se va aprinde și pe afișaj va apărea mesajul „**CONTROL LA DISTNAȚĂ PORNIT**.
- Tastele și butoanele de pe panoul de control vor fi dezactivate.
- Numai butoanele **CONTROL LA DISTANȚĂ**, **PORNIRE/OPRIRE** și **START/RESETARE** vor rămâne activate.
- Acum puteți gestiona aparatul prin intermediul aplicației.

DEZACTIVAREA CONTROLULUI LA DISTANȚĂ

- Pentru a ieși din modul **CONTROL LA DISTANȚĂ** în timpul unui ciclu de spălare, apăsați butonul **CONTROL LA DISTANȚĂ** de pe aparat timp de 1 secundă. Indicatorul luminos Wi-Fi va începe să lumineze intermitent și pe afișaj va apărea mesajul **„CONTROL LA DISTANȚĂ OPRIT"**.
  Acesta activează panoul de comenzi al aparatului. Ciclul de spălare va continua normal.
- Pentru a reactiva controlul la distanță prin intermediul aplicației, apăsați din nou butonul **CONTROL LA DISTANȚĂ** timp de 1 secundă, lăsând ușa închisă. Indicatorul luminos Wi-Fi se va aprinde și pe afișaj va apărea mesajul **„CONTROL LA DISTANȚĂ PORNIT"**.
  Tastele și butoanele de pe panoul de control vor fi dezactivate. Numai butoanele **CONTROL LA DISTANȚĂ**, **PORNIRE/OPRIRE** și **START/RESETARE** vor rămâne activate.

Dacă aplicația este oprită și apoi pornită din nou - fie prin butonul PORNIRE/OPRIRE sau ca urmare a unei întreruperi a alimentării - atunci când se activează CONTROLUL LA DISTANȚĂ și un ciclu de spălare este în curs de derulare, ciclul va continua din punctul întreruperii.
În acest caz, „CONTROLUL LA DISTANȚĂ” se dezactivează.

Un alt mod de a ieși din modul de control la distanță

- Apăsați butonul **„START/RESETARE”** timp de 3 secunde: orice ciclul în curs de derulare va fi anulat, iar aparatul va ieși din modul **CONTROL LA DISTANȚĂ**. Acum puteți seta un nou ciclu de spălare din panoul de comenzi.

Indicator luminos conexiune Wi-Fi

Acest indicator indică statutul conectării:

- **PORNIT:** controlul la distanță este activat.

- **CLIPEȘTE INTERMITENT LENT:** controlul la distanță este dezactivat.

- **CLIPEȘTE INTERMITENT RAPID TIMP DE 3 SECUNDE APOI SE OPREȘTE:** aparatul nu se poate conecta la rețeaua Wi-Fi de acasă sau nu a fost încă sincronizat cu aparatul.

- **3 CLIPIRI INTERMITENTE LENTE, APOI SE OPREȘTE TIMP DE 2 SECUNDE:** rețeaua Wi-Fi este în curs de resetare (la sincronizarea cu aplicație).

- **SE APRINDE TIMP DE 1 SECUNDĂ, APOI SE OPREȘTE TIMP DE 3 SECUNDE:** ușa este deschisă, controlul la distanță nu se poate activat.

PARAMETRI WIRELESS

Pentru modelele cu opțiunea Wi-Fi

Parametri	Specificații (Wi-Fi)	Specificații (Bluetooth)
Standard de transmisie wireless	802.11 b/g/n	Bluetooth v4.2
Bandă de frecvență	2,412 GHz. - 2,484 GHz.	2,412 GHz. - 2,484 GHz.
Putere de transmisie maximă	802.11b, DSSS 1 Mbps = +19.5 dBm	**Rată de date de bază:** Putere de transmitere RF (Tip): +4 dBm **Rată de date intensificată:** Putere de transmitere RF (Tip): +2 dBm **BLE** Putere de transmitere RF (Tip): +7,5 dBm
	802.11b, CCK 11 Mbps = +18.5 dBm	
	802.11g, OFDM 54 Mbps = +18.5 dBm	
	802.11n, MCS7 = +14 dBm	
Sensibilitate minimă receptor	802,11b = 1024 biți, -80 dBm	**Rată de date de bază:** Sensibilitate @ 0,1% BER: -98 dBm **Rată de date intensificată:** Sensibilitate @ 0,01% BER: -98 dBm **BLE** Sensibilitate @ 0,1% BER: -98 dBm
	802.11g = 1024 biți, -70 dBm	
	802.11n = 1024 biți, -65 dBm	
	802.11n HT40 = 1024 biți, -65 dBm	

Prin prezenta Candy Hoover Group Srl declară că acest CE aparat marcat este în conformitate cu prevederile esențiale ale Directivei 2014/53/UE. Pentru a primi un exemplar al declarației de conformitate, vă rugăm să contactați producătorul: www.candy-group.com

17. LEGENDĂ PROGRAM

Program			Descriere
eco	1. ECO		Program pentru reducerea consumului de energie, adecvat pentru vase cu grad normal de murdarire (cel mai eficient program in ceea ce priveste consumul de energie si apa). **Program standard pentru EN 50242.**
	2. ABUR		În cadrul acestui program se alterneaza actiunea jeturilor de apa si a aburului. Este eficient pentru înmuierea si îndepartarea reziduurilor întarite de alimente si pentru distrugerea bacteriilor, nu este necesara prespalarea vaselor si a oalelor.
	AUTO	3. UNIVERSAL	O data pe zi - pentru vase cu grad normal de murdarire si pentru alte vase care au fost strânse pe parcursul zilei, pentru a fi spalate.
R 39'	4. RAPID 39'		Ciclu rapid, adecvat pentru o spălare zilnică de articole extrem de murdare imediat după masă (MAX 8 persoane).
R 29'	5. RAPID 29'		Spalare rapida pentru vase care vor fi spalate imediat dupa utilizare. Pentru vase de la 6 persoane.
	6. PRESPALARE		Prespalare scurta cu apa rece pentru vase care vor fi pastrate in masina de spalat vase pana la umplerea acesteia.
	7. HYGIENE +		Program de spalare antibacterian, pentru spalarea si sterilizarea vaselor (pentru vase foarte murdare), pentru biberoane etc.
Total care	8. TOTAL CARE		Program adecvat pentru spălarea cu un singur ciclu de **Clasa A** a celor mai delicate vase, cum ar fi sticlăria și porțelanul. * Adecvat pentru spălarea vaselor până la 8 persoane.
	AUTO	9. UNIVERSAL PLUS	Indicat pentru spalarea vaselor utilizate zilnic. Clatirea finala garanteaza un nivel superior de igiena si curatenie.
	AUTO	10. SPĂLARE ZILNICĂ	Program rapid de spalare, pentru vase cu grad normal de murarire - pentru spalari frecvente si incarcari normale.incarcari normale.
	11. ECO PLUS		Un program cu temperatura medie, destinat pentru spalarea cratitelor si a vaselor cu grad "normal" de murdarire, se utilizeaza detergenti care contin enzime.
	12. PAHARE		Adecvat pentru pahare si vase delicate. De asemenea, pentru vase cu grad redus de murdarire, cu exceptia cratitelor.

Spalare cu prespalare
La programele cu prespalare, se recomanda sa adaugati a doua doza de detergent (max. 10g) direct în masina de spalat vase.

Program			Detergent prespălare	Programele "IMPULSE"	Programe automate	"POWER WASH" activă	Temperatură de spălare (°C)	Durată¹ medie de spălare (min.)	Opțiuni			
									Butonul "OPEN DOOR"	Butonul "JUMĂTATE DE CUVĂ"	Butonul "EXTRADRY"	Butonul "PORNIRE ÎNTÂRZIATĂ"
eco	1. ECO		●	■	▬	▬	45	205	DA	DA	DA	DA
	2. ABUR		●	■	▬	▬	75	130	DA	DA	DA	DA
	AUTO	3.UNIVERSAL	▬	■	▲	▬	50-60	100-120	DA	DA	DA	DA
R 39'	4. RAPID 39'		●	▬	▬	▬	60	39	N/A	N/A	N/A	DA
R 29'	5. RAPID 29'		▬	▬	▬	▬	50	29	N/A	N/A	N/A	DA
	6. PRESPALARE		▬	▬	▬	▬	▬	5	N/A	N/A	N/A	DA
	7. HYGIENE +		●	▬	▬		75	140	DA	N/A	DA	DA
Total care	8. TOTAL CARE		●	■	▬	▬	50	100	DA	DA	DA	DA
	AUTO	9. UNIVERSAL PLUS	●	▬	▲		65-75	115-125	DA	N/A	DA	DA
	AUTO	10. SPĂLARE ZILNICĂ	▬	■	▲	▬	45-55	70-80	DA	DA	DA	DA
	11. ECO PLUS		▬	▬	▬		55	190	DA	N/A	DA	DA
	12. PAHARE		▬	■	▬	▬	45	95	DA	DA	DA	DA

● = Detergent prespălare

■ = Programe **"IMPULSE"**

▲ = Programe automate ²

 = Programe unde este activă **POWER WASH**

N/A = OPȚIUNEA NU ESTE DISPONIBILĂ

1) Cu apă rece (15°C) - Toleranță ±10%-
Dacă folosiți apă fierbinte, timpul rămas până la sfârșitul programului este actualizat automat în timpul derulării programului.
Valorile sunt măsurate în laborator conform Standardului european EN 50242 (valorile pot varia în funcție de condițiile de utilizare).

² Programele "automate" sunt optimzate datorita senzorului pentru gradul de murdrire care ajusteaza parametri de spalare în functie de gradul de murdarire al vaselor.

18. UNITATEA DE DEDURIZARE A APEI

În funcție de sursa de alimentare, apa conține diverse tipuri de calcar și minerale care se depozitează pe vase, lăsând pete și marcaje albicioase. Cu cât mai mare este nivelul acestor minerale prezente în apă, cu atât mai dură este apa. Mașina de spălat vase este dotată cu o unitate de dedurizare a apei care, folosind săruri speciale de regenerare, generează apă dedurizată pentru spălarea vaselor. Gradul de duritate al apei dvs. poate fi obținut de la compania dvs. de alimentare cu apă.

Ajustarea dedurizatorului de apă

Dedurizatorul de apă poate trata apa cu un nivel de duritate de până la 90°fH (gradare franceză) sau 50°dH (gradare germană) prin intermediul a 8 setări.
Setările sunt listate în tabelul de mai jos, cu apa din sursa de alimentare relativă care va fi tratată.

Nivel	Duritate apă		Utilizare de sare de regenerare	Setarea dedurizatorului de apă
	°fH (gradare franceză)	°dH (gradare germană)		
0	0-5	0-3	NO	d0
1	6-10	4-6	SI	d1
2	11-20	7-11	SI	d2
3	21-30	12-16	SI	d3
4*	31-40	17-22	SI	d4
5	41-50	23-27	SI	d5
6	51-60	28-33	SI	d6
7	61-90	34-50	SI	d7

**** Unitatea de dedurizare a apei este setată din fabrică la nivelul 4 (d4), întrucât acesta satisface cerințele majorității utilizatorilor.***

Ajustați setarea unității de dedurizare a apei conform gradului de duritate al apei, după cum urmează:

Mașina de spălat vase trebuie oprită ÎNTOTDEAUNA înainte de a iniția această procedură.

1. Țineți apăsat butonul „**Progr.**” și, în același timp, porniți mașina de spălat vase utilizând butonul „**PORNIRE/OPRIRE**”.
2. Pe afișaj apare **„Setare”**.
3. Apăsați butonul **„Progr.”** până când vedeți că pe afișaj apare scris **„DEDURIZARE”**.
4. Apoi apăsați butonul „**JUMĂTATE DE CUVĂ**” sau **„USCARE SUPLIMENTARĂ”** pentru a modifica valoarea de la 1 la 7.
5. Opriți mașina de spălat vase apăsând butonul **„PORNIRE/OPRIRE”** pentru a confirma noua setare.

Pentru a schimba din nou setarea dedurizatorului de apă, urmați aceeași procedură.

AVERTISMENT

Dacă nu puteți finaliza procedura, opriți mașina de spălat vase apăsând butonul „PORNIRE/OPRIRE” și inițiați din nou procedura de la început (PASUL 1).

19. PROBLEME TEHNICE SI GARANȚIE

Dacă considerați că mașina de spălat vase nu funcționează corect, consultați ghidul rapid furnizat mai jos cu privire la sfaturi practice privind modul de rezolvare a celor mai frecvente probleme. **Dacă eroarea persistă sau este recurentă, contactați Centrul de asistență tehnică.**

RAPORTĂRILE ERORILOR

- **Modelele cu afișaj:** erorile sunt raportate cu un număr care le precede sau litera „E” (de ex., Eroarea 2 = E2) și un scurt semnal sonor.
- **Modelele fără afișaj:** erorile sunt raportate de către indicatoarele luminoase care clipesc intermitent pe panoul de comenzi.

Numai la modelele cu afișaj

Sunt afișate erorile	**Semnificație și soluții**
„**VERIFICAȚI APA**” cu un scurt semnal sonor *(numai la anumite modele).*	**Mașina de spălat vase nu se umple cu apă**
	Asigurați-vă că alimentarea cu apă este deschisă.
	Asigurați-vă că furtunul de alimentare cu apă nu este îndoit sau strivit.
	Asigurați-vă că țeava de scurgere este la înălțimea corespunzătoare (consultați secțiunea de instalare).
E2 *(cu afișaj)* cu un scurt semnal sonor	Închideți alimentarea cu apă, deșurubați furtunul de alimentare cu apă din spatele mașinii de spălat vase și verificați ca filtrul „cu nisip” să nu fie înfundat.
E3 *(cu afișaj)* cu un scurt semnal sonor	**Mașina de spălat vase nu drenează apa**
	Asigurați-vă că țeava de scurgere nu este îndoită, sau blocată, și că filtrul nu este înfundat.
	Asigurați-vă că sifonul nu este înfundat.
E4 *(cu afișaj)* cu un scurt semnal sonor	**Scurgere de apă**
	Asigurați-vă că țeava de scurgere nu este îndoită, sau blocată, și că filtrul nu este înfundat.
	Asigurați-vă că sifonul nu este înfundat.
E4-E6-E7-Ef-EL *(cu afișaj)* cu un scurt semnal sonor	**Eroare de control electronic**
	Contactați Centrul de asistență tehnică.
E8-Ei *(cu afișaj)* cu un scurt semnal sonor	**Elementul de încălzire a apei nu funcționează corect sau placa filtrului este înfundată**
	Curățați placa filtrului.

Numai la modelele fără afișaj

În cazul în care apar erori sau defecțiuni în timpul derulării unui program, indicatorul luminos care corespunde ciclului selectat va clipi rapid și se va auzi un semnal sonor intermitent. În acest caz, opriți mașina de spălat vase apăsând butonul „PORNIRE/OPRIRE”. **După ce verificați pentru a vă asigura că alimentarea cu apă este deschisă, că țeava de drenare nu este îndoită și că sifonul sau filtrele nu sunt înfundate, setați din nou programul selectat.**
Dacă eroarea persistă, contactați Centrul de asistență tehnică.

Această mașină de spălat vase este dotată cu un dispozitiv de siguranță la debit în exces, în eventualitatea unei probleme, evacuând automat apa în exces.

⚠ AVERTISMENT

Pentru a asigura funcționarea corectă a dispozitivului de siguranță la debit în exces, vă recomandăm să nu mutați sau să nu înclinați mașina de spălat vase în timpul funcționării. În cazul în care este necesară înclinarea sau mutarea acesteia, vă rugăm să vă asigurați că ciclul de spălat este complet și că în aparat nu rămâne apă.

Alte erori

EROARE	CAUZĂ	SOLUȚIE
1. Nu funcționează niciun program	Ștecărul nu este conectat la priză	Conectați ștecărul electric
	Butonul P/O nu este apăsat	Apăsați butonul
	Ușa este deschisă	Închideți ușa
	Nu se alimentează cu curent	Verificați
2. Mașina de spălat vase nu se umple cu apă	Consultați punctul 1	Verificați
	Robinetul de apă este închis	Deschideți robinetul de apă
	Furtunul de alimentare cu apă este îndoit	Eliminați îndoiturile furtunului
	Filtrul furtunului de apă este înfundat	Curățați filtrul la capătul furtunului
3. Mașina de spălat vase nu evacuează apa	Filtrul este murdar	Curățați filtrul
	Țeava de scurgere este îndoită	Eliminați îndoiturile țevii
	Extensia țevii de scurgere nu este conectată corect	Urmați cu atenție instrucțiunile pentru conectarea țevii de scurgere
	Conexiunea la evacuarea din perete este îndreptată în jos și nu în sus	Apelați un tehnician calificat
4. Mașina de spălat vase evacuează apă în continuu	Poziția țevii de scurgere este prea joasă	Ridicați țeava de scurgere cu cel puțin 40 cm peste nivelul podelei
5. Brațele de pulverizare nu se aud rotindu-se	Cantitate excesivă de detergent	Reduceți cantitatea de detergent Utilizați detergent adecvat
	Un articol împiedică brațele să se rotească	Verificați
	Placa de filtrare și filtrul sunt foarte murdare	Curățați placa și filtrul

EROARE	CAUZĂ	SOLUȚIE
6. La aparatele electronice fără afișaj: unul sau mai multe indicatoare luminoase clipesc intermitent rapid	Alimentarea cu apă este oprită	Opriți aparatul Dați drumul la robinet Resetați ciclul
7. Vasele sunt spălate parțial	Consultați punctul 5	Verificați
	Partea de jos a tigăilor nu a fost spălată bine	Resturile de mâncare arsă trebuie înmuiate înainte de a pune tigăile în mașina de spălat vase
	Marginea tigăilor nu a fost spălată bine	Repoziționați tigăile
	Brațele de pulverizare sunt parțial blocate	Scoateți brațele de pulverizare deșurubând piulițele inelului în sens orar și spălați sub jet de apă curentă
	Vasele nu au fost încărcate corect	Nu puneți vasele prea apropiate unele de celelalte
	Capătul țevii de scurgere este scufundat în apă	Capătul țevii de scurgere nu trebuie să intre în contact cu debitul de apă spre exterior
	A fost măsurată o cantitate incorectă de detergent sau detergentul este vechi și solid	Creșteți măsura conform gradului de murdărie al vaselor sau schimbați detergentul
	Capacul rezervorului de sare nu este închis corect	Strângeți-l bine
	Programul de spălat nu este suficient de metodic	Alegeți un program mai puternic
8. Detergentul nu este eliberat sau este eliberat parțial	Tacâmurile, vasele, tigăile etc., opresc dozatorul de detergent să se deschidă	Poziționați vasele, astfel încât să nu obstrucționeze dozatorul
9. Prezența petelor albe pe vase	Apa din rețeaua de alimentare este prea dură	Verificați nivelul de sare și de mijloc de clătire și ajustați-l. Dacă eroarea persistă, contactați Centrul de asistență tehnică
10. Zgomot în timpul spălării	Vasele se lovesc unele de celelalte	Reverificați încărcarea vaselor în coș
	Brațele care se rotesc se lovesc de vase	Reverificați încărcarea vaselor în coș
11. Vasele nu sunt complet uscate	Debit de aer inadecvat	Lăsați ușa mașinii de spălat vase deschisă ușor la sfârșitul programului de spălat pentru a permite uscarea naturală a vaselor
	Mijlocul de clătire lipsește	Umpleți dozatorul de mijloc de clătire

N.B.: În cazul în care oricare dintre situațiile de mai sus duce la o performanță greșită de spălare sau kla o clătire insuficientă, eliminați depozitele de murdărie de pe vase manual, întrucât ciclul final de uscare întărește murdăria, îngreunând eliminarea la o spălare ulterioară.
În cazul în care eroarea persistă, contactați Centrul de asistență tehnică, citând modelul mașinii de spălat vase. Acesta se regăsește pe placa din secțiunea superioară a interiorului ușii mașinii de spălat vase sau pe garanție. Aceste informații vor facilita o remediere mai rapidă, mai eficientă.

Asistență și garanție
Produsul este garantat în baza legii și a termenilor și condițiilor declarate pe certificatul de garanție inclus cu produsul. Certificatul trebuie păstrat și arătat unui Centru de asistență tehnică autorizat în caz de necesitate, împreună cu dovada achiziției. De asemenea, puteți verifica condițiile de garanție de pe pagina noastră web.
Pentru asistență, vă rugăm să completați formularul online sau să ne contactați la numărul indicat pe pagina de asistență a paginii noastre web.

Producătorul declină întreaga răspundere pentru orice erori de imprimare din această broșură. Mai mult, producătorul își rezervă dreptul de a opera modificări considerate utile pentru produsele sale fără a le modifica caracteristicile esențiale.

20. CONDIȚII AMBIENTALE



Acest aparat este marcat în conformitate cu Directiva europeană 2012/19/UE cu privire la deşeurile de echipamente electrice şi electronice (DEEE).

DEEE conţin atât substanţe poluante (care pot avea consecinţe negative asupra mediului) cât şi componente de bază (care pot fi reutilizate). Este important ca DEEE să facă obiectul unui tratament special, pentru a se îndepărta şi colecta corespunzător toate substanţele poluante şi pentru a se recupera şi recicla toate materialele.

Utilizatorii pot juca un rol important în asigurarea faptului cu DEEE nu poluează mediul; este esenţial să se respecte următoarele reguli de bază:

- DEEE nu trebuie reciclate împreună cu deşeurile menajere;
- DEEE trebuie predate la centrele de colectare municipale sau la societăţile autorizate de colectare/reciclare. În anumite ţări, DEEE voluminoase pot fi preluate de la domiciliu.

În multe ţări, în momentul în care achiziţionaţi un aparat nou de acelaşi tip, aparatul vechi poate predat distribuitorului care trebuie să îl colecteze gratuit, în baza schimbului de unu la unu.

Дякуємо за вибір посудомийної машини **Hoover**. Ми впевнені у тому, що вона допомагатиме вам мити посуд повсякденно і в повній безпеці.

Уважно прочитайте цей посібник для правильної і безпечної експлуатації пристрою та отримання корисних порад щодо ефективного обслуговування приладу.

Посудомийною машиною можна користуватися лише після уважного прочитання цих інструкцій. Радимо завжди тримати цей посібник під рукою і в хорошому стані для будь-якого майбутнього власника.

Перевірте, чи входить до комплекту постачання приладу цей посібник користувача, гарантійний сертифікат, чи наявна адреса сервісного центру та наклейка енергоефективності. Кожен виріб ідентифікується за унікальним 16-значним кодом, так званим "серійний номером", надрукованим на гарантійному сертифікаті або на табличці з серійним номером всередині дверцят або у верхній частині правого боку приладу. Цей код є різновидом ідентифікаційного документа виробу, який потрібен для його реєстрації або для звернення до Центру технічної підтримки.

Мал. A

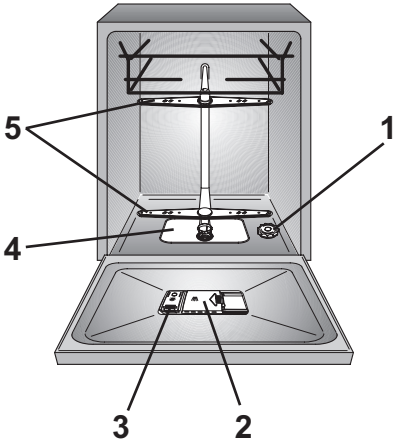

Зміст

1. *ЗАГАЛЬНІ ПРАВИЛА БЕЗПЕКИ*
2. *ПОДАЧА ВОДИ*
3. *ЗАВАНТАЖЕННЯ СОЛІ*
4. *РЕГУЛЮВАННЯ ВЕРХНЬОГО КОШИКА*
5. *ЗАВАНТАЖЕННЯ ПОСУДУ*
6. *ІНФОРМАЦІЯ ДЛЯ ВИПРОБУВАЛЬНИХ ЛАБОРАТОРІЙ*
7. *ЗАВАНТАЖЕННЯ ЗАСОБУ ДЛЯ МИТТЯ*
8. *ТИПИ ЗАСОБІВ ДЛЯ МИТТЯ*
9. *ЗАВАНТАЖЕННЯ ОПОЛІСКУВАЧА*
10. *ОЧИЩЕННЯ ФІЛЬТРІВ*
11. *ПРАКТИЧНІ ПОРАДИ*
12. *ОБСЛУГОВУВАННЯ ТА ЧИЩЕННЯ*
13. *ОПИС ПАНЕЛІ КЕРУВАННЯ*
14. *ТЕХНІЧНІ ДАНІ*
15. *ВИБІР ПРОГРАМ І СПЕЦІАЛЬНІ ФУНКЦІЇ*
16. *ДИСТАНЦІЙНЕ КЕРУВАННЯ (Wi-Fi)*
17. *УМОВНІ ПОЗНАЧЕННЯ ПРОГРАМИ*
18. *ПРИСТРІЙ ПОМ'ЯКШУВАННЯ ВОДИ*
19. *УСУНЕННЯ НЕСПРАВНОСТЕЙ ТА ГАРАНТІЯ*
20. *УМОВИ ЕКСПЛУАТАЦІЇ*

1. ЗАГАЛЬНІ ПРАВИЛА БЕЗПЕКИ

- Цей прилад призначено винятково для домашнього використання, а також для такого аналогічного застосування:
  - у кухонних зонах для персоналу в магазинах, офісах та інших робочих приміщеннях;
  - у заміських будинках;
  - для клієнтів готелів, мотелів та в інших приміщеннях для проживання;
  - у готелях типу „ліжко і сніданок”.

Інші способи використання цього приладу, окрім застосування в домогосподарствах або в стандартних умовах домашнього господарювання, наприклад, промислова експлуатація професіоналами або навченими користувачами, не входять до зазначеного списку застосувань. У разі використання приладу способом, який не відповідає наведеному вище списку, термін служби виробу може скоротитися, а гарантію виробника може бути анульовано. Виробник у максимальному ступені, дозволеному законодавством, не приймає на себе відповідальність щодо будь-якого пошкодження приладу або пошкодження чи збитку, які виникли в результаті експлуатації приладу не в домогосподарствах або стандартних умовах домашнього господарювання (навіть за умови розміщення такого приладу в домогосподарстві або стандартних умовах домашнього господарювання).

- Цей прилад може використовуватися дітьми віком 8 років і старшими, а також особами з обмеженими фізичними, сенсорними й розумовими можливостями, недостатнім досвідом і знаннями, за умови, що вони перебувають під належним наглядом або проінструктовані щодо порядку безпечного користування приладом і усвідомлюють пов’язані з цим небезпеки. Не дозволяйте дітям гратися з посудомийною машиною. Дітям заборонено виконувати очищення й користувацьке обслуговування приладу без нагляду.

- Завжди слід стежити за дітьми, щоб вони не гралися з приладом.

- Дітей віком до 3 років включно слід допускати до приладу лише під постійним наглядом дорослих.

- У разі пошкодження кабелю живлення для уникнення можливої небезпеки його заміну має проводити виробник, його сервісний представник або особи з подібною кваліфікацією. Радимо використовувати оригінальний компонент, який слід замовити в Центрі технічної підтримки.
- Прилад слід підключати до системи водопостачання лише за допомогою комплектів шлангів, які постачаються разом із ним (не використовуйте старі комплекти шлангів).
- Тиск води має становити від 0,08 МПа до 0,8 МПа.
- Переконайтеся, що килими або доріжки не перекривають основу або будь-які вентиляційні отвори.
- Після встановлення прилад слід розташовувати так, щоб вилка була легко доступна.

⚠ УВАГА!

Ножі й інше кухонне приладдя з гострими кінцями слід класти до кошика гострими кінцями вниз або розташовувати горизонтально.

- Не залишайте дверцята відчиненими в горизонтальному положенні, щоб виключити можливі небезпеки (наприклад, замикання).
- Додаткову інформацію щодо виробу або таблицю технічних характеристик див. на веб-сайті виробника.

Електричні підключення й правила техніки безпеки

- Технічні характеристики (напруга живлення і споживана потужність) зазначені на табличці з паспортними даними виробу.
- Переконайтеся, що електрична система заземлена і відповідає всім застосовним вимогам законодавства, а розетка сумісна з вилкою приладу.

Виробник відмовляється від будь-якої відповідальності за фізичні або майнові збитки, які виникли в результаті відсутності заземлення приладу.

- Переконайтеся, що посудомийна машина не перетискає кабелі живлення.
- Загалом не рекомендовано використовувати адаптери, багатополюсні вилки й (або) подовжувачі.
- Перед очищенням або обслуговуванням посудомийної машини від'єднайте прилад від мережі живлення й закрийте подачу води.
- Для вимкнення не тягніть за кабель живлення або пристрій.

- Не залишайте прилад під дією атмосферних чинників (дощу, сонця тощо).
- Заборонено спиратися або сидіти на відчинених дверцятах посудомийної машини, оскільки це може призвести до її перекидання.
- Посудомийна машина призначена для звичайного кухонного приладдя. У посудомийній машині заборонено мити речі, забруднені нафтою, фарбою, часточками сталі або заліза, корозійно активними хімікатами, кислотами або лугами.
- Якщо в помешканні встановлено обладнання для пом'якшування води, не потрібно додавати сіль у пом'якшувач води..
- У разі несправності або порушення роботи приладу вимкніть його, закрийте подачу води і не намагайтеся розібрати прилад. Ремонтні роботи мають проводитися лише в Центрі технічної підтримки з використанням винятково оригінальних запасних частин. Недотримання цих інструкцій може порушити безпечність виробу.
- Переміщуючи пристрій після виймання його з упаковки, не намагайтеся піднімати його за нижню частину дверцят. Злегка відчиніть дверцята й піднімайте машину, утримуючи за верхній бік.

Даним маркуванням CE на цьому виробі ми з повною відповідальністю підтверджуємо його повну відповідність всім значущим вимогам до охорони природного довкілля, здоров'я і промислової безпеки згідно з європейським законодавством.

- **Даний прилад сертифікований згідно з вимогами безпеки органом по сертифікації промислової продукції Державним комітетом України з питань технічного регулювання та споживчої політики державна система сертифікації УкрСЕПРО . з подальшими змінами і доповненнями.**

Встановлення

- Видаліть всі елементи упаковки.

УВАГА!

Зберігайте пакувальні матеріали в місці, недоступному для дітей.

- Заборонено встановлювати або експлуатувати пошкоджену посудомийну машину.
- Дотримуйтеся інструкцій, які постачаються разом із виробом.

2. ПОДАЧА ВОДИ

Приєднання до мережі водопостачання має здійснюватися лише за допомогою нових шлангів. Забороняється повторно використовувати вживані шланги.

- Труба подачі та шланг зливу води мають бути ліворуч або праворуч.

Важливо! До посудомийної машини має постачатися вода температурою, не вищою за 60°C.

- Тиск води повинен бути від 0,08 МПа до 0,8 МПа.
- Шланг подачі має бути приєднаний до мережі водопостачання так, щоб її можна було перекрити. **(мал. 1B)**.
- Для посудомийної машини підходить різьбовий з'єднувач з різьбовим отвором на 3/4 **(мал. 2)**.
- З'єднайте шланг подачі **"A"** з краном **"B"** з різьбовим отвором на 3/4 та переконайтеся, що прикручено добре.
- Труба подачі води має бути не менше 2,5м. Якщо довжини труби не вистачає, зверніться до центру післяпродажного сервісу.
- Якщо труби, до яких приєднується посудомийна машина, нові, або довгий час не використовувались, прочистіть їх водою впродовж декількох хвилин перед з'єднанням зі шлангом подачі води. Таким чином у вхідний фільтр не попаде пісок та іржа.

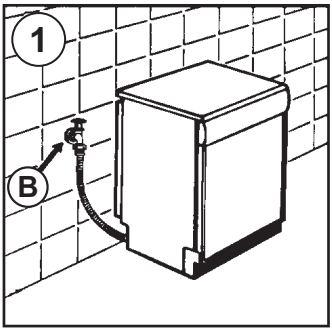

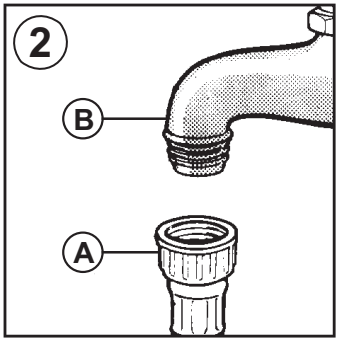

Гідравлічні пристрої захисту

Усі посудомийні машини обладнано пристроєм захисту від заливання, який у разі перевищення нормального рівня води в результаті несправності приладу автоматично блокує подачу води й (або) зливає зайву воду.

Деякі моделі можуть мати одну або кілька з наведених нижче функцій:

- **WATERBLOCK (мал. 3)**
  Система водяного замка waterblock створена для покращення безпеки вашого пристрою. Система запобігає розливу води, причиною якого може стати несправність машини або пошкодження резинових трубок і, зокрема, трубки подачі води.

Як це працює
Зливний піддон у нижній частині приладу збирає всі можливі витоки води і вмикає датчик, який активує клапан під водопровідним краном, повністю блокуючи подачу води, навіть якщо кран повністю відкрито.
Якщо пошкоджено **коробку "A"**, яка містить електричні компоненти, негайно витягніть штепсель із розетки. Для забезпечення належної роботи системи безпеки шланг із коробкою **"A"** слід під'єднати до крану так, як показано на **малюнку**. Шланг подачі води **не** можна різати, оскільки в ньому містяться компоненти під напругою. Якщо шланг недостатньо довгий для належного підключення, його слід замінити на довший. Шланг можна придбати в Центрі технічної підтримки.

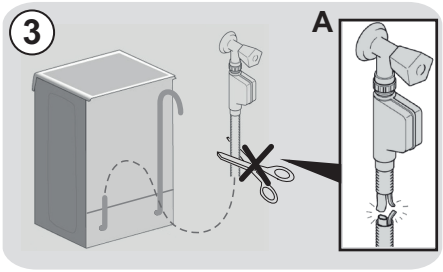

- **AQUASTOP (мал. 4)**:
  пристрій, розміщений на трубі подачі води, який зупиняє потік води у випадку зношування труби; у цьому разі у віконці **"A"** з'явиться червона мітка, а трубу треба буде замінити. Щоб відґвинтити гайку, натисніть на одноходовий блокувальний пристрій **"B"**.

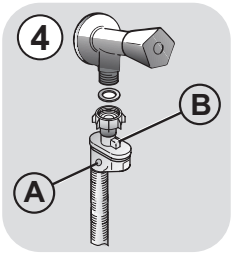

- **AQUAPROTECT – ТРУБА ПОДАЧІ ВОДИ ІЗ ЗАПОБІЖНИМ ПРИСТРОЄМ (мал. 5):**
  У разі витоку води з основної внутрішньої труби **"A"** прозора захисна оболонка **"B"** утримуватиме воду до завершення циклу миття. Після завершення циклу зверніться до Центру технічної підтримки для заміни труби подачі води.

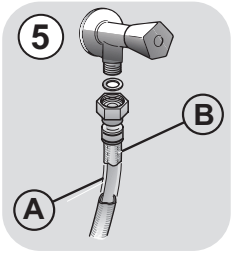

ПРИЄДНАННЯ ЗЛИВНОГО ШЛАНГА

- Зливний шланг має бути приєднано до водонапірної труби, якщо він не має перегинів **(мал. 6)**.
- Водонапірна труба має бути діаметром не менше 4 см і розташовуватись на відстані не менше 40 см над рівнем підлоги.
- Рекомендується встановити вловлювач запаху **(мал. 6X)**.
- За необхідності можна застосовувати зливний шланг довше, ніж 2,5м, за умови, що він розташований на відстані 85 см над рівнем підлоги. Більш ширшу трубу можна отримати безпосередньо в центрі післяпродажного сервісу
- Шланг може бути закріплений за край мийки, але він не має бути занурений у воду, щоб уникнути попадання води назад в машину під час її роботи **(мал. 6Y)**.
- При установленні приладу під стільницею, шланг має бути прикріплений до стіни в, якомога, найвищому положенні **(мал. 6Z)**.
- Переконайтеся у відсутності перегинів шлангів подачі та зливу води.

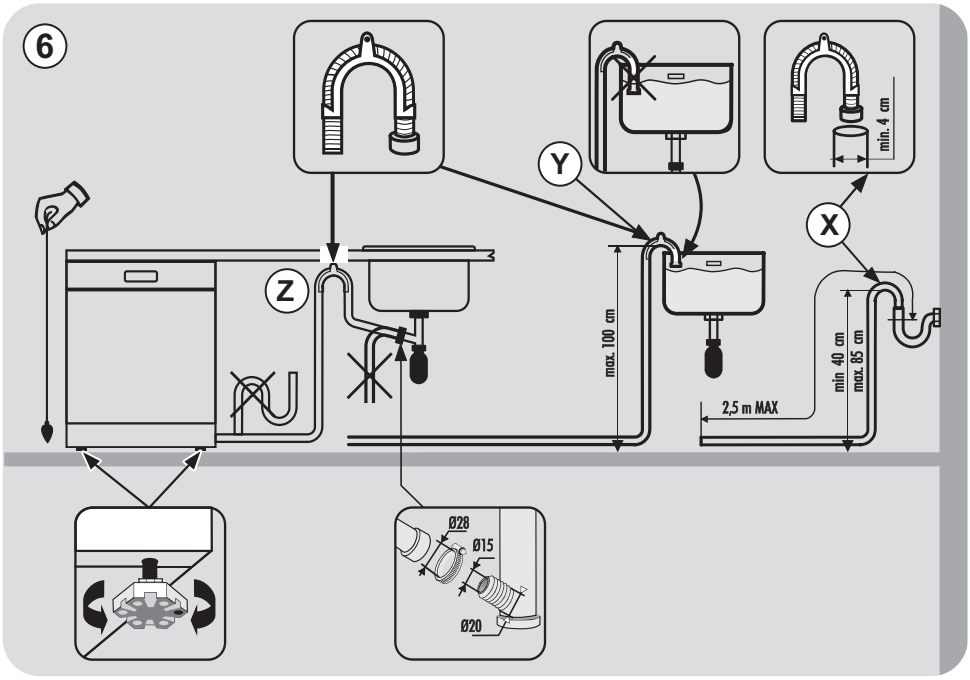

3. ЗАВАНТАЖЕННЯ СОЛІ

(мал. A "1")

- При появі білого нальоту на посуду, необхідно додавання солі у контейнер машини.

- Контейнер для солі знаходиться на нижній частині посудомийної машини.

- Рекомендується використовувати сіль, спеціально призначену для посудомийної машини. Якщо використовувати довгий час інші види солі, що містять невелику кількість нерозчинних частинок, вони можуть погіршити продуктивність пом'якшення води.

- Щоб додати сіль, розкрутіть ковпачок контейнеру та наповніть його.

- Під час цієї операції можливе невелике витікання води, але продовжуйте додавати сіль до тих пір, доки контейнер не буде заповнений. Після заповнення очистіть вхідний отвір контейнеру від сольових залишків і закрутіть ковпачок.

- Ultimata l'operazione, pulire la filettatura dai resti di sale e riavvitare il tappo.

Після завантаження солі, рекомендовано запустити цикл повного миття чи програму попереднє миття/миття холодною водою/ополіскування.

UKR

- Ємність соляного дозатора складає 1,5 - 1,8 кг. Для ефективної роботи приладу, час від часу, він має наповнюватися відповідно до регулювання пристрою пом'якшення води.

(Тільки для першого запуску) При першому використанні електропобутового приладу, після заповнення контейнера сіллю, рекомендується додати води, доки він не наповниться водою.

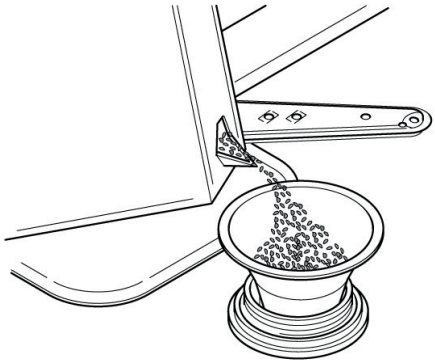

4. РЕГУЛЮВАННЯ ВЕРХНЬОГО КОШИКА

- У випадку регулярного миття тарілок розміром від 29 см до 32,5 см ставте їх у нижній кошик після того, як перемістите верхній кошик у горішнє положення, як описано нижче (відповідно до моделі):

Тип "A":

1. Поверніть передні замки **"A"** назовні;
2. Витягніть кошик і переставте його в горішнє положення;
3. Поверніть замки **"A"** у вихідне положення.

Тепер не можна буде ставити у верхній кошик тарілки діаметром більше 20 см; також не можна використовувати пересувні тримачі, коли кошик встановлено в горішнє положення.

Тип "A":

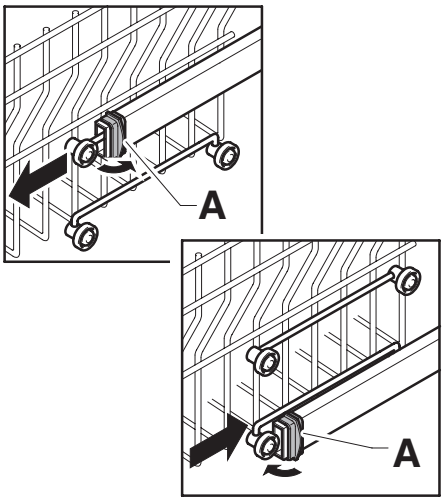

Тип "B": (ЛИШЕ МОДЕЛІ З СИСТЕМОЮ EASY CLICK):

1. Витягніть верхній кошик;
2. Тримайте кошик з обох боків і піднімайте вгору **(мал. 1).**

Тепер не можна буде ставити у верхній кошик тарілки діаметром більше **20 см***; також не можна використовувати пересувні тримачі, коли кошик встановлено в горішнє положення.

***** У моделях, обладнаних третім кошиком, у верхній кошик не можна буде ставити тарілки діаметром більше **14 см**.

ВСТАНОВЛЕННЯ КОШИКА В НИЖЧЕ ПОЛОЖЕННЯ:

1. Тримайте кошик з обох боків і обережно піднімайте вгору **(мал. 1);**
2. Потім повільно опустіть до потрібного положення **(мал. 2).**

Зверніть увагу! У ЖОДНОМУ РАЗІ НЕ ПІДНІМАЙТЕ І НЕ ОПУСКАЙТЕ КОШИК ЛИШЕ З ОДНОГО БОКУ (мал. 3).

УВАГА!

Радимо виконувати регулювання кошика до завантаження посуду.

Тип "B":

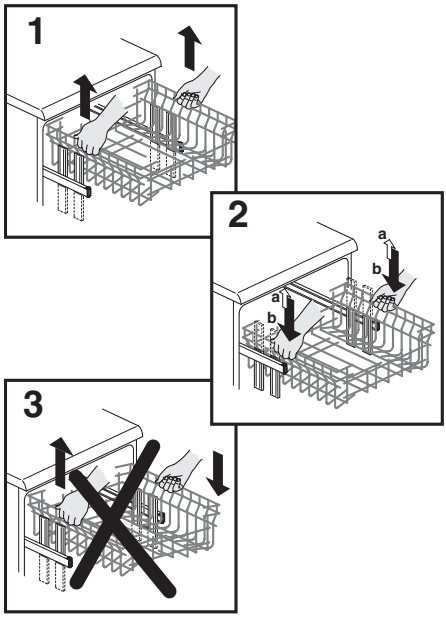

5. ЗАВАНТАЖЕННЯ ПОСУДУ

Використання верхнього кошика

- Верхній кошик обладнаний пересувними підставками, які чіпляються до боків кошика, їх можна регулювати в 4 положення.

- У нижньому положенні **(A-A1)** підставки можна використовувати для таких предметів, як: чайні та кавові чашки, кухонні ножі і черпаки. На кінцях підставок можна безпечно вішати келихи.

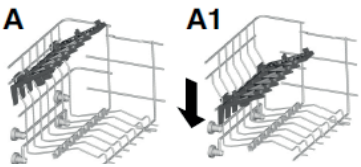

- У вертикальному положенні **(B-B1)** підставки дозволяють завантажувати дрібні та глибокі тарілки з максимальним діаметром до 19 см. Тарілки слід завантажувати вертикально, нижньою частиною до задньої стінки посудомийної машини, з проміжком між кожною тарілкою, що дозволить воді вільно проходити.

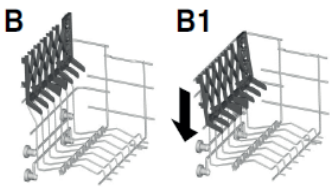

- Рекомендується завантажувати великі тарілки злегка нахиленими вперед для полегшення введення кошика в машину.

- Верхній кошик був розроблений для максимальної гнучкості у використанні і його можна завантажувати склянками, чашками, маленькими тарілками та мисками маленького розміру.

UKR

Стандартне щоденне навантаження представлене на **мал. 1** і **2**.

Верхній кошик (мал. 1)

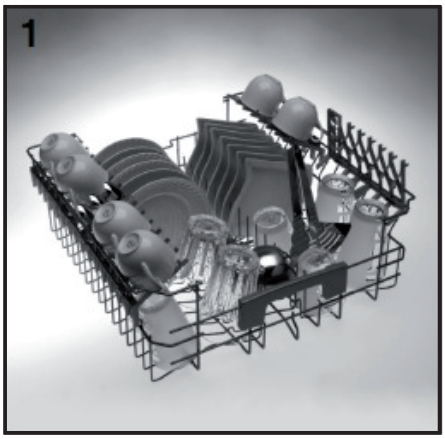

Верхній кошик (мал. 2)

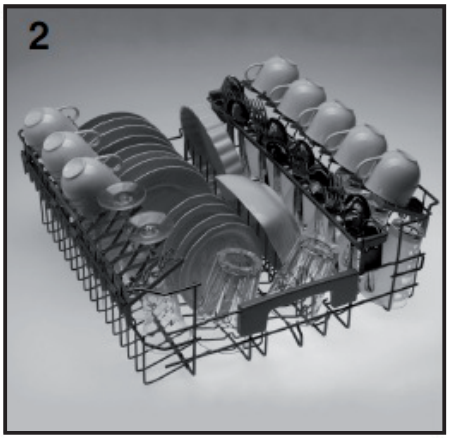

ПРИЛАДДЯ ЗАГАЛЬНИЙ ДОГЛЯД (ЛИШЕ В ДЕЯКИХ МОДЕЛЯХ)

Верхній кошик з приладдям **TOTAL CARE (мал. 3)**, яке дозволяє розміщувати делікатні вироби, наприклад, кришталевий посуд або надзвичайно крихкі керамічні вироби, найбезпечнішим і найбільш зручним чином. Гачки і спеціальні зони в кошику виготовлені із м'яких матеріалів або спроектовані спеціально для тримання ваших найцінніших і крихких речей з максимальною обережністю.

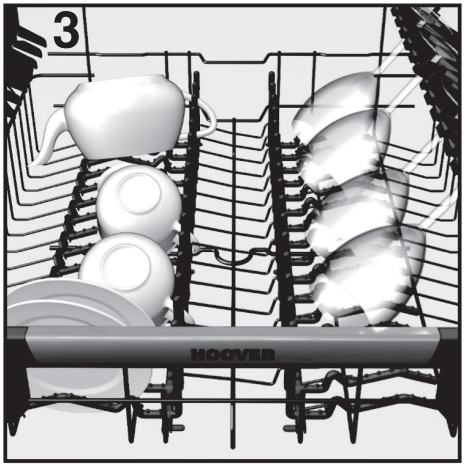

М'які резинові кріплення можна знімати.

Використання нижнього кошика

- До нижнього кошика можна завантажувати каструлі, посуд для печі, супниці, салатниці, кришки, посуд для сервірування, дрібні та глибокі тарілки.
- Помістіть столові прибори в пластиковий тримач для столових приборів з ручками, що вказують догори, і помістіть тримач для столових приборів на нижній кошик **(мал. 7)**, переконавшись, що столові прибори не перешкоджають завантаженню іншого посуду
- Нижній кошик оснащений спеціальною регульованою центральною підставкою **(мал. 4, 5)**. Це дозволяє стабільне і оптимальне завантаження, навіть коли розмір та/або форма посуду нестандартні.

- **ПОЛОЖЕННЯ "A":** для стандартного завантаження, або такого, що виключає, каструлі, салатниці і тому подібне.

- **ПОЛОЖЕННЯ "B":** для посуду стандартного розміру, але який має певну форму (дуже глибокі миски, квадратний посуд або посуд без країв і т. д.).

- **ПОЛОЖЕННЯ "C":** для більш, ніж середніх плоских тарілок та/або з нестандартними формами, (квадратні, шестикутні, овальні, посуд для піци і т. д.).

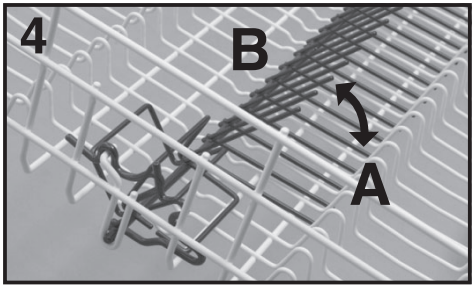

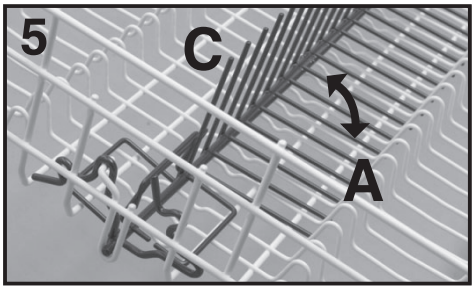

- Менші тарілки (наприклад, десертні) також можуть бути розміщені у нижньому кошику, як показано на **малюнку 6**, з опорним клапаном, розміщеним назовні **("D")**. Для звичайних або великих тарілок клапан має бути в положенні **("E")**.

Верхній кошик (мал. 6)

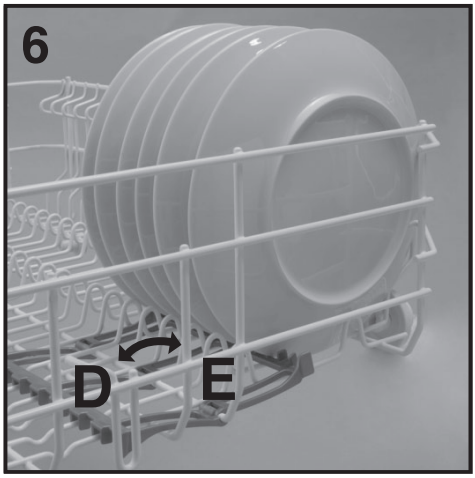

ПОПЕРЕДЖЕННЯ!

Якщо маленькі тарілки поміщаються до кошика з опорним клапаном в неправильному положенні, тарілки будуть заважати нижній установці розпилювання, та запобігати її обертанню.

Стандартне щоденне навантаження представлене на **мал. 7**.

Нижній кошик (мал. 7)



Будь ласка, завантажуйте посудомийну машину правильним чином для забезпечення кращих результатів миття.

Нижній кошик має запобіжний пристрій для безпечного вилучення кошика, що особливо корисно при повному завантаженні.
Для завантаження солі, фільтра очищення та для планового обслуговування, необхідне повне вилучення кошика.

Кошик для столових приборів (мал. 8)

Кошик для столових приборів має 2 різні частини для різних видів завантаження. Ці дві частини можуть відокремлюватись - для цього треба зсунути ліву секцію від правої. Верхню частину кошика можна зняти для різних функцій завантаження.



Використання третього кошика

- Третій кошик був розроблений для завантаження посуду малих розмірів, або посуду, що має плоску чи довгу форму. Звільнивши нижні кошики, завантаження посуду великого розміру стає більш зручним і простішим, та робить можливим, наприклад, завантаження тарілок та горщиків до нижнього кошика.

- До третього кошика можна завантажувати кавові чашки і дрібні тарілки, тарілки для десертів або фруктів, маленькі миски, чайні блюдця, кухонні ножі та виделки, черпаки і великі ложки, тертки та аксесуари для дрібної побутової техніки (наприклад, леза міксера).

Третій кошик (мал. 9)

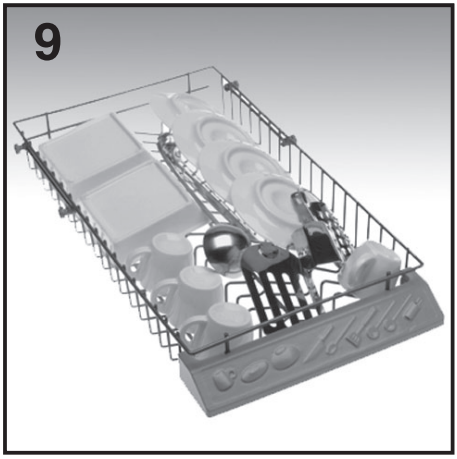

УВАГА!

Третій кошик не призначений для завантаження столових приборів. Відсутність підставок для фіксації столових приборів може призвести до того, що такі предмети можуть падати в нижні кошиках.

- З метою отримання оптимальних результатів миття, рекомендується завантажувати посуд нижньою частиною до верху посудомийної машини (наприклад, маленькі тарілки і миски).

- Третій кошик можна легко витягнути з посудомийної машини шляхом видалення передніх упорів на початку роликів кошика.

- Третій кошик був розроблений для максимальної гнучкості у використанні. Завдяки його розділенню на три нахилені відділи і відсутності фіксованих підставок, його можна завантажувати різними способами: тільки кавові чашки і дрібні тарілки; або кавові чашки разом з мисками і посудом; або знову з дрібними тарілками, тертками і ложками.

Стандартне щоденне навантаження представлене на **мал. 9**.

6. ІНФОРМАЦІЯ ДЛЯ ВИПРОБУВАЛЬНИХ ЛАБОРАТОРІЙ

За інформацією для тестування порівняння і виміру рівня шуму, відповідно європейських нормативів, зверніться до сайту:

testinfo-dishwasher@candy.it

Разом із запитом, вкажіть модель, назву і номер посудомийної машини (дивіться фірмову табличку).

7. ЗАВАНТАЖЕННЯ ЗАСОБУ ДЛЯ МИТТЯ

(Мал. A "2")

Миючий засіб

Важливо!
Рекомендується використання миючих засобів, призначених для посудомийної машини. Вони можуть бути у вигляді порошку, рідини і таблеток.

Використання непридатних миючих засобів (наприклад засобів для миття посуду вручну) не містять належних інгредієнтів, що може призвести до неправильної роботи посудомийної машини.

Заповнення контейнера для миючого засобу

Контейнер для миючого засобу знаходиться на внутрішній стороні дверцят **(мал. A "2")**. Якщо кришка контейнера зачинена, натисніть кнопку **(A)**, щоб відкрити. Після кожного циклу миття кришка завжди відкрита і готова для наступного використання.

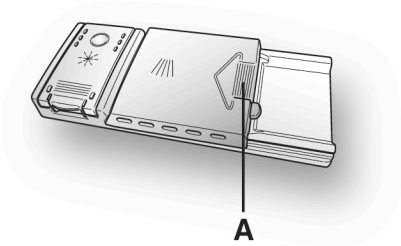

⚠ УВАГА!

Завантажуючи нижній кошик, переконайтеся, що посуд чи щось інше не перешкоджає дозатору миючого засобу.

Кількість миючого засобу різниться від ступеню забрудненості посуду і типу посуду. У секцію контейнера рекомендується заливати 20-30гр миючого засобу **(B)**.

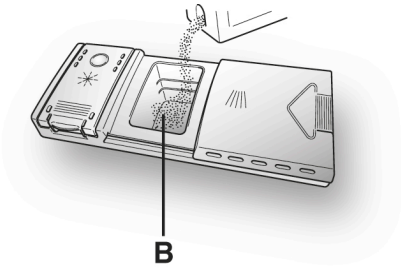

Після заливки миючого засобу в контейнер, закрийте кришку, штовхаючи **(1)**, а потім натискати **(2)** до тих пір, доки вона не клацне.

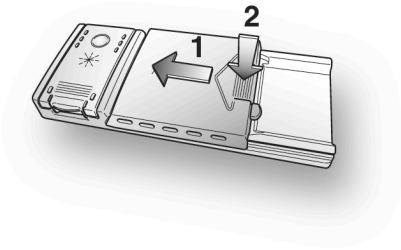

Оскільки всі миючі засоби різні, інструкції на коробках щодо використання можуть бути різними. Тому слід підкреслити, що занадто мала кількість миючого засобу не забезпечить кращих результатів миття, також, як і велика його кількість.

ВАЖЛИВО!
Ве рекомендується використовувати надмірну кількість миючого засобу - це допоможе обмежити шкоду навколишньому середовищу.

8. ТИПИ ЗАСОБІВ ДЛЯ МИТТЯ

Таблетки

Миючий засіб у вигляді таблеток різних виробників розчиняється з різною швидкістю, тому при коротких циклах миття таблетки можуть бути неефективними. При використанні таблеток рекомендується обирати довгий цикл миття для гарантії їх повного розчинення.

ВАЖЛИВО!
Для задовільних результатів миття, таблетку ТРЕБА помістити у ємність для миючого засобу, а НЕ прямо в бак.

Концентровані миючі засоби

Концентровані миючі засоби із зниженою лужністю та натуральними ензимами, у поєднанні з програмою миття при 50°C, не шкодять навколишньому середовищу, а також захищають посуд і посудомийну машину.
При 50°C властивості ферменти ензимів концентрованих засобів змушують розчиняти бруд, що дозволяє досягнути таких самих результатів, що й при температурі 65°C і нижче.

Змішані миючі засоби

Миючі засоби, що містять ополіскувач мають бути розміщені в ємності для миючих засобів. Контейнер для ополіскувача має бути пустим (якщо він заповнений, встановіть регулятор ополіскувача у найнижчу позицію перед застосуванням такого засобу).

Змішані миючі засоби "ВСЕ в 1"

Якщо ви плануєте використовувати змішані миючі засоби "ВСЕ в 1" ("3 в 1" / "4 в 1" / "5 в 1" та ін.) із вмістом солі та / або ополіскувача, рекомендовано наступне:

- уважно прочитайте інструкцію на упаковці від виробника;
- Ефективність миючих засобів, що містять пом'якшував води/сіль, залежить від якості води. Переконайтеся, що жорсткість води знаходиться у межах діапазону, зазначеного на упаковці

Якщо ви не задоволені якістю миття при використанні того чи іншого засобу для миття, зверніться до виробника цього засобу.

За певних обставин, використання змішаних миючих засобів може призвести до:

- появи вапняку на посуді або в посудомийній машині;
- зниження часу миття і просушки;

ВАЖЛИВО!
Гарантія на будь-які проблеми, що виникли при використанні такої продукції, не розповсюджується.

Зверніть увагу, при використанні змішаних миючих засобів "ВСЕ в 1" індикатор ополіскувача і солі горять (тільки в окремих моделях), тож просто ігноруйте це.

Якщо виникли проблеми з миттям та / або сушкою, рекомендуємо повернутися до використання звичайних засобів миття (сіль, миючий засіб і ополіскувач). Це забезпечить коректну роботу пом'якшувала води в посудомийної машини.

В такому випадку рекомендуємо:

- заповнити контейнери для солі і ополіскувача;
- запустити звичайний цикл миття без посуду.

Зверніть увагу, знову використовуючи звичайну сіль, потрібно декілька циклів миття для нормалізації роботи машини.

9. ЗАВАНТАЖЕННЯ ОПОЛІСКУВАЧА

(мал. A "3")

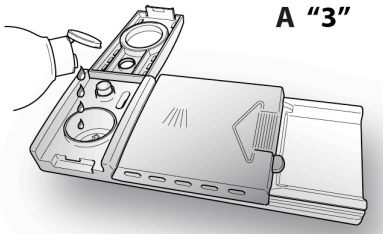

Ополіскувач

Ополіскувач автоматично звільняється під час останнього циклу миття, прискорює висушування посуду, а також унеможливлює утворення плям і розводів.

Наповнення контейнера

Контейнер для ополіскувача знаходиться ліворуч від контейнера для миючого засобу **(мал. A "3")**.
Щоб відкрити кришку, натисніть на значок і, в той же час, потягніть за язичок на кришці. Бажано використовувати ополіскувачі, спеціально призначені для посудомийної машини.
Перевірте рівень ополіскувача за допомогою індикатора **(C)**, який знаходиться на кришці.

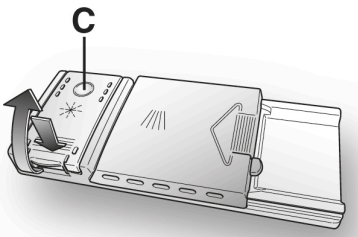

ПОВНИЙ ПУСТИЙ



ТЕМНИЙ СВІТЛИЙ

Регулювання ополіскувача від 1 до 6

Регулятор **(D)** знаходиться на кришці, який повертається за допомогою монети. Рекомендований рівень - **4**.
Зміст вапняку у воді значно впливає на утворення накипу і продуктивність сушіння. Для кращих результатів миття, треба слідкувати за рівнем ополіскувача.
Якщо після миття на посуду з’явилися розводи, зменшіть кількість ополіскувача на одну одиницю.
Якщо з’явилися білі плями - збільшіть на одну одиницю.

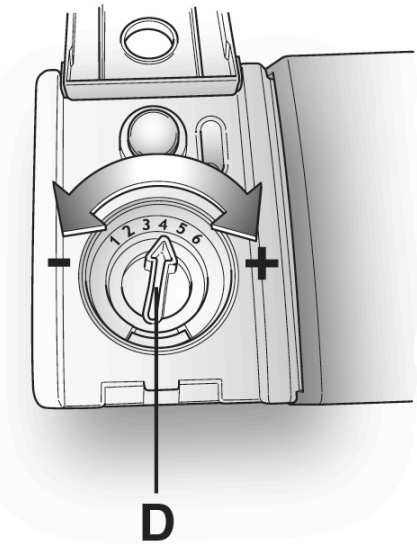

10. ОЧИЩЕННЯ ФІЛЬТРІВ

(мал. A "4")

Ніколи не використовуйте посудомийну машину без фільтрів.

Система фільтрів складається з:

A. центрального фільтру, який затримує великі часточки;

B. мікро-фільтру, розташованого під сіткою, що затримує найдрібніші часточки, забезпечуючи там самим досконале полоскання;

C. плоскої сітки, яка постійно фільтрує воду для миття посуду.

- Для досягнення бездоганних результатів, фільтри повинні бути завжди перевірені і очищені після кожного миття.
- Щоб видалити блок фільтра, просто поверніть ручку проти годинникової стрілки **(мал. 1)**.
- Для простоти очищення, центральний контейнер замінний **(мал. 2)**.
- Сітчастий фільтр **(мал. 3)** зніміть і промийте весь блок під струменем води. Для зручності можна застосувати маленький пензлик.
- За допомогою **Самоочищувального Мікрофільтру**, обслуговування стає легшим, а його перевірка має відбуватися раз у два тижні. Проте, після кожного миття треба перевіряти центральний і сітчастий фільтри.

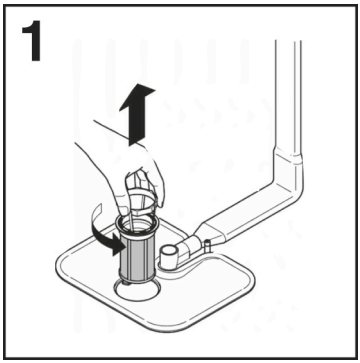

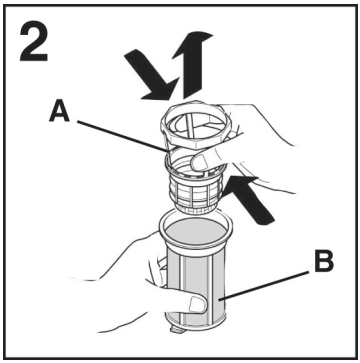

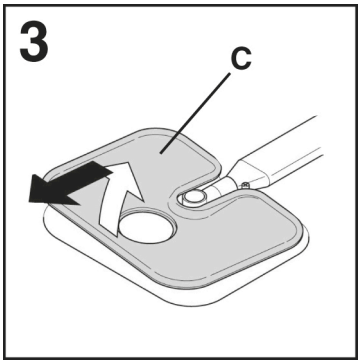

⚠ УВАГА!

після очищення фільтрів переконайтеся, що вони зібрані правильно, иітчастий фільтр має бути розташований в нижній частині посудомийної машини. переконайтеся, що фільтр закручений за годинниковою стрілкою в сітчастий фільтр, в іншому випадку, неправильна збірка фільтрів може спричинити некоректну роботу приладу.

11. ПРАКТИЧНІ ПОРАДИ

Як досягти дійсно бездоганних результатів миття

- Перед завантаженням посуду у посудомийну машину, видаліть залишки їжі (кістки, шкарлупу, шматочки м'яса чи овочів, кофейні залишки, шкірку фруктів, попіл з сигарет, зубні палички та ін.), щоб уникнути блокування фільтрів, вихід води і розпилювача.
- Не ополіскуйте посуд перед завантаженням в машину.
- Каструлі чи посуд з духовки із засмаженими залишками їжі бажано замочити перед завантаженням.
- Розміщуйте посуд внутрішньою частиною вниз.
- Розміщуйте посуд так, щоб він не торкався іншого. Якщо посуд буде завантажено правильно, результат миття буде кращим.
- Після завантаження посуду, переконайтеся, що розпилювачу нічого не заважає.
- Пательні та інший посуд, на яких звалашилися тверді залишки їжі, або пригорілі частки, бажано замочити в засобі для миття перед завантаженням.
- Миття срібла:
  - **a)** Відразу після використання ополосніть срібні прибори, особливо після майонезу, яєць, риби та ін.
  - **b)** Не бризкайте на нього миючим засобом;
  - **c)** Тримайте окремо від інших металів.

Як заощадити

- Якщо ви хочете задати повний цикл миття, складайте посуд в кінці кожного прийому їжі і, якщо треба, увімкніть цикл ХОЛОДНЕ ОПОЛІСКУВАННЯ, щоб розмочити залишки їжі та видалити великі часточки з щойно завантаженого посуду. Коли машину буде заповнено, запустіть повний цикл миття.
- Якщо посуд не дуже брудний, а кошики напівпусті, оберіть програму ЕКОНОМІЧНА, дотримуючись інструкцій.

UKR

Що мити не треба

- Треба пам'ятати, що не весь посуд можна мити в посудомийній машині. Не рекомендується мити предмети з термопластики, дерев'яний посуд і з пластиковими ручками, каструлі з дерев'яними ручками, предмети з алюмінію, кришталю, свинцевого скла, якщо не вказано інакше.
- Деякі прикраси на посуді можуть зникнути. Можна спробувати вимити один предмет, щоб переконатися, що інші залишаться в такому ж вигляді, як і до миття.
- Не треба ставити разом срібні предмети з предметами із нержавіючої сталі для уникнення реакції між ними.

При покупці нової посуди, переконайтеся, що вона підходить для миття в посудомийній машині.

Корисні поради

- Для уникнення капання з верхнього кошику, спочатку розвантажуйте нижній кошик.
- Якщо посуд деякий час має залишатися в машині, залиште дверцята злегка відкритими для циркуляції повітря і кращої просушки.

12. ОБСЛУГОВУВАННЯ ТА ЧИЩЕННЯ

(мал. A "5")

- Зовнішня поверхня має очищуватися змоченою у воді ганчіркою. Не застосовуйте розчинники (з дією знежирення) або абразивні засоби.
- Посудомийна машина не потребує спеціального догляду, так як бак самоочищується.
- Регулярно протирайте дверцята від залишків їжі або ополіскувача.
- Очищення посудомийної машини рекомендується для видалення вапняку або забруднення. Періодично можна запускати цикл миття із спеціальними засобами для очищення. Під час очищення машина повинна бути пустою.
- Навіть після очищення фільтрів, посуд або пательні можуть залишитися не дуже чистими, для цього треба перевірити чи чистий розпилювач **(мал. A "5")**.

Якщо розпилювач блокований, очистіть його наступним шляхом:

1) Зніміть верхній розпилювач, повертаючи його, доки він не зупиниться на відміченій стрілці **(мал. 1b)**. Натисніть вгору **(мал. 1)** і відкрутіть за годинниковою стрілкою **(щоб закрутити розпилювач назад, зробіть ту ж саму операцію, тільки повертайте проти годинникової стрілки)**. Нижній розпилювач просто зніміть, потягнувши його догори **(мал. 2)**.

2) Промийте розпилювач під струменем води.

3) Після очищення правильно встановіть розпилювач на місце.

- Внутрішня частина дверцят та бак виготовлені із нержавіючої сталі, однак, і на них можуть з'являтися плями, спричинені окисленням. Ймовірно це відбувається через високий вміст солей заліза у воді.
- Ці плями можна видалити за допомогою м'яких абразивних засобів. Не можна застосовувати засоби, що містять хлор, металеву мочалку та ін.

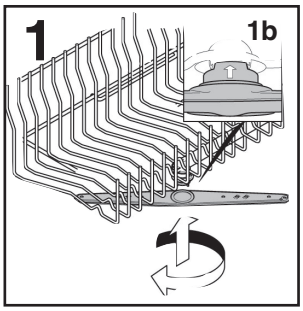

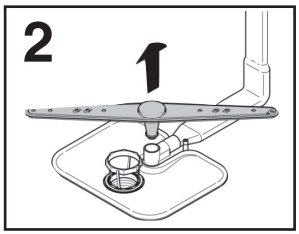

ЗАВЕРШЕННЯ ЦИКЛУ МИТТЯ

Після кожного миття необхідно перекрити подачу води, вимкнути машину, натиснувши ON/OFF.

Якщо машина не буде використовуватись протягом певного часу, дотримуйтесь наступних правил:

1. Запустіть цикл миття із засобом для миття, щоб очистити машину;

2. Витягніть вилку з розетки;

3. Перекрийте кран подачі води;

4. Наповніть контейнер ополіскувачем;

5. Залиште дверцята напіввідкритими;

6. Вимийте машину всередині;

7. Якщо машина залишена в приміщені, де температура нижче 0°C, вода в шлангах може замерзнути. Перед наступним запуском посудомийної машини треба почекати доки температура не підніметься вище 0°C і не пройде 24 години.

13. ОПИС ПАНЕЛІ КЕРУВАННЯ

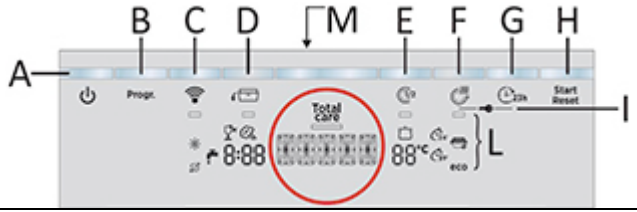

A Кнопка "УВІМК/ВИМК"

B Кнопка "ВИБІР ПРОГРАМИ"

C Кнопка "ДИСТАНЦІЙНЕ КЕРУВАННЯ (Wi-Fi)"

D Кнопка функції "OPEN DOOR"

E Кнопка функції "ПОЛОВИННЕ ЗАВАНТАЖЕННR"

F Кнопка функції "EXTRADRY"

G Кнопка "ВІДКЛАДЕНИЙ ПУСК"

H Кнопка "Start/Reset" (пуск/скасування програми)

I F+G ДИТЯЧИЙ ЗАМОК

L ДИСПЛЕЙ

M УМОВНІ ПОЗНАЧЕННЯ ПРОГРАМИ

14. ТЕХНІЧНІ ДАНІ

ГАБАРИТИ				
ДАНІ	**ОКРЕМО ВСТАНОВЛЮВАНІ**		**НАПОЛОВИНУ ВБУДОВАНІ**	**ВБУДОВАНІ**
	ЗІ СТІЛЬНИЦЕЮ	БЕЗ СТІЛЬНИЦІ	/	/
Ширина x висота x глибина (см)	60x85x60,9	59,8x82x58	59,8x81,8 ÷ 89,8x57	59,8x81,8 ÷ 89,8x55
Глибина з відчиненими дверцятами (см)	120	117	117	117
ТЕХНІЧНІ ДАНІ (Див. табличку з паспортними даними)				
Столові набори (EN 50242)		**13**	**15**	**16**
Обсяг завантаження з каструлями й тарілками		8 осіб	9 осіб	9 осіб
Тиск подачі води (МПа)		Мін.0,08 – макс. 0,8		
Запобіжник/споживана потужність/напруга живлення		Див. табличку з паспортними даними		

15. ВИБІР ПРОГРАМ І СПЕЦІАЛЬНІ ФУНКЦІЇ

Опис ДИСПЛЕЯ

Дисплей постійно інформує користувача про роботу приладу.

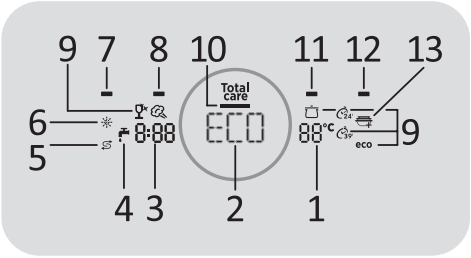

1) ВІДОБРАЖЕННЯ ТЕМПЕРАТУРИ
Вказує температуру миття для кожної вибраної програми.

2) ВІДОБРАЖЕННЯ ПРОГРАМИ
Вказує налаштовані програми миття, містить дані про налаштовані функції, звіти про помилки тощо.

3) ВІДОБРАЖЕННЯ ЧАСУ, ЩО ЗАЛИШИВСЯ
Вказує час миття для кожної вибраної програми і час, що залишився до завершення програми.

4) ІНДИКАТОР ЗАКРИТОЇ ПОДАЧІ ВОДИ
Вказує на несправність подачі води між водопровідним краном і посудомийною машиною (див. **ПОШУК ТА УСУНЕННЯ НЕСПРАВНОСТЕЙ І ГАРАНТІЯ"**).

5) ІНДИКАТОР "ВІДСУТНЯ СІЛЬ"

6) ІНДИКАТОР "ВІДСУТНІЙ ОПОЛІСКУВАЧ"

7) ДИСТАНЦІЙНЕ КЕРУВАННЯ (Wi-Fi)

8) ІНДИКАТОР ФУНКЦІЇ "OPEN DOOR"

9) ІНДИКАТОРИ ПРОГРАМ

10) ІНДИКАТОР ПРОГРАМИ "Total care"
Коли ввімкнено програму "Total care", вмикається також відповідний індикатор.

11) "ІНДИКАТОР ФУНКЦІЇ "ПОЛОВИННЕ ЗАВАНТАЖЕННR"

12) ІНДИКАТОР ФУНКЦІЇ "EXTRADRY"

13) ІНДИКАТОР ФУНКЦІЇ " ADDISH"

УВАГА!

Торкання до дисплея у перші секунди після підключення пристрою до електромережі може перервати процедуру його самокалібрування і порушити належне функціонування пристрою. У цьому випадку вийміть штепсель з розетки й повторіть операцію.

Кнопка "УВІМК/ВИМК"

Наприкінці циклу не забудьте вимкнути пристрій кнопкою "УВІМК/ВИМК", потім витягніть штепсель із розетки і закрийте подачу води.

Перше вмикання пристрою

- Коли ви під'єднаєте пристрій до електромережі і ввімкнете його кнопкою **"Start/Reset",** на дисплеї з'явиться напис **"ENGLISH" (Англійська)**.
- Зараз пристрій перебуває в режимі налаштування мови.
- Виберіть потрібну мову, натискаючи кнопки **ПОЛОВИННЕ ЗАВАНТАЖЕННR** **й EXTRADRY** потім підтвердьте свій вибір, натиснувши кнопку **"Start/Reset".**
- На дисплеї на 5 секунд з'явиться повідомлення **ЛАСКАВО ПРОСИМО**.

Меню налаштувань

У меню налаштувань можна адаптувати різні параметри до ваших потреб щодо миття.

Доступ до меню налаштувань

Посудомийну машину слід ОБОВ'ЯЗКОВО вимикати перед початком цієї процедури

- Натисніть і утримуйте кнопку **"Progr." (Програма)**, одночасно на 3 секунди натиснувши кнопку **"УВІМК/ВИМК"** ⏻.
- На дисплеї з'явиться пункт **" НАЛАШТУВАННЯ".**
- Натисніть кнопку **"Progr." (Програма)** ще раз, щоб відобразити пункти меню в такій послідовності:
  - **УСУВАЧ НАКИПУ** (для налаштування див. відповідний розділ у брошюрі).
  - **ЗУМЕР** (для налаштування див. відповідний параграф).
  - **ФУНКЦІЯ MEMO** (для налаштування див. відповідний параграф).
- Натискайте кнопку **ПОЛОВИННЕ ЗАВАНТАЖЕННЯ** ½ або **EXTRADRY** для змінення поточних налаштувань.
- Ще раз натисніть кнопку **"Progr." (Програма)** для переходу між пунктами меню.
- Натисніть кнопки **ПОЛОВИННЕ ЗАВАНТАЖЕННЯ** ½ і **EXTRADRY** одночасно; на дисплеї з'явиться запит **ТАК /No**.

Наступного разу під час вмикання пристрою

Натисніть кнопку **"Start/Reset"**; на дисплеї з'явиться програма **"ЕКО"**.

Якщо ввімкнено режим memo, додана в пам'ять програма відобразиться на дисплеї.

Змінення мови

- Одночасно натискайте кнопки **ПОЛОВИННЕ ЗАВАНТАЖЕННЯ** ½ **і EXTRADRY** протягом 5 секунд.
- На дисплеї з'явиться пункт **"ENGLISH" (Англійська)**.
- Виконайте дії, описані в параграфі **"НАЛАШТУВАННЯ МОВИ"**.

⚠ УВАГА!

Ця процедура скасує всі збережені налаштування, а пристрій буде скинуто до заводських налаштувань за замовчуванням.

Налаштування програм

- Відчиніть дверцята і поставте брудний посуд у пристрій.
- На дисплеї відобразиться програма "**ЕКО"** або раніше збережена програма.

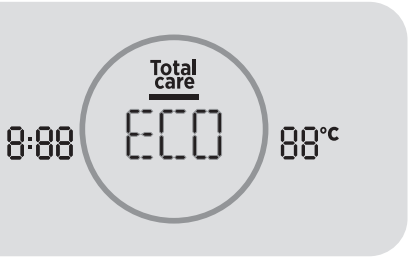

- Тривалість програми відображатиметься зліва від кільця, а температура у програмі – справа.
- Виберіть потрібну програму, натиснувши кнопку **"Progr." (Програма)** кілька разів.
- На дисплеї світитимуться піктограми під програмами, які можна ввімкнути.

UKR

- Для вибору функції натисніть відповідну кнопку (увімкнеться індикатор).

- Натисніть кнопку **"Start/Reset".**

Коли дверцята буде зачинено, після звукового сигналу програму буде запущено автоматично. На дисплеї відображатиметься час, що залишився до завершення циклу миття.

Після вмикання посудомийної машини зачекайте кілька секунд до запуску програми.

"АВТОМАТИЧНІ" програми (лише в деяких моделях).

Посудомийна машина обладнана ***датчиком бруду***, здатним аналізувати непрозорість води протягом усіх **етапів *"АВТОМАТИЧНИХ"* програм** (див. ***умовні позначення програми***). Завдяки цьому пристроєві параметри циклу миття автоматично адаптуються до фактичної кількості бруду на посуді.
Це пов'язано з тим, що непрозорість води відповідає кількості бруду на посуді. Таким чином гарантуються відмінні результати миття, а також оптимізується споживання води й електроенергії.

"IMPULSE" програми

В **"IMPULSE"** програмах використовується імпульсна технологія миття, яка зменшує **споживання ресурсів і рівень шуму, забезпечуючи покращений результат**.

"Переривчаста" робота насоса приладу НЕ вважається несправністю; це властивість імпульсного миття, яку слід розглядати як нормальну характеристику програми.

ADDISH (Додавання до миття) (можливість додавання посуду після запуску програми)

Після **запуску** програми відчиняти дверцята і додавати посуд можна лише коли світиться індикатор **ADDISH** (Додавання до миття) Пристрій автоматично зупиниться, а на дисплеї блиматиме час, що залишився до завершення циклу. Зачиніть дверцята, ***не натискаючи жодних кнопок***.
Цикл продовжиться з того моменту, на якому його було зупинено. Коли відповідний індикатор вимкнеться, до посудомийки вже не варто буде додавати посуд.

Відчиняйте дверцята повільно й обережно, щоб вас не оббризкало водою для миття.

Настійно не радимо додавати посуд після вимкнення індикатора ADDISH, оскільки це може вплинути на ефективність миття.

(Лише для моделей, які встановлюються окремо)
Функцію ADDISH можна використовувати, навіть не відчиняючи дверцята, шляхом натискання кнопки "Start/Reset". У цьому разі просто ще раз натисніть "Start/Reset", щоб перезапустити цикл з моменту, на якому його було перервано.

УВАГА!

Якщо ви відчините дверцята під час циклу сушки, переривчастий звуковий сигнал повідомить вам, що цикл сушки ще не закінчився.

Змінення виконуваної програми

Виконайте такі дії для змінення або скасування виконуваної програми:

- Натискайте кнопку **"Start/Reset"** щонайменше **3** секунди. На дисплеї з'явиться напис "**СКИДАННЯ**" і пролунають звукові сигнали.
- Виконувану програму буде скасовано.
- У цей час можна налаштувати нову програму за допомогою кнопки **"Progr."** (Програма).

⚠ УВАГА!

Перед запуском нової програми слід перевірити наявність засобу для миття у розподілювачі. У разі необхідності додайте засіб для миття.

У разі порушення постачання електроенергії під час роботи машини вибрана програма зберігається у спеціальній пам'яті, а після відновлення електроживлення програма відновиться з моменту, на якому її було перервано.

Виконання програми (лише для моделей, які встановлюються окремо)

Під час виконання програми дисплей відображатиме назву вибраної програми, відповідну температуру і час, що залишився до завершення циклу, значення якого автоматично оновлюватиме.

Завершення програми

Тричі пролунає 5-секундний зумер (якщо звук не було вимкнуто) з 30-секундними інтервалами, що вказуватиме на завершення програми.

Якщо ввімкнено функцію "OPEN DOOR", під час етапу сушки дверцята автоматично відчиняться, і, перш ніж виймати тарілки, вам потрібно буде зачекати, поки не пролунає сигнал завершення циклу.

POWER WASH (лише в деяких моделях)

У деяких програмах (див. таблицю програм) третє коромисло-розбризкувач, розташоване в нижній частині посудомийної машини, також дозволяє вмикати функцію ("**POWER WASH**"). Ця функція ідеальна для миття сильно забрудненого посуду або каструль, розміщених безпосередньо над зоною роботи коромисла "**POWER WASH**"

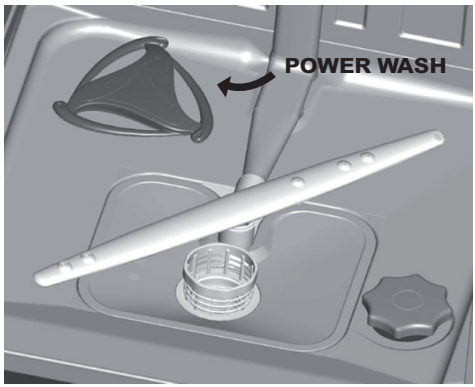

Кнопки функцій

Кнопки функцій забезпечують доступ до додаткових функцій миття, дозволяючи індивідуально налаштувати програми миття (див. список програм, для яких можна вмикати кожну з функцій, у таблиці в розділі 17). Функції вмикаються (або вимикаються) перед запуском програми, за допомогою відповідних кнопок. На дисплеї буде світитися (або вимкнеться) відповідний індикатор.

Кнопку функції слід натиснути після вибору програми миття.

Якщо обрана функція не сумісна із обраною програмою, то індикатор функції спочатку бліматиме, а тоді потухне.

Кнопка "OPEN DOOR" (АВТОМАТИЧНЕ ВІДЧИНЕННЯ ДВЕРЦЯТ)

Ця функція вмикає спеціальний пристрій, який відчиняє дверцята на кілька сантиметрів під час або після циклу сушки (залежно від програми). Це забезпечує природне й ефективне сушіння посуду. Тривалість вибраного циклу автоматично зміниться для досягнення оптимальної температури в циклі ополіскування; це суттєво зменшить споживання електроенергії. Автоматичне відчинення дверцят на останньому етапі сушки забезпечить циркуляцію повітря, усуваючи ризик утворення неприємних запахів. Коли дверцята відчиняться, на дисплеї з'явиться повідомлення "**OPEN DOOR**".

Дана функція автоматично вмикається в програмі "ЕКО". У будь-якому разі її можна вимкнути. Функція "OPEN DOOR" недоступна в програмах " ШВИДКЕ МИТТЯ 29'", "ШВИДКЕ МИТТЯ 39'" і " ПОПЕРЕДНЯ МИЙКА".

УВАГА!

Якщо вибрано цю функцію, не слід жодним чином перешкоджати відчиненню дверцят або примусово зачиняти їх, оскільки це може пошкодити механізм. Переконайтеся, що перед дверцятами достатньо місця; перш ніж зачиняти дверцята, зачекайте, поки пристрій відчинення завершить свою роботу.

Кнопка "ПОЛОВИННЕ ЗАВАНТАЖЕННЯ

Якщо потрібно помити небагато посуду (наприклад, склянки, чашки, тарілки), можна ввімкнути функцію "**ПОЛОВИННЕ ЗАВАНТАЖЕННЯ**".

Таким чином можна заощадити воду, електроенергію й час. З функцією "**ПОЛОВИННЕ ЗАВАНТАЖЕННЯ**" використовуйте менше засобу для миття, ніж при повному завантаженні.

Кнопка "EXTRADRY"

Ця функція дозволяє досягти максимально ефективної сушки, підвищивши температуру води на останньому етапі циклу миття.

Індикатор "ВІДСУТНЯ СІЛЬ"

Коли індикатор увімкнеться, наповніть контейнер із сіллю.

Індикатор "ВІДСУТНІЙ ОПОЛІСКУВАЧ"

Коли індикатор увімкнеться, це означає, що ополіскувач закінчився, і його потрібно долити.

Кнопка "ВІДКЛАДЕНИЙ ПУСК"

За допомогою цієї кнопки можна налаштувати час запуску посудомийної машини, відклавши пуск на термін від 1 до 23 годин. Для налаштування відкладеного пуску виконайте такі дії:

- Натисніть кнопку **"ВІДКЛАДЕНИЙ ПУСК"** (на дисплеї з'явиться **"0:00"**).
- Натисніть кнопку ще раз, щоб збільшити затримку в годинах (кожне натискання кнопки збільшує затримку на 1 годину, максимум до 23 годин).

Якщо не потрібно відкладати пуск, натискайте кнопку "ВІДКЛАДЕНИЙ ПУСК" кілька разів, поки на дисплеї не з'явиться значення 0:00 (пристрій почне роботу негайно).

- Щоб розпочати зворотний відлік, натисніть кнопку **"Start/Reset"**. На дисплеї відображатиметься час, що залишився до завершення програми. Після закінчення зворотного відліку програму буде запущено автоматично.

(Лише для моделей, які встановлюються окремо)
Тривалість вибраного циклу відображатиметься на дисплеї. Наприкінці зворотного відліку програму буде запущено автоматично, а на дисплеї з'явиться тривалість вибраного циклу.

Виконайте наведені нижче дії для скасування відкладеного пуску:

- Натискайте кнопку **"Start/Reset".** щонайменше 3 секунди. На дисплеї з'явиться напис "**СКИДАННЯ**" і пролунають звукові сигнали.
- Відкладений пуск і вибрану програму буде скасовано. На дисплеї з'являться два тире.
- У цей момент для скидання налаштувань посудомийної машини слід вибрати нову програму і натиснути будь-які кнопки функцій, як зазначено в параграфі **"НАЛАШТУВАННЯ ПРОГРАМ".**

Вимикання звукового сигналу "ЗУМЕР"

У заводських налаштуваннях приладу звуковий сигнал увімкнено.

Звуковий сигнал можна вимкнути наступним чином:

Посудомийну машину слід ОБОВ'ЯЗКОВО вимикати перед початком цієї процедури.

1. Натисніть і утримуйте кнопку **"Progr."** (Програма) і водночас увімкніть посудомийну машину, натиснувши кнопку "**УВІМК/ВИМК**".
2. На дисплеї з'явиться пункт **НАЛАШТУВАННЯ.**
3. Натискайте кнопку **"Progr."** (Програма), поки на дисплеї не з'явиться повідомлення "**ЗУМЕР"** (**Звуковий сигнал початку й завершення програми**.
4. Потім натискайте кнопку **"ПОЛОВИННЕ ЗАВАНТАЖЕННR"** або **"**EXTRADRY щоб змінити значення з TAK/HI.
5. Вимкніть посудомийну машину, натиснувши кнопку "**УВІМК/ВИМК**", щоб підтвердити нове налаштування.

Щоб знову ввімкнути сигнал, виконайте таку ж процедуру.

ФУНКЦІЯ МЕМО (Додавання до пам'яті останньої використаної програми)

1. Натисніть і утримуйте кнопку **"Progr."** (Програма) і водночас увімкніть посудомийну машину, натиснувши кнопку "**УВІМК/ВИМК**".
2. На дисплеї з'явиться пункт **"НАЛАШТУВАННЯ"**.
3. Натискайте кнопку **"Progr."** (Програма), поки на дисплеї не з'явиться повідомлення **" РЕЖИМ МЕМО"**.
4. Потім натискайте кнопку **"ПОЛОВИННЕ ЗАВАНТАЖЕННR"** ½ або **"EXTRADRY"** , щоб змінити програму.
5. Вимкніть посудомийну машину, натиснувши кнопку "**УВІМК/ВИМК**", щоб підтвердити нове налаштування.

Щоб змінити збережену програму, виконайте таку ж процедуру.

Увімкнення або вимкнення ДЕМОРЕЖИМУ (для використання ексклюзивно в магазинах)

Увімкнення

Посудомийну машину слід ОБОВ'ЯЗКОВО вимикати перед початком цієї процедури.

1. Увімкніть прилад кнопкою **УВІМК/ВИМК**.
2. Натисніть кнопку **"Progr."** (Програма) і **кнопку "ВІДКЛАДЕНИЙ ПУСК"** 23h **одночасно на 5 секунд.**
3. На дисплеї з'явиться напис **"АКТИВОВАНО ДЕМОРЕЖИМ"**.
4. Якщо кнопку не натиснути протягом 30 секунд, розпочнеться програма, яка симулюватиме запуск програми миття.

Функції Progr. (Програма) /Функції/ Відкладений пуск увімкнені, і натискання цих кнопок можна симулювати функціонування виробу, не починаючи миття.

Вимикання

⚠ УВАГА!

Якщо після встановлення пристрій працює, але цикл миття не починається до натискання кнопки "Пуск", можливо, "Деморежим" не вимкнено.

Посудомийну машину слід ОБОВ'ЯЗКОВО вимикати перед початком цієї процедури.

1. Увімкніть прилад кнопкою **УВІМК/ВИМК.**
2. Натисніть кнопку **"Progr."** (Програма) і **"кнопку "ВІДКЛАДЕНИЙ ПУСК""** 23h **одночасно на 5 секунд.**
3. На дисплеї з'явиться напис **"ДЕМОРЕЖИМ ВИМКНЕНО"**.
4. Вимкніть пристрій.

ДИТЯЧИЙ ЗАМОК

- Одночасне натискання кнопок **EXTRADRY** та **ВІДКЛАДЕНИЙ ПУСК**протягом приблизно 3 секунд дозволяє заблокувати всі кнопки. Таким чином можна запобігти небажаним або випадковим змінам.
- Блокування кнопок можна скасувати, просто ще раз одночасно натиснувши кнопки **EXTRADRY** і **ВІДКЛАДЕНИЙ ПУСК**чи вимкнувши прилад.

У випадку переривання електропостачання під час роботи посудомийної машини спеціальна функція пам'яті збереже всі налаштування і після відновлення електропостачання прилад продовжить цикл із того моменту, на якому його роботу було перервано.

16. ДИСТАНЦІЙНЕ КЕРУВАННЯ (WI-FI)

Цей прилад оснащено технологією **Wi-Fi**, яка дозволяє керувати машиною дистанційно за допомогою додатку.

Поєднання машини з додатком

- Завантажте на свій пристрій додаток ***Hoover Wizard***.

Додаток Hoover Wizard призначено для планшетів і смартфонів як з ОС Android, так і з iOS.

Для докладнішого вивчення функцій Wi-Fi відкрийте меню додатка у режимі DEMO (Демонстрація).

- Переконайтеся, що смартфон/планшет підключено до вашої домашньої мережі **Wi-Fi**.
- Увімкніть **BLUETOOTH** (за наявності).
- Відкрийте додаток, створіть профіль користувача і з'єднайте пристрої. Для цього дотримуйтеся інструкцій, що з'являтимуться на дисплеї вашого пристрою, або процедури, описаної в **"Короткому посібнику"**, що входить до комплекту постачання приладу і який також можна отримати за **посиланням go.candy-group.com/am-dw.**

ВМИКАННЯ ДИСТАНЦІЙНОГО КЕРУВАННЯ

- Переконайтеся, що маршрутизатор увімкнений і під'єднаний до Інтернету.
- Завантажте посудомийку, завантажте засіб для миття і закрийте дверцята.
- Увімкніть прилад кнопкою **УВІМК/ВИМК**.
- Натискайте кнопку **ДИСТАНЦІЙНЕ КЕРУВАННЯ** протягом 1 секунди.
- Індикатор Wi-Fi увімкнеться, а на дисплеї з'явиться напис **"ДИСТАНЦІЙНЕ КЕРУВАННЯ УВІМК"**.
- Клавіші й кнопки на панелі керування буде вимкнено.
- Активними залишаться тільки кнопки **ДИСТАНЦІЙНЕ КЕРУВАННЯ**, **УВІМК/ВИМК** і **ПУСК/СКИДАННЯ**.
- Тепер можна керувати приладом через додаток.

ВИМКНЕННЯ ДИСТАНЦІЙНОГО КЕРУВАННЯ

- Щоб вийти з режиму **ДИСТАНЦІЙНОГО КЕРУВАННЯ** під час циклу миття, натискайте кнопку **ДИСТАНЦІЙНЕ КЕРУВАННЯ** на приладі протягом 1 секунди. Індикатор Wi-Fi почне блимати, а на дисплеї з'явиться напис **"ДИСТАНЦІЙНЕ КЕРУВАННЯ ВИМК"**. Ця дія вмикає панель керування приладу. Цикл миття продовжиться звичайним чином.
- Щоб знову ввімкнути дистанційне керування через додаток, ще раз натискайте кнопку **ДИСТАНЦІЙНЕ КЕРУВАННЯ** протягом 1 секунди із зачиненими дверцятами. Індикатор Wi-Fi буде світитися, а на дисплеї з'явиться напис **"ДИСТАНЦІЙНЕ КЕРУВАННЯ УВІМК"**. Клавіші й кнопки на панелі керування буде вимкнено. Активними залишаться тільки кнопки **ДИСТАНЦІЙНЕ КЕРУВАННЯ**, **УВІМК/ВИМК** і **ПУСК/СКИДАННЯ**.

Якщо прилад буде вимкнений, а потім знову ввімкнеться - або кнопкою УВІМК/ВИМК, або в результаті несправності енергопостачання - коли ввімкнено функцію ДИСТАНЦІЙНЕ КЕРУВАННЯ і виконується цикл миття, цикл буде продовжено з того моменту, на якому його було перервано. У цьому випадку функція "ДИСТАНЦІЙНЕ КЕРУВАННЯ" вимикається.

Інший спосіб вийти з режиму дистанційного керування

- Натискайте кнопку **"ПУСК/СКИДАННЯ"** протягом 3 секунд: усі виконувані цикли буде скасовано, а пристрій вийде з режиму **ДИСТАНЦІЙНЕ КЕРУВАННЯ** . Тепер можна налаштувати новий цикл миття з панелі керування.

Індикатор з'єднання Wi-Fi

Цей індикатор вказує на стан з'єднання:

- **УВІМКНУТИЙ:** ввімкнено дистанційне керування.

- **ПОВІЛЬНО БЛИМАЄ:** дистанційне керування вимкнено.

- **ШВИДКО БЛИМАЄ ПРОТЯГОМ 3 СЕКУНД, ПОТІМ ВИМИКАЄТЬСЯ**: прилад не може підключитися до домашньої мережі Wi-Fi або ще не з'єднаний з додатком.

- **3 ПОВІЛЬНИХ БЛИМАННЯ, ПОТІМ ВИМКНЕННЯ НА 2 СЕКУНДИ**: виконується скидання мережі Wi-Fi (під час підключення до додатка).

- **ВМИКАННЯ НА 1 СЕКУНДУ, ПОТІМ ВИМКНЕННЯ НА 3 СЕКУНДИ**: дверцята відчинені, не вдається ввімкнути дистанційне керування.

ПАРАМЕТРИ БЕЗДРОТОВОГО ЗВ'ЯЗКУ

Для моделей із функцією Wi-Fi

Параметри	Характеристики (Wi-Fi)	Характеристики (Bluetooth)
Стандарт бездротової передачі даних	802.11 b/g/n	Bluetooth v4.2
Діапазон частот	2,412 ГГц - 2,484 ГГц.	2,412 ГГц - 2,484 ГГц.
Максимальна потужність передавача	802.11b, DSSS 1 Мбіт/с = +19,5 дБм	**Основна швидкість передавання даних:** Випромінювана потужність РЧ (типова): +4 дБм **Підвищена швидкість передавання даних:** Випромінювана потужність РЧ (типова): +2 дБм **BLE** Випромінювана потужність РЧ (типова): +7,5 дБм
	802.11b, CCK 11 Мбіт/с = +18,5 дБм	
	802.11g, OFDM 54 Мбіт/с = +18,5 дБм	
	802.11n, MCS7 =+14 дБм	
Максимальна чутливість приймача	802.11b = 1024 байти, -80 дБм	**Основна швидкість передавання даних:** Чутливість при 0,1% BER: -98 дБм **Підвищена швидкість передавання даних:** Чутливість при 0,01% BER: -98 дБм **BLE** Чутливість при 0,1% BER: -98 дБм
	802.11g = 1024 байти, -70 дБм	
	802.11n = 1024 байти, -65 дБм	
	802.11n HT40 = 1024 байти, -65 дБм	

Цим Candy Hoover Group Srl заявляє, що пристрій з даним маркуванням CE відповідає всім значущим вимогам Директиви 2014/53/EU. Для отримання копії декларації відповідності зверніться до виробника: www.candy-group.com

17. УМОВНІ ПОЗНАЧЕННЯ ПРОГРАМИ

ПРОГРАМА			ОПИС
eco	1. ЕКО		Програма для посуду із звичайним рівнем забруднення (найбільш ефективна з точки зору комбінації споживання енергії та води для цього типу столового посуду). **Програма відповідає стандарту EN 50242.**
	2. ПАРА		Цикл з чередуванням водяних струменів та пару Ефективний для розм'якшення і видалення засохлого бруду та дезінфекції без необхідності попереднього миття посуду.
	AUTO	3. УНІВЕРСАЛЬНЕ	Миття раз на день - для середньо забруднених пательнь та інших приборів.
R 39′	4. ШВИДКЕ МИТТR 39'		Швидкий цикл, підходить для щоденного миття значно забрудненого посуду відразу після використання (макс. 8 столових наборів).
R 29′	5. ШВИДКЕ МИТТR 29'		Швидке миття посуду одразу після прийому їжі. Об'єм завантаження для миття - на 6 осіб.
	6. ПОПЕРЕДНR МИИКА		Коротке попереднє ополіскування посуду холодною водою перед повним завантаженням посудомийної машини.
	7. HYGIENE +		Антибактеріальний цикл, призначений для миття і стерилізації посуду (навіть із сильним забрудненням), а також дитячих пляшечок.
Total care	8. TOTAL CARE		Програма підходить для одноциклового миття **класу А** найбільш крихкого столового посуду, наприклад, скла і порцеляни. * Підходить для миття максимум 8 столових наборів посуду.
	AUTO	9. УНІВЕРСАЛЬНЕ ПЛЮС	Призначена для миття посуду кожен день. Два останніх ополіскування забезпечують гігієну і чистоту посуду.
	AUTO	10. ЩОДЕННЕ МИТТR	Швидкий цикл миття для "звичайно" забрудненого посуду. Призначена для частого миття зі звичайним завантаженням.
	11. ЕКО ПЛЮС		Програма з середньою температурою, призначена для миття каструль та посуду з помірним забрудненням з використанням миючих засобів, що містять ферменти.
	12. СКЛО		Підходить для делікатного фаянсового і скляного посуду, а також для слабо забрудненого посуду, окрім пательнь.

Миття із попереднім миттям
Для програм із попереднім миттям рекомендується додавати ще одну порцію миючого засобу (макс. 10 г) безпосередньо у посудомийну машину.

ПРОГРАМА		Попередня мийка із засобом для м	"IMPULSE" програми	Автоматичні програми	Активне "POWER WASH"	Температура миття (°C)	Середній час миття¹ (мін.)	Функції: Кнопка "OPEN DOOR"	Функції: Кнопка "ПОЛОВИННЕ ЗАВАНТАЖЕННЯ"	Функції: Кнопка "EXTRADRY"	Функції: Кнопка "ВІДКЛАДЕНИЙ ПУСК"
eco	1. ЕКО	●	■	▬	▬	45	205	ТАК	ТАК	ТАК	ТАК
	2. ПАРА	●	■	▬	▬	75	130	ТАК	ТАК	ТАК	ТАК
AUTO	3. УНІВЕРСАЛЬНЕ	▬	■	▲	▬	50-60	100-120	ТАК	ТАК	ТАК	ТАК
39'	4. ШВИДКЕ МИТТЯ 39'	●	▬	▬	▬	60	39	Н/Д	Н/Д	Н/Д	ТАК
29'	5. ШВИДКЕ МИТТЯ 29'	▬	▬	▬	▬	50	29	Н/Д	Н/Д	Н/Д	ТАК
	6. ПОПЕРЕДНЯ МИЙКА	▬	▬	▬	▬	▬	5	Н/Д	Н/Д	Н/Д	ТАК
	7. HYGIENE +	●	▬	▬		75	140	ТАК	Н/Д	ТАК	ТАК
Total care	8. TOTAL CARE	●	■	▬	▬	50	100	ТАК	ТАК	ТАК	ТАК
AUTO	9. УНІВЕРСАЛЬНЕ ПЛЮС	●	▬	▲		65-75	115-125	ТАК	Н/Д	ТАК	ТАК
AUTO	10. ЩОДЕННЕ МИТТЯ	▬	■	▲	▬	45-55	70-80	ТАК	ТАК	ТАК	ТАК
	11. ЕКО ПЛЮС	▬	▬	▬		55	190	ТАК	Н/Д	ТАК	ТАК
	12. СКЛО	▬	■	▬	▬	45	95	ТАК	ТАК	ТАК	ТАК

● = Попередня мийка із засобом для миття

■ = **"IMPULSE"** програми

▲ = автоматичні програми [2]

 = програми, в яких активне **POWER WASH**

Н/Д = ФУНКЦІЯ НЕ ДОСТУПНА

1) З холодною водою (15°C) - погрішність ±10%-
Якщо використовується гаряча вода, під час виконання програми автоматично оновлюється час, який залишився до її завершення.
Значення отримані в лабораторії згідно з європейським стандартом EN 50242 (значення можуть коливатися відповідно до умов використання).

[2] "Автоматичні" програми оптимізуються завдяки датчику забрудненості, та адаптації параметрів миття відповідно до рівня забруднення посуду

18. ПРИСТРІЙ ПОМ'ЯКШУВАННЯ ВОДИ

Залежно від джерела постачання, вода містить різну кількість вапняку й мінералів, які осідають на тарілках, лишаючи білі плями. Чим вищий рівень таких мінералів у воді, тим вона жорсткіша. Посудомийну машину обладнано пристроєм пом'якшування води, який за допомогою спеціальної регенеруючої солі подає пом'якшену воду для миття посуду. Рівень жорсткості вашої води можна дізнатися у водопровідній компанії.

Регулювання пом'якшувача води

Il decalcificatore può trattare acqua con durezza fino a 90°fH (gradi francesi), 50° dH (gradi tedeschi) tramite 8 livelli di regolazione.
I livelli di regolazione vengono riportati nella tabella seguente con la relativa acqua di rete da trattare.

Рівень	Жорсткість води		Використання регенеруючої солі	Налаштування пом'якшувача води
	°fH (французька шкала)	°dH (німецька шкала)		
0	0-5	0-3	НІ	d0
1	6-10	4-6	ТАК	d1
2	11-20	7-11	ТАК	d2
3	21-30	12-16	ТАК	d3
4*	31-40	17-22	ТАК	d4
5	41-50	23-27	ТАК	d5
6	51-60	28-33	ТАК	d6
7	61-90	34-50	ТАК	d7

**** Заводське налаштування пом'якшувача води – рівень 4 (d4), оскільки воно відповідає вимогам більшості користувачів.***

Регулюйте налаштування пристрою пом'якшування води відповідно до рівня жорсткості води наступним чином:

Посудомийну машину слід ОБОВ'ЯЗКОВО вимикати перед початком цієї процедури.

1. Натисніть і утримуйте кнопку **"Progr."** (Програма) і водночас увімкніть посудомийну машину, натиснувши кнопку **"УВІМК/ВИМК".**
2. На дисплеї з'явиться пункт **"Setup"** (Налаштування).
3. Натискайте кнопку **"Progr."** (Програма), поки на дисплеї не з'явиться пункт **"УСУВАЧ НАКИПУ"**.
4. Потім натискайте кнопку **"ПОЛОВИННЕ ЗАВАНТАЖЕННЯ"** або **"ЕКСТРАСУШКА"** , щоб змінити значення від 1 до 7.
5. Вимкніть посудомийну машину, натиснувши кнопку **"УВІМК/ВИМК"**, щоб підтвердити нове налаштування.

Щоб знову змінити налаштування пом'якшувача води, виконайте таку ж процедуру.

УВАГА!

Якщо вам не вдається виконати процедуру, вимкніть посудомийну машину, натиснувши кнопку "УВІМК/ВИМК", і почніть процедуру знову з початку (КРОК 1).

19. УСУНЕННЯ НЕСПРАВНОСТЕЙ ТА ГАРАНТІЯ

Якщо вам здається, що посудомийна машина працює неналежним чином, див. наведений нижче короткий посібник, у якому містяться деякі корисні поради щодо усунення найпоширеніших проблем. **Якщо проблему не вдалося усунути або вона з'являється знову, зверніться до Центру технічної підтримки.**

ЗВІТИ ПРО ПОМИЛКИ

- **Моделі з дисплеєм:** повідомлення про помилки виглядають як число з літерою попереду "E" (наприклад, помилка 2 = E2) і короткий звуковий сигнал.
- **Моделі без дисплея:** повідомлення про помилки виглядають як блимання індикаторів на панелі керування.

Лише моделі з дисплеєм

Відображувана помилка	**Значення і вирішення**
"CHECK WATER" (перевірте воду) з коротким звуковим сигналом *(лише в деяких моделях).* ***E2*** *(з дисплеєм)* з коротким звуковим сигналом	**Посудомийна машина не заповнюється водою**
	Переконайтеся, що відкрито кран подачі води.
	Переконайтеся, що шланг подачі води не зігнуто і не здавлено.
	Переконайтеся, що стічна труба на належній висоті (див. розділ встановлення).
	Закрийте подачу води, відгвинтіть шланг подачі води від задньої стінки посудомийної машини і перевірте, чи не засмічено "піщаний" фільтр.
E3 *(з дисплеєм)* з коротким звуковим сигналом	**Посудомийна машина не зливає воду**
	Переконайтеся, що стічна труба не зігнута, не затиснута і не заблокована, а фільтр не засмічений.
	Переконайтеся, що сифон не засмічений.
E4 *(з дисплеєм)* з коротким звуковим сигналом	**Витік води**
	Переконайтеся, що стічна труба не зігнута, не затиснута і не заблокована, а фільтр не засмічений.
	Переконайтеся, що сифон не засмічений.
E4-E6-E7-Ef-EL *(з дисплеєм)* з коротким звуковим сигналом	**Несправність електронного керування**
	Зверніться у Центр технічної підтримки.
E8-Ei *(з дисплеєм)* з коротким звуковим сигналом	**Нагрівальний елемент для води не працює належним чином або фільтрувальна пластина засмічена**
	Почистіть фільтрувальну пластину.

Лише моделі без дисплея

Якщо несправності або збої виникають під час виконання програми, швидко блиматиме індикатор, який відповідає вибраному циклу, і лунає переривчастий звуковий сигнал. У цьому випадку вимкніть посудомийну машину, натиснувши кнопку "УВІМК/ВИМК". **Після перевірки того, чи відкрито подачу води, чи не зігнуто стічну трубу і чи не засмічені сифон або фільтри, встановіть вибрану програму ще раз.** Якщо проблему не вдалося усунути, зверніться до Центру технічної підтримки.

Цю посудомийну машину обладнано пристроєм захисту від заливання, який у випадку проблеми автоматично зливає зайву воду.

⚠ УВАГА!

Для гарантування належної роботи пристрою захисту від заливання радимо не переміщувати і не нахиляти посудомийну машину під час експлуатації. Якщо потрібно буде перемістити або нахилити посудомийну машину, переконайтеся, що цикл миття завершено, а всередині приладу не залишилося води.

Інші несправності

НЕСПРАВНІСТЬ	ПРИЧИНА	РІШЕННЯ
1. Програма не працює	Штепсель не під'єднано до розетки електромережі	Під'єднайте електричний штепсель
	Кнопку O/I не натиснуто	Натисніть кнопку
	Дверцята відчинені	Зачиніть дверцята
	Відсутнє електропостачання	Перевірте
2. Посудомийна машина не заповнюється водою	Див. пункт 1	Перевірте
	Кран подачі води закрито	Відкрийте кран подачі води
	Шланг подачі води зігнуто	Усуньте згини шланга
	Засмічено фільтр шланга подачі води	Очистіть фільтр на кінці шланга
3. Посудомийна машина не зливає воду	Фільтр засмічений	Очистіть фільтр
	Стічну трубу зігнуто	Усуньте згини труби
	Подовжувач стічної труби під'єднано неправильно	Для належного під'єднання стічної труби дотримуйтеся інструкцій
	Випускний отвір у стіні спрямовано вниз, а не вгору	Зверніться до кваліфікованого технічного спеціаліста
4. Посудомийна машина постійно зливає воду	Стічну трубу розміщено надто низько	Підніміть стічну трубу щонайменше на 40 см вище рівня підлоги
5. Не чутно, чи обертаються коромисла-розбризкувач	Надмірна кількість засобу для миття	Зменште кількість засобу для миття. Використовуйте підходящий засіб для миття
	Щось заважає коромислам рухатися	Перевірте
	Фільтрувальна пластина і фільтр дуже брудні	Почистіть фільтрувальну пластину і фільтр

НЕСПРАВНІСТЬ	ПРИЧИНА	РІШЕННЯ
6. На електронних приладах без дисплея: один або кілька індикаторів швидко блиматиме	Кран подачі води закрито	Вимкніть пристрій Відкрийте кран Переналаштуйте цикл
7. Посуд вимито лише частково	Див. пункт 5	Перевірте
	Нижні поверхні каструль погано вимито	Пригорілі решткиїжі слід відмочувати, перш ніж ставити каструлі до посудомийної машини
	Краєчки стінок каструль погано вимито	Переставте каструлі
	Коромисла-розбризкувачі частково засмічені	Зніміть коромисла-розбризкувачі, викрутивши круглі гайки за годинниковою стрілкою, і промийте проточною водою
	Посуд завантажено неналежним чином	Не ставте посуд надто щільно
	Кінець стічної труби занурено у воду	Кінець стічної труби не повинен контактувати з водою, що витікає
	Відміряно неправильну кількість засобу для миття, або ж засіб старий і твердий	Збільште кількість засобу для миття відповідно до забрудненості тарілок або змініть засіб
	Погано закрито ковпачок на ємності з сіллю	Добре затягніть ковпачок
	Недостатньо потужна програма миття	Виберіть потужнішу програму
8. Засіб для миття не розподілився або розподілився частково	Столові прибори, тарілки, сковорідки тощо заважають відкриванню диспенсера засобу для миття	Поставте посуд так, щоб він не перекривав диспенсер
9. Поява білих плям на посуді	Водопровідна вода надто жорстка	Перевірте і відрегулюйте рівні солі й ополіскувача. Якщо проблему не вдалося усунути, зверніться до Центру технічної підтримки
10. Шум під час миття	Посуд стукається один із одним	Перевірте положення посуду в кошику
	Коромисла, що обертаються, стукають по тарілках	Перевірте положення посуду в кошику
11. Посуд не повністю сухий	Недостатній потік повітря	Наприкінці програми миття залиште дверцята посудомийної машини відчиненими, щоб посуд висох природним чином.
	Відсутній ополіскувач	Заповніть диспенсер ополіскувача

Зверніть увагу! Якщо будь-яка з наведених вище ситуацій призводить до поганого результату миття або недостатнього ополіскування, видаляйте залишки бруду з посуду вручну, оскільки такий бруд затвердне під час завершуючого циклу сушіння, і його буде важко видалити під час наступного миття.
Якщо несправність не вдається усунути, зверніться до Центру технічної підтримки і вкажіть модель посудомийної машини. Ці дані наведено на табличці у верхній частині внутрішньої поверхні дверцят посудомийної машини або в гарантійному талоні. Така інформація дозволить швидко й ефективніше вжити належних дій.

Допомога і гарантія
Гарантія на цей виріб надається згідно із законодавством і відповідно до умов, зазначених у гарантійному сертифікаті, доданому до виробу. Сертифікат слід зберігати й у разі необхідності пред'являти в Центрі технічної підтримки разом із доказом придбання. Ви також можете переглянути умови гарантії на нашому веб-сайті.
Для отримання підтримки заповніть онлайн-форму або зверніться до нас за номером, зазначеним на сторінці підтримки нашого веб-сайту.

Виробник знімає з себе будь-яку відповідальність за усі помилки друку в даній брошурі. Окрім того, виробник залишає за собою право вносити будь-які зміни, що вважає корисними для своїх виробів, не змінюючи їхніх основних характеристик.

20. УМОВИ ЕКСПЛУАТАЦІЇ



Цей прилад промаркований відповідно до Директиви 2012/19/EU щодо відпрацьованого електричного та електронного обладнання (ВЕЕО).

ВЕЕО складається із забруднюючих речовин (що можуть чинити негативний вплив на навколишнє середовище) та основних компонентів (які можна переробити). Важливо правильно здійснювати обробку ВЕЕО, щоб усунути та належним чином утилізувати всі забруднюючі речовини, та відновлювати та повторно використовувати всі матеріали.

Користувач несе відповідальність за те, щоб ВЕЕО не стало екологічною проблемою; тому важливо дотримуватись наступних базових рекомендацій:

- ВЕЕО не слід розглядати як звичайне побутове сміття;

- ВЕЕО треба здавати у відповідні пункти збору утилізованої сировини, що регулюються органами місцевого самоврядування чи зареєстрованими компаніями. В багатьох країнах громіздке ВЕЕО можуть забирати прямо з дому.

Є країни, в яких при купівлі нового побутового приладу старий можна повернути продавцеві, котрий повинен безкоштовно прийняти його на взаємно-однозначній основі, якщо таке обладнання еквівалентне та має ті самі функції, що й поставлене обладнання.

- HDPN S -