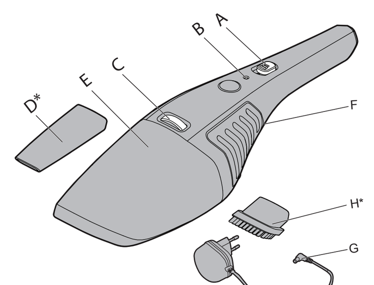

1

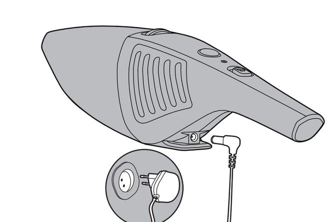

2

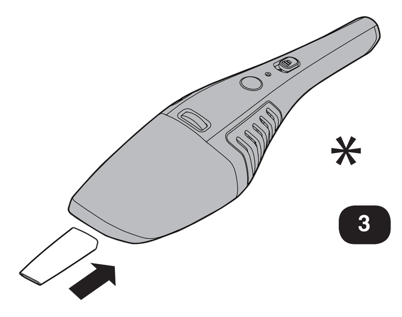

*

3

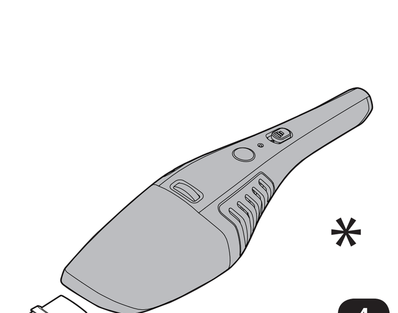

*

4

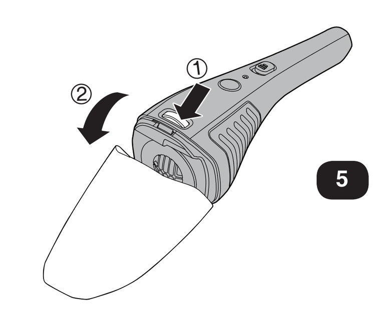

5

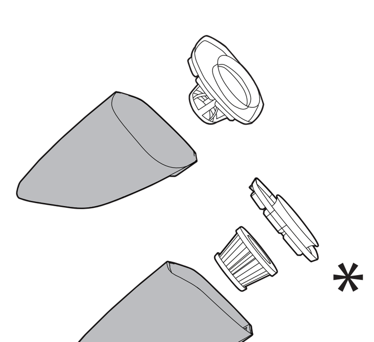

*

6

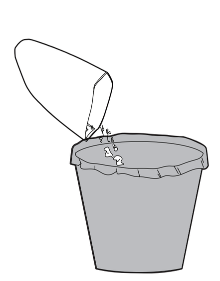

7

ENGLISH

PLEASE READ THESE INSTRUCTIONS THOROUGHLY

This product must be assembled and should only be used for its intended purpose as described in these instructions. Use only for domestic cleaning.

Safety reminders

This appliance can be used by children aged from 8 years and above and persons with reduced physical, sensory or mental capabilities or lack of experience and knowledge if they have been given supervision or instruction concerning use of the appliance in a safe way and understand the hazards involved. Children shall not play with the appliance. Cleaning and user maintenance shall not be made by children without supervision.

DO NOT pick up liquids, hard or sharp objects, matches, hot ashes, cigarette ends or other similar items.
DO NOT pick up solvent based products or inflammable liquids such as cleaning fluids, petrol, etc., or their vapours.
DO NOT use the appliance if it appears to be faulty, or the cord to the charger is damaged.
DO NOT replace the NiMH battery pack with nonrechargeable batteries.
DO frequently clean the dust bin and filter assembly when picking up fine powder.
DO recharge the batteries. Occasionally fully discharge the batteries to obtain maximum battery life.

FEATURES [1]

A. On/Off Switch
B. Charging Indicator
C. Dust Cup Release Button
D. Crevice Tool* - *Available only on certain models.
E. Dust Cup
F. Charging socket
G. Charger
H. Dusting Brush* - *Available only on certain models.

Electrical requirements.
This HOOVER appliance is supplied with a double insulated battery charger which is only suitable for insertion in a 230V (UK 240V) socket outlet. Ensure that the charger rating label matches your voltage supply.

STORAGE/CHARGING

CHARGING
NOTE: Use only the charger supplied with your cleaner to recharge.
IMPORTANT: BEFORE FIRST USE, CHARGE YOUR CLEANER FOR AT LEAST 24 HOURS.

When charging the Cleaner power switch must be Off. Always recharge the cleaner after each use.
It is normal for the charger to become warm to the touch when charging.
If the operating time reduces after repeated use, let the cleaner run until it stops, then recharge for 24 hours and repeat this monthly for best results.

1. Connect the charger to an AC wall outlet
2. Connect the plug from the charger to Charging socket. **[2]** Be sure the red light is on to indicate charging.
3. Before using the product disconnect the charger from the appliance and the AC outlet.

IMPORTANT: Never charge the batteries in temperatures above 37°C or below 0°C.

HOW TO USE

TO USE: Remove cleaner from storage bracket, slide the power switch to the ON position. Empty and clean the unit and filter after each use or when the unit becomes full.

ATTACHMENTS

CREVICE TOOL*
Fit the crevice tool onto the dust cup to clean corners and hard to reach areas. **[3]**

DUSTING BRUSH*
Fit the dusting brush onto the dust cup to clean keyboards and other delicate areas. **[4]**

DUST CONTAINER & FILTER: REMOVAL and REPLACEMENT
IMPORTANT: FOR BEST RESULTS CLEAN THE FILTER AFTER EACH USE.

1. Depress the release button and remove dust cup assembly. **[5]**
2. Hold dust container over waste bin and gently remove filter or HEPA filter*. **[6]**
3. Empty dust container. Brush the dust and dirt off the filter / HEPA filter* or shake the filter inside the waste bin. **[7]**
4. The filter may be washed in warm soapy water, make sure the filter is completely dry before replacing in your cleaner.
5. The HEPA filter* should be washed in warm water only. Do not use any detergent, make sure the HEPA filter* is completely dry before replacing in your cleaner.
6. Replace the filter/HEPA filter* into the dust container and re-assemble the dust container to the cleaner.

* Available only on certain models

End of product life battery disposal.
If the cleaner is to be disposed of the batteries should be removed. Used batteries should be taken to a recycling station and not disposed with household waste.
IMPORTANT: Always fully discharge the batteries before removal.

Battery removal
Remove dust container. Unscrew 4 screws and open the unit. Remove motor assembly and disconnect the cables. Remove the batteries.

NOTE: Should you experience any difficulties in dismantling the unit or for more detailed information about treatment, recovery and recycling of this product, please contact your local city office, your household waste disposal service.

The Environment:
This appliance is marked according to the European Directive 2011/65/EC on Waste Electrical and Electronic Equipment (WEEE).
By ensuring this product is disposed of correctly you will help prevent potential negative consequences for the environment and human health, which could otherwise be caused by inappropriate waste handling of this product.
The symbol on the product indicates that this product may not be treated as household waste. Instead it shall be handed over to the appliance collection point for recycling of electrical and electronic equipment.
Disposal must be carried out in accordance with the local environmental regulations for waste disposal.
For more detailed information about treatment, recovery and recycling of this product, please contact your local city office, your household waste disposal service or the shop where you purchased the product.

This product complies with the European Directives 2014/35/EU, 2014/30/EU and 2011/65/EU.

CANDY HOOVER GROUP S.r.l. Via Privata Eden Fumagalli, 20861 Brugherio (MB) Italy

GUARANTEE STATEMENT

The guarantee conditions for this appliance are as defined by our representative in the country in which it is sold. Details regarding these conditions can be obtained from the dealer from whom the appliance was purchased. The bill of sale or receipt must be produced when making any claim under the terms of this guarantee.

Subject to change without notice.

HOOVER spares and Consumables

Always replace parts with genuine HOOVER spares. These are available from your local HOOVER dealer or direct from HOOVER. When ordering parts always quote your model number.

Cloth filter - T110 35601348
HEPA Filter - T111 35601349

FRANÇAIS

VEUILLEZ LIRE CES INSTRUCTIONS ATTENTIVEMENT

Ce produit doit être monté et utilisé uniquement pour l'objectif décrit dans ces instructions. A utiliser seulement pour un nettoyage domestique.

Rappels de sécurité

Cet appareil peut être utilisé par des enfants âgés d'au moins 8 ans et par des personnes ayant des capacités physiques, sensorielles ou mentales réduites, ou n'ayant pas d'expérience ou de connaissances en la matière. Ces dernières doivent recevoir des instructions sur l'utilisation de l'appareil en toute sécurité et comprendre les risques impliqués. Les enfants ne doivent pas jouer avec l'appareil. Le nettoyage et l'entretien ne devraient pas être effectués par des enfants sans supervision.

N'ASPIREZ PAS de liquides, d'objets durs ou tranchants, d'objets en combustion tels qu'allumettes, cendres chaudes, mégots de cigarettes ou autres objets similaires.
N'UTILISEZ PAS l'appareil pour aspirer des détergents contenant des ingrédients à base de dissolvant ou des produits liquides inflammables tels que nettoyants liquides, essence, etc., ou leurs vapeurs.
N'UTILISEZ PAS l'appareil s'il paraît défectueux ou si le cordon ou le chargeur sont endommagés.
NE REMPLACEZ PAS le bloc de batteries NiMh avec des batteries non rechargeables.
NETTOYEZ régulièrement le récipient à poussière et l'ensemble filtre lorsque vous aspirez de la poussière fine.
RECHARGEZ les batteries. Veuillez occasionnellement décharger les piles complètement afin d'obtenir une durée de vie maximale des piles.

CARACTERISTIQUES [1]

A. Commutateur Marche/Arrêt.
B. Témoin de charge
C. Bouton d'éjection du récipient à poussière
D. Suceur plat* - *Disponible uniquement sur certains modèles.
E. Récipient à poussière
F. Prise de charge
G. Chargeur
H. Brosse meuble* - *Disponible uniquement sur certains modèles.

Spécifications électriques.
Cet appreil HOOVER est fourni avec un chargeur de batterie doublement isolé qui n'est adapté qu'à une prise de 230 V (240 V Grande-Bretagne). Assurez-vous que la marque d'évaluation du chargeur corresponde à votre tension de réseau.

RANGEMENT/CHARGE

CHARGE
REMARQUE : N'utilisez que le chargeur fourni avec votre nettoyeur pour recharger.
IMPORTANT : AVANT D'UTILISER VOTRE ASPIRATEUR POUR LA PREMIERE FOIS, CHARGEZ-LE PENDANT 24 HEURES

Lors de la mise en charge, l'aspirateur doit être éteint. Rechargez toujours l'aspirateur après chaque utilisation
Il est normal pour le chargeur de devenir chaud au toucher lorsqu'il est en train de charger.
Si le temps d'opération se réduit après un usage répété, laissez l'aspirateur marcher jusqu'à ce qu'il s'éteigne, rechargez le alors pendant 24 heures et répétez cela une fois par mois afin d'obtenir les meilleurs résultats.

1. Branchez le chargeur sur une prise d'alimentation secteur.
2. Branchez la fiche du chargeur sur la prise du chargeur. **[2]** Assurez-vous que le témoin rouge est allumé pour indiquer que la mise encharge en cours.
3. Avant d'utiliser l'aspirateur, débranchez le chargeur de l'aspirateur et de la prise d'alimentation secteur.

IMPORTANT : Ne rechargez jamais les piles dans des températures de plus de 37°C ou en-dessous de 0°C.

MODE D'EMPLOI

MODE D'EMPLOI : Retirez l'aspirateur du support de rangement, faites coulisser le commutateur sur la position MARCHE. Videz et nettoyez l'appareil et le filtre après chaque utilisation ou lorsque l'appareil est plein.

ACCESSOIRES

SUCEUR PLAT*
Fixez le suceur plat sur le bouchon antipoussière pour nettoyer les coins et les endroits difficilement accessibles. **[3]**

BROSSE À ÉPOUSSETER*
Fixez la brosse meuble sur le bouchon antipoussière pour nettoyer les claviers et d'autres endroits délicats. **[4]**

RECIPIENT A POUSSIERE ET FILTRE : POUR RETIRER et REMPLACER
IMPORTANT : POUR DE MEILLEURS RESULTATS NETTOYEZ LE FILTRE APRES CHAQUE UTILISATION

1. Enfoncez le bouton d'éjection et retirez l'ensemble du récipient à poussière. **[5]**
2. Maintenez le récipient à poussière au-dessus de la poubelle et retirez doucement le filtre/filtre HEPA*. **[6]**
3. Videz le bac à poussière. Brossez la poussière et la saleté du filtre/filtre HEPA* ou secouez le filtre à l'intérieur de la poubelle. **[7]**
4. Le filtre peut être lavé dans de l'eau chaude savonneuse, assurez-vous qu'il est complètement sec avant de le remettre dans votre aspirateur.
5. Le filtre HEPA* ne doit être lavé qu'à l'eau tiède. Ne pas utiliser de détergent, s'assurer que le filtre HEPA* est complètement sec avant de le remettre dans l'aspirateur.
6. Remettez le filtre/filtre HEPA* dans le récipient à poussière et remontez l'ensemble sur l'aspirateur.

* Disponible uniquement sur certains modèles

Mise au rebut des batteries en fin de vie
Si l'aspirateur doit être éliminé, les piles doivent être retirées. Des piles usées doi vent être amenées à un point de recycling et non pas être éliminées avec les ordures ménagères.
IMPORTANT : Déchargez toujours complètement les piles avant de les retirer.

Retrait des batteries
Retirez le bac à poussières. Dévissez 4 vis et ouvrez l'unité. Retirez le moteur et débranchez les câbles. Retirez les batteries.

NOTE : Si sous rencontrez quelque difficulté que ce soit lors du démantèlement de l'unité ou si vous souhaitez avoir des informations plus détaillées concernant le traitement, le recouvrement et le recycling de ce produit, veuillez contacter votre bureau local de ville, votre service d'élimination d'ordures ménagères.

Environnement :
Cet appareil porte des marques conformes à la directive européenne 2011/65/EC relative aux déchets d'équipements électriques et électroniques (DEEE).
Si vous jetez ce produit convenablement, vous contribuerez à éviter des conséquences potentiellement nuisibles pour l'environnement et pour la santé.
Le symbole figurant sur le produit indique qu'il ne peut pas être mis au rebut avec les ordures ménagères. Vous devez le déposer dans un centre de recyclage des déchets électriques et électroniques.
La mise au rebut doit être effectuée conformément à la réglementation locale en matière de déchets.
Pour obtenir des compléments d'information sur le traitement, la récupération et le recyclage de ce produit, merci de contacter votre municipalité, le service local des ordures ménagères ou le revendeur du produit.

Ce produit est conforme aux directives européennes 2014/35/EU, 2014/30/EU et 2011/65/EU.

CANDY HOOVER GROUP S.r.l. Via Privata Eden Fumagalli, 20861 Brugherio (MB) Italy

DÉCLARATION DE GARANTIE

Les conditions de garantie de cet appareil sont définies par notre représentant dans le pays où il est vendu . Pour tout renseignement concernant ces conditions, contacter le revendeur de l'appareil. Toute réclamation concernant les conditions de cette garantie doit être accompagnée par la facture d'achat ou le reçu.

Ces conditions peuvent être modifiées sans préavis.

Pièces détachées et consommables HOOVER

Remplacer toujours les pièces par des pièces détachées originales de la marque HOOVER. Celles-ci sont disponibles auprès de votre revendeur HOOVER. Lors de la commande de pièces, veuillez toujours préciser le numéro de votre modèle.

Filtre en tissu - T110 35601348
Filtre HEPA - T111 35601349

ITALIANO

LEGGERE ATTENTAMENTE IL PRESENTE LIBRETTO D'ISTRUZIONI

Il prodotto è da montare e da utilizzarsi esclusivamente per lo scopo cui è destinato, secondo quanto descritto nel presente libretto d'istruzioni. Utilizzare l'apparecchio soltanto per lavori di pulizia domestica.

Avvertenze

Questo apparecchio può essere utilizzato da bambini di almeno 8 anni e da persone dalle ridotte capacità fisiche, sensoriali o mentali o mancanza di esperienza e conoscenza, solo se sono controllati od istruiti all'uso dell'apparecchio in modo sicuro e in piena consapevolezza del pericolo che potrebbe presentarsi. I bambini non possono giocare con l'apparecchio. Pulizia e manutenzione non possono essere eseguite da bambini senza sorveglianza da parte di una persona responsabile.

NON aspirare liquidi, oggetti solidi o appuntiti, fiammiferi, ceneri calde, mozziconi di sigaretta o similari.
NON aspirare prodotti a base di solventi o liquidi infiammabili quali liquidi detergenti, benzina, ecc. o i loro vapori.
NON usare l'apparecchio nel caso appaia difettoso o se il cavo di alimentazione del caricatore risultasse danneggiato.
NON sostituire il gruppo batteria al NiMh con batterie non ricaricabili.
PULIRE spesso la vaschetta raccoglipolvere e il gruppo filtro quando si aspirano polveri fini.
RICARICARE le batterie. Occasionalmente scaricare completamente le batterie per ottenere la massima durata delle stesse.

CARATTERISTICHE [1]

A. Interruttore accensione/spegnimento (On/Off)
B. Spia di carica
C. Pulsante di sgancio della vaschetta raccoglipolvere
D. Bocchetta per fessure* - *Disponibile solo su alcuni modelli.
E. Vaschetta raccoglipolvere
F. Presa per la ricarica
G. Caricatore
H. Spazzola a pennello* - *Disponibile solo su alcuni modelli.

Requisiti elettrici.
Questo prodotto HOOVER è dotato di un caricabatteria con doppio isolamento che può essere collegato unicamente a una presa 230V (UK 240V). Controllare che i dati indicati sulla targhetta dei dati di funzionamento del caricatore corrispondano alla vostra tensione di alimentazione.

RIPORRE IL PRODOTTO/CARICA

CARICA
NOTA: Per ricaricare l'apparecchio, usare solo il caricatore in dotazione.
IMPORTANTE: AL PRIMO UTILIZZO CARICARE L'APPARECCHIO PER ALMENO 24 ORE.

Durante la carica, l'interruttore di acceso/spento (on/off) dell'apparecchio deve trovarsi in posizione Off. Dopo l'uso, ricaricare sempre l'apparecchio.
È normale che il caricabatterie si scaldi mentre lavora.
Se dopo più utilizzi il tempo di funzionamento si riduce, far funzionare l'apparecchio fino all'arresto, quindi ricaricare per 24 ore e ripetere questa operazione mensilmente per ottenere risultati migliori.

1. Collegare il caricabatterie a una presa a muro
2. Collegare la spina del caricabatterie alla presa del dispositivo. **[2]** Assicurarsi che la spia rossa sia accesa. Tale spia indica che l'apparecchio si sta ricaricando.
3. Prima di utilizzare il prodotto scollegare il caricatore sia dall'apparecchio che dalla presa a muro.

IMPORTANTE: Mai caricare le batterie a temperature superiori ai 37 °C o inferiori a 0 °C.

MODALITÀ D'IMPIEGO

UTILIZZO: Estrarre l'apparecchio dal supporto per il deposito, portare l'interruttore di accensione/spegnimento (on/off) in posizione ON. Svuotare e pulire l'unità e il filtro dopo ogni uso o quando l'unità è piena.

ACCESSORI

BOCCHETTA PER FESSURE*
Inserire la bocchetta per fessure nella vaschetta della polvere per pulire gli angoli e le aree di difficile accesso. **[3]**

SPAZZOLA A PENNELLO*
Inserire la spazzola a pennello nella vaschetta della polvere per pulire tastiere e altre superfici delicate. **[4]**

CONTENITORE RACCOGLIPOLVERE E FILTRO: RIMOZIONE e RIMONTAGGIO
IMPORTANTE: PER PRESTAZIONI ECCELLENTI, PULIRE IL FILTRO DOPO OGNI USO

1. Premere il pulsante di sgancio e rimuovere il gruppo vaschetta raccoglipolvere. **[5]**
2. Tenendo il contenitore raccoglipolvere sul cestino portarifiuti, rimuovere delicatamente il filtro o il filtro HEPA*. **[6]**
3. Svuotare il contenitore raccoglipolvere. Rimuovere la polvere e lo sporco dal filtro/filtroHEPA* utilizzando una spazzola oppure scuotendolo all'interno del cestino portarifiuti. **[7]**
4. Il filtro può essere lavato in acqua calda e sapone; assicurarsi che il filtro sia completamente asciutto prima di rimontarlo nell'apparecchio.
5. Il filtro HEPA* deve essere lavato solo in acqua calda. Non fare uso di detergente e assicurarsi che il filtro HEPA* sia completamente asciutto prima di reinserirlo nell'aspirapolvere.
6. Rimontare il filtro/filtro HEPA* nel contenitore raccoglipolvere e rimontare il contenitore raccoglipolvere nell'apparecchio.

* Disponibile solo su alcuni modelli

Smaltimento delle batterie esauste.
Se l'apparecchio è da smaltire, le batterie devono essere rimosse. Le batterie usate devono essere riposte in un centro di riciclaggio e non smaltite con i rifiuti domestici.
IMPORTANTE: Scaricare sempre completamente le batterie prima della rimozione.

Rimozione della batterie
Rimuovere il contenitore raccoglipolvere. Svitare le 4 viti ed aprire l'unità. Rimuovere il gruppo motore e scollegare i cavi. Rimuovere le batterie.

NOTA: Se si riscontrano difficoltà a smantellare l'unità o per informazioni più dettagliate sul trattamento, recupero e riciclaggio di questo apparecchio, si prega di contattare l'ufficio comunale per il servizio smaltimento rifiuti.

Ambiente:
L'apparecchio è contrassegnato in conformità alla Direttiva Europea 2011/65/EC sulla gestione dei rifiuti da apparecchiature elettriche ed elettroniche.
Garantendo il corretto smaltimento del prodotto, il cliente contribuisce alla salvaguardia della salute delle persone e alla protezione dell'ambiente che potrebbero altrimenti essere compromessi da uno smaltimento eseguito in maniera non idonea.
Il simbolo apposto sul prodotto indica che lo stesso non può essere smaltito come i normali rifiuti domestici, bensì deve essere portato al punto di raccolta o al centro di riciclaggio delle apparecchiature elettriche ed elettroniche più vicino.
Lo smaltimento deve essere eseguito in conformità alle normative locali vigenti per la salvaguardia dell'ambiente e lo smaltimento dei rifiuti.
Per ulteriori informazioni sul trattamento, il recupero e il riciclaggio di questo prodotto, contattare l'unità territoriale competente per il servizio di smaltimento o il negozio in cui il prodotto è stato acquistato.

Questo prodotto è conforme alle Direttive Europee 2014/35/EU, 2014/30/EU e 2011/65/EU.

CANDY HOOVER GROUP S.r.l. Via Privata Eden Fumagalli, 20861 Brugherio (MB) Italy

REGOLAMENTO PER LA GARANZIA

Le condizioni di garanzia relative a questo apparecchio sono definite dal rappresentante HOOVER nel Paese di vendita. Per conoscere in dettaglio le condizioni, rivolgersi al distributore HOOVER presso il quale l'apparecchio è stato acquistato. Per ogni contestazione ai sensi dei termini della garanzia, è necessario mostrare la fattura o un documento di acquisto equipollente.

Queste condizioni potrebbero venire modificate senza obbligo di preavviso.

Parti di ricambio e di consumo HOOVER

Utilizzare sempre parti di ricambio originali HOOVER, che è possibile acquistare dal distributore locale HOOVER o direttamente dalla HOOVER. Quando si ordinano delle parti di ricambio, ricordarsi sempre di fornire il numero di modello dell'apparecchio utilizzato.

Panno filtro - T110 35601348
Filtro HEPA - T111 35601349

DEUTSCH

BITTE LESEN SIE DIESE BEDIENUNGSANLEITUNG SORGFÄLTIG!

Produkt nach Bedienungsanleitung zusammenbauen und nur zu dem darin erläuterten Bestimmungszweck verwenden! Nur für Reinigungszwecke im Haushalt bzw. nicht gewerblichen Bereich geeignet.

Sicherheitshinweise

Dieses Gerät darf von Kindern ab 8 Jahren, sowie körperlich, geistig oder sensorisch behinderten Personen, oder Personen ohne Erfahrung und Kenntnisse unter Aufsicht oder Anleitung für die sichere Benutzung und den damit verbundenen Gefahren benutzt werden. Kinder sollten nicht mit dem Gerät spielen. Die Reinigungs- und Wartungsarbeiten, die vom Benutzer ausgeführt werden können, dürfen von Kindern nur unter Aufsicht ausgeführt werden.

KEINE Flüssigkeiten, harte oder scharfe Gegenstände, Streichhölzer, heiße Asche, Zigarettenkippen oder Ähnliches aufsaugen.
KEINE auf Lösungsmitteln basierende oder brennbare Produkte wie z.B. Reinigungsmittel, Benzin usw. oder entsprechende Dämpfe aufnehmen.
Gerät NICHT verwenden, wenn Sie den Eindruck haben, dass das Gerät oder dass Netzkabel beschädigt sind.
NiMh-Akku NICHT durch nicht-aufladbare Batterien ersetzen.
Staubbehälter und Filter regelmäßig reinigen, speziell wenn Sie feines Pulver aufgesaugt haben.
Laden Sie die Akkuzellen. Akkus gelegentlich völlig entladen, damit diese möglichstlange halten.

AUSSTATTUNG [1]

A. EIN-/AUS-Schalter
B. Ladelämpchen
C. Löseknopf für Staubbehälter
D. Fugendüse* - *Nur für bestimmte Modelle erhältlich.
E. Staubbehälter
F. Ladebuchse
G. Ladegerät
H. Möbelpinsel* - *Nur für bestimmte Modelle erhältlich.

Elektrische Anforderungen.
Dieses Haushaltsgerät von HOOVER wird mit einem schutzisolierten Batterieladegerät geliefert, welches ausschließlich für 220-230 V (GB 240 V) Steckdosen geeignet ist. Überprüfen Sie, ob die auf dem Typenschild des Ladegerätes angegebene Nennspannung mit der Ihres Stromnetzes übereinstimmt.

AUFBEWAHREN/LADEN

AUFLADEN
HINWEIS: Verwenden Sie zum Aufladen nur das mit dem Gerät mitgelieferte Ladegerät.
WICHTIG: BEVOR SIE IHREN STAUBSAUGER ZUM ERSTEN MAL VERWENDEN, MÜSSEN SIE IHN 24 STUNDEN AUFLADEN.

Während des Ladevorgangs muss der Ein-/Ausschalter ausgeschaltet sein. Den Staubsauger nach jedem Einsatz aufladen.
Es ist normal, dass sich das Ladegerät während des Aufladeprozesses erwärmt.
Wenn sich nach häufigem Einsatz die Benutzungszeit verkürzt, den Staubsauger solange benutzen, bis der Akku völlig leer ist, anschließend 24 Stunden aufladen. (Für einen optimalen Betrieb diesen Vorgang monatlich wiederholen).

1. Die Ladekabel an eine Netzsteckdose anschließen.
2. Den Stecker an die Ladebuchse des Gerätes anschließen. **[2]** Darauf achten, dass das rote Licht während des Ladevorgangs eingeschaltet ist.
3. Vor Benutzung des Gerätes die Ladekabel vom Gerät und der Netzsteckdose trennen.

WICHTIG: Batterien niemals bei Temperaturen über 37°C oder unter 0°C aufladen!

BEDIENUNG

EINSATZ: Staubsauger von Wandhalterung abziehen und Ein-/Aus-Schalter auf EIN stellen. Gerät und Filter nach jedem Gebrauch entleeren und reinigen, spätestens jedoch, wenn es voll ist.

ZUBEHÖRTEILE

FUGENDÜSE*
Stecken Sie die Fugendüse auf den Staubbehälter, um Ecken und schwer zugängliche Bereiche zu reinigen. **[3]**

MÖBELPINSEL*
Stecken Sie den Möbelpinsel auf den Staubbehälter, um Tastaturen und andere empfindliche Oberflächen zu reinigen. **[4]**

STAUBBEHÄLTER & FILTER: ENTNAHME und WIEDEREINBAU
WICHTIG: UM OPTIMALE ERGEBNISSE ZU ERZIELEN, FILTER NACH JEDEM EINSATZ REINIGEN

1. Löseknopf drücken und Staubbehälter herausnehmen. **[5]**
2. Halten Sie den Staubbehälter über einen Abfalleimer und entfernen Sie vorsichtig den Filter oder HEPA-Filter*. **[6]**
3. Leeren Sie den Staubbehälter. Bürsten Sie den Staub und Schmutz vom Filter/HEPA-Filter* oder schütteln Sie den Filter im Abfallbehälter aus. **[7]**
4. Der Filtereinsatz kann in warmer Seifenlauge gereinigt werden, achten Sie aber darauf, dass dieser völlig trocken ist, bevor Sie ihn wieder in den Staubsauger einbauen.
5. Der HEPA-Filter* sollte nur in warmem Wasser ausgewaschen werden. Benutzen Sie keine Reinigungsmittel und achten Sie darauf, dass der HEPA-Filter* völlig trocken ist, bevor Sie ihn wieder in den Staubsauger einbauen.
6. Setzen Sie den Filter/HEPA-Filter* wieder in den Staubbehälter ein und befestigen Sie den Staubbehälter wieder am Staubsauger.

* Nur für bestimmte Modelle erhältlich

Entsorgung der Akkuzellen
Soll der Staubsauger entsorgt werden, müssen Sie die Akkuzellen entfernen. Gebrauchte Akkuzellen müssen an einer zugelassenen Sammelstelle abgegeben werden und dürfen nicht mit dem Hausmüll entsorgt werden.
WICHTIG: Entladen Sie die Akkuzellen vor dem Herausnehmen immer ganz.

Herausnehmen des Akkus
Staubbehälter entfernen. Die 4 Schrauben lösen und die Einheit öffnen. Motorbaugruppe entfernen und Kabel abtrennen. Akkus entfernen.

HINWEIS: Sollten Sie beim Ausbau des Akkus Probleme haben oder genauere Informationen über die Müllbehandlung und das Recycling dieses Produkts wünschen, wenden Sie sich bitte an Ihre zuständige Stadtbehörde oder Ihre Müllentsorgung.

Umweltschutz:
Dieses Elektrohaushaltsgerät ist entsprechend der EURichtlinie2011/65/EC über Elektro- und Elektronik-Altgeräte (WEEE) gekennzeichnet.
Durch die sichere und umweltgerechte Entsorgung dieses Produkts tragen Sie dazu bei, mögliche negative Auswirkungen auf die Umwelt und die Gesundheit des Menschen zu verhindern.
Das am Produkt angebrachte Symbol gibt an, dass dieses Produkt nicht als Hausmüll behandelt werden darf, sondern an einer entsprechenden Sammelstelle für das Recycling von elektrischen und elektronischen Geräten zu entsorgen ist.
Die Entsorgung ist in Übereinstimmung mit allen geltenden Vorschriften für die umweltgerechte Abfallentsorgung vorzunehmen.
Ausführlichere Informationen über die Müllbehandlung und das Recycling dieses Produkts erhalten Sie von der zuständigen Umweltbehörde, der Müllentsorgungsstelle Ihrer Kommune oder dem Händler, bei dem Sie das Produkt erworben haben.

Dieses Gerät erfüllt die Europäischen Richtlinien 2014/35/EU, 2014/30/EU and 2011/65/EU.

CANDY HOOVER GROUP S.r.l. Via Privata Eden Fumagalli, 20861 Brugherio (MB) Italy

GARANTIEERKLÄRUNG

Die Garantiebestimmungen für dieses Gerät entsprechen den Richtlinien des Landes, in dem Sie das Gerät erworben haben. Weitere Einzelheiten dazu erhalten Sie vom Händler, bei dem Sie das Gerät erworben haben. Bitte bewahren Sie den Kaufbeleg sorgfältig auf, denn er wird für eventuell auftretende Garantieansprüche benötigt.

Änderungen vorbehalten.

HOOVER Original Ersatz- und Verbrauchsteile

Verwenden Sie stets Originalersatzteile von HOOVER. Diese sind über Ihren Fachhändler oder den HOOVER Kundendienst erhältlich. Geben Sie bei der Bestellung von Ersatzteilen bitte stets die komplette Matrikelnummer (Typenplakette auf der Rückseite des Gerätes) Ihres Staubsaugermodells an.

Dauerfilter - T110 35601348
HEPA-Filter - T111 35601349

PORTUGUÊS

LEIA AS INSTRUÇÕES ATENTAMENTE

Este produto só deverá ser instalado e utilizado para os fins a que se destina, tal como descrito nas instruções. Adequado apenas para o uso doméstico.

Notas de segurança

Este aparelho pode ser utilizado por crianças com idade igual ou superior a 8 anos e por pessoas com capacidades mentais, sensoriais e físicas reduzidas ou sem experiência e conhecimento caso lhes sejam fornecidas instruções e supervisão relativas à utilização do aparelho de modo seguro e caso compreendam os perigos envolvidos. As crianças não devem brincar com o aparelho. A limpeza e a manutenção não devem ser efectuadas por crianças sem supervisão.

NÃO ASPIRE líquidos, objectos duros ou afiados, fósforos, cinzas quentes, pontas de cigarro ou outros itens semelhantes.
NÃO ASPIRE produtos solventes ou inflamáveis, tais como produtos de limpeza, gasolina, etc, nem os vapores provocados pelos mesmos.
NÃO UTILIZE o aspirador caso este, ou o cabo que está ligado ao suporte de parede ou ao carregador, estejam danificados.
NÃO SUBSTITUA o pacote de bateria de NiMh por baterias não recarregáveis.
LIMPE frequentemente o compartimento para o pó e o conjunto do filtro, sempre que aspirar poeiras mais finas.
RECARREGUE as baterias. Descarregue na totalidade, ocasionalmente, as baterias para obter um máximo de duração da bateria.

CARACTERÍSTICAS [1]

A. Interruptor Ligar/Desligar (On/Off)
B. Luz de carregamento
C. Fecho para libertar o compartimento para o pó
D. Acessório para fendas* - *Disponível apenas em certos modelos.
E. Compartimento para o pó
F. Tomada de carga
G. Carregador
H. Escova para pó* - *Disponível apenas em certos modelos.

Requisitos eléctricos.
Este electrodoméstico da HOOVER vem com um carregador de baterias duplamente isolado que é apenas adequado para alimentação eléctrica de 230 V (240 V no Reino Unido). Assegure-se que a informação de limite de carga coincide com a sua voltagem de alimentação.

ARMAZENAMENTO/ CARREGAMENTO

CARREGAMENTO
NOTA: Utilize apenas o carregador fornecido com o aspirador para recarregar.
IMPORTANTE: CARREGUE O ASPIRADOR DURANTE 24 HORAS ANTES DA PRIMEIRA UTILIZAÇÃO.

Quando o aparelho estiver a carregar, desligar o botão ligar/desligar. Recarregar sempre o aspirador após cada utilização.
É normal que o carregador aqueça enquanto estiver a carregar.
Se o tempo de operação reduzir após a utilização repetida, deixe o aspirador funcionar até parar, depois recarregue durante 24 horas e repita este procedimento mensalmente para resultados melhorados.

1. Ligue o carregador a uma tomada de parede CA.
2. Ligue a ficha do carregador ao conector da tomada do carregador. **[2]** Certifique-se de que a luz vermelha está acesa, indicando que o aparelho está a carregar
3. Antes de utilizar o equipamento, desligue o carregador do aparelho e da tomada CA.

IMPORTANTE: Nunca troque as baterias em temperaturas acima de 37°C ou abaixo de 0°C.

COMO UTILIZAR

PARA UTILIZAR: Retire o aspirador da suporte de parede e baixe o interruptor para a posição Ligar (ON). Depois de cada utilização, e sempre que estiver cheio, esvazie o aspirador e proceda à limpeza deste e do filtro.

ACESSÓRIOS

ACESSÓRIO PARA FENDAS*
Coloque o acessório para fendas no depósito de pó para limpar os cantos e zonas de difícil acesso. **[3]**

ESCOVA PARA PÓ*
Coloque a escova para pó no depósito de pó para limpar teclados e outras zonas delicadas. **[4]**

COMPARTIMENTO E FILTRO: REMOÇÃO e SUBSTITUIÇÃO
IMPORTANTE: PARA RESULTADOS PERFEITOS, LIMPE O FILTRO APÓS CADA UTILIZAÇÃO

1. Prima o fecho e retire o conjunto do compartimento para o pó. **[5]**
2. Posicione o compartimento sobre o caixote do lixo e retire o filtro/filtro HEPA* cuidadosamente. **[6]**
3. Esvazie o depósito de pó. Retire as poeiras do filtro/filtro HEPA* com uma escova ou sacuda-o simplesmente para dentro do caixote. **[7]**
4. Pode proceder à limpeza do filtro com água e detergente, certificando-se que o mesmo se encontra perfeitamente limpo antes de o colocar de novo no aspirador.
5. O filtro HEPA* deve ser lavado apenas em água quente. Não utilize qualquer detergente e certifique-se de que o filtro HEPA* está completamente seco antes de o instalar novamente no aspirador.
6. Volte a colocar o filtro/filtro HEPA* no compartimento para o pó e de seguida dentro do aspirador.

* Disponível apenas em certos modelos.

Eliminação das baterias no fim de vida do equipamento.
Se o aspirador for descartado, as baterias devem ser removidas. As baterias usadas devem ser levadas para uma estação de reciclagem e não devem ser colocadas no lixo doméstico.
IMPORTANTE: Descarregue, sempre, na totalidade as baterias antes da as remover.

Remoção das baterias
Retire o depósito de pó. Desaparafuse os 4 parafusos e abra a unidade. Retire o motor e desligue os cabos. Retire as baterias.

NOTA: Se tiver qualquer tipo de dificuldade em desmontar a unidade ou se quiser obter mais informações acerca do tratamento, recuperação e reciclagem deste produto, por favor, contacte a sua junta de freguesia ou o serviço de recolha de lixo doméstico.

Ambiente:
Este electrodoméstico está marcado de acordo com o disposto na directiva europeia 2011/65/EC relativa aos resíduos de equipamentos eléctricos e electrónicos (REEE).
Ao garantir que este produto é eliminado de forma correcta, estará a contribui para evitar potenciais consequências negativas para o ambiente e a saúde humana, o que pode ocorrer devido a um tratamento inadequado dos resíduos deste produto.
O símbolo no produto indica que este não pode ser tratado como resíduo doméstico. Pelo contrário, deve ser encaminhado para o ponto de recolha aplicável para reciclagem de equipamento eléctrico e electrónico.
A eliminação deve ser realizada em conformidade com as leis ambientais locais relativas à eliminação de resíduos.
Para obter informações mais detalhadas sobre o tratamento, recuperação e reciclagem deste produto, contacte as autoridades locais, o serviço de eliminação de resíduos domésticos ou a loja onde adquiriu o produto.

Este produto está em conformidade com as Directivas Europeias 2014/35/EU, 2014/30/EU e 2011/65/EU.

CANDY HOOVER GROUP S.r.l. Via Privata Eden Fumagalli, 20861 Brugherio (MB) Italy

DECLARAÇÃO DE GARANTIA

As condições de garantia para este aparelho são as definidas pelo nosso representante no país onde foi vendido. Pode obter detalhes sobre estas condições junto do agente a quem adquiriu o aparelho. A factura de venda ou o recibo deverão ser entregues quando apresentar uma reclamação ao abrigo dos termos da garantia.

Sujeito a alteração sem aviso prévio.

Peças sobressalentes e consumíveis HOOVER

Substitua sempre as peças por peças sobressalentes HOOVER genuínas. Pode obtê-las junto do seu representante local ou directamente da HOOVER. Quando encomendar peças, mencione sempre o número do seu modelo.

Filtro de pano - T110 35601348
Filtro HEPA - T111 35601349

ESPAÑOL

LEA ATENTAMENTE ESTAS INSTRUCCIONES

Este aparato sólo debe montarse y utilizarse para el fin indicado, tal y como se describe en estas instrucciones. Utilícelo sólo para la limpieza doméstica.

Advertencias de seguridad

Este aparato puede ser usado por niños de 8 años en adelante y personas con capacidades físicas, sensoriales o mentales reducidas o falta de experiencia y conocimiento bajo supervisión y con una explicación de las instrucciones con respecto al uso del aparato de manera segura y que comprendan los riesgos implicados. Los niños no deben jugar con el aparato. Los niños no deben limpiar ni dar mantenimiento sin supervisión.

NO DEBE aspirar líquidos, objetos duros o afilados, cerillas, ceniza candente, colillas de cigarrillo u objetos similares.
NO DEBE aspirar productos basados en disolvente ni líquidos inflamables tales como productos de limpieza, gasolina, etc., ni tampoco los vapores que éstos desprenden.
NO DEBE utilizar el aparato si parece tener algún defecto, o si el cable de la base de carga presenta desperfectos.
NO DEBE sustituir el conjunto de baterías de NiMh por baterías no recargables.
DEBE limpiar con frecuencia el depósito de suciedad y el conjunto de filtros al aspirar polvo fino.
SÍ DEBE recargar las baterías. Descargue totalmente las baterías de vez en cuando para conseguir una máxima vida útil.

CARACTERÍSTICAS [1]

A. Interruptor de encedido/apagado (on/off)
B. Indicador de carga
C. Pulsador desbloqueo contenedor recolector de polvo
D. Boquilla estrecha* - *Disponible solo en algunos modelos.
E. Depósito de suciedad
F. Toma de carga
G. Cargador
H. Cepillo para quitar el polvo* - *Disponible solo en algunos modelos.

Requisitos eléctricos.
Este aparato HOOVER se proporciona con un cargador de baterías con doble aislamiento que sólo se puede conectar en una toma de corriente de 230 V (240 V en Reino Unido). Asegúrese de que la etiqueta de clasificación del cargador concuerda con su fuente de alimentación

ALMACENAMIENTO/CARGA

PROCESO DE CARGA
NOTA: Sólo utilice el cargador proporcionado con su aspirador para recargar.
IMPORTANTE: ANTES DE UTILIZAR EL ASPIRADOR POR PRIMERA VEZ, CÁRGUELO DURANTE UN MÍNIMO DE 24 HORAS.

El interruptor de alimentación del aspirador debe estar apagado durante la carga. Recargue siempre el aspirador después de utilizarlo.
Es normal que el cargador esté caliente al tacto mientras se está cargando.
Si el tiempo de funcionamiento se reduce después de un uso repetido, deje que el aspirador funcione hasta que se detenga y luego recárguelo durante 24 horas, repitiendo este procedimiento cada mes para conseguir los mejores resultados.

1. Enchufe el cargador a una toma de corriente alterna de la pared.
2. Conecte el enchufe del cargador al conector de la toma de carga. **[2]** Compruebe que se ilumine el indicador rojo para indicar que se está cargando.
3. Antes de utilizar el producto, desconecte el cargador del aparato y de la toma de corriente alterna de la pared.

IMPORTANTE: No cargue nunca la batería a temperaturas superiores a los 37°C o inferiores a 0°C.

MODO DE EMPLEO

UTILIZACIÓN: Saque el aspirador del soporte de almacenamiento, deslice el interruptor de alimentación a la posición de encendido. Vacíe y limpie el aparato y el filtro después de utilizarlo o cuando el aparato esté lleno.

ACCESORIOS

BOQUILLA ESTRECHA*
Coloque la boquilla estrecha en el guardapolvo para limpiar las esquinas y áreas difíciles de alcanzar. **[3]**

CEPILLO PARA QUITAR EL POLVO*
Coloque el cepillo para quitar el polvo en el guardapolvo para limpiar teclados y otras áreas delicadas. **[4]**

DEPÓSITO DE SUCIEDAD Y FILTRO: EXTRACCIÓN y SUSTITUCIÓN
IMPORTANTE: PARA UN RESULTADO ÓPTIMO DEBE LIMPIAR EL FILTRO DESPUÉS DE UTILIZARLO

1. Pulse el botón para soltar el conjunto del depósito de suciedad y extráigalo. **[5]**
2. Sostenga el depósito de suciedad sobre el cubo de la basura y extraiga el filtro/Filtro HEPA* con cuidado. **[6]**
3. Vaciar el contenedor de polvo. Quite con un cepillo el polvo y la suciedad del filtro/Filtro HEPA* o sacuda el filtro en el interior del cubo de la basura. **[7]**
4. El filtro puede lavarse en agua templada con jabón. Asegúrese de que el filtro esté completamente seco antes de volver a colocarlo en el aspirador.
5. El filtro HEPA* debe lavarse únicamente con agua tibia, sin emplear ningún detergente. Debe cerciorarse de que el filtro HEPA* se haya secado por completo antes de instalarlo de nuevo en el aspirador.
6. Vuelva a colocar el filtro/filtro HEPA* en el depósito de suciedad e instale de nuevo el depósito de suciedad en el aspirador.

* Disponible solo en algunos modelos.

Cómo desechar las pilas cuando se haya agotado su vida útil.
Si el aspirador debe desecharse, es necesario extraer las baterías. Las baterías usadas deben llevarse a un punto de reciclaje y no deben desecharse con los residuos domésticos.
IMPORTANTE: Descargue siempre las baterías completamente antes de desecharlas.

Cómo extraer las pilas
Extraiga el depósito de suciedad. Desenrosque 4 tornillos y abra la unidad. Extraiga el conjunto del motor y desconecte los cables. Extraiga las pilas.

NOTA: En caso de experimentar dificultades en el desmantelamiento de la unidad o si necesita más información sobre el tratamiento, la recuperación y el reciclaje de este producto, contacte con la oficina gestora de residuos domésticos más cercana a su hogar.

El Medio Ambiente:
Este aparato está marcado de acuerdo con la Directiva Europea2011/65/EC sobre residuos de aparatos eléctricos yelectrónicos (RAEE).
Al cerciorarse de que este producto se elimine correctamente, usted ayudará a prevenir las posibles consecuencias perjudiciales para el medio ambiente y la salud humana que, de otro modo, podrían producirse en caso de manejo inadecuado de los residuos de este producto.
El símbolo que puede verse en el producto indica que éste no puede tratarse como residuo doméstico. En vez de esto debe entregarse en un punto de recogida de electrodomésticos para el reciclaje de equipos eléctricos y electrónicos.
La eliminación debe llevarse a cabo según los reglamentos medioambientales locales sobre eliminación de residuos.
Para información más detallada sobre el tratamiento, la recuperación y el reciclaje de este producto, póngase en contacto con su Ayuntamiento, su servicio de recogida de residuos domésticos o con el establecimiento donde haya comprado el producto.

Este producto cumple con las Directivas Europeas 2014/35/EU, 2014/30/EU y 2011/65/EU.

CANDY HOOVER GROUP S.r.l. Via Privata Eden Fumagalli, 20861 Brugherio (MB) Italy

DECLARACIÓN DE GARANTÍA

Las condiciones de garantía para este aparato vienen definidas por nuestro representante en el país de venta. Puede obtener los detalles acerca de estas condiciones en el establecimiento donde haya comprado este aparato. Debe mostrarse la factura de compra o el recibo al hacer alguna reclamación en virtud de las condiciones de garantía.

Sujeto a cambios sin previo aviso.

Piezas de repuesto y consumibles de HOOVER

Utilice siempre piezas de repuesto originales de HOOVER. Puede adquirirlas en su Servicio Técnico de HOOVER. Cuando realice pedidos de piezas, indique siempre el número de modelo que posee.

Filtro de tela - T110 35601348
Filtro HEPA - T111 35601349

NEDERLANDS

LEES DEZE INSTRUCTIES GRONDIG DOOR

De kruimelzuiger moet worden gemonteerd en mag uitsluitend worden gebruikt voor het beoogde doel, zoals beschreven in deze gebruikershandleiding. Uitsluitend geschikt voor huishoudelijk gebruik.

Denk aan uw veiligheid

Dit toestel kan gebruikt worden door kinderen vanaf 8 jaar en ouder en personen met verminderde lichamelijke, zintuiglijke of mentale capaciteiten of een gebrek aan ervaring of kennis indien ze toezicht of onderricht gehad hebben betreffende het veilig gebruik van het toestel en het begrip van de gevaren in kwestie. Kinderen mogen niet met het toestel spelen. Reinigings- en gebruiksonderhoud mag niet uitgevoerd worden door kinderen zonder toezicht.

ZUIG GEEN vloeistoffen, harde of scherpe voorwerpen, lucifers, smeulende as, sigarettenpeuken of soortgelijke voorwerpen op.
Zuig GEEN producten met oplosmiddelen of (dampen van) brandbare vloeistoffen op, zoals reinigingsmiddelen, benzine, etc.
GEBRUIK het apparaat NIET wanneer het defect lijkt te zijn of als het netsnoer is beschadigd.
VERVANG NiMh batterijen NOOIT door wegwerpbatterijen.
REINIG het stofreservoir en de filter regelmatig wanneer u vaak fijn poeder opzuigt.
Laad de batterijen WEL opnieuw op. Maak de batterijen af en toe helemaal leeg voor een maximale levensduur.

KENMERKEN [1]

A. Aan/uit-schakelaar
B. Laadlamp
C. Ontgrendelknop stofreservoir
D. Kierenmondstuk* - *Enkel beschikbaar op bepaalde modellen.
E. Stofreservoir
F. Contactstekker
G. Oplader
H. Stofborstel* - *Enkel beschikbaar op bepaalde modellen.

Elektrische vereisten.
Dit HOOVER-apparaat is voorzien van een dubbel geïsoleerde batterijoplader, die alleen geschikt is om in een 230V (UK 240V) stopcontact te steken. Controleer of de specificatie op het label van de lader overeenkomt met de bij u gebruikte spanning.

OPBERGEN/LADEN

LADEN
OPM.: Voor opnieuw opladen, gebruik alleen de oplader die bij uw reiniger is bijgeleverd.
BELANGRIJK: VOORDAT U DE KRUIMELZUIGER VOOR DE EERSTE MAAL GEBRUIKT, MOET U HEM MINSTENS 24 UUR LANG OPLADEN.

Tijdens het opladen moet de stroomschakelaar van de stofzuiger UIT staan. Laad de stofzuiger na elk gebruik weer op.
Het is normaal dat de lader warm wordt bij het opladen.
Als de bedrijfstijd vermindert na herhaald gebruik, laat u de zuiger lopen tot hij stopt en herlaadt hem dan 24 uur lang. Herhaal dit liefst maandelijks.

1. Steek de oplader in een stopcontact
2. Steek de stekker van de oplader in de laadaansluiting van het apparaat. **[2]** Controleer of het rode lampje brandt, dit geeft aan dat er wordt opgeladen.
3. Haal voordat u de stofzuiger weer gaat gebruiken de stekker uit het stopcontact en uit het apparaat.

BELANGRIJK: Laad de batterijen niet op bij temperaturen boven 37°C of onder 0°C.

UW KRUIMELZUIGER GEBRUIKEN

GEBRUIK: Neem de kruimelzuiger van het muurbeugel, schuif de aan-/uit schakelaar op de stand 'Aan'. Leeg de kruimelzuiger en reinig de filter na elk gebruik of wanneer het toestel vol is.

HULPSTUKKEN

KIERENMONDSTUK*
Pashet kierenmondstukop de stofvanger om hoeken en moeilijk te bereiken gebieden tereinigen. **[3]**

AFSTOFBORSTEL*
Pas de stofborstel op de stofvanger om toetsenborden en andere tere gebieden te reinigen. **[4]**

STOFRESERVOIR & FILTER: VERWIJDEREN en VERVANGEN
BELANGRIJK: VOOR DE BESTE RESULTATEN REINIGT U DE FILTER NA ELK GEBRUIK

1. Druk de ontgrendelknop in en verwijder het stofreservoir. **[5]**
2. Houd het stofreservoir boven de vuilnisbak en verwijder de filter/HEPA-filter* voorzichtig. **[6]**
3. Leeg het stofreservoir Borstel stof en vuil uit de filter/HEPA-filter* of schud de filter uit in de vuilnisbak. **[7]**
4. U kunt de filter in warm zeepsop reinigen, maar zorg er wel voor dat hij volledig droog is voordat u hem weer aanbrengt in de kruimelzuiger.
5. Spoel het HEPA-filter* af met lauw water zonder toevoegingen. Gebruik geen schoonmaakmiddelen en zorg ervoor dat het HEPA-filter* helemaal droog is voordat u dit terug plaatst in de stofzuiger.
6. Plaats de filter/HEPA-filter* weer in het stofreservoir en plaats het stofreservoir weer op het toestel.

* Enkel beschikbaar op bepaalde modellen

De batterij weggooien aan het einde van de levensduur van het product.
Verwijder de batterijen als u de stofzuiger wegdoet. Gebruikte batterijen dienen naar een afvalverwijderingsstation te worden gebracht en niet bij het huishoudelijk afval te worden gegooid.
BELANGRIJK: Maak de batterijen helemaal leeg voordat u ze verwijdert.

Het verwijderen van de batterij
Verwijder het stofreservoir. Maak 4 schroeven los en open de eenheid. Verwijder de motoronderdelen en maak de kabels los. Verwijder de batterijen.

OPMERKING: Voor meer informatie over verwerking, hergebruik en recycling van dit product, kunt u contact opnemen met uw lokale overheid, uw afvalverwerkingsbedrijf of de winkel waar u het product heeft gekocht.

Het milieu:
Dit apparaat is voorzien van een label in overeenstemming met de Europese Richtlijn 2011/65/EC betreffende het recyclen van elektrische en elektronische apparaten (Waste of Electrical and Electronic Equipment of WEEE).
Door dit product aan het einde van de levensduur op verantwoorde wijze weg te gooien, voorkomt u mogelijk negatieve gevolgen voor het milieu en de gezondheid, die zouden kunnen ontstaan door een onverantwoorde afvalverwerking van dit product.
Het symbool op dit product geeft aan dat het niet mag worden beschouwd als huishoudelijk afval. In plaats daarvan moet u het inleveren bij een inzamelpunt voor het recyclen van elektrische en elektronische apparatuur.
U moet het toestel weggooien in overeenstemming met de lokale voorschriften voor afvalverwerking.
Voor meer informatie over verwerking, hergebruik en recycling van dit product, kunt u contact opnemen met uw lokale overheid, uw afvalverwerkingsbedrijf of de winkel waar u het product heeft gekocht.

Dit product voldoet aan de Europese richtlijnen 2014/35/EU, 2014/30/EU en 2011/65/EU.

CANDY HOOVER GROUP S.r.l. Via Privata Eden Fumagalli, 20861 Brugherio (MB) Italy

GARANTIEVERKLARING

De garantievoorwaarden voor dit toestel worden bepaald door onze vertegenwoordiger in het land waar het toestel wordt verkocht. Bijzonderheden omtrent deze voorwaarden zijn verkrijgbaar bij de dealer waar u het toestel hebt gekocht. Wanneer u aanspraak wilt maken op deze garantie, dan moet u het verkoop- of ontvangstbewijs voorleggen.

Wijzigingen zijn zonder voorafgaande kennisgeving mogelijk.

Originele reserveonderdelen en toebehoren van HOOVER

Gebruik uitsluitend originele reserveonderdelen van HOOVER. Deze zijn verkrijgbaar bij uw HOOVER Dealer. Als u onderdelen bestelt, vermeld dan altijd het modelnummer.

Doekfilter - T110 35601348
HEPA Filter - T111 35601349

POLSKI

PROSZĘ DOKŁADNIE PRZECZYTAĆ NINIEJSZĄ INSTRUKCJĘ

Produkt musi być złożony zgodnie z niniejszą instrukcją i może być wykorzystywany jedynie do celów w niej określonych. Tylko do odkurzania pomieszczeń mieszkalnych.

Uwagi dotyczące bezpieczeństwa

Urządzenie mogą obsługiwać dzieci w wieku co najmniej 8 lat, osoby o ograniczonych zdolnościach fizycznych, sensorycznych lub mentalnych, a także osoby nieposiadające odpowiedniego doświadczenia oraz wiedzy, jedynie pod warunkiem że odbywać się będzie to pod nadzorem lub po przeszkoleniu na temat bezpiecznego użycia urządzenia oraz związanych z nim zagrożeń. Dzieci nie mogą bawić się urządzeniem. Urządzenia nie powinny czyścić ani konserwować dzieci bez nadzoru.

NIE WOLNO wciągać odkurzaczem płynów, twardych lub ostrych przedmiotów, zapałek, gorącego popiołu, niedopałków papierosów ani innych podobnych przedmiotów.
NIE WOLNO wciągać odkurzaczem produktów zawierających rozpuszczalniki ani cieczy łatwopalnych, jak np. płyny czyszczące, benzyna, itp. ani ich oparów.
NIE WOLNO korzystać z urządzenia, jeśli wydaje się, że jest wadliwe, lub jeśli przewód to ładowarki jest uszkodzony
NIE WOLNO zamiast akumulatorów NiMh zakładać baterii, których nie można ładować.
NALEŻY często czyścić pojemnik na kurz oraz filtry, jeżeli odkurzany jest drobny proszek.
Akumulatory NALEŻY ponownie ładować. Od czasu do czasu należy całkowicie rozładować akumulatory, aby wydłużyć ich trwałość.

ELEMENTY [1]

A. Wyłącznik
B. Lampka ładowania
C. Przycisk zwalniający pojemnik na kurz
D. Ssawka szczelinowa* - *Dostępność jedynie w niektórych modelach.
E. Pojemnik na kurz
F. Ładowarka ścienna
G. Ładowarka
H. Szczotka do kurzu* - *Dostępność jedynie w niektórych modelach.

Wymagania elektryczne.
Niniejsze urządzenie HOOVER zasilane jest podwójnie izolowaną ładowarką akumulatorów, która może być podłączana wyłącznie do gniazd 230V (UK 240V). Upewnij się, że zasilanie na tabliczce znamionowej ładowarki jest takie samo jak zasilanie w gniazdku.

PRZECHOWYWANIE / ŁADOWANIE

ŁADOWANIE
UWAGA: Do ładowania należy stosować wyłącznie ładowarkę dostarczoną wraz z urządzeniem.
WAŻNE: PRZED PIERWSZYM UŻYCIEM ODKURZACZA ŁADUJ GO PRZEZ PRZYNAJMNIEJ 24 GODZINY.

Podczas ładowania włącznik zasilania odkurzacza musi znajdować się w położeniu wyłączonym. Po każdym użyciu należy naładować akumulatory odkurzacza.
Nieznaczne nagrzewanie się ładowarki podczas ładowania jest normalnym zjawiskiem.
Jeżeli czas użytkowania kilkakrotnie zmniejszył się, należy używać urządzenia do całkowitego wyładowania, a następnie ładować przez 24 godziny. Dla polepszenia osiągów, powtarzać tę czynność co miesiąc.

1. Podłączyć ładowarkę do gniazda ściennego.
2. Podłączyć wtyczkę ładowarki do gniazda do ładowania. **[2]** Upewnić się, że czerwona kontrola świeci się, wskazując ładowanie.
3. Przed użyciem produktu należy odłączyć ładowarkę od urządzenia i gniazda ściennego.

WAŻNE: Nigdy nie ładować akumulatorów w temperaturze powyżej 37°C lub poniżej 0°C.

SPOSÓB UŻYTKOWANIA

STOSOWANIE: Wyjmij odkurzacz uchwyt ścienny, ustaw wyłącznik główny w położenie ON (włączony). Opróżnij zbiornik na kurz oraz filtr po każdym użyciu odkurzacza lub, gdy zbiornik na kurz zapełni się.

WYPOSAŻENIE DODATKOWE

SSAWKA SZCZELINOWA*
Założyć ssawkę szczelinową na zbiornik kurzu, aby odkurzyć narożniki i obszary trudnodostępne. **[3]**

SZCZOTKA DO KURZU*
Zamocować szczotkę do odkurzania na zbiornik kurzu, aby odkurzyć klawiaturę i inne delikatne obszary. **[4]**

POJEMNIK NA KURZ ORAZ FILTR: DEMONTAŻ i ZAKŁADANIE
WAŻNE: ABY UZYSKAĆ NAJLEPSZE REZULTATY, NALEŻY OCZYŚCIĆ POJEMNIK I FILTR PO KAŻDYM UŻYCIU

1. Naciśnij przycisk zwalniający i wyjmij zespół pojemnika na kurz. **[5]**
2. Przytrzymaj pojemnik na kurz nad kubłem na śmieci i ostrożnie zdejmij filtr/Filtr HEPA*. **[6]**
3. Opróżnij pojemnik na kurz Zmieć kurz i zanieczyszczenia z filtra/filtra HEPA* lubwytrzep filtr do kosza na śmieci. **[7]**
4. Filtr może być myty w ciepłej wodzie z mydłem. Przed ponownym założeniem filtra do odkurzacza sprawdź, czy jest zupełnie suchy.
5. Filtr HEPA* należy myć wyłącznie w ciepłej wodzie. Nie stosować żadnych detergentów i zadbać o całkowite wyschnięcie filtra HEPA* przed ponownym umieszczeniem go w odkurzaczu.
6. Załóż filtr/filtr HEPA* na pojemnik na kurz, a następnie zamocuj pojemnik do odkurzacza.

* Dostępność jedynie w niektórych modelach

Utylizacja akumulatorów po ich zużyciu.
Jeżeli urządzenie jest likwidowane, należy z niego usunąć akumulatory. Zużyte akumulatory należy przekazać do recyklingu. Nie należy ich wyrzucać ze śmieciami domowymi.
WAŻNE: Przed usunięciem należy całkowicie rozładować akumulatory.

Demontaż akumulatorów
Zdemontuj pojemnik na kurz. Odkręć 4 śrubki i otwórz urządzenie. Wyjmij zespół silnika i odłącz przewody Usuń akumulatory.

UWAGA: Dodatkowe informacje na temat sposobu utylizacji, złomowania i recyklingu urządzenia można uzyskać w lokalnym urzędzie miejskim, w komunalnym zakładzie utylizacji odpadów lub w sklepie, w którym produkt został zakupiony.

Ochrona środowiska:
Niniejsze urządzenie posiada oznaczenia zgodnie z Dyrektywą Europejską 2011/65/EC w sprawie zużytego sprzętu elektrycznego i elektronicznego (WEEE).
Zapewniając prawidłowe złomowanie niniejszego urządzenia, przyczyniają się Państwo do ograniczenia ryzyka wystąpienia negatywnego wpływu produktu na środowisko i zdrowie ludzi, które mogłoby zaistnieć w przypadku niewłaściwej utylizacji urządzenia.
Symbol umieszczony na produkcie lub na dołączonych do niego dokumentach oznacza, że niniejszy produkt nie jest klasyfikowany jako odpad z gospodarstwa domowego. Urządzenie należy zdać w odpowiednim punkcie utylizacji w celu recyklingu komponentów elektrycznych i elektronicznych.
Urządzenie należy złomować zgodnie z lokalnymi przepisami w sprawie utylizacji odpadów.
Dodatkowe informacje na temat sposobu utylizacji, złomowania i recyklingu urządzenia można uzyskać w lokalnym urzędzie miejskim, w komunalnym zakładzie utylizacji odpadów lub w sklepie, w którym produkt został zakupiony.

Niniejsze urządzenie jest zgodne z wymogami dyrektyw europejskich 2014/35/EU, 2014/30/EU oraz 2011/65/EU.

CANDY HOOVER GROUP S.r.l. Via Privata Eden Fumagalli, 20861 Brugherio (MB) Italy

GWARANCJA

Warunki gwarancji na niniejsze urządzenie są określone przez naszego przedstawiciela w kraju, w którym urządzenie jest sprzedawane. Szczegółowe informacje na temat warunków gwarancji można uzyskać w punkcie, w którym urządzenie zostało nabyte. Przy zgłaszaniu wszelkich roszczeń w ramach gwarancji należy przedstawić dowód sprzedaży lub pokwitowanie.

Zastrzegamy sobie możliwość wprowadzania zmian bez wcześniejszego powiadomienia.

Części zapasowe i materiały eksploatacyjne firmy HOOVER

Należy zawsze wymieniać części na oryginalne części zapasowe firmy HOOVER. Można je nabyć u lokalnego przedstawiciela firmy HOOVER lub bezpośrednio w firmie HOOVER. Przy zamawianiu części zawsze należy podać numer danego modelu.

Filtr tkaninowy - T110 35601348
Filtr HEPA - T111 35601349

РУССКИЙ

ВНИМАТЕЛЬНО ИЗУЧИТЕ ДАННУЮ ИНСТРУКЦИЮ

Этот электроприбор должен быть собран и использоваться только по его прямому назначению, как описано в данной инструкции. Используйте пылесос только для уборки жилых помещений.

Меры безопасности

Дети старше восьми лет, а также лица со сниженным физическим, сенсорным или умственным развитием или отсутствием опыта или знаний об устройстве могут использовать устройство под присмотром или если они должным образом проинструктированы о безопасном использовании устройства и понимают риски, которые может повлечь собой его использование. С устройством не должны играть дети. Не следует допускать детей к очистке и обслуживанию прибора без присмотра взрослых.

НЕ допускайте попадания в пылесос жидкости, твердых или острых предметов, спичек, горячего пепла, окурков и т. п.
НЕ всасывайте растворители и горючие жидкости, такие как жидкие чистящие средства, бензин и т. п. или их пары.
ЗАПРЕЩАЕТСЯ использовать бытовой электроприбор при появлении признаков неисправности, или в случае повреждения электрического шнура, идущего к зарядному устройству.
НЕ используйте вместо NiMh аккумуляторной батареи элементы питания разового использования.
Регулярно ОЧИЩАЙТЕ контейнер и фильтр, когда используете пылесос для всасывания мелкодисперсного порошка.
ПОДЗАРЯЖАЙТЕ аккумуляторы. Для того чтобы обеспечить максимально продолжительный срок эксплуатации аккумуляторных батарей, периодически, следует их полностью разряжать.

ОСНОВНЫЕ ЭЛЕМЕНТЫ [1]

A. Переключатель вкл/выкл (On/Off)
B. Световой индикатор зарядки
C. Кнопка отсоединения контейнера
D. Щелевая насадка,* - *Доступна только у некоторых моделей.
E. Контейнер
F. Зарядный разъем
G. Зарядное устройство
H. Щетка для пыли* - *Доступна только у некоторых моделей.

Требования к питающей электросети.
Это пылесос HOOVER снабжено зарядным устройством с двойной изоляцией, которое подходит только для вставки в розетку с 230V (240 в Великобритании). Следует проверить, что подаваемое напряжение соответствует маркировке, указанной на зарядном устройстве.

ХРАНЕНИЕ/ЗАРЯДКА

ЗАРЯДКА
ПРИМЕЧАНИЕ: Для зарядки используйте только зарядное устройство поставляемое с пылесосом.
ВНИМАНИЕ! ПЕРЕД ПЕРВЫМ ИСПОЛЬЗОВАНИЕМ ПЫЛЕСОСА ПРОИЗВЕДИТЕ ЗАРЯДКУ АККУМУЛЯТОРНОЙ БАТАРЕИ ПЫЛЕСОСА В ТЕЧЕНИЕ ПО МЕНЬШЕЙ МЕРЕ 24 ЧАСОВ.

Во время зарядки аккумулятора выключатель питания пылесоса должен находиться в положении Off. После каждого использования пылесоса ставьте его на подзарядку.
Совершенно нормально, если во время зарядки коснуться зарядного утсройства, то оно будет теплым.
Если во время эксплуатации наблюдается уменьшение времени работы пылесоса, следует дать пылесосу работать, пока он сам не отключится, затем произвести полную зарядку аккумуляторной батареи в течение 24 часов, чтобы обеспечить соответствующую работу пылесоса, следует повторять эту операцию минимум один раз в месяц.

1. Подключите зарядное устройство к электрической розетке сети переменного тока.
2. Подключите штекер зарядного устройства к гнезду зарядного разъема. **[2]** Убедитесь в том, что загорелся красный световой индикатор, свидетельствуя о том, что идет процесс зарядки.
3. Прежде чем использовать пылесос, отсоедините его от зарядного устройства, а само зарядное устройство отключите от розетки сети электропитания.

ВАЖНО! Запрещается зарядка аккумуляторных батарей при температуре выше 37°C или ниже 0°C.

ЭКСПЛУАТАЦИЯ

ИСПОЛЬЗОВАНИЕ: Снимите пылесос с блока зарядного устройства и хранения и передвиньте выключатель в положение ВКЛ. Опорожняйте и очищайте контейнер и фильтр после каждого использования, или когда контейнер будет заполнен до максимального уровня.

НАСАДКИ

ЩЕЛЕВАЯ НАСАДКА*
Установите щелевую насадку на пылесборник, чтобы пропылесосить углы и труднодоступные места. **[3]**

ЩЕТКА ДЛЯ ПЫЛИ*
Установите кисточку для удаления пыли на пылесборник, чтобы пропылесосить клавиатуру и другие чувствительные места. **[4]**

КОНТЕЙНЕР ДЛЯ СБОРА ПЫЛИ И ФИЛЬТР: СНЯТИЕ И ЗАМЕНА
ВНИМАНИЕ! ДЛЯ ДОСТИЖЕНИЯ НАИЛУЧШИХ РЕЗУЛЬТАТОВ ОЧИЩАЙТЕ ФИЛЬТР ПОСЛЕ КАЖДОГО ИСПОЛЬЗОВАНИЯ.

1. Нажмите кнопку отсоединения контейнера и снимите контейнер. **[5]**
2. Удерживая контейнер над мусорным ведром осторожно извлеките фильтр/НЕРА-фильтр*. **[6]**
3. Опорожните пылесборник. Удалите пыль и грязь с фильтра/НЕРА-фильтра* с помощью щетки или вытрясите мусор из фильтра в мусорное ведро. **[7]**
4. Фильтр можно вымыть в теплой мыльной воде. Перед установкой фильтра в пылесос полностью просушите их.
5. Мойте НЕРА-фильтр* только в тёплой воде. Не используйте моющие средства. Перед установкой НЕРА-фильтра*, обратно в пылесос, убедитесь что он полностью сух.
6. Установите фильтр/НЕРА-фильтр* в контейнер, а затем установите контейнер на пылесос.

* Доступна только у некоторых моделей

Утилизация аккумуляторной батареи по окончании срока службы изделия
В случае утилизации пылесоса, аккумуляторные батареи должны быть извлечены. Использованные аккумуляторные батареи должны быть переданы на станцию переработки, запрещается выбрасывать батареи вместе с бытовым мусором.
ВНИМАНИЕ! Перед тем как извлечь батареи из пылесоса, они должны быть полностью разряжены.

Извлечение аккумуляторной батареи
Снимите пылесборник. Отвернуть 4 винта и открыть пылесос. Демонтируйте узел электродвигателя и отсоедините провода. Извлеките аккумуляторные батареи.

ПРИМЕЧАНИЕ: В случае трудностей при разборке пылесоса или для получения более подробной информации по уходу, восстановлению и переработке данного устройства, следует обратиться к городским властям, в службу утилизации бытовых отходов.

Окружающая среда:
Этот электроприбор маркирован согласно Европейской директиве 2011/65/EC по утилизации электрического и электронного оборудования (WEEE). Соблюдая правила утилизации данного электроприбора, вы помогаете предотвратить возможные отрицательные последствия для окружающей среды и здоровья человека, которые могли бы иметь место при неправильной утилизации данного устройства.
Клеймо на данном устройстве означает, что его нельзя утилизировать как бытовые отходы. Его необходимо доставить в соответствующий пункт утилизации электрического и электронного оборудования.
Утилизация должна производиться в соответствии с местными правилами по утилизации отходов.
Для получения более подробной информации по уходу, восстановлению и переработке данного устройства обратитесь к городским властям, в службу утилизации бытовых отходов или в магазин, в котором вы приобрели данное устройство.

Данный продукт отвечает требованиям Европейских Директив 2014/35/EU, 2014/30/EU и 2011/65/EU.

CANDY HOOVER GROUP S.r.l. Via Privata Eden Fumagalli, 20861 Brugherio (MB) Italy

ГАРАНТИЯ

Условия гарантии для данного бытового электрического прибора определяются нашим представителем в стране, где этот электроприбор продан. Более подробную информацию об этих условиях вы можете получить у дилера, продавшего электроприбор. При предъявлении претензий по условиям данных гарантийных обязательств, должен быть представлен чек или квитанция на проданный товар.

Изменения могут быть внесены без уведомления.

Запасные части и расходные материалы компании HOOVER

При замене частей используйте только штатные запасные части и расходные материалы производства компании HOOVER. Их можно приобрести у вашего местного дилера компании HOOVER или непосредственно в компании HOOVER. При оформлении заказа на запасные части обязательно указывайте номер модели пылесоса.

Тканевый фильтр - T110 35601348
НЕРА-фильтр - T111 35601349

GENERATION FUTURE

jive

DRY

ENGLISH	GB
FRANÇAIS	FR
ITALIANO	IT
DEUTSCH	DE
PORTUGUÊS	PT
ESPAÑOL	ES
NEDERLANDS	NL
POLSKI	PL
РУССКИЙ	RU
ΕΛΛΗΝΙΚΑ	GR
SLOVENSKI	SI
DANSK	DK
SUOMI	FI
SVENSKA	SE
ČESKY	CZ
HRVATSKI	HR
TÜRKÇE	TR

USER INSTRUCTIONS

PRINTED IN P.R.C.
48020541

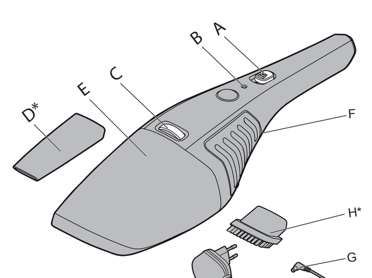
1

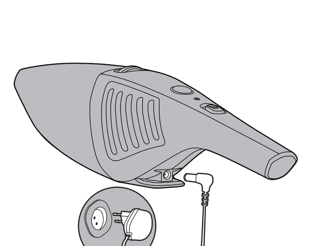
2

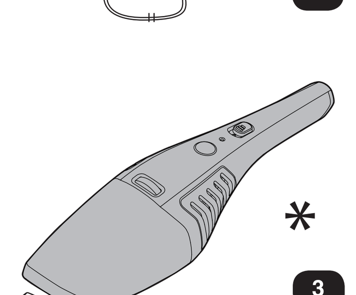
*
3

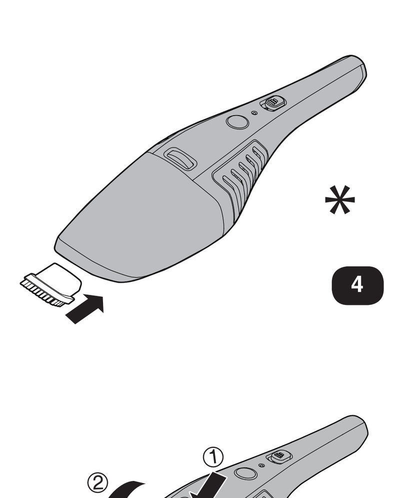
*
4

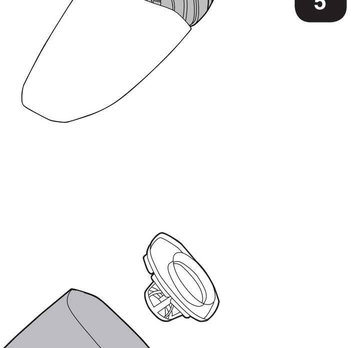

5

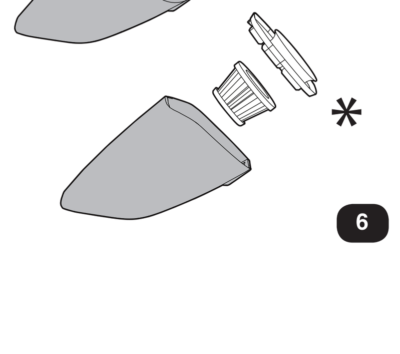
*
6

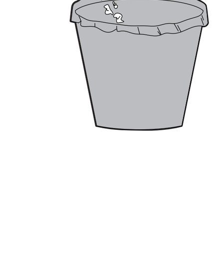
7

ENGLISH

PLEASE READ THESE INSTRUCTIONS THOROUGHLY

This product must be assembled and should only be used for its intended purpose as described in these instructions. Use only for domestic cleaning.

Safety reminders

This appliance can be used by children aged from 8 years and above and persons with reduced physical, sensory or mental capabilities or lack of experience and knowledge if they have been given supervision or instruction concerning use of the appliance in a safe way and understand the hazards involved. Children shall not play with the appliance. Cleaning and user maintenance shall not be made by children without supervision.

DO NOT pick up liquids, hard or sharp objects, matches, hot ashes, cigarette ends or other similar items.
DO NOT pick up solvent based products or inflammable liquids such as cleaning fluids, petrol, etc., or their vapours.
DO NOT use the appliance if it appears to be faulty, or the cord to the charger is damaged.
DO NOT replace the NiMH battery pack with nonrechargeable batteries.
DO frequently clean the dust bin and filter assembly when picking up fine powder.
DO recharge the batteries. Occasionally fully discharge the batteries to obtain maximum battery life.

FEATURES [1]

A. On/Off Switch
B. Charging Indicator
C. Dust Cup Release Button
D. Crevice Tool* - *Available only on certain models.
E. Dust Cup
F. Charging socket
G. Charger
H. Dusting Brush* - *Available only on certain models.

Electrical requirements.
This HOOVER appliance is supplied with a double insulated battery charger which is only suitable for insertion in a 230V (UK 240V) socket outlet. Ensure that the charger rating label matches your voltage supply.

STORAGE/CHARGING

CHARGING
NOTE: Use only the charger supplied with your cleaner to recharge.
IMPORTANT: BEFORE FIRST USE, CHARGE YOUR CLEANER FOR AT LEAST 24 HOURS.

When charging the Cleaner power switch must be Off. Always recharge the cleaner after each use.
It is normal for the charger to become warm to the touch when charging. If the operating time reduces after repeated use, let the cleaner run until it stops, then recharge for 24 hours and repeat this monthly for best results.

1. Connect the charger to an AC wall outlet
2. Connect the plug from the charger to Charging socket. **[2]** Be sure the red light is on to indicate charging.
3. Before using the product disconnect the charger from the appliance and the AC outlet.

IMPORTANT: Never charge the batteries in temperatures above 37°C or below 0°C.

HOW TO USE

TO USE: Remove cleaner from storage bracket, slide the power switch to the ON position. Empty and clean the unit and filter after each use or when the unit becomes full.

ATTACHMENTS

CREVICE TOOL*
Fit the crevice tool onto the dust cup to clean corners and hard to reach areas. **[3]**

DUSTING BRUSH*
Fit the dusting brush onto the dust cup to clean keyboards and other delicate areas. **[4]**

DUST CONTAINER & FILTER: REMOVAL and REPLACEMENT
IMPORTANT: FOR BEST RESULTS CLEAN THE FILTER AFTER EACH USE.

1. Depress the release button and remove dust cup assembly. **[5]**
2. Hold dust container over waste bin and gently remove filter or HEPA filter*. **[6]**
3. Empty dust container. Brush the dust and dirt off the filter / HEPA filter* or shake the filter inside the waste bin. **[7]**
4. The filter may be washed in warm soapy water, make sure the filter is completely dry before replacing in your cleaner.
5. The HEPA filter* should be washed in warm water only. Do not use any detergent, make sure the HEPA filter* is completely dry before replacing in your cleaner.
6. Replace the filter/HEPA filter* into the dust container and re-assemble the dust container to the cleaner.

* Available only on certain models

End of product life battery disposal.
If the cleaner is to be disposed of the batteries should be removed. Used batteries should be taken to a recycling station and not disposed with household waste.
IMPORTANT: Always fully discharge the batteries before removal.

Battery removal
Remove dust container. Unscrew 4 screws and open the unit. Remove motor assembly and disconnect the cables. Remove the batteries.

NOTE: Should you experience any difficulties in dismantling the unit or for more detailed information about treatment, recovery and recycling of this product, please contact your local city office, your household waste disposal service.

The Environment:
This appliance is marked according to the European Directive 2011/65/EC on Waste Electrical and Electronic Equipment (WEEE).
By ensuring this product is disposed of correctly you will help prevent potential negative consequences for the environment and human health, which could otherwise be caused by inappropriate waste handling of this product.
The symbol on the product indicates that this product may not be treated as household waste. Instead it shall be handed over to the appliance collection point for recycling of electrical and electronic equipment.
Disposal must be carried out in accordance with the local environmental regulations for waste disposal.
For more detailed information about treatment, recovery and recycling of this product, please contact your local city office, your household waste disposal service or the shop where you purchased the product.

This product complies with the European Directives 2014/35/EU, 2014/30/EU and 2011/65/EU.

CANDY HOOVER GROUP S.r.l. Via Privata Eden Fumagalli, 20861 Brugherio (MB) Italy

GUARANTEE STATEMENT

The guarantee conditions for this appliance are as defined by our representative in the country in which it is sold. Details regarding these conditions can be obtained from the dealer from whom the appliance was purchased. The bill of sale or receipt must be produced when making any claim under the terms of this guarantee.

Subject to change without notice.

HOOVER spares and Consumables

Always replace parts with genuine HOOVER spares. These are available from your local HOOVER dealer or direct from HOOVER. When ordering parts always quote your model number.

Cloth filter - T110 35601348
HEPA Filter - T111 35601349

ΕΛΛΗΝΙΚΑ

ΔΙΑΒΑΣΤΕ ΠΡΟΣΕΚΤΙΚΑ ΤΙΣ ΟΔΗΓΙΕΣ ΠΟΥ ΑΚΟΛΟΥΘΟΥΝ

Συναρμολογείστε τη συσκευή σύμφωνα με τις οδηγίες που ακολουθούν. Χρησιμοποιείστε τη συσκευή αποκλειστικά για το σκοπό που κατασκευάστηκε. Συσκευή απολειστικά για οικιακή χρήση.

Οδηγίες ασφαλούς χρήσης.

Η χρήση της συσκευής από παιδιά άνω των 8 ετών ,ηλικιωμένους και ΑΜεΑ προυποθέτει την παρουσία ενήλικα που θα φέρει την ευθύνη για την ασφαλειά τους .Η χρήση της συσκευής από άτομα που δεν έχουν εξοικειωθεί στη χρήση παρόμοιων συσκευών μπορεί να γίνει μόνο αφού γίνει κατανοητός ο κίνδυνος που ενέχει η χρήση της συσκευής . Μην αφήνετε τα παιδιά να παίζουν με τη συσκευή. Οι εργασίες καθαρισμού και συντήρησης της συσκευής δεν πρέπει να γίνονται από τα παιδιά χωρίς την επίβλεψη ενήλικα που θα φέρει την ευθύνη για την ασφαλειά τους .

ΜΗΝ περισυλλέγετε υγρά, σκληρά ή αιχμηρά αντικείμενα, σπίρτα, ζεστή στάχτη, αποτσίγαρα ή άλλα παρόμοια αντικείμενα.
ΜΗΝ περισυλλέγετε προϊόντα που περιέχουν διαλύτες, εύφλεκτες ουσίες όπως υγρά καθαρισμού, πετρέλαιο κ.λπ. ή τους ατμούς τους.
ΜΗΝ χρησιμοποιείτε τη συσκευή εάν εμφανίσει βλάβη ή όταν το καλώδιο του φορτιστή ή η πρίζα έχουν φθορές.
ΜΗΝ αντικαθιστάτε τις μπαταρίες NiHM με μη επαναφορτιζόμενες μπαταρίες.
Καθαρίζετε τον κάδο σκόνης και τη διάταξη φίλτρου κάθε φορά που περισυλλέγετε λεπτή σκόνη.
ΕΠΑΝΑΦΟΡΤΙΖΕΤΕ τις μπαταρίες. Για να εξασφαλίσετε τη μέγιστη διάρκεια ζωής των μπαταριών αποφορτίζετέ τις κατά τακτά χρονικά διαστήματα.

ΧΑΡΑΚΤΗΡΙΣΤΙΚΑ [1]

A. Διακόπτης on/off
B. Λυχνία φόρτισης
C. Πλήκτρο απασφάλισης δοχείου σκόνης
D. Πλακέ απορροφητήρας* - *Διατίθεται μόνο σε συγκεκριμένα μοντέλα.
E. Δοχείο σκόνης
F. Πρίζα φόρτισης
G. Φορτιστής
H. Βούρτσα ξεσκονίσματος* - *Διατίθεται μόνο σε συγκεκριμένα μοντέλα.

Προδιαγραφές ηλεκτρικής παροχής.
Η συσκευή HOOVER διατίθεται με φορτιστή μπαταρίας με διπλή μόνωση, ο οποίος είναι κατάλληλος μόνον για πρίζες με τάση 230 V (240 V - Ηνωμένο Βασίλειο). Βεβαιωθείτε ότι η τάση του δικτύου παροχής ηλεκτρικής ενέργειας είναι συμβατή με τις παραμέτρους που αναγράφονται στην ετικέτα της συσκευής. .

ΑΠΟΘΗΚΕΥΣΗ/ΦΟΡΤΙΣΗ

ΦΟΡΤΙΣΗ
ΣΗΜΕΙΩΣΗ: Για να φορτίσετε τη συσκευή χρησιμοποιείτε αποκλειστικά το φορτιστή που διατίθεται με τη σκούπα σας.
ΣΗΜΑΝΤΙΚΟ: ΠΡΙΝ ΧΡΗΣΙΜΟΠΟΙΗΣΕΤΕ ΤΗ ΣΥΣΚΕΥΗ ΓΙΑ ΠΡΩΤΗ ΦΟΡΑ, ΦΟΡΤΙΣΤΕ ΤΙΣ ΜΠΑΤΑΡΙΕΣ ΤΟΥΛΑΧΙΣΤΟΝ ΓΙΑ ΕΝΑ 24ΩΡΟ.

Όταν φορτίζετε τη συσκευή, ο διακόπτης λειτουργίας πρέπει να βρίσκεται στη θέση Off. Φορτίζετε τη συσκευή μετά από κάθε χρήση.
Κατά την διάρκεια της φόρτισης ο φορτιστής θερμαίνεται .
Εάν μετά από επαναλαμβανόμενη χρήση η διάρκεια λειτουργίας της συσκευής μειωθεί, αποφορτίστε τις μπαταρίες και επαναφορτίστε της για ένα 24ωρο. Επαναλάβανετε τη διαδικασία κάθε μήνα για να εξασφάλισετε μέγιστες επιδόσεις.

1. Συνδέστε το φορτιστή σε μια επιτοίχια πρίζα εναλλασσόμενου ρεύματος
2. Συνδέστε την πρίζα του φορτιστή στο φις φόρτισης. **[2]** Βεβαιωθείτε ότι η ενδεικτική λυχνία φόρτισης ανάβει.
3. Για να χρησιμοποιήσετε το προϊόν πρέπει να το αποσυνδέστε από το φορτιστή .

ΕΠΙΣΗΜΑΝΣΗ: Μη φορτίζετε ποτέ τις μπαταρίες σε θερμοκρασία μεγαλύτερη από 37°C ή μικρότερη από 0°C.

ΤΡΟΠΟΣ ΧΡΗΣΗΣ

ΟΔΗΓΙΕΣ ΧΡΗΣΗΣ: Αφαιρέστε το σκουπάκι από το άγκιστρο στερέωσης, σύρετε τον διακόπτη λειτουργίας στη θέση ON. Αδειάστε και καθαρίστε το δοχείο σκόνης και το φίλτρο μετά από κάθε χρήση ή όταν γεμίσει.

ΕΞΑΡΤΗΜΑΤΑ

ΠΛΑΚΕ ΑΠΟΡΡΟΦΗΤΗΡΑΣ*
Τοποθετήστε τον πλακέ απορροφητήρα στο κύπελλο σκόνης για να καθαρίσετε γωνίες και δυσπρόσιτα σημεία . **[3]**

ΒΟΥΡΤΣΑ ΞΕΣΚΟΝΊΣΜΑΤΟΣ*
Εφαρμόστε την βούρτσα ξεσκονίσματος στο δοχείο σκόνης για να καθαρίσετε πληκτρολόγια κι άλλες ευαίσθητες περιοχές. **[4]**

ΔΟΧΕΙΟ ΣΚΟΝΗΣ ΚΑΙ ΦΙΛΤΡΟ: ΑΦΑΙΡΕΣΗ και ΑΝΤΙΚΑΤΑΣΤΑΣΗ
ΣΗΜΑΝΤΙΚΟ: ΓΙΑ ΒΕΛΤΙΣΤΑ ΑΠΟΤΕΛΕΣΜΑΤΑ ΚΑΘΑΡΙΖΕΤΕ ΤΟ ΦΙΛΤΡΟ ΜΕΤΑ ΑΠΟ ΚΑΘΕ ΧΡΗΣΗ

1. Πιέστε το πλήκτρο απασφάλισης και αφαιρέστε τη διάταξη φίλτρου-δοχείου σκόνης. **[5]**
2. Κρατήστε το δοχείο σκόνης επάνω από τον κάδο απορριμμάτων και αφαιρέστε προσεκτικά το φίλτρο ή το φίλτρο HEPA*. **[6]**
3. Αδειάστε το δοχείο σκόνης. Αφαιρέστε τη σκόνη και τη βρομιά από το φίλτρο / φίλτρο HEPA* με μια βούρτσα ή ανακινώντας το φίλτρο μέσα στον κάδο απορριμμάτων. **[7]**
4. Μπορείτε να πλύνετε το φίλτρο με χλιαρό σαπουνόνερο,βεβαιωθείτε ότι είναι εντελώς στεγνό πριν το βάλετε στη θέση του.
5. **Το φίλτρο HEPA* πλένεται μόνο με χλιαρό νερό. Μην χρησιμοποιείτε απορρυπαντικό, ενώ προτού τοποθετήσετε το φίλτρο HEPA* βεβαιωθείτε ότι είναι εντελώς στεγνό.**
6. Τοποθετήστε το φίλτρο/φίλτρο HEPA* στο δοχείο σκόνης και στερεώστε το μέσα στο σκουπάκι.

* Διατίθεται μόνο σε συγκεκριμένα μοντέλα

Απόσυρση μπαταριών -συσκευής.
Πριν αποσύρετε τη συσκευή πρέπει να αφαιρέσετε τις μπαταρίες. Οι χρησιμοποιημένες μπαταρίες πρέπει να αποσύρονται στα ειδικά σημεία ανακύκλωσης . Δεν πρέπει να απορρίπτονται με τα οικιακά απορρίμματα.
ΣΗΜΑΝΤΙΚΟ: Αποφορτίστε τις μπαταρίες πριν τις αφαιρέσετε από τη συσκευή.

Αφαίρεση μπαταριών
Αφαιρέστε το δοχείο σκόνης. Ξεβιδώστε τις 4 βίδες και ανοίξτε τη συσκευή. Αφαιρέστε τη διάταξη του μοτέρ και αποσυνδέστε τα καλώδια. Αφαιρέστε τις μπαταρίες.

ΣΗΜΕΙΩΣΗ: Για περισσότερες πληροφορίες σχετικά με τη διαχείριση, την ανάκτηση και την ανακύκλωση αυτού του προϊόντος, επικοινωνήστε με την κατά τόπους αρμόδια υπηρεσία, την υπηρεσία αποκομιδής οικιακών απορριμμάτων ή το κατάστημα από το οποίο αγοράσατε το προϊόν.

Περιβάλλον:
Αυτή η συσκευή φέρει σήμανση σύμφωνα με την υπ'αριθμ 2011/65/ΕΚ, οδηγία για Απόβλητα Ηλεκτρικού και Ηλεκτρονικού Εξοπλισμού (WEEE).
Η σωστή απόρριψη του προϊόντος θα αποτρέψει τυχόν αρνητικές επιπτώσεις στο περιβάλλον και την ανθρώπινη υγεία, οι οποίες μπορεί να προκύψουν από την ακατάλληλη διαδικασία απόσυρσης της συσκευής.
Η σήμανση του προϊόντος επισημαίνει ότι το συγκεκριμένο προϊόν δεν πρέπει να απορρίπτεται μαζί με τα οικιακά απορρίμματα.
Η συσκευή πρέπει να παραδίδεται στο τοπικό κέντρο ανακύκλωσης ηλεκτρικού και ηλεκτρονικού εξοπλισμού.
Η απόσυρση της συσκευής πρέπει να γίνει σύμφωνα με τους ισχύοντες κανονισμούς για θέματα προστασίας του περιβάλλοντος .
Για περισσότερες πληροφορίες σχετικά με τη διαχείριση, την ανάκτηση και την ανακύκλωση του προϊόντος, επικοινωνήστε με την αρμόδια τοπική υπηρεσία , την υπηρεσία αποκομιδής οικιακών απορριμμάτων ή το κατάστημα που το αγοράσατε.

Αυτό το προϊόν πληροί τις ευρωπαϊκές οδηγίες με αριθμο 2014/35/EU, 2014/30/EU και 2011/65/EU.

CANDY HOOVER GROUP S.r.l. Via Privata Eden Fumagalli, 20861 Brugherio (MB) Italy

ΟΡΟΙ ΕΓΓΥΗΣΗΣ

Οι όροι ισχύος της εγγύησης της συσκευής καθορίζονται από τον αντιπρόσωπο της χώρας στην οποία έχει πραγματοποιηθεί η πώληση. Περισσότερες πληροφορίες σχετικά με τους όρους εγγύησης μπορείτε να ζητήσετε από τον αντιπρόσωπο που αγοράσατε τη συσκευή. Η προσκόμιση του τιμολογίου ή της απόδειξης αγοράς είναι βασική προυπόθεση για την ισχύ της εγγύησης .

Υπόκειται σε τροποποιήσεις χωρίς προειδοποίηση.

Ανταλλακτικά και αναλώσιμα HOOVER

΄Όταν παραστεί η ανάγκη χρησιμοποιείτε αποκλειστικά γνήσια ανταλλακτικά HOOVER . Τα ανταλλακτικά HOOVER διατίθενται από τον τοπικό αντιπρόσωπο HOOVER ή απευθείας από τη HOOVER. Κατά την παραγγελία εξαρτημάτων να αναφέρετε πάντα τον αριθμό μοντέλου.

Φίλτρο υφάσματος - T110 35601348
Φίλτρο HEPA - T111 35601349

SLOVENSKI

PROSIMO VAS, DA POZORNO PREBERETE NAVODILA

Izdelek morate sestaviti in bi ga naj uporabljali le namensko, skladno s temi navodili. Namenjen je samo uporabi v gospodinjstvih.

Varnostna opozorila

Ta aparat lahko uporabljajo otroci, starejši od 8 let, ter osebe z zmanjšanimi telesnimi, zaznavnimi in mentalnimi sposobnostmi ali osebe s pomanjkljivimi izkušnjami in znanjem, če so pod nadzorom ali so bile ustrezno podučene o varni uporabi aparata ter se zavedajo nevarnosti, ki so povezane z njegovo uporabo. Otroci se ne smejo igati z aparatom. Otroci ne smejo čistiti ali vzdrževati aparat braz nadzora.

S sesalnikom NE sesajte tekočin, trdih ali ostrih predmetov, vžigalic, vročega pepela, cigaretnih ogorkov ali drugih podobnih predmetov.
S sesalnikom NE sesajte izdelkov, ki vsebujejo topila ali vnetljive tekočine, kot so čistilne tekočine, bencin itd., ali njihove hlape.
Naprave NE uporabljajte, če imate občutek, da ni brezhibna, ali pa je poškodovan napajani kabel polnilnika.
Paketa z NiMh baterijami v sesalniku NE SMETE zamenjati z baterijami, ki se jih ne da polniti.
Ko sesate droben prah, MORATE pogosto očistiti posodo za prah in filtrirno enoto.
Baterije MORATE ponovno napolniti. Občasno popolnoma izpraznite baterijo, da ohranite najdaljšo življenjsko dobo baterij.

LASTNOSTI [1]

A. Stikalo za vklop/izklop
B. Lučka, ki signalizira polnjenje
C. Gumb za odpenjanje posode za prah
D. Nastavek za sesanje rež,* - *Na voljo samo pri določenih modelih.
E. Posoda za prah
F. Vtičnica za polnjenje
G. Polnilec
H. Krtača za prah* - *Na voljo samo pri določenih modelih.

Električne zahteve
Ta HOOVERjev aparat je dobavljen z dvojno izoliranim polnilcem baterij, ki je primeren samo za priključitev na 230-V (UK 240V) vtičnico. Zagotovite, da se vrednosti na tipski ploščici ujemajo z vašim električnim napajanjem.

SHRANJEVANJE/POLNJENJE

POLNJENJE
OPOMBA: Pri ponovnem polnjenju uporabite samo polnilec, ki je dobavljen z vašim sesalcem.
POMEMBNO: PREDEN PRVIČ UPORABITE SESALNIK, GA POLNITE VSAJ 24 UR.

Med polnjenjem mora biti sesalnik za prah izklopljen. Sesalnik ponovno napolnite po vsaki uporabi.
Normalno je, da se polnilnik med polnjenjem segreva.
Če se čas delovanja skrajša po večkratni uporabi, pustite sesalec delovati, dokler ne se ne izklopi, nato ga 24 ur polnite in to za najboljše rezultate ponovite vsak mesec.

1. Polnilnik priključite v vtičnico električnega omrežja
2. Vtikač polnilnika priključite v vtičnico za polnjenje. **[2]** Preverite, ali sveti rdeča lučka, ki označuje polnjenje.
3. Pred uporabo aparata izključite polnilnik iz naprave in vtičnice električnega omrežja.

POMEMBNO: Nikoli ne polnite baterij pri temperaturah višjih od 37°C ali nižjih od 0°C.

UPORABA

ZA UPORABO: Sesalnik umaknite s shranjevalne nosilec, stikalo za vklop premaknite v položaj ON. Sesalnik umaknite s shranjevalne nosilec, stikalo za vklop premaknite v položaj ON. Enoto in filter spraznite in očistite po vsaki uporabi ali ko je enota polna.

DODATKI

NASTAVEK ZA SESANJE REŽ*
Nastavek za sesanje rež namestite na ohišje posode za prah za sesanje kotov in težko dosegljivih mest. **[3]**

KRTAČA ZA PRAH*
Krtačo za sesanje prahu namestite na ohišje posode za prah za čiščenje tipkovnic in drugih občutljivih mest. **[4]**

VSEBNIK ZA PRAH & FILTER: PRAZNJENJE in ZAMENJAVA
POMEMBNO: PRIPOROČLJIVO JE PO UPORABI VEDNO OČISTITI FILTER

1. Pritisni gumb za odpiranje in odmakni posodo za prah. **[5]**
2. Nagnite posodo za prah nad košem za smeti in pazljivo odstranite filter/HEPA filter*. **[6]**
3. Izpraznite posodo za prah. S filtra/HEPA filtra* skrtačite prah in umazanijo ali pa ga potresite v košu za smeti. **[7]**
4. Filter lahko operete v topli milnici. Pazite, da bo povsem suh, preden ga boste dali nazaj v sesalnik za prah.
5. HEPA filter* je treba oprati le v topli vodi. Ne uporabljajte čistil; preden HEPA filter* namestite nazaj v sesalnik, se prepričajte, da je povsem suh.
6. Filter/HEPA filter* dajte nazaj v posodo za prah in jo ponovno namestite na sesalnik.

* Na voljo samo pri določenih modelih

Način odstranitve baterije, ko izdelek ne deluje več zadovoljivo.
Preden sesalnik zadvržete, morate odstraniti baterije. Uporabljene baterije predajte na mesto za recikliranje in jih ne zavrzite skupaj z gospodinjskimi odpadki.
POMEMBNO: Pred odstranjevanjem baterije vedno popolnoma izpraznite.

Odstranitev baterij
Odstranite posodo za prah. Odvijte 4 vijake in enoto odprite. Odstranite sestav motorja in izključite kable. Odstranite baterije.

OPOMBA: Za podrobnejše informacije o ravnanju z izdelkom, obnovi in recikliranju izdelka se obrnite na krajevni urad, komunalno podjetje za odvoz gospodinjskih odpadkov ali trgovino, kjer ste izdelek kupili.

Okolje:
Izdelek je označen skladno z direktivo evropske Gospodarske zbornice 2011/65/EC o odpadni električni in elektronski opremi (WEEE).
S pravilnim odstranjevanjem izdelka boste pripomogli k preprečevanju morebitnih negativnih vplivov na okolje in človeško zdravje, do česar bi utegnilo priti ob neprimerni odstranitvi tega izdelka.
Simbol na izdelku pomeni, da izdelka ne smete odstraniti kot gospodinjski odpadek. Oddati ga morate na zbirnem mestu za recikliranje električne in elektronske opreme.
Odstranitev morate izvesti v skladu s krajevnimi okoljskimi predpisi glede odstranjevanja odpadkov.
Za podrobnejše informacije o ravnanju z izdelkom, obnovi in recikliranju izdelka se obrnite na krajevni urad, komunalno podjetje za odvoz gospodinjskih odpadkov ali trgovino, kjer ste izdelek kupili.

Izdelek je skladen z evropskimi direktivami 2014/35/EU, 2014/30/EU in 2011/65/EU.

CANDY HOOVER GROUP S.r.l. Via Privata Eden Fumagalli, 20861 Brugherio (MB) Italy

GARANCIJSKA IZJAVA

Garancijski pogoji za to napravo so taki, kot jih določi zastopnik v državi, kjer je naprava prodana. Podrobnosti glede garancijskih pogojev lahko dobite od prodajalca, pri katerem ste napravo kupili. Če želite uveljavljati kakršno koli garancijo, potrebujete potrdilo o nakupu ali račun.

Garancija se lahko spreminja brez predhodnega obvestila.

Nadomestni deli in potrošni material HOOVER

Vedno uporabljajte originalne nadomestne dele HOOVER. Dobite jih pri krajevnem prodajalcu HOOVER-jevih izdelkov. Pri naročanju delov vedno navedite številko modela.

Platneni filter - T110 35601348
Filter HEPA - T111 35601349

SVENSKA

LÄS IGENOM BRUKSANVISNINGEN NOGA!

Denna produkt måste monteras och ska endast användas för avsett ändamål enligt beskrivningen i dessa instruktioner. Använd endast för hushållsrengöring.

Säkerhetsanvisningar

Den här apparaten kan användas av barn från 8 års ålder och personer med en nedsatt fysisk, sensorisk eller mental förmåga och som inte har den erfarenhet och kunskaper som behövs, förutsatt att deövervakas eller har fått instruktioner om hur apparaten används på et säkert vis och förstår riskerna som är involverade. Barn får inte leka med apparaten. Rengöring och underhåll som användaren ska utföra, får inte göras av barn utan överinseende.

Sug ALDRIG upp vätskor, hårda eller vassa föremål, tändstickor, het aska, cigarettfimpar eller liknande.
Sug ALDRIG upp lösningsmedelsbaserade eller brännbara produkter, som till exempel rengöringsmedel eller bensin, respektive ångor av dessa.
ANVÄND INTE apparaten om den verkar vara defekt eller om sladden till laddaren är skadad.
Byt INTE ut NiMh-batterierna mot batterier som inte är uppladdningsbara.
Rengör dammbehållaren och filtret regelbundet, särskilt om du suger upp fint damm eller mjöl.
LADDA om batterierna. Ibland ska batterierna laddas ur helt för att få maximal batterilivslängd.

FUNKTIONER [1]

A. On/Off-knapp (På/av-knapp)
B. Indikatorlampa
C. Lossningsknapp för dammbehållare
D. Hörnmunstycke* - *Tillgänglig endast på visa modeller.
E. Dammbehållare
F. Laddningskontakt
G. Låsskruv
H. Dammborste* - *Tillgänglig endast på visa modeller.

Elektriska krav.
Denna HOOVER ångrengörare levereras med en dubbelisolerad batteriladdare som endast är lämplig i ett 230V (Storbritannien 240V) uttag. Kontrollera att laddarens märkningsetikett stämmer överens med din strömkälla.

FÖRVARING/UPPLADDNING

LADDNING
OBS! För att ta bort munstycket, tryck på utlösningsknappen till munstycket och dra bort från dammsugaren.
VIKTIGT: LADDA HANDDAMMSUGAREN I 24 TIMMAR INNAN DU ANVÄNDER DEN FÖR FÖRSTA GÅNGEN.

När dammsugaren laddas måste strömbrytaren vara av. Ladda alltid upp dammsugaren efter varje användning.
Det är normalt att laddaren blir varm när laddning pågår.
Om användningstiden minskar efter upprepad användning ska du låta dammsugaren vara igång tills den stannar och sedan ladda i 24 timmar och upprepa detta varje månad för bästa resultat.

1. Anslut laddaren till ett växelströmsuttag.
2. Anslut kontakten från laddaren till jacket till laddningskontakten. **[2]** Se till att den röda lampan lyser, vilket signalerar laddning.
3. Innan produkten används ska laddaren kopplas från apparaten och växelströmsuttaget.

VIKTIGT: Ladda aldrig batterier i temperaturer över 37°C eller under 0°C.

HUR DEN ANVÄNDS

ANVÄNDNING: Lossa handdammsugaren från fästet och ställ På/Av-knappen på På. Töm handdammsugaren efter varje användningstillfälle, men senast när den är full, och rengör filtret samtidigt.

TILLBEHÖR

HÖRNMUNSTYCKE*
Sätt fast hörnmunstycket på dammbehållaren för att rengöra hörnor och svåråtkomliga områden. **[3]**

DAMMBORSTE*
Sätt fast dammborsten på munstycket för att rengöra tangentbordet och andra ömtåliga områden. **[4]**

UPPSAMLINGSBEHÅLLARE & FILTER: DEMONTERING och MONTERING
VIKTIGT: RENGÖR FILTRET EFTER VARJE ANVÄNDNINGSTILLFÄLLE FÖR ATT FÅ ETT OPTIMALT RESULTAT

1. Tryck på lossningsknappen och ta ut dammbehållaren. **[5]**
2. Håll dammbehållaren över en soptunna och avlägsna filtret eller HEPA-filtret* försiktigt. **[6]**
3. Töm dammbehållaren. Borsta av damm och smuts från filtret / HEPA-filtret * eller skaka filtret i soptunnan. **[7]**
4. Det går att rengöra filterinsatsen i en ljummen tvållösning,men se till att den är helt torr, innan du sätter tillbaka den ihanddammsugaren.
5. HEPA-filtret* ska endast tvättas i varmt vatten. Använd inte rengöringsmedel. Se till att HEPA-filtret* är helt torrt innan du sätter tillbaka det i dammsugaren.
6. Byt ut filtret / HEPA-filtret * i dammbehållaren och sätt tillbaka dammbehållaren i dammsugaren.

* Tillgänglig endast på visa modeller

Batteriavfallshantering när produktens livslängd är uppnådd.
Om dammsugaren ska avyttras måste batterierna tas ut. Använda batterier ska tas till en återvinningscentral och inte kasseras med vanligt hushållsavfall.
VIKTIGT: Ladda alltid ur batterier helt innan de tas ut.

Batteriborttagning
Ta bort dammbehållaren. Skruva loss 4 skruvar och öppna enheten. Ta bort motormontaget och dra ur sladdarna. Ta bort batterierna.

OBS! Mer utförlig information om hantering och återvinning av produkten kan du få från kommunen, återvinningsanläggningen eller den butik där du köpte produkten.

Omgivningen:
Produkten är märkt enligt EU-direktivet 2011/65/EEG om avfall som utgörs av eller innehåller elektriska eller elektroniska produkter (WEEE).
Genom att se till att produkten avfallshanteras på rätt sätt kan du hjälpa till att hindra möjliga negativa konsekvenser för miljö och hälsa.
Symbolen på produkten visar att den inte får hanteras som hushållsavfall. Den ska i stället lämnas in på en insamlingsplats för återvinning av elektrisk och elektronisk utrustning.
Avfallshanteringen ska utföras enligt de lokala miljöbestämmelserna.
Mer utförlig information om hantering och återvinning av produkten kan du få från kommunen, återvinningsanläggningen eller den butik där du köpte produkten.

Denna produkt överensstämmer med de Europeiska Direktiven 2014/35/EU, 2014/30/EU och 2011/65/EU.

CANDY HOOVER GROUP S.r.l. Via Privata Eden Fumagalli, 20861 Brugherio (MB) Italy

GARANTIVILLKOR

Garantivillkoren för produkten definieras av vår representant i det land där produkten säljs. Du kan få uppgifter om aktuella villkor från återförsäljaren. Kvittot måste visas upp när man kräver ersättning enligt garantin.

Uppgifterna kan ändras utan föregående meddelande.

Reserv- och förbrukningsdelar från HOOVER

Använd alltid originaldelar från HOOVER vid byte. Du kan beställa delar från närmaste HOOVER-återförsäljare eller direkt från HOOVER. Uppge alltid modellnummer när du beställer delar.

Tygfilter - T110 35601348
HEPA-filter - T111 35601349

DANSK

LÆS DENNE VEJLEDNING OMHYGGELIGT

Dette produkt skal samles og bør kun anvendes til det tiltænkte formål, som er beskrevet i disse instruktioner. Bør kun anvendes til rengøring i hjemmet.

Sikkerhedsanvisninger

Dette udstyr kan anvendes af børn, der er 8 år gamle og derover, og af personer med nedsatte fysiske, sensoriske eller mentale evner eller manglende erfaring og viden, hvis de er under opsyn eller vejledning i at bruge udstyret på en sikker måde og forstår de risici, der er involveret. Børn må ikke lege med udstyret. Rengøring og vedligeholdelse må ikke udføres af børn uden en voksen tilstede.

OPSUG IKKE væske, hårde eller skarpe genstande, tændstikker, varm aske, cigaretskodder eller lignende genstande.
OPSUG IKKE opløsningsmiddelbaserede produkter eller brændbare væsker som f.eks. rengøringsvæsker, benzin osv, eller dampe fra disse.
Benyt IKKE apparatet, hvis det ser ud til at være defekt, eller hvis ledningen til opladeren er beskadiget
UDSKIFT IKKE NiMh-batteriet med ikke-opladelige batterier.
Rengør ofte støvbeholder- og filterenheden, når du opsuger fint støv.
GENOPLAD batterierne. Brug med mellemrum batterierne helt op, så du opnår maksimal batterilevetid.

FUNKTIONER [1]

A. Tænd/sluk-kontakt
B. Opladningslys
C. Løsneknap til støvbeholder
D. Fugemundstykke* - *Fås kun til visse modeller.
E. Støvbeholder
F. Opladerstik
G. Oplader
H. Børstemundstykke* - *Fås kun til visse modeller.

Elektriske krav
Denne støvsuger er forsynet med en dobbelt isoleret batterioplader, der kun er beregnet til tilslutning til en 220 V stikdåse. Se efter, at opladerens typeskilt passer til strømforsyningen.

OPBEVARING/OPLADNING

OPLADNING
BEMÆRK: Brug kun den oplader, der er leveret sammen med støvsugeren, til opladning.
VIGTIGT: OPLAD STØVSUGEREN I MINDST 24 TIMER FØR DEN TAGES I BRUG FØRSTE GANG.

Når håndstøvsugeren skal oplades, skal afbryderen stå på Off. Genoplad håndstøvsugeren, hver gang den har været i brug.
Det er normalt for opladeren at blive varm at røre ved under opladning.
Hvis driftstiden formindskes efter gentagen brug, så lad støvsugeren køre indtil den stopper, og genoplad derefter i 24 timer. Gør dette en gang om måneden for det bedste resultat.

1. Sæt opladeren i en stikkontakt
2. Sæt stikket fra opladeren i opladerstikket **[2]** Vær sikker på at den røde lampe, som indikerer opladningen lyser.
3. Fjern opladeren fra apparatet og stikkontakten, inden støvsugeren benyttes ige

VIGTIGT: Oplad aldrig batterierne ved over 37°C eller under 0°C.

ANVENDELSE

BRUG: Tag støvsugeren af Vægbeslag, og sæt tænd-/slukkontakten I stilling TÆNDT. Tøm og rengør støvsugeren og filteret efter hver brug, eller når den er fyldt.

TILBEHØR

FUGEMUNDSTYKKE*
Sæt sprækkemundstykket på støvdækslet ved rengøring af hjørner og vanskeligt tilgængelige steder. **[3]**

BØRSTEMUNDSTYKKE*
Sæt børstemundstykket på støvdækslet ved rengøring af tastaturer og andre sarte områder. **[4]**

STØVBEHOLDER & FILTER: AFTAGNING og UDSKIFTNING
VIGTIGT: RENGØR FILTERET EFTER HVER BRUG FOR AT OPNÅ DE BEDST MULIGE RESULTATER

1. Tryk løsneknappen ned, og tag støvbeholderen af. **[5]**
2. Hold støvbeholderen hen over en affaldsspand og fjern forsigtigt filteret/HEPA filteret*. **[6]**
3. Tøm støvbeholderen. Tøm støvbeholderen. Børst støv og snavs af filteret/HEPA filteret*, eller ryst filteret nede I affaldsspanden. **[7]**
4. Filteret kan vaskes I varmt sæbevand; sørg for, at filteret er fuldstændigt tørt, før det sættes i støvsugeren igen.
5. Vask kun HEPA udsugningsfilteret* i varmt vand. Brug ikke rengørings midler, og kontroller, at HEPA udsugningsfilteret* er helt tørt, inden det igen placeres i støvsugeren.
6. Sæt filteret/HEPA filteret* I støvbeholderen igen, og sæt støvbeholderen på støvsugeren igen.

* Fås kun til visse modeller

Bortskaffelse af batterier ved slutningen på produktets levetid.
Hvis støvsugeren skal kasseres, bør batterierne fjernes. Brugte batterier skal afleveres på en genbrugsstation, og må ikke kasseres sammen med almindeligt affald.
VIGTIGT: Aflad altid batterierne helt, før de fjernes.

Fjernelse af batterier
Fjern støvbeholder. Skru de 4 skruer ud og åbn enheden. Fjern motorkonstruktion og frakobl ledningerne. Fjern batterierne.

BEMÆRK: Du kan få flere detaljerede oplysninger om behandling, genvinding og genbrug af dette produkt ved at kontakte din lokale kommune, renovationsfirmaet eller den butik, hvor du købte produktet.

Miljøet:
Denne håndstøvsuger er mærket i overensstemmelse med det europæiskedirektiv 2011/65//EC om affald af elektrisk og elektronisk udstyr (WEEE).
Ved at sikre at dette produkt bortskaffes korrekt er du med til at forhindre eventuelle negative konsekvenser for miljø og sundhed, som ellers kunne forårsages på grund af forkert bortskaffelse af dette produkt.
Symbolet på produktet angiver, at produktet ikke må behandles som husholdningsaffald. Det skal i stedet afleveres til en relevant affaldsstation for genbrug af elektrisk og elektronisk udstyr.
Bortskaffelse skal ske i overensstemmelse med de lokale miljøregler vedrørende bortskaffelse af affald.
Du kan få flere detaljerede oplysninger om behandling, genvinding og genbrug af dette produkt ved at kontakte din lokale kommune, renovationsfirmaet eller den butik, hvor du købte produktet.

Dette produkt overholder EU Direktiverne 2014/35/EU, 2014/30/EU og 2011/65/EU.

CANDY HOOVER GROUP S.r.l. Via Privata Eden Fumagalli, 20861 Brugherio (MB) Italy

GARANTIERKLÆRING

Garantibetingelserne for dette apparat er som defineret af vores repræsentant i det land, hvor det er solgt. Oplysninger vedrørende disse betingelser kan indhentes hos den forhandler, apparatet er købt hos. Kvitteringen skal fremvises i forbindelse med ethvert krav under disse garantibetingelser.

Ret til ændringer uden varsel forbeholdes.

HOOVER-reservedele og -forbrugsstoffer

Udskift altid dele med ægte HOOVER-reservedele. Disse fås fra den lokale HOOVER-forhandler eller direkte fra HOOVER, Når du bestiller dele, skal du altid opgive modelnummer.

Stoffilter - T110 35601348
HEPA Filter - T111 35601349

SUOMI

LUE NÄMÄ OHJEET HUOLELLISESTI

Tämä tuote on koottava näiden ohjeiden mukaan ja sitä on käytettävä vain tässä ohjeessa ilmoitettuun käyttötarkoitukseen. Käytä vain puhdistamiseen kotitalouksissa.

Turvallisuusmuistutukset

Tätä laitetta voivat käyttää yli 8-vuotiaat lapset ja henkilöt joilla on vähentynyt fyysinen, aistillinen tai henkinen kapasiteetti tai ei kokemusta tai tietoja mikäli näille on annettu ohjausta ja valvontaa koskien laitteen turvallista käyttöä ja ymmärtävät käyttöön liittyvät vaaratekijät. Lapset eivät saa leikkiä laitteella. Käyttäjän suorittamaan puhdistusta ja huoltoa ei tule suorittaa lasten toimesta tai ilman valvontaa.

ÄLÄ imuroi nesteitä, kovia tai teräviä esineitä, tulitikkuja, kuumaa tuhkaa, savukkeenpätkiä tai muita esineitä, jotka voivat vahingoittaa imuria.
ÄLÄ imuroi liuotinpohjaisia tuotteita tai herkästi syttyviä nesteitä, kuten puhdistusnesteitä, petroolia jne. tai muita höyryjä.
ÄLÄ käytä laitetta, jos se näyttää vialliselta tai laturin johto on vahingoittunut.
ÄLÄ vaihda NiMh-akkuja paristoihin.
PUHDISTA pölysäiliö ja suodatin usein, kun imuroit hienojakoista pölyä.
LATAA paristoja. Anna akkujen tyhjentyä ajoittain kokonaan akkujen parhaan mahdollisen käyttöiän takaamiseksi.

OMINAISUUDET [1]

A. Päälle/pois-kytkin
B. Latauksen merkkivalo
C. Pölysäiliön irrotuspainike
D. Rakosuulake* - *Saatavilla vain tietyissä malleissa.
E. Pölysäiliö
F. Latausasema
G. Laturi
H. Pölyharja* - *Saatavilla vain tietyissä malleissa.

Verkkojännite.
Tämä HOOVER-laite on varustettu kaksois-eristetyllä akkulaturilla joka sopii liitettäväksi vain 230V:n (Iso-Britannia 240V) pistorasiaan. Varmista, että laturin tietokyltin arvot vastaavat syöttöjännitettä.

SÄILYTYS JA LATAUS

LATAUS
HUOMAA: Käytä vain imurisi kanssa toimitettua laturia imurin lataukseen.
TÄRKEÄÄ: LATAA IMURIA ENNEN ENSIMMÄISTÄ KÄYTTÖÄ VÄHINTÄÄN 24 TUNNIN AJAN.

Kun lataat laitetta, virtakytkimen tulee olla Off-asennossa. Lataa laite jokaisen käyttökerran jälkeen.
Laturi lämpenee latauksen aikana, mikä on aivan normaalia.
Jos käyttöaika lyhenee toistuvan käytön jälkeen, anna imurin käydä, kunnes se pysähtyy, ja lataa sitten 24 tunnin ajan. Tee tämä kerran kuussa tuotteen parhaan suorituskyvyn takaamiseksi.

1. Yhdistä laturi vaihtovirtaiseen pistorasiaan
2. Yhdistä johto latausaseman virtaliittimeen. **[2]** Laite latautuu, kun punainen valo on päällä.
3. Ennen käyttöä irrota laturi laitteesta ja pistorasiasta.

TÄRKEÄÄ: Älä koskaan lataa akkuja yli 37 °C:n tai alle 0 °C:n lämpötiloissa.

KÄYTTÄMINEN

KÄYTTÖ: Irrota imuri säilytysjalustasta ja työnnä käynnistyspainike asentoon ON. Tyhjennä ja puhdista imuri ja suodatin jokaisen käyttökerran jälkeen, tai kun imuri on täynnä.

LISÄVARUSTEET

RAKOSUULAKE*
Sovita rakosuulake pölykanteen voidaksesi puhdistaa kulmia ja vaikeasti saavutettavia alueita. **[3]**

PÖLYHARJA*
Sovita pölyharja pölykanteen voidaksesi puhdistaa näppäimistöjä ja muita herkkiä alueita. **[4]**

PÖLYSÄILIÖ JA SUODATIN: IRROTUS ja ASENNUS
TÄRKEÄÄ: JOTTA IMURIN SUORITUSKYKY SÄILYISI MAHDOLLISIMMAN HYVÄNÄ, PUHDISTA SUODATIN JOKAISEN KÄYTTÖKERRAN JÄLKEEN.

1. Paina irrotuspainiketta ja irrota pölysäiliö **[5]**
2. Pidä pölysäiliötä roska-astian yllä ja irrota suodatin/HEPA-suodatin* varovasti. **[6]**
3. Tyhjennä pölykasetti. Harjaa suodatin/HEPA-suodatin* puhtaaksi tai ravistele sitä roska-astian yllä. **[7]**
4. Suodatin voidaan pestä lämpimässä saippuavedessä. Varmista, että se on täysin kuiva ennen kuin asennat sen takaisin imuriin.
5. Käytä HEPA-suodattimen* pesuun vain lämmintä vettä, mutta ei pesuaineita. Varmista, että HEPA-suodatin* on täysin kuiva, ennen kuin asennat sen takaisin imuriin.
6. Asenna suodatin/HEPA-suodatin* takaisin pölysäiliöön ja asenna pölysäiliö imuriin.

* Saatavilla vain tietyissä malleissa

Akun hävittäminen tuotteen eliniän lopussa.
Jos imuri hävitetään, akut on poistettava siitä. Vie käytetyt akut kierrätyskeskukseen. Älä hävitä niitä kotitalousjätteen mukana.
TÄRKEÄÄ: Tyhjennä akut aina kokonaan ennen niiden poistamista.

Akun poisto
Poista pölysäiliö. Kierrä auki neljä ruuvia ja avaa laite. Poista moottorikoneisto ja irrota kaapelit. Poista akut.

HUOMAA: Saat lisätietoja tämän tuotteen käsittelemisestä, hyötykäytöstä ja kierrätyksestä paikallisilta viranomaisilta, kotitalouksien jätehuollosta tai liikkeestä, josta ostit tuotteen.

Ympäristö:
Tämä laite on merkitty sähkö- ja elektroniikkalaiteromusta annetun direktiivin 2011/65/EY (ns. WEEE-direktiivin) mukaisesti.
Hävittämällä tämän laitteen oikein estät mahdollisia ympäristölle ja ihmisterveydelle aiheutuvia haittavaikutuksia, joita saattaa syntyä laitteen vääränlaisen hävittämisen seurauksena.
Laitteessa oleva symboli osoittaa, että laitetta ei saa hävittää kotitalousjätteenä. Se täytyy luovuttaa kodinkoneiden keräyspisteeseen sähkölaitteiden kierrätystä varten.
Hävittäminen on suoritettava paikallisten jätteiden hävittämistä koskevien ympäristösäännösten mukaisesti.
Saat lisätietoja tämän tuotteen käsittelemisestä, hyötykäytöstä ja kierrätyksestä paikallisilta viranomaisilta, kotitalouksien jätehuollosta tai liikkeestä, josta ostit tuotteen.

Tämä tuote on yhdenmukainen Euroopan direktiivien 2014/35/EU, 2014/30/EU ja 2011/65/EU.

CANDY HOOVER GROUP S.r.l. Via Privata Eden Fumagalli, 20861 Brugherio (MB) Italy

TAKUU

Tämän laitteen takuuehdot määrittelee ostomaan HOOVER-edustaja. Yksityiskohtaiset tiedot näistä ehdoista saa laitteen myyneeltä jälleenmyyjältä. Tämän takuun mukaisia vaateita esitettäessä on esitettävä myyntitodistus tai ostokuitti.

Oikeus muutoksiin pidätetään.

HOOVER-varaosat ja kulutustarvikkeet

Käytä vain alkuperäisiä HOOVER-varaosia. Niitä on saatavana paikalliselta HOOVER- jälleenmyyjältä tai valtuutetusta huoltoliikkeestä. Mainitse varaosatilauksen yhteydessä imurin tyyppinumero.

Tekstiilisuodatin - T110 35601348
HEPA-suodatin - T111 35601349

ČESKY

PŘEČTĚTE SI, PROSÍM, DŮKLADNĚ NÍŽE UVEDENÉ POKYNY

Tento vysavač se smí sestavit a používat pouze k účelům, pro něž je určen a jak jsou popsány v těchto pokynech. Používejte jej pouze k odstraňování nečistot v domácnosti.

Bezpečnostní upozornění

Tento přístroj smí používat děti od 8 let výše a osoby se sníženými fyzickými, smyslovými nebo mentálními schopnostmi nebo s nedostatkem zkušeností a znalostí, pokud mají dozor nebo jim byly dány pokyny týkající se bezpečného používání tohoto přístroje a byly seznámeny s možnými riziky jeho používání. S přístrojem si nesmí hrát děti. Čištění a údržbu nesmí provádět děti bez dohledu.

NIKDY nevysávejte kapaliny, tvrdé nebo ostré předměty, zápalky, žhavý popel, cigaretové nedopalky a podobné předměty.
NIKDY nevysávejte kapaliny na bázi rozpouštědel či hořlavé kapaliny jako například tekuté čisticí prostředky, benzín apod. nebo jejich výpary.
NEPOUŽÍVEJTE spotřebič, pokud je podle všeho vadný nebo jestliže je kabel nabíječky poškozený.
NIKDY neinstalujte namísto NiMh akumulátoru běžné baterie, které nelze dobíjet.
Při vysávání jemného prachu ČASTO čistěte schránku na nečistoty a sestavu filtru.
DOBÍJEJTE baterie. Pro zajištění maximální životnosti baterie, příležitostně baterii zcela vybijte.

POPIS [1]

A. Spínač zap./vyp.
B. Kontrolka dobíjení
C. Tlačítko uvolnění schránky na nečistoty
D. Štěrbinová hubice* - *Pouze u některých modelů.
E. Schránka na nečistoty
F. Nabíjecí zásuvka
G. Nabíječka
H. Prachový kartáč* - *Pouze u některých modelů.

Požadavky na napájení
Tento vysavač HOOVER je vybaven dvojitě odizolovanou nabíječkou baterií, která je vhodná k zapojení pouze do zástrčky 230 V(UK240V). Zkontrolujte, zda údaje na štítku nabíječky odpovídají hodnotám síťového napětí.

ULOŽENÍ / NABÍJENÍ

NABÍJENÍ
POZNÁMKA: Pro dobíjení používejte pouze nabíječku dodanou kvysavači.
DŮLEŽITÉ UPOZORNĚNÍ: PŘED PRVNÍM POUŽITÍM VYSAVAČ NABÍJEJTE NEJMÉNĚ 24 HODIN.

Při nabíjení se musí vypínač vysavače nacházet v poloze vypnuto. Vysavač vždy dobijte po každém použití.
Je běžné, že při nabíjení se nabíječka zahřívá.
Pokud se při opakovaném používání provozní doba vysavače zkrátí, nechte jej běžete, dokud se motor nezastaví a poté nechte akumulátor 24 hodin nabíjet. Pro zachování nejvyšší účinnosti opakujte tento postup každý měsíc.

1. Zapojte nabíječku do elektrické zásuvky
2. Konektor nabíječky zasuňte do nabíjecí zásuvky. **[2]** Přesvědčte se, zda svítí červená světelná kontrolka signalizující nabíjení.
3. Před použitím vysavače odpojte nabíječku od spotřebiče a vytáhněte ji z elektrické zásuvky.

DŮLEŽITÉ UPOZORNĚNÍ: Důležité: Nikdy nenabíjejte akumulátor při teplotě vyšší než 37°C nebo nižší než 0°C.

NÁVOD K POUŽITÍ

POUŽITÍ: POUŽITÍ: Sejměte nabíječku ze stojanu a spínač přesuňte do polohy ON (zapnuto). Po každém použití nebo jakmile nečistoty dosáhnou rysky maximálního naplnění vysavač vyprázdněte a vyčistěte filtr.

PŘÍSLUŠENSTVÍ

ŠTĚRBINOVÁ HUBICE*
Chcete-li čistit kouty a těžko přístupná místa, nasaďte štěrbinový nástavec na sběrnou nádobu. **[3]**

PRACHOVÝ KARTÁČ*
Chcete-li čistit klávesnice a jiná citlivá místa, nasaďte prachový kartáč na sběrné nádoby. **[4]**

SCHRÁNKA NA NEČISTOTY A FILTR: VYJMUTÍ a NASAZENÍ
DŮLEŽITÉ UPOZORNĚNÍ: PRO DOSAŽENÍ NEJVYŠŠÍ ÚČINNOSTI ČISTĚTE FILTR PO KAŽDÉM POUŽITÍ.

1. Stiskněte tlačítko uvolnění schránky na nečistoty a schránku sejměte. **[5]**
2. Podržte nádobu na prach nad odpadkovým košem a opatrně vyjměte filtr nebo HEPA filtr*. **[6]**
3. Vyprázdněte prachový zásobník. Vykartáčujte prach a špínu z filtru / HEPA filtru* nebo zatřeste filtrem v odpadkovém koši. **[7]**
4. Filtr lze umývat v teplé mýdlové vodě. Dříve, než jej vložíte zpět do vysavače, nechte jej důkladně vyschnout.
5. Filtr HEPA* je třeba prát jen v teplé vodě. Nepoužívejte čisticí prostředek. Filtr HEPA musí dokonale uschnout, než ho opět namontujete do vysavače.
6. Nahraďte filtr/HEPA filtr* v nádobě na prach a znovu sestavte nádobu na prach s čističem.

* Pouze u některých modelů

Likvidace použitých baterií.
Před likvidací vysavače vyjměte baterii. Jakmile NiMH akumulátor ztratí dostatečnou kapacitu, vyjměte jej z vysavače a zlikvidujte jej v souladu s platnými předpisy o odpadech.
DŮLEŽITÉ UPOZORNĚNÍ: Před vyjmutím je nutno baterii zcela vybít.

Vyjmutí baterií
Vyndejte zásobník na prach. Odšroubujte 4 šroubky a otevřete jednotku s baterií. Vyjměte sestavu motoru a odpojte kabely. Vyjměte baterie.

POZNÁMKA: Další informace o manipulaci, novém využití a recyklaci tohoto výrobku získáte na místním úřadě nebo jej odevzdejte v autorizovaném prodejním a servisním středisku HOOVER.

Životní prostředí:
Tento spotřebič je označen podle Evropské směrnice2011/65/EC o Elektrickém a elektronickém zařízení (WEEE).
Zajištěním správné likvidace tohoto výrobku pomůžete předcházet případným negativním důsledkům pro životní prostředí a lidské zdraví, k nimž by jinak mohlo docházet při nesprávné manipulaci s tímto výrobkem.
Symbol na výrobku označuje, že tento výrobek nesmí být likvidován jako domovní odpad. Musí být dodán do příslušného sběrného místa pro recyklaci elektrických a elektronických zařízení.
Likvidace musí být provedena v souladu s místními předpisy pro ochranu životního prostředí, které se týkají likvidace odpadu.
Další informace o manipulaci, novém využití a recyklaci tohoto výrobku získáte na místním obecním úřadě, u služby pro sběr domovního odpadu nebo v prodejně, kde jste výrobek zakoupili.

Tento výrobek je v souladu s Evropskými směrnicemi 2014/35/EU, 2014/30/EU a 2011/65/EU.

CANDY HOOVER GROUP S.r.l. Via Privata Eden Fumagalli, 20861 Brugherio (MB) Italy

ZÁRUČNÍ PODMÍNKY

Záruční podmínky pro tento spotřebič stanoví náš zástupce v zemi, v níž je spotřebič prodáván. Přesné znění podmínek vám poskytne prodejce, u něhož jste si zařízení zakoupili. Při reklamaci podle těchto záručních podmínek je nutno předložit účtenku nebo doklad o nákupu.

Právo změny bez předchozího upozornění vyhrazeno.

Náhradní díly a spotřební materiály HOOVER

Vždy používejte originální náhradní díly společnosti HOOVER. Získáte je u místního prodejce výrobků HOOVER nebo přímo od společnosti HOOVER. V objednávce dílů laskavě vždy uvádějte číslo modelu.

Tkaninový filtr - T110 35601348
HEPA filtr - T111 35601349

HRVATSKI

PAŽLJIVO PROČITAJTE UPUTE

Ovaj proizvod je potrebno montirati i koristiti samo za svrhu za koja je opisana u ovim uputama. Koristite samo za čišćenje u domaćinstvu.

Podsjetnik o sigurnosti

Ovaj uređaj smiju upotrebljavati djeca iznad 8 godina starosti kao i osobe za smanjenim psihofizičkim sposobnostima odnosno osobe s nedostatkom znanja ili iskustva ako su pod nadzorom ili su obučene za sigurnu upotrebu uređaja te shvaćaju moguće opasnosti. Djeca se ne smiju igrati s uređajem niti ga smiju čistiti ili održavati bez nadzora odraslih osoba. Nadgledajte korištenje kada s uređajem rukuju djeca.

NE USISAVAJTE tekućine, teške ili oštre predmete, šibice, još tinjajuće opuške ili slično.
NE USISAVAJTE proizvode na bazi otapala ili zapaljive tekućine poput tekućina za čišćenje, benzina i dr. kao ni pare tih tekućina.
NE KORISTITE uređaj ukoliko je neispravan ili je oštećen kabel za napajanje.
NE ZAMJENJUJTE NiMh bateriju običnim, nepunjivim baterijama.
ČESTO očistite spremnik prašine i filter uređaja nakon usisavanja sitne prašine.
PONOVNO punite baterije. Baterije povremeno potpuno ispraznite kako biste postigli maksimalni vijek trajanja baterije.

DIJELOVI [1]

A. Tipka uključi/isključi
B. Indikator punjenja
C. Tipka za otvaranje spremnika prašine
D. Nastavak za proreze* - *Samo neki modeli.
E. Spremnik prašine
F. Utičnica za punjenje
G. Punjač
H. Četka za prašinu* - *Samo neki modeli.

Zahtjevi električnog napajanja.
HOOVER uređaj ima punjač baterije s dvostrukom izolacijom koji treba uključiti samo u utičnicu napoja 230V (UK 240V). Uvjerite se da napon na nazivnoj oznaci na punjaču odgovara naponu utičnice.

POHRANA/PUNJENJE

PUNJENJE
NAPOMENA: Za punjenje usisavača koristite isključivo dostavljeni punjač.
VAŽNO: PRIJE PRVE UPORABE, PUNITE USISAVAČ NAJMANJE 24 SATA.

Prekidač za uključivanje usisavača prilikom punjenja mora biti na položaju isključeno. Usisavač punite nakon svake uporabe.
Normalno je da se punjač zagrije tijekom punjenja.
Ako se vrijeme rada smanji prilikom ponovnog korištenja, usisivač neka radi dok se ne zaustavi, zatim ga ponovno punite 24 sata i to mjesečno ponavljajte kako biste postigli bolje rezultate.

1. Priključite punjač na zidnu električnu utičnicu
2. Spojite utikač punjača na utičnicu za punjenje. **[2]** Provjerite da li je crveno svjetlo uključeno što označava punjenje.
3. Prije uporabe proizvoda, isključite punjač s uređaja i zidne električne utičnice.

VAŽNO: Baterije nikad nemojte puniti na temperaturama iznad 37°C ni ispod 0°C.

NAČIN KORIŠTENJA

UPORABA: Uzmite usisavač iz nosača pohrane, pomaknite prekidač za uključivanje na položaj ON. Ispraznite i očistite usisavač i filter nakon svake uporabe ili kad se usisavač napuni.

DODACI

NASTAVAK ZA PROREZE*
Namjestite nastavak za proreze na posudu za prašinu kako bi očistili kuteve i teško dostupna mjesta. **[3]**

ČETKA ZA PRAŠINU*
Namjestite četku za prašinu na posudu za prašinu kako bi očistili tipkovnice i ostala osjetljiva mjesta. **[4]**

SPREMNIK PRAŠINE I FILTER: SKIDANJE i ZAMJENA
VAŽNO: ZA NAJBOLJE REZULTATE UPORABE, OČISTITE NASTAVAK ZA USISAVANJE I FILTER NAKON SVAKE UPORABE

1. Pritisnite tipku za otpuštanje i skinite sklop spremnika prašine. **[5]**
2. Spremnik prašine držite nad kantom za smeće i lagano uklonite filter/ HEPA filter*. **[6]**
3. Ispraznite spremnik prašine Očetkajte prašinu i prljavštinu s fitera/ HEPA filter* ili stresite filter unutar kante za smeće. **[7]**
4. Filter možete prati u toploj sapunici, no filter mora biti potpuno suh prije ponovnog stavljanja na usisavač.
5. HEPA filter* treba prati isključivo toplom vodom. Ne koristite deterdžent, a prije ponovnog postavljanja u vaš usisavača uvjerite se da je HEPA filter* potpuno suh.
6. Ponovno postavite filter/HEPA filter* na spremnik prašine i montirajte sklop spremnika prašine na usisavač.

* Samo neki modeli

Odbacivanje baterija nakon što joj je prošao vijek trajanja.
Ako usisivač odlažete u otpad, potrebno je izvaditi baterije. Istrošene baterije se odlažu na sabirna odlagališta, a ne bacaju se u kućanski otpad.
VAŽNO: Prije uklanjanja, baterije uvijek potpuno ispraznite.

Vađenje baterije
Izvadite posudu za prašinu. Odvijte 4 vijka i otvorite uređaj. Uklonite motor uređaja i odpojite kabel. Izvadite baterije.

NAPOMENA: Ako se prilikom rasklapanja uređaja pojave bilo kakvi problemi ili za detaljnije informacije o postupanju, obnavljanju i recikliranju ovog proizvoda, kontaktirajte svoju lokalnu upravu ili odlagalište za kućanski otpad.

Okruženje:
Ovaj uređaj označen je prema Europskom propisu 2011/65/EC o otpadnoj električnoj i elektroničkoj opremi (WEEE).
Osiguravanjem pravilnog odlaganja proizvoda, pomažete u sprječavanju mogućih negativnih posljedica za okoliš i ljudsko zdravlje, koje se inače mogu pojaviti zbog nepravilnog postupanja prilikom odbacivanja ovog proizvoda.
Simbol na proizvodu pokazuje da se proizvod ne tretira kao kućanski otpad. Umjesto toga, on se odlaže na odgovarajuće sabirno mjesto za recikliranje električne i elektroničke opreme.
Odlaganje se mora provoditi u skladu s lokalnim zakonima o odlaganju otpada.
Za detaljnije informacije o tretiranju, obnavljanju i recikliranju ovog proizvoda, kontaktirajte lokalnu upravu, odlagalište kućanskog otpada ili prodavaonicu u kojoj ste kupili proizvod.

Ovaj uređaj je u skladu s europskim direktivama 2014/35/EU, 2014/30/EU i 2011/65/EU.

CANDY HOOVER GROUP S.r.l. Via Privata Eden Fumagalli, 20861 Brugherio (MB) Italy

IZJAVA O JAMSTVU

Jamstvene uvjete za ovaj uređaj određuje naš predstavnik u zemlji u kojoj je prodan. Pojedinosti s obzirom na uvjete jamstva mogu biti provedene i od prodavača od kojeg je uređaj kupljen. Prilikom reklamacije prema uvjetima ovoga jamstva obavezno je izdavanje računa ili primke.

Ovi navodi predmet su promjene bez prethodne obavijesti.

HOOVER rezervni dijelovi i potrošni materijal

Uvijek koristite samo originalne HOOVER rezervne dijelove. Sve potrebno možete nabaviti kod ovlaštenog HOOVER prodavača ili izravno od HOOVERa. Kada naručujete dijelove uvijek navedite broj vašeg modela usisavača.

Tekstilna filter vrećica - T110 35601348
HEPA Filter - T111 35601349

TÜRKÇE

LÜTFEN BURADAKİ TALİMATLARI DİKKATLE OKUYUN

Bu ürünün kurulumu ve kullanımı, sadece buradaki talimatlarda belirtilen kullanma amacına uygun şekilde yapılmalıdır. Sadece ev içi temizlikte kullanın.

Güvenlik uyarıları

Bu cihaz 8 yaş ve üzeri çocuklar ve yetersiz fiziksel, duyusal veya zihinsel kabiliyete sahip kişiler ya da deneyim ve bilgi yoksunu kişiler tarafından bir yetişkinin gözetimi veya cihazın güvenli bir şekilde kullanımı ile ilgili talimatı ve bulunan tehlikelerin açıkça anlatılması ile kullanabilirler. Çocuklar cihaz ile oynamamalıdır. Temizleme ve bakım işlemi denetimsiz şekilde çocuklar tarafından yapılmamalıdır.

Sıvıları, sert veya keskin cisimleri, kibritleri, sıcak külleri, sigara izmaritlerini ve benzeri maddeleri TOPLAMAYIN.
Solvent bazlı ürünleri veya temizlik deterjanı ve petrol gibi yanıcı sıvıları ve bunların buharını TOPLAMAYIN.
Cihaz arızalı görünüyorsa veya duvar desteği kablosu ya da şarj birimi hasarlıysa cihazı KULLANMAYIN.
Batarya grubunu şarj edilebilir olmayan bataryalarla DEĞİŞTİRMEYİN.
İnce tozlar toplanırken, toz torbasını ve filtreyi SIK SIK temizleyin.
Pilleri Şarj Azami batarya ömrünü temin etmek için ara sıra bataryaları tamamen boşaltın.

ÖZELLİKLERİ [1]

A. On/Off (açma/kapama) Düğmesi
B. Şarj Lambası
C. Toz haznesi çözme düğmesi
D. Destek Parçası* - *Yalnızca belirli modellerde bulunur.
E. Toz çanağı
F. Şarj Soketi
G. Şarj Aleti
H. Toz Alma Fırçası* - *Yalnızca belirli modellerde bulunur.

Elektrik Gereklilikleri.
Bu HOOVER ev aleti sadece 230V (İngiltere: 240V) prize takılması uygun olan çift izolasyonlu bir batarya şarj cihazıyla verilmektedir. Şarj aleti anma değerleri etiketinin voltaj beslemenizle aynı olduğundan emin olun.

SAKLAMA/ŞARJ

ŞARJ
NOT: Sadece elektrikli süpürgenizle birlikte verilen şarj aletini kullanın.
ÖNEMLİ: İLK KULLANIMDAN ÖNCE ELEKTRİKLİ SÜPÜRGENİZİ 24 SAAT ŞARJ EDİN.

Süpürge şarj edilirken açma/kapatma anahtarı kapalı konumunda olmalıdır. El süpürgesini her kullanımdan sonra şarj edin.
Şarj aletinin şarj olurken ısınması doğaldır.
Birkaç kullanımdan sonra şarj çok hızlı bitmeye başlar ve süpürme süresi kısalırsa süpürgeyi şarj tamamen bitene kadar çalıştırın ve 24 saat boyunca şarj edin; en iyi sonuçlar için bu işlemi her ay bir defa tekrarlayın.

1. Bir ac duvar prizine Şarj cihazını.
2. Şarj soketi şarj için jakına takın. **[2]** Kırmızı ışık şarj göstermek için açık olduğundan emin olun.
3. Ürünü kullanmadan önce cihazı ve AC prizden şarj cihazının bağlantısını kesin.

ÖNEMLİ: Pilleri kesinlikle 37°C'nin üzerindeki veya 0°C'nin altındaki sıcaklıklarda şarj etmeyin.

KULLANILMASI

KULLANIMI: El süpürgesini saklama tabanından çıkarın. Güç anahtarını ON konumuna getirin. Üniteyi ve filtreyi her kullanım sonrası veya dolduğu zaman boşaltın ve temizleyin.

EKLER

DESTEK PARÇASI*
Köşeleri ve zor ulaşılan yerleri temizlemek için köşe temizleme aparatını toz haznesinin üzerine takın. **[3]**

TOZ ALMA FIRÇASI*
Klavyeleri ve diğer hassas alanları temizlemek için toz fırçasını toz haznesine takın. **[4]**

TOZ HAZNESİ VE FİLTRE : SÖKÜLMESİ ve DEĞİŞTİRİLMESİ
ÖNEMLİ: EN DOĞRUSU FİLTRENİN HER KULLANIM SONRASINDA TEMİZLENMESİDİR

1. Serbest bırakma düğmesine basın vetoz kabı grubunu çıkarın. **[5]**
2. Toz kabını çöp kutusunun üzerindetutun ve filtreyi ya da HEPA filtresini* yavaşça çıkarın. **[6]**
3. Toz torbasını boşaltın. Filtreden / HEPA filtresinden* tozu vekiri temizleyin ya da filtreyi çöp kutusu içerisinde silkeleyin. **[7]**
4. Filtre, ılık sabunlu su içinde yıkanabilir. Bu durumda tekrar cihaza takmadan once iyice kurutulduğundan emin olun.
5. HEPA filtre* yalnızca sıcak suda yıkanmalıdır. Deterjan kullanmayın, HEPA filtreyi* elsüpürgenizin içerisine yeninden yerleştirmeden önce iyice kuruduğundan emin olun.
6. Filtrenizi/HEPA filtrenizi* tekrar tozkabının içerisine yerleştirin ve toz kabını el süpürgesine takın.

* Yalnızca belirli modellerde bulunur

Ürün Hizmet Ömrü Sonunda Bataryanın Elden Çıkarılması.
Süpürgenizi atmanız gerekiyorsa piller çıkarılmalıdır. Kullanılmış piller bir geri dönüşüm istasyonuna bırakılmalı ve ev atıkları ile birlikte atılmamalıdır.
ÖNEMLİ: Çıkarmadan önce pilleri her zaman tamamen deşarj edin.

Pilin çıkarılması
Toz kabını çıkarın. 4 vidayı da sökün ve üniteyi açın. Motor grubunu sökün ve kabloların bağlantısını kesin. Pilleri çıkarın.

NOT: Üniteyi sökmekte sorun yaşarsanız ya da ürünün işlenmesi, geri kazanılması veya geri dönüştürülmesi hakkında detaylı bilgi almak isterseniz yerel belediye birimine veya evsel atık imha hizmetleri sunan bir tesise danışın.

Çevre Koruma:
Bu ürün, Atık Elektrikli ve Elektronik Ekipman (WEEE) konulu AB Direktifi 2011/65/EC'ye uygundur.
Bu ürünün doğru şekilde imha edilmesi, hatalı şekilde imha edilmesinin çevreye ve insan sağlığına yönelik potansiyel zararlarına karşı bir koruyucu önlemdir.
Ürünün üzerindeki sembol, bu ürünün ev atığı olarak değerlendirilmeyeceğini gösterir. İmha edileceği zaman, elektrikli ve elektronik ekipman imhası için belirlenen toplama noktalarına gönderilmelidir.
İmha işlemleri yerel yönetimlerin yürürlükte olan mevzuatına gore yapılmalıdır.
Ürünün nasıl elden çıkarılacağı konusunda daha detaylı bilgi için bağlı bulunduğunuz muhtarlığa, çöp tolama şirketine veya ürünü satın almış olduğunuz mağazaya müracaat edin.

Bu ürün Avrupa Direktifleri 2014/35/EU, 2014/30/EU ve 2011/65/EU'ye uygundur.

CANDY HOOVER GROUP S.r.l. Via Privata Eden Fumagalli, 20861 Brugherio (MB) Italy

GARANTİ BEYANI

Bu cihaz için garanti koşulları, cihazın satıldığı ülkedeki temsilcimiz tarafından tanımlanmaktadır. Bu koşullara ilişkin ayrıntılar cihazın satın alındığı bayiden edinilebilmektedir. Bu Garanti koşulları altında yapılan talepte satış fişi ve makbuzu ibraz edilmiş olmalıdır.

Haber verilmeksizin değişiklikler yapılabilmektedir.

HOOVER yedek parça ve sarf malzemeleri

Parçaları daima original HOOVER parçaları ile değiştirin. Bu parçaları HOOVER bayiinden veya doğrudan HOOVER firmasından tedarik edebilirsiniz. Parça siparişi verirken mutlaka cihazın model numarasını belirtin.

Kumaş filtre - T110 35601348
HEPA Filtre - T111 35601349

GENERATION FUTURE

jive

DRY

ENGLISH	GB
FRANÇAIS	FR
ITALIANO	IT
DEUTSCH	DE
PORTUGUÊS	PT
ESPAÑOL	ES
NEDERLANDS	NL
POLSKI	PL
РУССКИЙ	RU
ΕΛΛΗΝΙΚΑ	GR
SLOVENSKI	SI
DANSK	DK
SUOMI	FI
SVENSKA	SE
ČESKY	CZ
HRVATSKI	HR
TÜRKÇE	TR

USER INSTRUCTIONS