CANDY Bianca

Download the
Candy Simply-Fi App

Download on the App Store

Google play

RO

Vă mulțumim că ați ales o mașină de spălat **Candy**! Suntem siguri că vă va ajuta să spălați în siguranță rufele, chiar și pe cele delicate, zi de zi.

Citiți cu atenție acest manual pentru utilizarea corectă și în siguranță a produsului și pentru sugestii privind mentenanța lui eficientă.

Folosiți mașina de spălat doar după ce ați citit cu atenție aceste instrucțiuni. Vă recomandăm să păstrați acest manual la îndemână, în bune condiții, pentru referințe ulterioare.

Verificați că aparatul este livrat împreună cu acest manual de instrucțiuni, certificatul de garanție, lista cu adresele centrelor de service și eticheta cu datele privind eficiența energetică. De asemenea, verificați că sunt incluse ștecherul, suportul pentru furtunul de evacuare și tava pentru detergentul lichid sau pentru înălbitor (doar la anumite modele). Vă recomandăm să păstrați toate aceste componente.

Fiecare produs este identificat printr-un cod unic format din 16 caractere numit "număr de serie", ce se regăsește fie tipărit pe autocolantul aplicat pe aparat (în zona hubloului), fie în plicul cu documente din interiorul produsului. Acest cod este un fel de carte de identitate specifică produsului pe care va trebui să-l înregistrați în caz că aveți nevoie să contactați Centrul de Relații cu Clienții **Candy**.

Reciclarea produsului

Acest aparat este marcat în conformitate cu Directiva europeană 2012/19/UE cu privire la deşeurile de echipamente electrice şi electronice (DEEE).

DEEE conţin atât substanţe poluante (care pot avea consecinţe negative asupra mediului) cât şi componente de bază (care pot fi reutilizate). Este important ca DEEE să facă obiectul unui tratament special, pentru a se îndepărta şi colecta corespunzător toate substanţele poluante şi pentru a se recupera şi recicla toate materialele. Utilizatorii pot juca un rol important în asigurarea faptului cu DEEE nu poluează mediul; este esenţial să se respecte următoarele reguli de bază:

- DEEE nu trebuie reciclate împreună cu deşeurile menajere;
- DEEE trebuie predate la centrele de colectare municipale sau la societăţile autorizate de colectare/reciclare. În anumite ţări, DEEE voluminoase pot fi preluate de la domiciliu.

În multe ţări, în momentul în care achiziţionaţi un aparat nou de acelaşi tip, aparatul vechi poate predat distribuitorului care trebuie să îl colecteze gratuit, în baza schimbului de unu la unu.

Cuprins

1. ***REGULI GENERALE PRIVIND SIGURANȚA***
2. ***INSTALARE***
3. ***SUGESTII PRACTICE***
4. ***ÎNGRIJIRE ȘI CURĂȚARE***
5. ***DESCHIDEREA DE URGENȚĂ A HUBLOULUI***
6. ***WI-FI***
7. ***GHID DE UTILIZARE RAPIDĂ***
8. ***REGLAJE ȘI PROGRAME***
9. ***PROBLEME TEHNICE SI GARANȚIE***

1. REGULI GENERALE PRIVIND SIGURANȚA

- Acest aparat electrocasnic este destinat utilizării în gospodării individuale sau în spații similare, cum ar fi:
  - Spațiile de bucătărie pentru angajați din magazine, birouri sau alte medii de lucru;
  - Ferme;
  - În hoteluri, moteluri sau zone rezidențiale;
  - În spații care oferă cazare și mic dejun.

  O utilizare diferită a acestui aparat, în afară de cea din mediul casnic sau de funcțiile tipice pentru menaj, cum ar fi utilizarea în scopuri comerciale de către experți sau utilizatori instruiți, este exclusă chiar și pentru mediile de mai sus. Dacă aparatul este utilizat în mod incorect, acest lucru poate reduce durata lui de viață și poate anula garanția oferită de producător. Orice deteriorare a aparatului sau alte pagube sau pierderi rezultate din utilizarea ce nu este în concordanță cu uzul casnic sau în medii similare (chiar dacă se află într-un mediu casnic sau de uz casnic), nu vor fi acceptate de către producător conform reglemetărilor legale în vigoare.

- Acest aparat poate fi utilizat de către copiii în vârstă de opt ani și mai mari dar și de către persoanele cu capacități fizice, senzoriale sau mentale reduse sau lipsite de experiență și cunoștințe în cazul în care acestea au fost supravegheate și instruite cu privire la utilizarea aparatului într-un mod sigur și înțeleg pericolele implicate. Copiii nu trebuie să se joace cu aparatul. Curățarea și întreținerea aparatului nu poate fi făcută de către copii fără ca aceștia să fie supravegheați de un adult.

- Trebuie să supravegheați copiii pentru a vă asigura că nu se joacă cu aparatul.

- Nu permiteţi copiilor mai mici de 3 ani să stea în apropierea aparatului, fără supraveghere.

- Pentru a evita producerea unor situații periculoase, dacă apar deteriorări ale cablului de alimentare sau acesta se defectează, trebuie înlocuit de către producător, agentul său de service sau de către persoane autorizate.

- Pentru conexiunile la rețeaua de alimentare cu apă folosiți doar setul de furtunuri ce v-a fost furnizat împreună cu mașina de spălat (nu utilizați furtunuri refolosite).

- Presiunea apei trebuie să fie cuprinsă între 0,05 MPa şi 0,8 MPa.

- Aveți grijă ca orificiile pentru ventilare sau baza mașinii să nu fie obturate de mochete sau covoare.

- După instalarea mașinii, priza de alimentare trebuie să fie ușor accesibilă.
- Capacitatea maximă de încărcare pentru rufe uscate depinde de modelul utilizat (vezi panoul de control).
- Pentru a consulta fișa produsului, vă rugăm să accesați website-ul producătorului.

Conexiuni electrice și măsuri de siguranță

- Detaliile tehnice (tensiunea de alimentare și puterea) sunt indicate pe plăcuța cu date tehnice a produsului
- Verificați ca circuitul electric să fie prevăzut cu împământare, să fie în conformitate cu toate reglementările în vigoare și priza să fie compatibilă cu ștecherul cablului de alimentare. În caz contrar, apelați la un electrician autorizat.
- Nu se recomandă utilizarea de transformatoare, prize multiple sau cabluri de prelungire.
- Înainte de a curăța mașina sau de a efectua lucrări de mentenanță, scoateți ștecherul cablului de alimentare din priză și închideți robinetul de alimentare cu apă.
- Nu trageți direct de cablul de alimentare pentru a îl deconecta din priză, trageți de ștecher.
- Înainte de a deschide hubloul asigurați-vă că nu a rămas apă în cuvă.

ATENȚIE:
În timpul ciclului de spălare temperatura apei poate atinge valori foarte mari.

- Nu expuneți mașina de spălat în ploaie, lumina directă a soarelui sau alte intemperii.
- Când mutați mașina, nu trageți de butoane sau de sertarele pentru detergent. În timpul transportului, nu sprijiniți toată greutatea mașinii pe hublou. Este recomandat ca mașina să fie ridicată de 2 persoane.
- În cazul unei defectări, opriți mașina, închideți robinetul de alimentare cu apă și nu umblați la aparat. Contactați un centru autorizat de service și utilizați doar piese originale pentru înlocuirea celor defecte. Dacă nu respectați aceste instrucțiuni există riscul de a defecta și mai tare aparatul.

2. INSTALARE

- Deșurubați cele **2** sau **4** șuruburi (**A**) situate în partea din spate a mașinii și scoateți cele **2** sau **4** garnituri (**B**), conform ilustrației din **figura 1**.
- Astupați cele **2** sau **4** orificii folosind dopurile furnizate împreună cu mașina.
- Dacă mașina de spălat va fi **încorporată** în mobilier, după ce tăiați benzile de prindere, deșurubați cele **3** sau **4** șuruburi (**A**) și scoateți cele **3** sau **4** garnituri (**B**).
- La anumite modele, **una sau mai** multe garnituri pot cădea în interiorul mașinii. Pentru a le scoate, înclinați mașina. Astupați orificiile folosind dopurile.

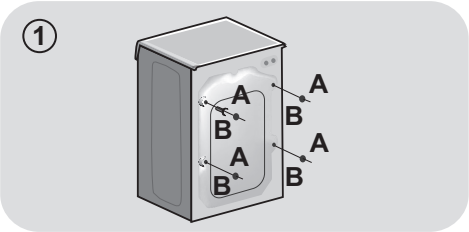

⚠ ATENȚIE:
Evitați contactul copiilor cu materialele folosite la ambalarea mașinii.

- Așezați placa "polionda" la bază, așa cum se observă în **figura 2** (în funcție de model, aveți în vedere versiunea **A**, **B** sau **C**).

La unele modele, această operațiune nu este necesară, deoarece placa "polionda" este deja amplasată la baza aparatului.

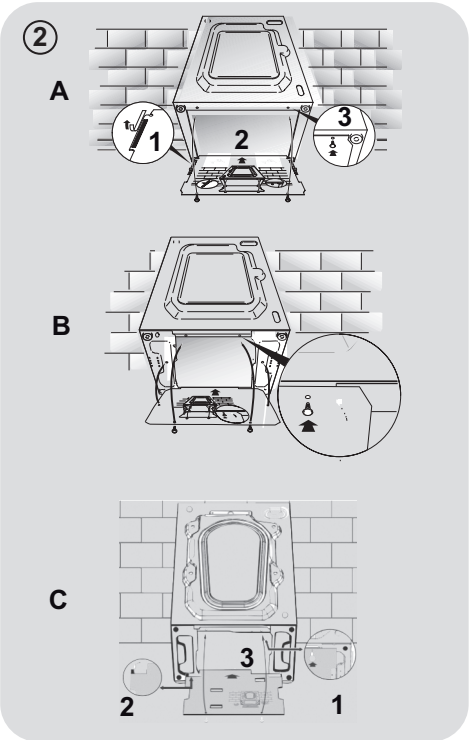

Conexiunea la rețeaua de alimentare cu apă

- Conectați furtunul de alimentare cu apă la robinet **(fig. 3)**. Utilizați numai furtunul furnizat împreună cu aparatul (nu reutilizați furtunuri vechi).

- Anumite modele au și una sau mai multe dintre următoarele funcții:

  HOT&COLD (fig. 4): Setarea conexiunii la rețeaua de apă caldă sau rece pentru un consum redus de energie. Conectați furtunul gri la robinetul de apă rece ❄ și pe cel roșu la robinetul de apă caldă. Mașina paote fi conectată doar la robinetul de apă caldă: în acest caz anumite programe vor începe cu o întârziere de câteva minute.

- **AQUASTOP (fig. 5)**: Un dispozitiv localizat pe furtunul de admisie a apei va opri alimentarea cu apă dacă furtunul se deteriorează; în acest caz va apărea un simbol roșu în fereastra "**A**" și trebuie să înlocuiți furtunul deteriorat. Pentru a deșuruba piulița, apăsați dispozitivul de blocare "**B**".

- **AQUAPROTECT - PROTECȚIE SUPLIMENTARĂ FURTUN (fig. 6)**: Dacă apar scurgeri de apă din furtunul principal "**A**", învelișul transparent "**B**" va colecta apa scursă pentru a putea face posibilă completarea programului de spălare. La sfârșitul programului, contactați centrul de service pentru a înlocui furtunul spart.

Amplasare

- La poziționarea mașinii lângă un perete, aveți grijă ca furtunul de admisie apă să nu stea îndoit sau să fie presat. Așezați furtunul de evacuare în cadă sau conectați-l la rețeaua de evacuare a apei (**fig. 7**).

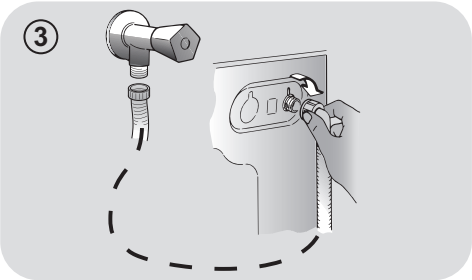

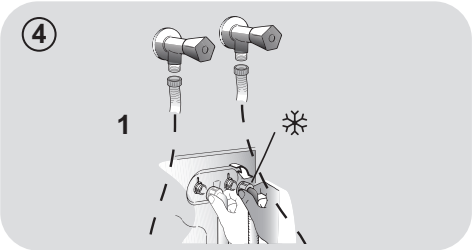

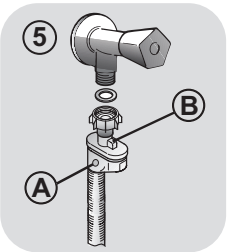

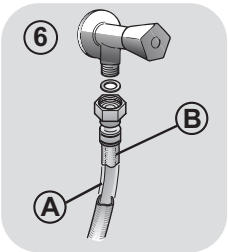

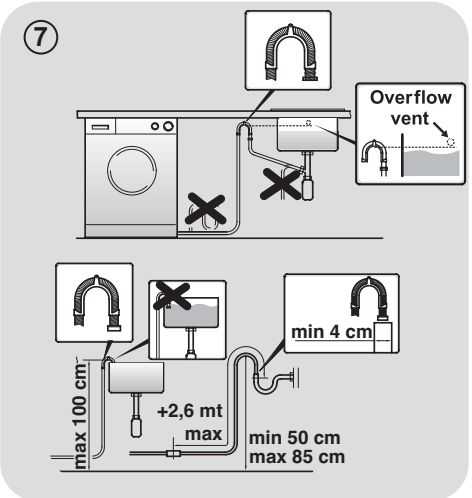

- Așezați la nivel aparatul cu ajutorul picioruș elor reglabile, așa cum este ilustrat în **figura 8**:
  a.rotiți piulița în sensul acelor de ceasornic pentru a deșuruba șurubul;
  b.rotați piciorușul pentru a îl așeza corespunzător pe podea;
  c.fixați piciorușul, strângeți piulița la loc.
- Conectați ștecherul la priza de alimentare.

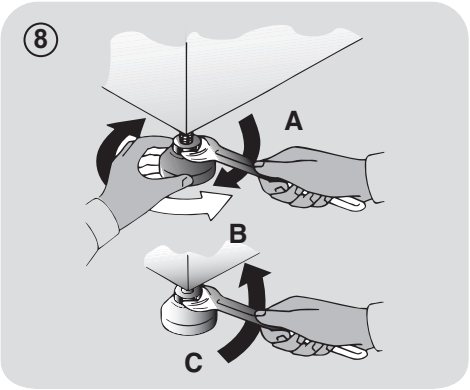

ATENȚIE:
Contactați un centru autorizat de service dacă trebuie înlocuit cablul de alimentare.

Compartimentul pentru detergent

Compartimentul pentru detergent este împărțit în 3 spații, așa cum este ilustrat în **figura 9**:

- **compartimentul "1"**: detergent pentru prespălare;
- **compartimentul "❀"**:pentru aditivi speciali, balsam, produse pentru apretare, etc;

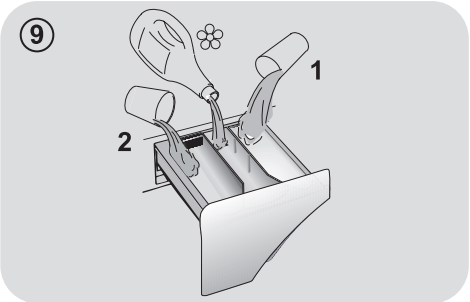

ATENȚIE:
Utilizați doar detergenți lichizi; mașina de spălat este setată să dozeze automat aditivii la fiecare ciclu în timpul ultimei etape de clătire.

- **compartimentul "2"**: pentru detergentul de spălare.

O **cupă pentru detergent lichid** este **INCLUSĂ LA ANUMITE MODELE (fig. 10)**. Pentru a o utiliza, așezați-o în **compartimentul "2"**. În acest mod detergentul lichid va ajunge în cuvă la momentul oportun. Cupa poate fi folosită și pentru înălbitor la selectarea programului "Clătire".

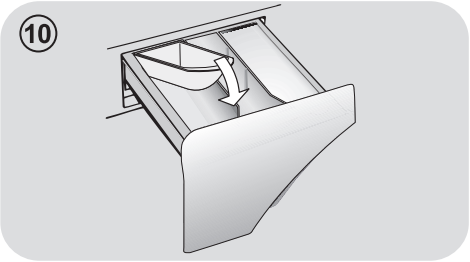

ATENȚIE:
Unii detergenți nu sunt realizați pentru a fi puși în dozator, ci sunt ambalați sub formă de tablete ce pot fi așezate direct în cuvă.

ATENȚIE:
Instalarea incorectă nu este acoperită de garanție.

Conexiunea la rețeaua de alimentare cu apă

- Conectați furtunul de alimentare cu apă la robinet **(fig. 3)**. Utilizați numai furtunul furnizat împreună cu aparatul (nu reutilizați furtunuri vechi).

- Anumite modele au și una sau mai multe dintre următoarele funcții:

  HOT&COLD (fig. 4): Setarea conexiunii la rețeaua de apă caldă sau rece pentru un consum redus de energie. Conectați furtunul gri la robinetul de apă rece ❄ și pe cel roșu la robinetul de apă caldă. Mașina paote fi conectată doar la robinetul de apă caldă: în acest caz anumite programe vor începe cu o întârziere de câteva minute.

- **AQUASTOP (fig. 5)**: Un dispozitiv localizat pe furtunul de admisie a apei va opri alimentarea cu apă dacă furtunul se deteriorează; în acest caz va apărea un simbol roșu în fereastra "**A**" și trebuie să înlocuiți furtunul deteriorat. Pentru a deșuruba piulița, apăsați dispozitivul de blocare "**B**".

- **AQUAPROTECT - PROTECȚIE SUPLIMENTARĂ FURTUN (fig. 6)**: Dacă apar scurgeri de apă din furtunul principal "**A**", învelișul transparent "**B**" va colecta apa scursă pentru a putea face posibilă completarea programului de spălare. La sfârșitul programului, contactați centrul de service pentru a înlocui furtunul spart.

Amplasare

- La poziționarea mașinii lângă un perete, aveți grijă ca furtunul de admisie apă să nu stea îndoit sau să fie presat. Așezați furtunul de evacuare în cadă sau conectați-l la rețeaua de evacuare a apei (**fig. 7**).

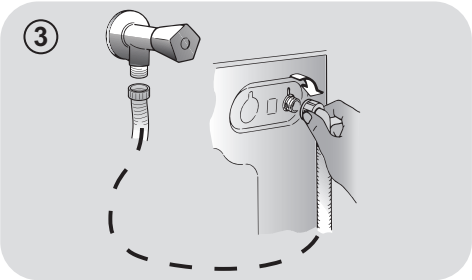

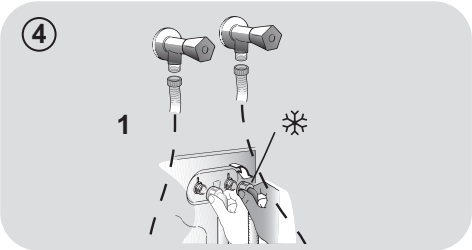

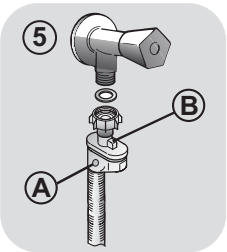

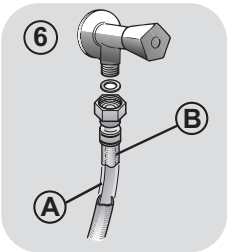

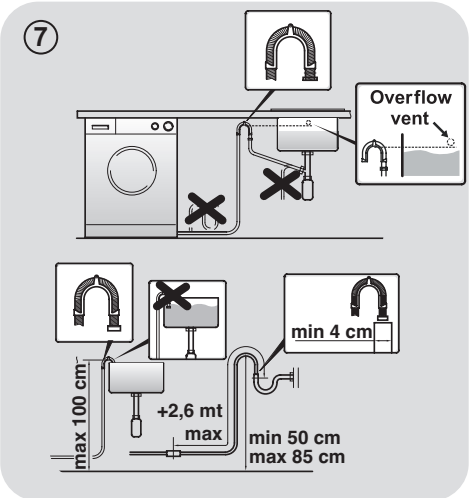

4. ÎNGRIJIRE ȘI CURĂȚARE

Pentru a curăța exteriorul mașinii de spălat, folosiți o cârpă umedă, evitând folosirea soluțiilor abrazive, alcoolul și/sau solvenții. Mașina de spălat nu are nevoie de întreținere specială, este suficientă curățarea obișnuită a compartimentelor și a filtrului; mai jos sunt prezentate câteva sfaturi privind mutarea mașinii de spălat și acțiunile pe care trebuie să le luați dacă există perioade lungi de scoatere din uz.

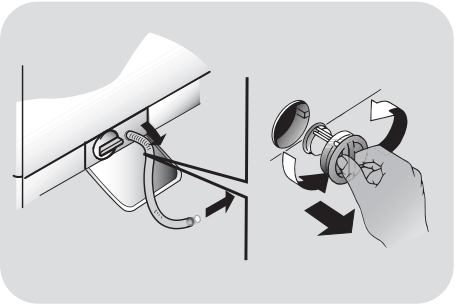

Curățarea sertarelor

- Vă recomandăm să curățați sertarul pentru a evita acumularea de detergent și reziduri de aditivi.
- Pentru a curăța sertarul, scoateți-l trăgând ușor de el, spălați-l cu apă și apoi introduceți-l la loc.

Curățarea filtrului

- Mașina de spălat este dotată cu un filtru special pentru a reține reziduurile mai mari, cum ar fi nasturi sau monede, pentru a evita înfundarea scurgerii.
- **DISPONIBIL NUMAI PENTRU ANUMITE MODELE**: scoateti in afara furtunul, indepartati busonul si drenati apa intr-un vas.
- Înainte de a deșuruba filtrul, așezați o cârpă la baza mașinii pentru a evita scurgerea apei pe podea.
- Rotiți filtrul în sens invers acelor de ceasornic până la capât.
- Scoateți filtrul și curățați-l; apoi puneți-l la loc și rotiți-l în sensul acelor de ceasornic pentru a îl fixa.
- Repetați pașii de mai sus în ordine inversă pentru a reasambla toate componentele.

Sugestii privind mutarea și scoaterea din uz pentru o perioadă îndelungată

- Dacă mașina de spălat va fi depozitată într-o încăpere neîncălzită o perioadă mai lungă de timp, scurgeți toată apa rămasă în furtunul de admisie și cel de evacuare.
- Deconectați ștecherul cablului de alimentare din priză.
- Detașați furtunul de evacuare din suport și așezați-l la un nivel mai jos pentru a se scurge toată apa din interior.
- Așezați furtunul la loc în suport.

5. DESCHIDEREA DE URGENȚĂ A HUBLOULUI

Dacă hubloul este blocat din cauza unei căderi de tensiune sau ca rezultat al unei defecțiuni, acesta poate fi deschis în conformitate cu următoarea procedură de deblocare de urgență:

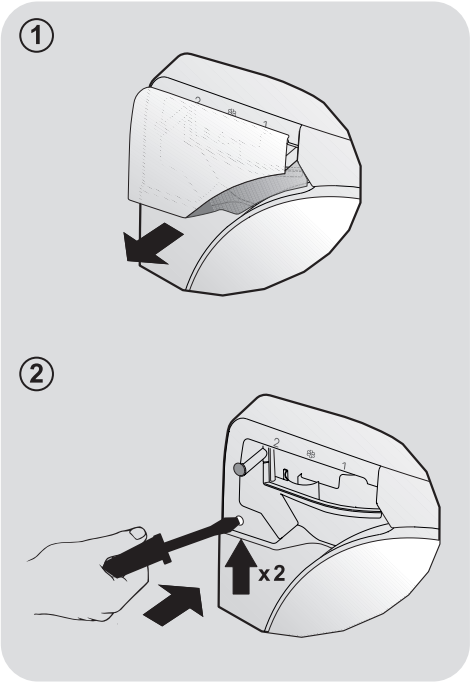

1. Deconectați mașina de la priza de curent electric.

2. Asigurați-vă că nivelul apei este sub cel al hubloului înainte de a-l deschide, pentru a preveni orice inundare. Dacă nivelul nu este adecvat, evacuați apa în exces prin furtunul de evacuare și colectați-o într-o găleată.

3. Scoateți compartimentul pentru detergent **(fig. 1)**.

4. Apăsați și ridicați cu o șurubelniță sau o sculă asemănătoare, în modul indicat în **figura 2** pentru a acționa dispozitivul de urgență. Efectuați aceeași procedură **de 2 ori**, apoi deschideți hubloul.

6. WI-FI

Acest aparat este prevăzut cu tehnologie **Wi-Fi** care îți permite controlul de la distanță prin intermediul aplicației, datorită funcției Wi-Fi.

ÎNREGISTRAREA APARATULUI (PE APLICAȚIE)

- Descărcă aplicația ***Candy simply-Fi*** pe dispozitivul tău .

Aplicația *Candy simply-Fi* este disponibilă pentru atât pentru dispozitive cu Android cât și pentru cele cu iOS, pentru tablete și pentru telefoane smart.

Pentru detalii complete cu privire la funcțiile Wi-Fi rulează aplicația în modul DEMO.

- Deschide aplicația, crează profilul de utilizator și înregistrează aparatul, respectând instrucțiunile de pe afișaj sau din **"Ghidul rapid"** care este atașat pe aparat.

ACTIVARE CONTROL DE LA DISTANȚĂ (PRIN INTERMEDIUL APLICAȚIEI)

După înregistrare mașinii, de fiecare dată când dorești să controlezi mașina de la distanță prin intermediul aplicației, mai întâi trebuie să adaugi rufele, apoi detergentul, închide ușa și selectează poziția **Wi-Fi** pe mașina de spălat. Din acel moment poți să controlezi mașina prin intermediul aplicației.

7. GHID DE UTILIZARE RAPIDĂ

Mașina de spălat poate seta automat cantitatea de apă necesară în funcție de tipul și cantitatea de rufe. Acest sistem permite reducerea consumului de energie și a timpului de spălare.

Selectarea programului

- Porniți aparatul și selectați programul dorit.
- Reglați setările pentru spălare, dacă este necesar și selectați opțiunile dorite.

USCARE (numai pentru MAȘINILE DE SPĂLAT RUFE CU USCĂTOR)
Dacă doriți ca programul de uscare să înceapă automat după spălare, selectați programul necesar și selectați programul de uscare cu ajutorul butonului "SET".
Sau, lăsați să se finalizeze spălarea și apoi selectați programul de uscare.

- Apăsați butonul **START/PAUZĂ** pentru a începe programul.
- La finalul programului, pe afișaj apare **"FINAL"**.
- Opriți mașina de spălat.

Pentru tipul de spălare, citiți tabelul cu programele disponibile și urmați instrucțiunile de utilizare.

Caracteristici tehnice

Presiunea in instalatia hidraulica:
min 0,05 Mpa / max 0,8 Mpa

Rotatii centrifuga:
cititi pe placuta masinii.

Putere/ amperajul fuzibilului/ tensiune:
cititi pe placuta masinii.

8. REGLAJE ȘI PROGRAME

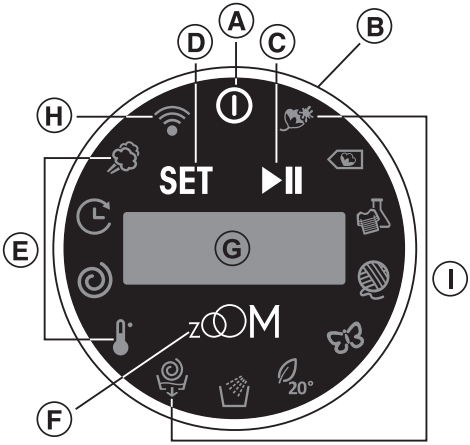

A Butonul PORNIRE/OPRIRE (ON/OFF)
B SMART RING (inel selector pentru selectare PROGRAME/OPȚIUNI)
C Buton START/PAUZĂ
D Buton SET/CONFIRMARE
E Zona de OPȚIUNI
F Butonul pentru funcția ZOOM
D+F BLOCARE BUTOANE
G AFIȘAJ
H Poziție Wi-Fi/lumină indicatoare Wi-Fi
I Zonă PROGRAME

AVERTISMENT:
Nu atingeţi afişajul în timpul conectării la priza de curent electric deoarece, în timpul primelor secunde, maşina efectuează o calibrare automată care ar putea fi întreruptă: în această situaţie, maşina nu va funcţiona corespunzător. În acest caz, scoateţi ştecărul din priză şi repetaţi operaţia.

Butonul PORNIRE/OPRIRE (ON/OFF)

- Pentru a porni şi opri dispozitivul, apăsaţi butonul **ON/OFF** (PORNIRE/OPRIRE).

La sfârşitul ciclului, nu uitaţi să opriţi dispozitivul prin intermediul butonului PORNIRE/OPRIRE, deconectaţi ştecărul de la priză şi închideţi robinetul de distribuţie apă.

Prima utilizare

Setare limbă

- După conectarea aparatului la reţea şi pornirea acestuia, rotiţi **"SMART RING"** pentru a afişa limbile disponibile.

- Selectaţi limba dorită rotind din nou **"SMART RING"** şi confirmaţi prin apăsare pe **"SET"**. Din acest moment puteţi să selectaţi şi să activaţi programele.

Modificarea limbii setată

Dacă doriţi să modificaţi limba setată trebuie să menţineţi apăsat butonul **"SET"** circa **5 secunde**. Pe afişaj apare un mesaj de bun venit şi dacă rotiţi **"SMART RING"** veţi putea alege o altă limbă.

Procedând astfel, toate setările salvate vor fi anulate.

SMART RING (inel selector pentru selectare PROGRAME/ OPŢIUNI)

- După pornirea dispozitivului, prin rotirea „**SMART RING"**, pictogramele pentru programe vor lumina, iar afişajul va indica descrierea şi parametrii relevanţi.

- Pentru a porni ciclul selectat cu parametrii presetaţi, apăsaţi **START/PAUZĂ.**

Când dispozitivul este pornit din nou, va fi afişat ultimul program, memorizând valorile setate anterior.

- Dacă programul selectat urmează să fie modificat, apăsaţi „**SET**" şi rotiţi „**SMART RING**" în dreptul pictogramei opţiunii selectate şi apoi apăsaţi „**SET"** din nou.

- Rotind „**SMART RING**", puteţi afişa selecţiile disponibile pentru opţiunea setată. Pentru a confirma, apăsaţi „**SET**", apoi apăsaţi **START/PAUZĂ** pentru a porni ciclul sau repetaţi operaţia pentru alte opţiuni.

Doar opţiunile compatibile cu programul setat pot fi selectate.

Pentru a anula selecţia programului, rotiţi "SMART RING" către zona de programe şi apăsaţi pe "SET".

Când programul este în desfăşurare, afişajul va indica timpul scurs. Rotind „SMART RING", vor fi afişate toate informaţiile referitoare la ciclu.

Buton START/PAUZĂ

Închideţi hubloul ÎNAINTEA apăsării butonului START/PAUZĂ.

- Apăsaţi pentru a porni ciclul setat.

După pornirea maşinii de spălat, trebuie să aşteptaţi câteva secunde înainte ca dispozitivul să pornească programul.

DURATA PROGRAMULUI

- Când este selectat un program, pe afişaj apare automat durata acestuia. Durata poate varia, în funcţie de opţiunile selectate.
- După începerea programului, veţi fi informaţi în mod constant asupra duratei de timp rămasă până la finalizarea programului.
- Aparatul calculează durata de timp până la finalul programului selectat pe baza unei încărcări standard. În timpul desfăşurării programului, această durată este corectată în funcţie de greutatea şi de compoziţia încărcăturii.

ADĂUGAREA SAU ÎNDEPĂRTAREA ARTICOLELOR DUPĂ CE PROGRAMUL A ÎNCEPUT (PAUZĂ)

- Apăsaţi **START/PAUZĂ** (afişajul va indica **PAUZĂ**).

Asiguraţi-vă că nivelul apei este sub cel al hubloului înainte de a-l deschide, pentru a preveni orice inundare.

- După adăugarea sau îndepărtarea rufelor, închideţi hubloul şi apăsaţi **START/PAUZĂ** (programul se va relua de la momentul în care a fost întrerupt).

ANULAREA PROGRAMULUI SETAT

- Pentru a anula programul, apăsaţi butonul **ON/OFF** (PORNIRE/OPRIRE) timp de aproximativ **2** secunde până când afişajul se stinge.

Zona de OPŢIUNI

Opţiunile trebuie selectate înainte de a apăsa butonul START/PAUZĂ.

- SELECTARE TEMPERATURĂ

- Prin intermediul acestei opţiuni, puteţi schimba temperatura ciclurilor de spălare.

Pentru a preveni deteriorarea ţesăturilor, nu este posibilă creşterea temperaturii peste valoarea maximă setată pentru fiecare program.

- SELECTARE CENTRIFUGARE

- Prin intermediul acestei opţiuni puteţi reduce turaţia maximă de centrifugare pentru programul setat, până când este exclusă complet.
- Dacă eticheta nu indică niciun fel de instrucţiuni, puteţi centrifuga până la turaţia maximă setată pentru program.

Pentru a preveni deteriorarea ţesăturilor, nu este posibil creşterea turaţiei peste valoarea maximă setată pentru fiecare program.

- Puteţi modifica turaţia de centrifugare în orice moment, fără a comuta maşina în modul **PAUZĂ**.

O supradozare de detergent poate cauza formarea de spumă excesivă. Dacă dispozitivul detectează prezenţa spumei excesive, acesta poate exclude faza de centrifugare sau mări durata programului şi creşte consumul de apă.

Maşina este echipată cu un dispozitiv electronic special, care previne ciclul de centrifugare, dacă încărcătura este neechilibrată. Acesta reduce vibraţia, îmbunătăţeşte reducerea zgomotului şi prelungeşte durata de viaţă a maşinii.

- PORNIRE ÎNTÂRZIATĂ

- Prin intermediul acestei opțiuni, puteți programa pornirea ciclului de spălare.

- Selectând pictograma dedicată de la butonul „**SET**”, puteți seta o întârziere între **1 oră** și max. **24 de ore**.

- Confirmați apăsând butonul „**SET**”.

- Apăsați **START/PAUZĂ** pentru a porni numărătoarea la sfârșitul căreia programul va porni automat.

- Pornirea întârziată poate fi anulată apăsând butonul **ON/OFF** (PORNIRE/OPRIRE) timp de aproximativ **2 secunde**, până când afișajul se stinge.

- VAPORI

- Prin intermediul acestei opțiuni, puteți adăuga un tratament cu abur pentru anumite cicluri de spălare (vedeți tabelul de programe).

- Funcția de abur relaxează cutele și scurtează timpul de călcare.

- Fibrele sunt regenerate și reîmprospătate, îndepărtând toate mirosurile de pe rufe.

- Un tratament cu aburi dedicat a fost conceput pentru fiecare program, pentru a garanta o eficiență de spălare superioară în funcție de tipul de țesătură și culorile articolelor de îmbrăcăminte.

Butonul pentru funcția ZOOM

- Prin activarea funcției „**ZOOM**" prin intermediul butonului dedicat, fiecare țesătură poate fi spălată în mai puțin de 59 de minute în programul care o include (vedeți tabelul programe) garantând, în același timp, și performanța spălării.

- Prin intermediul sistemului exclusiv „**Mix Power Jet+**”, detergentul este injectat și activat imediat în mijlocul țesăturilor, garantând un rezultat al spălării în profunzime.

Setare ÎNAINTEA selectării uneia sau a mai multor opțiuni

- După selectarea programului, apăsați „**ZOOM**” pentru a activa funcția. Afișajul indică noile informații referitoare la ciclu.

- Opțiunile de program pot fi modificate doar în concordanță cu noua durată a programului.

- Apăsați **START/PAUZĂ** pentru a porni spălarea.

Setare DUPĂ ce au fost selectate una sau mai multe opțiuni

- Apăsați „**ZOOM**” pentru a activa funcția. Afișajul indică noile informații referitoare la ciclu.

- Opțiunile setate anterior vor fi automat actualizate la noua durată a programului, iar cele **incompatibile** vor fi anulate. Temperatura și nivelurile de centrifugare setate anterior nu vor fi depășite, pentru a proteja țesăturile și pentru a obține cele mai bune rezultate de spălare într-un timp mai scurt.

- Apăsați **START/PAUZĂ** pentru a porni spălarea.

În plus, funcția „ZOOM” poate fi activată într-un interval de 15 secunde de la pornirea ciclului de spălare.

- Pentru a dezactiva funcția, apăsați „**ZOOM**” din nou (opțiunile setate anterior vor fi resetate).

În plus, funcția „ZOOM” poate fi dezactivată într-un interval de 15 secunde de la pornirea ciclului de spălare.

BLOCARE BUTOANE

- Apăsarea simultană a butoanelor „**SET**” și „**ZOOM**” timp de aproximativ **3 secunde** poate bloca butoanele. În acest mod, puteți evita modificările involuntare sau accidentale.
- Blocarea butoanelor poate fi anulată prin simpla apăsare a celor două butoane de activare și oprind dispozitivul.

În cazul unei căderi de tensiune în timp ce mașina de spălat funcționează, o memorie specială va păstra setările, iar la restabilirea alimentării cu energie, mașina va relua ciclul de la momentul în care s-a oprit.

Tabel cu programe

PROGRAM		7 kg Standard*	7 kg zoom	8 kg Standard*	8 kg zoom	9 kg Standard*	9 kg zoom	10 kg Standard*	10 kg zoom	°C (MAX.) 2)	2	❀	1
		kg (MAX.) 1) (vezi panoul de control)											
	REZISTENTE BUMBAC 3)	**7**	3	**8**	3,5	**9**	4	**10**	4,5	90°	●	●	(●)
	BUMBAC** 3)	**7**	3	**8**	3,5	**9**	4	**10**	4,5	60°	●	●	(●)
	SINTETICE ȘI COLORATE 3)	**3,5**	2	**4**	2,5	**4,5**	2,5	**5**	3	40°	●	●	(●)
	LÂNĂ	**1**	1	**2**	2	**2**	2	**2**	2	40°	●	●	
	DELICATE 3)	**2,5**	2,5	**2,5**	2,5	**2,5**	2,5	**2,5**	2,5	40°	●	●	
20°	PERFECT 20° 3)	**4,5**	3	**5,5**	3,5	**6**	4	**6,5**	4,5	20°	●	●	
	CLĂTIRE	**-**	-	**-**	-	**-**	-	**-**	-	-	△	●	
	EVACUARE & CENTRIFUGARE	**-**	-	**-**	-	**-**	-	**-**	-	-			
	Poziție pe care trebuie să o selectezi pentru a activa controlul de la distanță prin intermediul aplicației (prin Wi-Fi).												

Vă rugăm să citiţi aceste informaţii:

1) Capacitatea maximă de încărcare pentru rufe uscate depinde de modelul utilizat (vezi panoul de control).

2) Când este selectat un program, pe afișaj apare temperatura recomandată de spălare care poate fi redusă (acolo unde este permis) prin setarea opțiunii TEMPERATURĂ cu ajutorul butonului **"SET"**. Cu toate acestea, nu este posibilă mărirea valorii pentru această opțiune peste parametrul maxim stabilit.

3) Funcția de abur disponibilă.

***** Program implicit (fără opțiune **"ZOOM"**).

(●) Opțiunea de prespălare este disponibilă numai dacă selectați programul prin intermediul aplicației.

⚠ **(Numai pentru modelele prevăzute cu compartiment pentru detergent lichid)**
Dacă există articole de îmbrăcăminte care sunt pătate şi care trebuie tratate cu agent de înnălbire, se poate realiza îndepărtarea preliminară a petelor în maşina de spălat.

Turnați lichidul de înălbire în recipientul pentru lichid de înălbire, introduceți recipientul în compartimentul marcat cu **"2"** și setați programul special de CLĂTIRE.
La finalul acestei faze, opriți aparatul, adăugați restul de rufe și continuați cu o spălare normală, prin alegerea programului celui mai potrivit.

**** PROGRAME STANDARD PENTRU BUMBAC ÎN CONFORMITATE CU (EU) Nr. 1015/2010 şi nr. 1061/2010**

PROGRAM PENTRU BUMBAC CU TEMPERATURA DE SPĂLARE DE 60°C.

PROGRAM PENTRU BUMBAC CU TEMPERATURA DE SPĂLARE DE 40°C.

Aceste programe sunt adecvate pentru spălarea rufelor din bumbac cu grad normal de murdărire şi sunt cele mai eficiente programe în ceea ce priveşte consumul combinat de apă şi energie pentru spălarea ţesăturilor din bumbac.
Aceste programe au fost realizate pentru a corespunde cu temperaturile de pe etichetele articolelor de îmbrăcăminte şi temperatura apei poate fi puţin diferită faţă de temperatura declarată pentru programul respectiv.

Selectarea programelor

Maşina de spălat este prevăzută programe speciale care să vă permită curăţarea diverselor tipuri de ţesături, cu grade diferite de murdărire (vezi tabelul).

REZISTENTE BUMBAC
Program realizat pentru o spălare perfectă. Centrifugarea finală se realizează la viteză maximă şi asigură o curăţare perfectă.

BUMBAC
Acest program este adecvat pentru curăţarea articolelor din bumbac cu grad normal de murdărire şi este cel mai eficient program în ceea ce priveşte consumul de apă şi energie.

SINTETICE ȘI COLORATE
Acest program vă permite să spălați împreună rufe de țesături și culori diferite. Mișcarea de rotație a cuvei și nivelul de apă sunt optimizate, atât în faza de spălare, cât și în cea de clătire. Acțiunea corectă de centrifugare asigură reducerea șifonării țesăturilor. Datorită tehnologiei "Mix Power Jet +" este posibilă o optimizare completă a programului de spălare.

ATENȚIE:
Rufele colorate noi, trebuie spălate separate prima dată.

Nu amestecaţi ţesăturile colorate cu cele necolorate.

LÂNĂ
Acest program efcetuează o fază de spălare dedicată ţesăturilor din lână care pot fi spălate în maşina de spălat sau articolelor care pot fi spălate manual.

DELICATE
Acest program alternează momentele de funcţionare cu pauzele şi este recomandat în special pentru spălarea ţesăturilor delicate.

Faza de spălare şi clătirile se realizează cu un nivel ridicat de apă pentru a se asigura cele mai bune performaţe de spălare.

PERFECT 20°
Această tehnologie inovativă "Mix Power Jet +" permite performanţe de spălare a ţesăturilor din bumbac, sintetice sau mixte la 20°C, comparabile cu cele obţinute la 40°C. Consumul pentru acest program este de 50% faţă de cel convenţional la 40°C. Program spălare bumbac. Vă recomandăm să încărcaţi 2/3 din capacitatea maximă a maşinii.

CLĂTIRE
Acest program realizează 3 clătiri şi are o centrifugare intermediară (care poate fi redusă sau exclusă prin apăsarea butonului corespunzător). Se utilizează pentru clătirea oricărui tip de ţesătură, de exemplu după spălarea manuală a rufelor.

EVACUARE & CENTRIFUGARE
Programul finalizează evacuarea și efectuează o centrifugare la viteză maximă. Este posibilă anularea sau reducerea vitezei de centrifugare prin selectarea opțiunii CENTRIFUGARE prin intermediul butonului **"SET"**.

Wi-Fi
Poziție pe care trebuie să o selectezi pentru a activa controlul de la distanță prin intermediul aplicației (prin Wi-Fi). În acest caz, începerea programului se va realiza prin intermediul aplicației.

9. PROBLEME TEHNICE SI GARANȚIE

În cazul în care mașina de spălat nu funcționează corespunzător, consultați ghidul rapid furnizat mai jos. Conține recomandări practice privind rezolvarea celor mai simple probleme.

RAPORT EROARE

- **Modele cu afișare:** eroarea este afișată printr-un număr precedat de litera ”E” (exemplu: Eroare 2 = E2).
- **Modele fără afișare:** eroarea este indicată prin clipirea LED-urilor în funcție de numărul erorii, urmată de o pauză de 5 secunde (exemplu: Eroare 2 = două clipiri – pauză 5 secunde – două clipiri – etc…)

Eroare afișată	Cauze posibile și soluții practice
E2 *(cu afișaj)* ***2 clipiri ale LED-urilor*** *(fără afișaj)*	**Mașina nu este alimentată cu apă.**
	Asigurați-vă de faptul că robinetul de alimentare este deschis.
	Asigurați-vă că furtunul de alimentare nu este îndoit sau răsucit.
	Evacuarea nu se află la înălțimea potrivită (vezi secțiunea pentru instalare).
	Închideți robinetul de alimentare, deșurubați furtunul din spatele mașinii și asigurați-vă că filtrul este curățat și nu este blocat.
E3 *(cu afișaj)* ***3 clipiri ale LED-urilor*** *(fără afișaj)*	**Mașina de spălat nu evacuează apa.**
	Asigurați-vă de faptul că filtrul nu este înfundat.
	Asigurați-vă de faptul că furtunul de evacuare nu este îndoit sau răsucit.
	Asigurați-vă de faptul că sistemul de evacuare nu este blocat iar apa curge fără blocaje. Încercați să evacuați apa în chiuvetă.
E4 *(cu afișaj)* ***4 clipiri ale LED-urilor*** *(fără afișaj)*	**Există prea multă spumă și / sau apă.**
	Asigurați-vă că nu a fost utilizată o cantitate foarte mare de detergent sau un produs ce nu era destinat utilizării în mașina de spălat.
E7 *(cu afișaj)* ***7 clipiri ale LED-urilor*** *(fără afișaj)*	**Probleme cu ușa.**
	Verificați dacă ușa este închisă corespunzător. Asigurați-vă că rufele sunt în interiorul mașinii și nu blochează închiderea ușii.
	Dacă ușa este blocată, opriți mașina și scoateți ștecherul din priză, așteptați 2-3 minute apoi redeschideți ușa.
Oricare alt cod	Opriți mașina și scoateți ștecherul din priză, așteptați un minut. Porniți mașina și un nou program. Dacă apare din nou eroarea, contactați un centru de service autorizat.

ALTE ANOMALII

Problemă	Cauze posibile și soluții practice
Mașina de spălat nu pornește / nu funcționează	Asigurați-vă că produsul este conectat la o priză ce funcționează.
	Asigurați-vă că există alimentare cu energie.
	Asigurați-vă că priza funcționează prin conectarea unui alt echipament.
	Ușa nu este închisă corespunzător: deschideți și închideți ușa.
	Verificați dacă programul a fost selectat corect iar butonul de pornire este apăsat.
	Asigurați-vă de faptul că mașina nu se află în modul pauză.
Curge apă pe podea lângă mașină	Acest lucru se produce datorită unor scurgeri în garnitura de etanșare dintre robinet și furtun; în acest caz, trebuie să înlocuiți garnitura.
	Verificați dacă filtrul este închis corespunzător.
Nu pornește centrifugarea	Datorită aranjării necorespunzătoare a rufelor, mașina de spălat: • Încearcă să echilibreze rufele, mărind timpul de centrifugare. • Reduce viteza de centrifugare pentru a reduce vibrațiile și zgomotul. • Exclude centrifugarea pentru a proteja mașina. Asigurați-vă că rufele sunt echilibrate. Dacă nu, aranjați-le, introduceți-le la loc și reporniți programul.
	Apa nu a fost evacuată complet: așteptați câteva minute. Dacă problema persistă, vezi secțiunea Eroarea 3.
	Unele modele sunt prevăzute cu funcția ”fără centrifugare”: verificați să nu fie activată.
	Verificați să nu fie activate unele opțiuni ce pot modifica centrifugarea.
	Utilizarea unei cantități prea mari de detergent poate împiedica pornirea centrifugării.
În timpul centrifugării se aud vibrații puternice / zgomote	Mașina de spălat nu este așezată la nivel: dacă este nevoie, reglați picioarele așa cum este indicat în secțiunea corespunzătoare.
	Asigurați-vă că șuruburile de transport, dopurile din cauciuc și distanțierele au fost îndepărtate.
	Asigurați-vă că nu sunt obiecte străine în interiorul cuvei (monede, nasturi, etc.).

Garanția standard a producătorului acoperă avariile cauzate de defecte mecanice sau electrice datorate unor omisiuni ale producătorului. În cazul în care o defecțiune se dovedește a fi provocată de factori din afara produsului furnizat, utilizarea necorespunzătoare sau ca urmare a nerespectării instrucțiunilor de utilizare, se poate aplica o taxă.

Folosirea detergenților ecologici fără fosfat poate cauza următoarele:

- **Apa de clătire evacuată este tulbure:** acest efect este legat de zeoliții în suspensie care nu au efecte negative asupra eficienței clătirii.

- **Pulbere Albă (zeoliți) pe rufe la sfârșitul spălării:** acest lucru este normal, pudra nu este absorbită de material și nu schimbă culoarea rufelor.

- **Spumă în apa de la ultima clătire:** acest lucru nu indică neaparat o clătire necorespunzătoare.

- **Spumă abundentă:** acest lucru se datorează adesea agenților tensioactivi anionici ce se regăsesc în detergenți și care sunt greu de eliminat din rufe.
  În aceste cazuri nu este necesară rularea unei etape suplimentare de clătire, nu va avea nici un efect.

Dacă problema persistă sau suspectați o defecțiune, contactați imediat un centru de service autorizat.

Este recomandabil să utilizați întotdeauna piese de schimb originale, disponibile în centrele de service autorizate.

Garanție
Produsul este garantat în termenii și condițiile stabilite în certificatul furnizat împreună cu produsul.
Certificatul de garanție trebuie să fie completat corespunzător și păstrat, deoarece va trebui să fie prezentat centrului de service autorizat în cazul în care apelați la acesta.

Prin aplicarea marcajului CE pe produs, declarăm pe proprie răspundere că acest produs este în conformitate cu reglementările europene în vigoare cu privire la siguranță, sănătate și protecția mediului.

Producătorul își declină orice responsabilitate pentru greşelile de tipar din manualul acestui produs. Mai mult decât atât, își rezervă de asemenea dreptul de a face orice modificări considerate utile pentru produsele sale fără a schimba caracteristicile lor esențiale.

PARAMETRI WIRELESS

Parametri	Specificații (Wi-Fi)	Specificații (Bluetooth)
Standard Wireless	802.11 b/g/n	Bluetooth v4.2
Interval frecvență	2,412 GHz. - 2,484 GHz.	2,412 GHz. - 2,484 GHz.
Putere max. transmisie	802.11b, DSSS 1 Mbps = +19.5 dBm	**Basic data Rate:** RF Transmit Power (Typ): +4 dBm **Enhanced data Rate:** RF Transmit Power (Typ): +2 dBm **BLE** RF Transmit Power (Typ): +7.5 dBm
	802.11b, CCK 11 Mbps = +18.5 dBm	
	802.11g, OFDM 54 Mbps = +18.5 dBm	
	802.11n, MCS7 = +14 dBm	
Senzitivitate minimă recepție	802.11b = 1024 bytes, -80 dBm	**Basic data Rate:** Sensivity @ 0.1% BER: -98 dBm **Enhanced data Rate:** Sensivity @ 0.01% BER: -98 dBm **BLE** Sensivity @ 0.1% BER: -98 dBm
	802.11g = 1024 bytes, -70 dBm	
	802.11n = 1024 bytes, -65 dBm	
	802.11n HT40 = 1024 bytes, -65 dBm	

Prin prezenta, Candy Hoover Group Srl, declară că acest aparat marcat cu CE este în conformitate cu cerințele esențiale ale Directivei 2014/53/EU.
Pentru a primi o copie a acestei declarații de conformitate, vă rugăm să contactați producătorul prin accesarea site-ului: www.candy-group.com