ΦΟΥΡΝΟΣ ΚΑΙ ΕΣΤΙΕΣ
ΟΔΗΓΙΕΣ ΧΡΗΣΕΩΣ **GR**

EINBAUOFEN UND KOCHFELD
BEDIENUNGSANLEITUNG **DE**

PCV 64 C
PCE 64 X
FCO 405 X
FCO 105 X
FCO 105 N
FCO 105 W

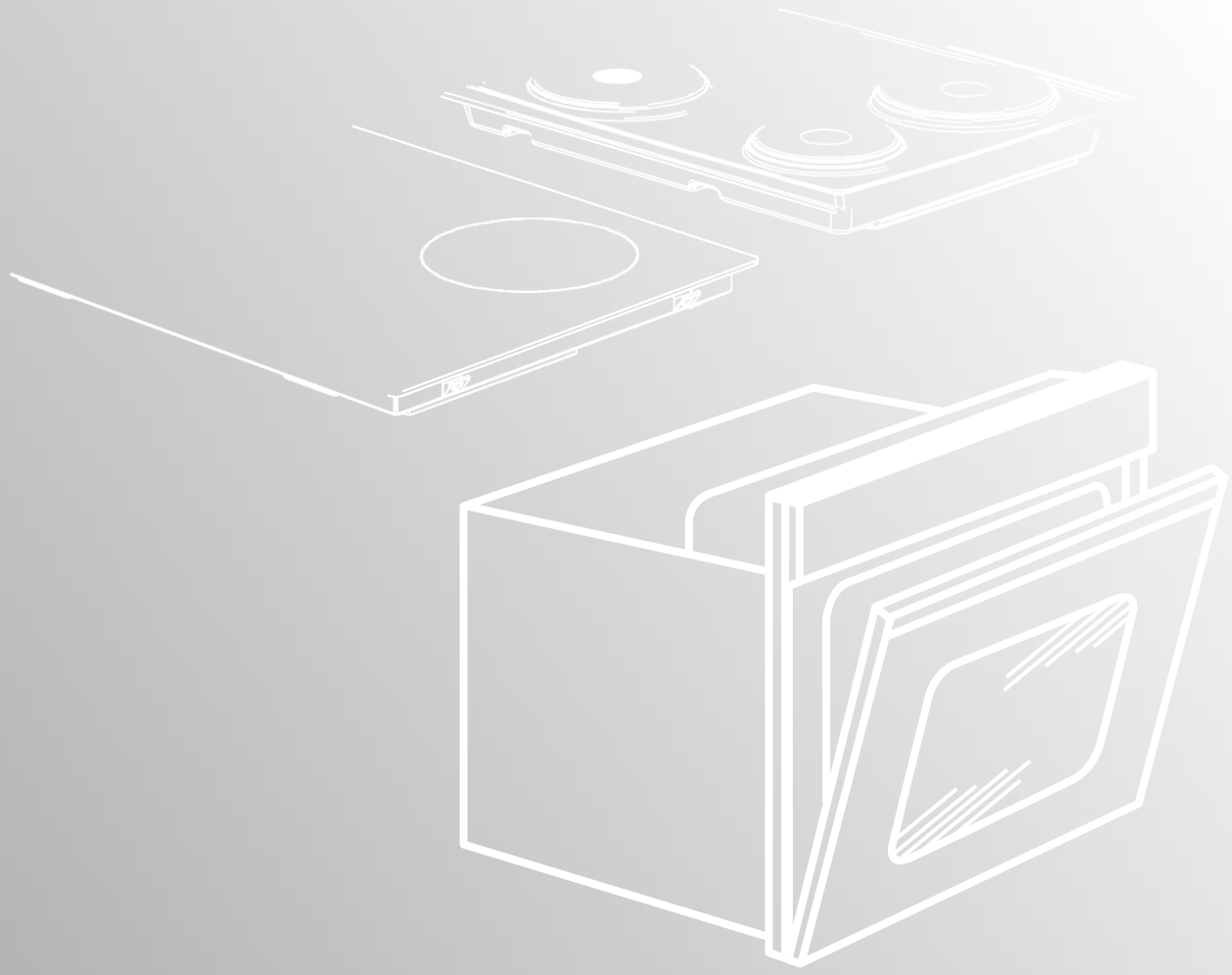

CANDY HOOVER GROUP S.R.L. • Via Privata Eden Fumagalli • 20047 Brugherio Milano Italy

ΠΕΡΙΕΧΟΜΕΝΑ

1. Γενικές πληροφορίες....4
2. General Warnings....5
2.1 Δήλωση συμβατότητας....5
2.2 οδηγίες ασφάλειας....5
2.3 Εγκατάσταση....5
2.4 Εγκατάσταση του φούρνου στο χώρο εντοιχισμού 5
2.5 Επισήμανση 5
2.6 Σύνδεση με το δίκτυο παροχής ...,....5
3. Εξοπλισμός κουζίνας 6
4. Χρήσιμες πληροφορίες....6
4.1 Μηχανισμός ασφάλισης σχάρας....6
4.2 Grilling....6
4.3 Διάρκεια Μαγειρέματος....6
4.4 Καθαρισμός και συντήρηση 6
4.5 Τεχνική Υποστήριξη 6
5. Προετοιμασία για την εγκατάσταση και λειτουργία 7
5.1 Επιλογή χώρου εγκατάστασης του φούρνου....7
5.2 Εγκατάσταση του φούρνου και της εστίας 7
5.2.1. Διαδικασία εγκατάστασης....8
5.2.2. Τοποθέτηση εμαγιέ εστίας 8
5.2.3. Τοποθέτηση υαλοκεραμικής εστίας 8
5.2.4. Τοποθέτηση του φούρνου 8
5.2.5. Επισήμανση....8
5.3 Μηχανισμός ασφάλειας συσκευής εστιών φούρνου....9
5.4 Υαλοκεραμική εστία χωρίς πλήκτρο “PVS”....9
6. Χρήση του φούρνου....10
6.1 Πίνακας οργάνων λειτουργίας....10
6.2 Χρήση των εστιών μαγειρέματος 11
6.3 Χρήση του φούρνου 11
6.4 Λειτουργίες 12
7. Καθαρισμός και Συντήρηση....13
7.1 Γενικές πληροφορίες 13
7.2 Καθαρισμός του φούρνου....13
7.3 Καθαρισμός των εστιών μαγειρέματος 13
7.4 Καθαρισμός της υαλοκεραμικής εστίας 13
7.5 Συντήρηση....13
8. Τεχνική Υποστήριξη και Μεταφορά της συσκευής....13
8.1 Εντοπισμός Βλάβης 13
8.2 Οδηγίες για την σωστή μεταφορά της συσκευής....13

1. Ihr Neues Haushaltsgerät 14
2. Allgemeine Hinweise....15
2.1 Konformitätserklärung 15
2.2 Sicherheitshinweise....15
2.3 Installation....15
2.4 Einbau In Den Schrank....15
2.5 Wichtig....15
2.6 Elektrischer Anschluß....15
3. Ofenausstattung....16
4. Einige Nützliche Hinweise 16
4.1 Kippgesicherte Gitterroste....16
4.2 Grillen 16
4.3 Garzeiten....16
4.4 Reinigung Und Wartung 16
4.5 Technischer Kundendienst 16
5. Vorbereitungen Für Installation Und Gebrauch 17
5.1 Der Richtige Platz Für Ihren Ofen 17
5.2 Ofen - Und Kochfeldinstallation....17
5.2.1. Installationsschritte 18
5.2.2. Kochplatten-Kochfeld fixieren....18
5.2.3. Glaskeramisches Kochfeld fixieren....18
5.2.4. Ofen fixieren 18
5.2.5. Warnung 18
5.3 Verkabelung Und Sicherheit Einbauofen....19
5.4 Ceranfelder Ohne Bedienelemente “PVS” 19
6. Bedienung 20
6.1 Bedienfeld 20
6.2 Kochplatten Verwenden 21
6.3 Ofen Verwenden....21
6.4 Funktionen....22
7. Reinigung Und Wartung 23
7.1 Allgemein....23
7.2 Ofen Reinigen....23
7.3 Kochplatten-kochfeld Reinigen....23
7.4 Glaskeramisches Kochfeld Reinigen 23
7.5 Wartung....23
8. Service Und Transport....23
8.1 Bevor Sie Sich An Den Kundendienst Wenden....23
8.2 Hinweise Zum Transport....23

1. ΠΕΡΙΓΡΑΦΗ ΠΡΟΪΟΝΤΩΝ

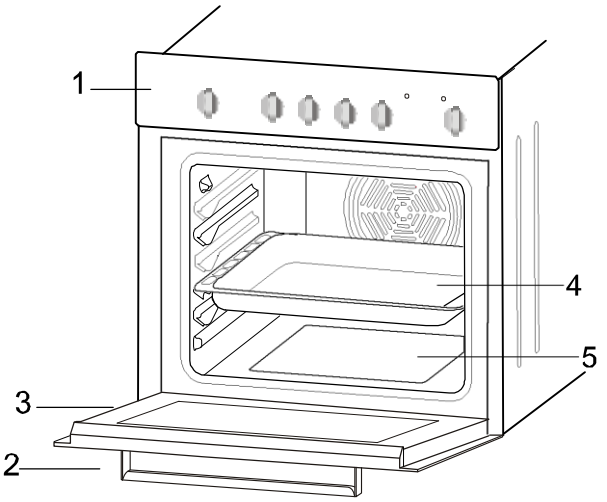

Εικόνα 1

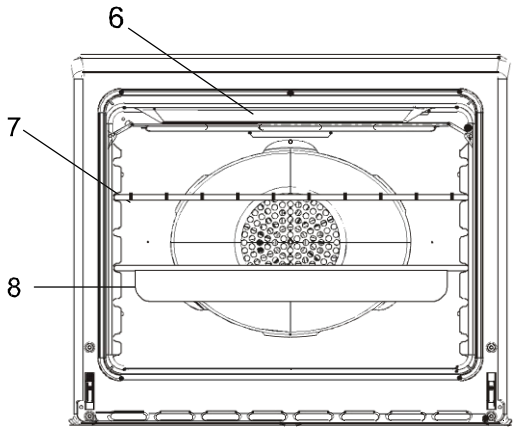

Εικόνα 2

ΠΕΡΙΓΡΑΦΗ ΣΥΣΚΕΥΗΣ

1. Πίνακας Οργάνων
2. Χειρολαβή φούρνου
3. Πόρτα φούρνου
4. Ταψί
5. Αντίσταση πυθμένα
6. Αντίσταση οροφής
7. Σχάρα
8. Ταψιά

Table 1

Εστία-Φούρνος Συμβατότητα	FCO 105 W	FCO 105 N	FCO 105 C	FCO 405 X
PCV 64 C	√	√	√	√
PCE 64 X	√	√	√	√

ΥΑΛΟΚΕΡΑΜΙΚΗ ΕΣΤΙΑ: PCV 64 C

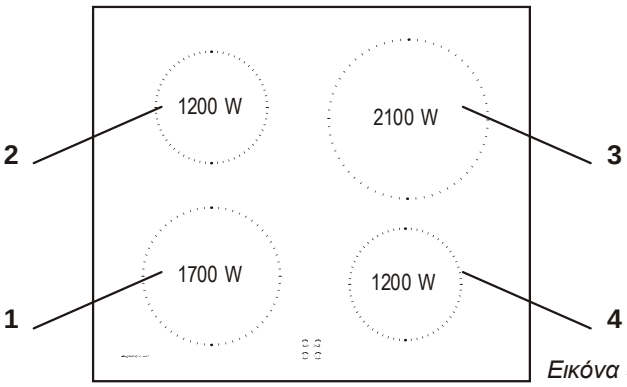

Εικόνα 3

MAIN PARTS

1. Εστία ακτινοβολίας διαμέτρου Ø 190 ,ισχύος (1700W)
2. Εστία ακτινοβολίας διαμέτρου Ø 155 ισχύος (1200W)
3. Εστία ακτινοβολίας διαμέτρου Ø 220 ισχύος (2100W)
4. Εστία ακτινοβολίας διαμέτρου Ø 155 ισχύος (1200W)
5. Υαλοκεραμική επιφάνεια
6. Εντοιχισμός Κάτω από το Πάγκο

4 HP ΕΣΤΙΑ: PCE 64 X

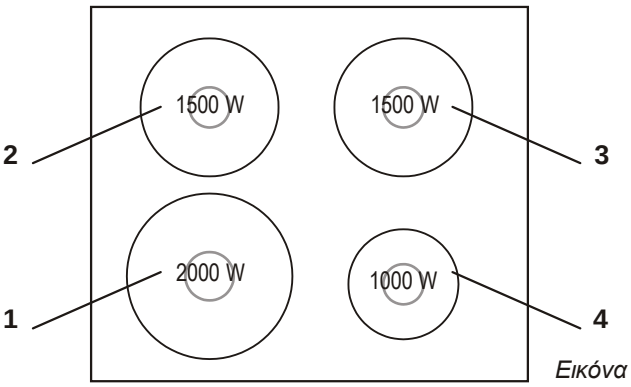

Εικόνα 4

MAIN PARTS

1. Ø 180 Μάτι εμαγιέ ταχεία (2000W)
2. Ø 145 Μάτι εμαγιέ ισχύος (1500W)
3. Ø 180 Μάτι εμαγιέ ισχύος (1500W)
4. Ø 145 Μάτι εμαγιέ ισχύος (1000W)
5. Επιφάνεια εστιών
6. Εντοιχισμός Κάτω από το Πάγκο

2. ΓΕΝΙΚΕΣ ΟΔΗΓΙΕΣ

Ευχαριστούμε που επιλέξατε ένα από τα προϊόντα μας .Διαβάστε με προσοχή το περιεχόμενο του βιβλίου οδηγιών που κρατάτε στα χέρια σας ,θα σας βοηθήσει να αξιοποιήσετε καλύτερα τη συσκευή που αγοράσατε, στο βιβλίο αυτό υπάρχουν σημαντικές πληροφορίες για την εγκατάσταση, συντήρηση και την ασφαλή χρήση της συσκευής

• Φυλάξτε το βιβλίο οδηγιών για να το συμβουλεύεστε όποτε παρουσιαστεί η ανάγκη .Ενόσω η συσκευή βρίσκεται σε λειτουργία τα εμφανή σημεία της θερμαίνονται ,αποφεύγετε να έρχεστε σε επαφή .

Όταν θα ανάψετε για πρώτη φορά το φούρνο είναι πολύ πιθανόν να δημιουργηθεί καπνός και να αισθανθείτε μια πικρή μυρωδιά ,αυτό οφείλεται στην θέρμανση των μονωτικών πάνελ που περιβάλλουν το φούρνο. Πρόκειται για ένα φυσιολογικό φαινόμενο και εφόσον συμβεί θα πρέπει να περιμένετε να απομακρυνθεί ο καπνός πριν βάλετε το φαγητό μέσα στο φούρνο. Ο φούρνος είναι μια συσκευή που από την κατασκευή της και το προορισμό της πρέπει να θερμαίνεται πολύ. Μην ακουμπάτε την γυάλινη πόρτα και μην αφήνετε τα παιδιά να πλησιάζουν τη συσκευή όταν έχει θερμανθεί ιδιαίτερα δε όταν το γκριλ βρίσκεται σε λειτουργία

2.1 ΣΥΜΒΑΤΟΤΗΤΑ ΤΗΣ ΣΥΣΚΕΥΗΣ

Τα τμήματα της συσκευής που μπορεί να έλθουν σε επαφή με τα τρόφημα πληρούν τις ρυθμίσεις της υπάριθμ. 89/109. οδηγίας της Ε.Ε

CE Η συσκευή πληροί τις προδιαγραφές 73/23/EEC και 89/336/EEC, που τροποποιήθηκαν από 2006/95/EC και 2004/108/EC, και όσες αλλαγές ακολούθησαν .

Όταν θα βγάλετε το φούρνο από τη συσκευασία του βεβαιωθείτε ότι δεν έχει υποστεί κάποια φθορά σε περίπτωση αμφιβολίας επικοινωνήστε με ένα εξουσιοδοτημένο τεχνικό. Μην αφήνετε τα υλικά συσκευασίας, όπως πλαστικές σακούλες, νάιλον κλπ. σε σημεία που μπορεί να έχουν πρόσβαση τα παιδιά.

2.2 ΟΔΗΓΙΕΣ ΓΙΑ ΤΗΝ ΑΣΦΑΛΕΙΑ ΣΑΣ

•Ο φούρνος πρέπει να χρησιμοποιείται αποκλειστικά για την χρήση για την οποία κατασκευάστηκε : δηλαδή πρέπει να χρησιμοποιείται αποκλειστικά για το μαγείρεμα, κάθε άλλη διαφορετική χρήση πχ, θέρμανση είναι ασύμβατη προς τη συσκευή και κατά συνέπεια επικίνδυνη.

•Ο κατασκευαστής δεν φέρει καμία ευθύνη για ζημιές που μπορεί να προκληθούν από λανθασμένη ,παράλογη και μη προσήκουσα χρήση της συσκευής. **Η χρήση των ηλεκτρικών συσκευών προϋποθέτει την τήρηση βασικών κανόνων ασφάλειας .**

– Μην τραβάτε το καλώδιο τροφοδοσίας για να βγάλετε τη συσκευή από την πρίζα.

– Μην ακουμπάτε τη συσκευή όταν τα χέρια ή τα πόδια σας είναι υγρά

– Μην χρησιμοποιείτε τη συσκευή όταν δεν φοράτε παπούτσια .

– Μην επιτρέπετε τη χρίση της συσκευής ,χωρίς επίβλεψη, από άτομα με μειωμένη νοητική ικανότητα και τα παιδιά .

– Αποφεύγετε τη χρίση πολύμπριζων ,μετασχηματιστών και παλαντέζας.

– Εάν η συσκευή δεν λειτουργεί αποσυνδέστε την από την παροχή και μην δοκιμάσετε να την φτιάξετε μόνο σας.

•Εάν το καλώδιο εμφανίζει φθορά πρέπει να το αντικαταστήσετε με άλλο ίδιων χαρακτηριστικών . Για την αντικατάσταση του καλωδίου πρέπει να το αποσυνδέσετε και να το αντικαταστήσετε με ένα από τα ακόλουθα H05RRF, H05VV-F, H05V2V2-F .Το καλώδιο πρέπει να μπορεί να δεχτεί το απαραίτητο για την λειτουργία της συσκευής φορτίο. Η αντικατάσταση του καλωδίου πρέπει να γίνει από εξειδικευμένο τεχνικό. Το καλώδιο της γείωσης (κίτρινο-πράσινο) πρέπει να είναι μακρύτερο κατά 10 mm από τα καλώδια τροφοδοσίας .

Για την αποκατάσταση βλάβης απευθύνεστε αποκλειστικά στα εξουσιοδοτημένα κέντρα τεχνικής υποστήριξης και χρησιμοποιείτε αποκλειστικά γνήσια ανταλλακτικά. Ο κατασκευαστής εγγυάται την ασφαλή και σωστή λειτουργία της συσκευής υπό την προϋπόθεση της εφαρμογής των οδηγιών που προηγήθηκαν.

•Η συσκευή αυτή δεν μπορεί να χρησιμοποιείται από παιδιά και άτομα με ειδικές ανάγκες καθώς και άτομα που δεν έχουν εξοικείωση στην χρήση όμοιων συσκευών. Προϋπόθεση για την χρήση των συσκευών από τους προαναφερθέντες είναι η επιτήρηση από άτομο που θα φέρει την ευθύνη για την ασφάλεια τους

•Εξασφαλίστε ότι τα παιδιά δεν μπορεί να παίξουν με τη συσκευή.

2.3 ΕΓΚΑΤΑΣΤΑΣΗ

Η εγκατάσταση της συσκευής γίνεται από τον αγοραστή σύμφωνα με τις οδηγίες εγκατάστασης .Επεμβάσεις που θα αιτηθούν από τον αγοραστή και θα οφείλονται σε λανθασμένη ή κακή εγκατάσταση της συσκευής ,δεν καλύπτονται από την εγγύηση . Οι οδηγίες εγκατάστασης πρέπει να εφαρμοσθούν από επαγγελματία τεχνίτη .Η λανθασμένη εγκατάσταση της συσκευής μπορεί να προκαλέσει ζημιές σε πρόσωπα ή πράγματα για τις οποίες ο κατασκευαστής δεν φέρει ευθύνη.

2.4 ΕΝΤΟΙΧΙΣΜΟΣ ΤΗΣ ΣΥΣΚΕΥΗΣ ΤΟΥ ΦΟΥΡΝΟΥ

Η συσκευή εντοιχίζεται στον χώρο υποδοχής της στην κουζίνα ο οποίος μπορεί να είναι κάτω από το πάγκο εργασίας ή επάνω σε διαμορφωμένο θόλο. Στερεώστε το φούρνο στη θέση του βιδώνοντας .(Εικ.11)

Για να εντοπίσετε τις οπές στις οποίες θα βάλετε τις βίδες στερέωσης θα πρέπει να ανοίξετε την πόρτα του φούρνου και θα τις δείτε στο εσωτερικό γείσο .Για να εξασφαλίσετε τον απαιτούμενο εξαερισμό της συσκευής θα πρέπει να προσαρμόσετε τις διαστάσεις που αναγράφονται στο διάγραμμα στην τελευταία σελίδα στο χώρο που θα τοποθετήσετε το φούρνο.

Σημείωση : Ακολουθείστε τις οδηγίες που αναγράφονται στο εγχειρίδιο και αφορούν τον εντοιχισμό του φούρνου με εστία μαγειρέματος .

2.5 ΕΠΙΣΗΜΑΝΣΗ

Για τη σωστή λειτουργία του φούρνου απαιτείται η καταλληλότητα του χώρου εντοιχισμού. Οι επιφάνειες που θα πλαισιώσουν το φούρνο πρέπει να είναι από υλικό ανθεκτικό σε υψηλές θερμοκρασίες. Πλαστικά ,κόλλες που δεν είναι ανθεκτικές σε υψηλές θερμοκρασίες λειώνουν και πετσικάρουν. Κατά τον εντοιχισμό της συσκευής φροντίστε να μονώσετε όλα τα ηλεκτρικά τμήματα της συσκευής σύμφωνα με τις προδιαγραφές ασφάλειας Τα προστατευτικά μέρη της συσκευής θα πρέπει να στερεωθούν και να μην είναι εφικτή η αφαίρεση χωρίς την χρήση κάποιου ειδικού εργαλείου.

Για τον επαρκή εξαερισμό της συσκευής πρέπει να βγάλετε την πλάτη του επίπλου υποδοχής ενώ η επιφάνεια στήριξης πρέπει να απέχει από την πλάτη τουλάχιστον 45 mm.

2.6 ΣΥΝΔΕΣΗ ΜΕ ΤΗΝ ΗΛΕΚΤΡΙΚΗ ΠΑΡΟΧΗ

Η συσκευή πρέπει να συνδεθεί με το δίκτυο με μια τριπολική πρίζα με κατάλληλη γείωση **.Η σύνδεση του φούρνου πρέπει να διαθέτει γείωση** Στα μοντέλα που δεν διαθέτουν πρίζα,, το καλώδιο πρέπει να συνδεθεί με μια συμβατική πρίζα που να ανταποκρίνεται στα τεχνικά χαρακτηριστικά της συσκευής που αναφέρονται στο πινακάκι επάνω στη συσκευή. Το καλώδιο της γείωσης έχει κιτρινοπράσινο χρώμα. Η τοποθέτηση της πρίζας πρέπει να γίνει από εξειδικευμένο τεχνίτη. Εάν το φις δεν είναι συμβατό με την πρίζα θα πρέπει να αντικατασταθεί με άλλο ,κατάλληλο ,από επαγγελματία τεχνίτη. Ένας επαγγελματίας θα πρέπει να σας επιβεβαιώσει εάν τα καλώδια του δικτύου μπορούν να δεχτούν το απαιτούμενο για την λειτουργία της συσκευής φορτίο..

Ένα ρελέ ON/OFF θα ήταν χρήσιμο να συνδεθεί με την παροχή. Η σύνδεση της συσκευής πρέπει να γίνει σύμφωνα με τους ισχύοντες κανονισμούς ασφάλειας .Το καλώδιο της γείωσης δεν πρέπει να επηρεάζεται από την λειτουργία του ρελέ ON/OFF. Το φίς ή το ρελέ ON/OFF της συσκευής πρέπει να είναι εύκολα στην πρόσβαση και μετά την εγκατάσταση της συσκευής.

Επισήμανση: Ο εντοιχισμός της συσκευής πρέπει να γίνει με τρόπο ώστε η θερμοκρασία που θα αναπτύσσεται γύρω από το καλώδιο να μην υπερβαίνει τους 50°C .

Ο φούρνος πληροί όλους τους ισχύοντες κανονισμούς ασφάλειας .Απαραίτητη προϋπόθεση για την ασφαλή λειτουργία της συσκευής είναι η ύπαρξη γείωσης στο δίκτυο παροχής σύμφωνα με τους ισχύοντες κανονισμούς ασφάλειας . Ζητήστε από τεχνικό να σας επιβεβαιώσει την καταλληλότητα της υφιστάμενης γείωσης..

Ο κατασκευαστής δεν φέρει καμία ευθύνη για ζημιές ή ατύχημα που μπορεί να προκληθεί σε άτομα ή πράγματα από την έλλειψη γείωσης στη σύνδεση της συσκευής

Βεβαιωθείτε ότι το δίκτυο σύνδεσης ,οι πρίζες και τα φις είναι κατάλληλα να δεχτούν το απαιτούμενο για τη λειτουργία της συσκευής φορτίο (βλέπε πινακάκι) Σε περίπτωση αμφιβολίας ζητήστε την βοήθεια επαγγελματία τεχνικού .

3. ΕΞΟΠΛΙΣΜΟΣ ΦΟΥΡΝΟΥ (ανάλογα με το μοντέλο)

Πλύνετε όλο τον εξοπλισμό της συσκευής πριν το χρησιμοποιήσετε για πρώτη φορά. Πλύνετε τα με ένα βρεγμένο σφουγγάρι ,ξεβγάλατε και στεγνώστε τα.
Η μονή σχάρα είναι για να στηρίζονται τα ταψιά και πιάτα
Η σχάρα με την υποδοχή είναι εξαιρετική για το ψήσιμο σε συνδυασμό με το ταψί συλλογής ζωμών.
Οι σχάρες είναι κατασκευασμένες έτσι ώστε να παραμένουν σε οριζόντια θέση ακόμα και όταν τις τραβάτε προς τα έξω για να ελέγξετε το φαγητό. Δεν υπάρχει κίνδυνος να ξεφύγουν ή να αναποδογυρίσουν

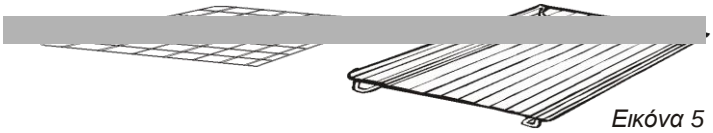

Εικόνα 5

Στο ταψί των ζωμών συγκεντρώνονται το λίπος και τα σταξίματα από το φαγητό που ψήνεται στο γκριλ ,μην το αφήνετε μέσα στο φούρνο όταν δεν χρησιμοποιείτε το γκριλ. *Μην δοκιμάσετε να χρησιμοποιήσετε το ταψί αυτό για ψήσιμο γιατί θα γεμίσει κάπνα το φούρνο,θα πιτσιλίσει με λίπος και θα τον λερώσει.*

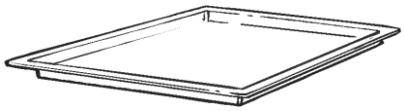

Εικόνα 6

Το σετ για την πίτσα εξασφαλίζει τραγανό ψήσιμο , η χρήση του σετ με την λειτουργία pizza δίνει εξαιρετικά αποτελέσματα .

Εικόνα 7

Σχάρα με υποδοχή ταψιού
Η σχάρα αυτή είναι ιδανική για το γκριλ.
Χρησιμοποιείται μαζί με το ταψί . Η χειρολαβή που συνοδεύει τη φούρνο σχάρας και ταψιού .

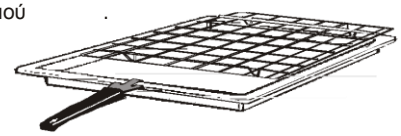

Εικόνα 8

4. ΧΡΗΣΙΜΕΣ ΠΛΗΡΟΦΟΡΙΕΣ

4.1 ΣΥΣΤΗΜΑ ΑΣΦΑΛΙΣΗΣ ΣΧΑΡΑΣ

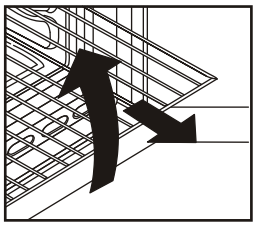

Οι σχάρες του φούρνου διαθέτουν νέο μηχανισμό αυτασφάλισης. Αυτό το σύστημα σας επιτρέπει να τραβάτε έξω το ταψί και να ελέγχετε το φαγητό χωρίς να υπάρχει κίνδυνος να πέσει το φαγητό ή να φύγει η σχάρα από την θέση της .Για να αφαιρέσετε τη σχάρα ,τραβήξτε την προς τα έξω και ανασηκώστε την.

Εικόνα 9

4.2 ΨΗΣΙΜΟ ΣΤΗ ΣΧΑΡΑ

Με το ψήσιμο στη σχάρα το φαγητό παίρνει χρώμα γρήγορα . Για καλύτερο αποτέλεσμα ανάλογα με την ποσότητα του φαγητού τοποθετείτε το φαγητό στο τέτερτο επίπεδο (βλέπε εικ.σελίδα 12).
Τα περισσότερα τρόφιμα μπορεί να μπουν κάτω από το γκριλ εκτός από το ρολό από κρέας και τα πολύ λιπαρά φαγητά.
Αλείψτε με λάδι τα κρέας ή το ψάρι που πρόκειται να ψήσετε στη σχάρα with oil.

4.3 ΔΙΑΡΚΕΙΑ ΜΑΓΕΙΡΕΜΑΤΟΣ

Η διάρκεια μαγειρέματος που αναφέρεται στο πίνακα στη σελίδα 12 είναι ενδεικτική για την αρχική λειτουργία της συσκευής.
Με την χρήση και την εξοικείωση με τη συσκευή θα διαμορφώσετε μόνοι σας σύμφωνα με το γούστο σας την διάρκεια μαγειρέματος του κάθε φαγητού

4.4 ΚΑΘΑΡΙΣΜΟΣ ΚΑΙ ΣΥΝΤΗΡΗΣΗ

Μην δοκιμάσετε να καθαρίσετε τη συσκευή με ατμό ή με άλλο υγρό υπό πίεση. Μην χρησιμοποιείτε σκληρά απορρυπαντικά, συρματάκι ή αιχμηρά αντικείμενα για να καθαρίσετε το τζάμι της πόρτας του φούρνου. Καθαρίστε τις ανοξείδωτες και τις εμαγιέ επιφάνειες με χλυαρό σαπουνόνερο ή με ένα από τα ειδικά προϊόντα που θα βρείτε στην αγορά. Για κανένα λόγο δεν πρέπει να χρησιμοποιήσετε απορρυπαντικό σε σκόνη γιατί θα καταστρέψει την επιφάνεια και την εμφάνιση της συσκευή

Είναι εξαιρετικά σημαντικό να καθαρίζετε το φούρνο μετά από την χρήση γιατί το λίπος αποθηκεύεται στα τοιχώματα του φούρνου κατά το μαγείρεμα. Εάν δεν το καθαρίσετε την επόμενη φορά που θα χρησιμοποιήσετε τη συσκευή ,θα παραχθεί καπνός και δυσάρεστη μυρωδιά και μπορεί να επηρεάσει και την επιτυχία του μαγειρέματος. Καθαρίστε τα εσωτερικά τοιχώματα με ζεστό νερό και απορρυπαντικό, ξεβγάλετε σχολαστικά
Για να αποφύγετε όλη αυτή την διαδικασία μπορείτε να επενδύσετε το εσωτερικό του θαλάμου μου αυτοκαθαριζόμενα καταλυτικά πάνελ..
Για το καθαρισμό των ανοξείδωτων εξαρτημάτων ,σχάρες, χρησιμοποιείτε τα ειδικά απορρυπαντικά και τα γυαλιστικά σφουγγαράκια που θα βρείτε στην αγορά .Οι επιφάνειες από κρύσταλλο όπως η πόρτα και η εσωτερική επιφάνεια της πόρτας πρέπει να καθαρίζονται μόνο αφού κρυώσουν. Ζημιά που μπορεί να προκληθεί από μη εφαρμογή αυτής της οδηγίας δεν καλύπτεται από την εγγύηση . .

Αντικατάσταση του λαμπτήρα θαλάμου
• Διακόψτε την παροχή ρεύματος από τον γενικό, ξεβιδώστε τον λαμπτήρα και αντικαταστήστε τον με ένα όμοιο ανθεκτικό στις υψηλές θερμοκρασίες

4.5 ΤΕΧΝΙΚΗ ΥΠΟΣΤΗΡΙΞΗ

Πριν απευθυνθείτε για τεχνική υποστήριξη στα Κέντρα Τεχνικής Υποστήριξης :
Εάν η συσκευή δεν λειτουργεί ελέγξτε ότι η συσκευή είναι σωστά συνδεδεμένη με το δίκτυο παροχής ηλεκτρικής ενέργειας.
Εάν δεν μπορέσετε να εντοπίσετε την αιτία της βλάβης , αποσυνδέστε τη συσκευή από το δίκτυο ηλεκτρικής παροχής, δοκιμάσετε να το φτιάξετε μόνος σας ,απευθυνθείτε στο πλησιέστερο κέντρο τεχνικής υποστήριξης
Πριν καλέσετε το κέντρο τεχνικής υποστήριξης ,φροντίστε να έχετε διαθέσιμο τον αριθμό μητρώου της συσκευής (βλ.εικ.σελ.7)
Η συσκευή συνοδεύεται από ένα πιστοποιητικό εγγύησης που εξασφαλίζει για όσο χρόνο ισχύει την δωρεά αποκατάσταση της βλάβης.

5. ΠΡΟΕΤΟΙΜΑΣΙΑ ΕΓΚΑΤΑΣΤΑΣΗΣ ΚΑΙ ΛΕΙΤΟΥΡΓΙΑΣ

Κατασκευασμένη από υλικά εξαιρετικής ποιότητας αυτή η σύγχρονη πρακτική συσκευή θα ανταποκριθεί σε όλες τις ανάγκες και απαιτήσεις σας. Διαβάστε προσεκτικά το εγχειρίδιο που κρατάτε στα χέρια σας για να εξασφαλίσετε την άριστη λειτουργία της συσκευής και να αποφύγετε την αντιμετώπιση προβλημάτων .Η εφαρμογή των οδηγιών που ακολουθούν είναι απαραίτητη προϋπόθεση για την σωστή υποστήριξη της συσκευής. Τις οδηγίες αυτές πρέπει να διαβάσει και εφαρμόσει σχολαστικά.

5.1 ΕΠΙΛΟΓΗ ΧΩΡΟΥ ΕΓΚΑΤΑΣΤΑΣΗΣ

Υπάρχουν πολλά σημεία που πρέπει να προσέξετε όταν θα επιλέξετε το χώρο που θα τοποθετήσετε την κουζίνα σας . Βεβαιωθείτε ότι έχετε λάβει υπόψιν σας τις οδηγίες που ακολουθούν προκειμένου να είστε σίγουροι ότι δεν πρόκειται να προκύψουν στο μέλλον δυσάρεστες και επικίνδυνες καταστάσεις!

•Βεβαιωθείτε ότι γύρο από το χώρο που θα τοποθετήσετε τη συσκευή δεν υπάρχουν εύφλεκτα υλικά όπως κουρτίνες , πλαστικά ,μουσαμάδες κ.α τα οποία αναφλέγονται εύκολα .

•Στην εικόνα 10 απεικονίζονται τυχόν μετατροπές που πρέπει να γίνουν για να εξασφαλισθεί η ασφαλής λειτουργία ,όπως η ελάχιστη απόσταση του εξαεριστήρα από την επιφάνεια της εστίας. Σύμφωνα με τους κανονισμούς η επιφάνεια του εξαεριστήρα πρέπει να απέχει από την επιφάνεια της εστίας τουλάχιστον 65 cm. Εάν δεν υπάρχει καπνοδόχος η εστία πρέπει να απέχει από την οροφή τουλάχιστον 70 cm.

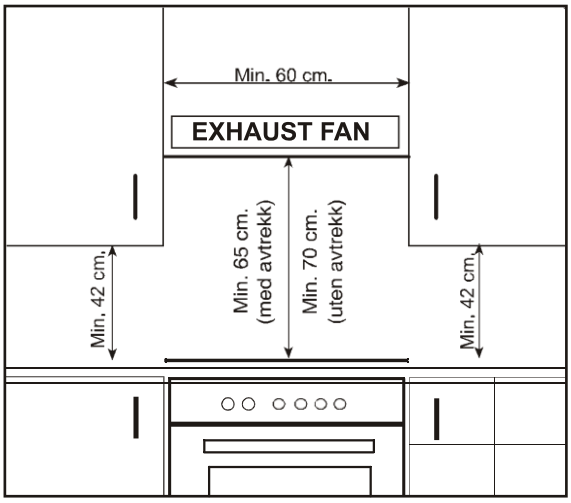

Εικόνα 10

5.2 ΕΝΤΟΙΧΙΣΜΟΣ ΕΣΤΙΑΣ ΚΑΙ ΦΟΥΡΝΟΥ

*Εικόνα **11*** **– Κλασική εγκατάσταση εστίας-φούρνου**

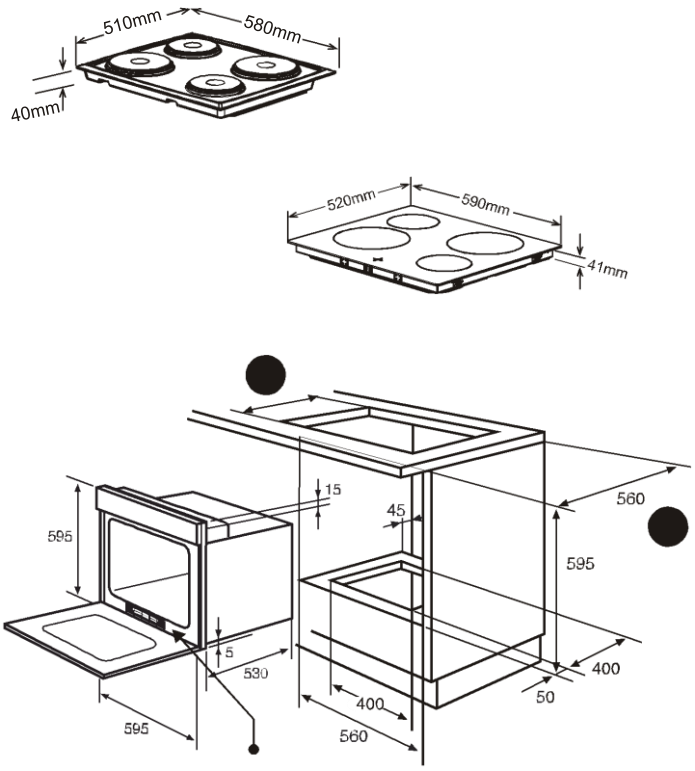

Πινακίδα μοντέλου

Πίνακας 2

	ΕΝΤΟΙΧΙΖΟΜΕΝΕΣ ΕΣΤΙΕΣ	
	υαλοκεραμικη	4E
A	560	560
B	490	480

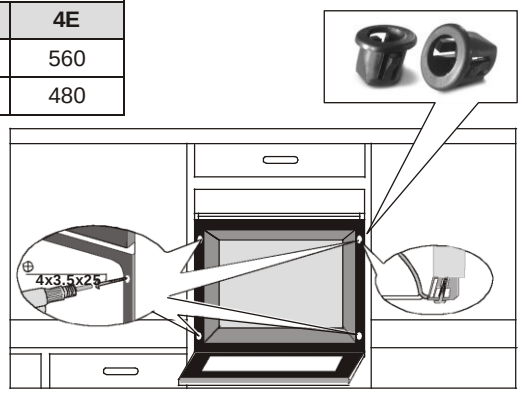

5.2.1. Διαδικασία εντοιχισμού

1.Τοποθετείστε το φούρνο στο θόλο επάνω στο πάγκο
Διαστάσεις εικόνα 11.
Λεπτομέρειες στις παραγράφους με τίτλο. Σύνδεση υαλοκεραμικής ή ηλεκτρικής εστίας μαγειρέματος.
.2.Συνδέστε την εστία με το φούρνο με την βοήθεια της πρίζας που συνοδεύει την εστία. Η υποδοχή για την πρίζα βρίσκεται στο πάνελ στην πλάτη του φούρνου.
3.Συνδέστε το φούρνο στο δίκτυο παροχής ηλεκτρικής ενέργειας.
4.Τοποθετείστε το φούρνο στην κόγχη εντοιχισμού του. Βλέπε εικ.11 ,προσαρμόζοντας ανάλογα τις διαστάσεις. Περισσότερες πληροφορίες στην παράγραφο Εντοιχισμός του φούρνου.

5.2.2. Εγκατάσταση εστίας εμαγιέ

Η εστία συνοδεύεται από ένα μονωτικό προφίλ προκειμένου να μονωθεί η εστία και να αποφεύγεται η διαρροή υγρών στο φούρνο. Το προφιλ(τσιμούχα) τοποθετείται περιμετρικά στην εστία. Απλώστε το μονωτικό υλικό σε όλα τα κενά γύρω από την εστία .Τοποθετείστε το φούρνο επάνω όπως δείχνει η Εικόνα 11. Βεβαιωθείτε ότι έχετε στερεώσει με την βοήθεια ενός κατσαβιδιού όλα τα ελάσματα όπως δείχνει η Εικόνα 12.Στην περίπτωση που το πάχος της κουζίνας είναι μικρότερο από 40mm, ακολουθείστε τις οδηγίες της εικόνας 14. Αφού στερεώσετε το φούρνο στη θέση του ,καθαρίστε απομακρύνοντας το υλικό που περισσεύει με την βοήθεια μιας σπάτουλας. Εικόνα 13.

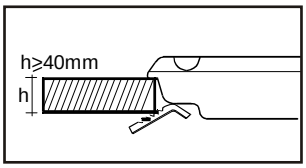

Εικόνα 12

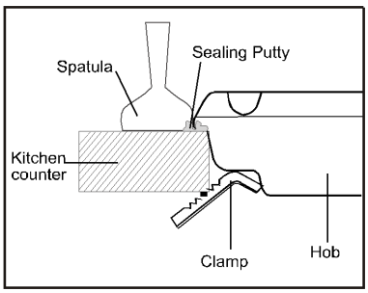

Εικόνα 13

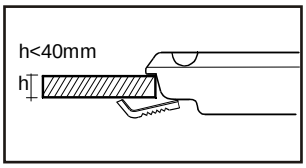

Εικόνα 14

5.2.3. Εγκατάσταση της υαλοκεραμικής εστίας

•Εφαρμόστε την μονωτική αυτοκόλλητη ταινία που συνοδεύει τη συσκευή κατά μήκος στις άκρες του κάτω μέρους της περιμέτρου της επιφάνειας της υαλοκεραμικής εστίας .Μην το τσακίσετε
• Βιδώστε τα 4 στηρίγματα της συσκευής στα τοιχώματα γύρω από την ίδια
•Τοποθετείστε την εστία στο κενό επάνω στον πάγκο εργασίας.

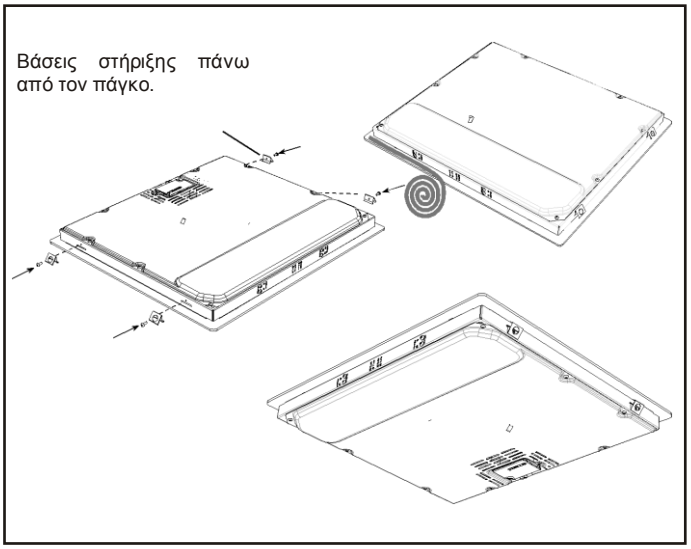

Εικόνα 15

5.2.4. Εγκατάσταση του φούρνου

Τοποθετείστε το φούρνο στο χώρο που έχετε προβλέψει για τον εντοιχισμό του ,μπορεί να τοποθετηθεί τόσο κάτω από το πάγκο όσο και επάνω στο πάγκο σε μια κόγχη υποδοχής που θα έχετε προβλέψει. Στερεώστε το φούρνο στην θέση του βιδώνοντας τα δύο στηρίγματα υποδοχής. .Για να εντοπίσετε τις οπές υποδοχής των βιδών ανοίξτε την πόρτα και κοιτάξτε μέσα
Για να εξασφαλίσετε τον εξαερισμό οι διαστάσεις που αναγράφονται στα σχέδια στην τελευταία σελίδα πρέπει να προσαρμοστούν ανάλογα όταν θα εγκαταστήσετε το φούρνο.
Οι διαστάσεις και τα υλικά μέσα στα οποία θα γίνει ο εντοιχισμός πρέπει να είναι κατάλληλα και ανθεκτικά για υψηλές θερμοκρασίες . Για την σωστή εγκατάσταση πρέπει να αποφεύγεται η επαφή με πλαστικά και ηλεκτρικά μέρη. Τα μονωτικά υλικά πρέπει να τοποθετηθούν με τρόπο που να μην είναι εφικτή η απομάκρυνση χωρίς τη βοήθεια εργαλείων. Η εγκατάσταση της συσκευής κοντά σε ψυγείο δεν είναι ενδεδειγμένη γιατί η θερμότητα . θα επηρεάσει αρνητικά τις επιδόσεις του ψυγείου .

5.2.5. Επισήμανση

Επισημάνσεις που αφορούν στον εντοιχισμό φούρνου χωρίς ανεμιστήρα ψύξης.
Πριν εγκαταστήσετε το φούρνο πρέπει να αφαιρέσετε το πάνελ της πλάτης του χώρου εντοιχισμού της συσκευής.
Αντίστοιχα το πάνελ της πρόσοψης πρέπει να έχει μια οπή για τον εξαερισμό.
•Όταν ο επιλογέας θερμοκρασίας είναι εκτός της θέσης ‘’0’’ ανάβει η λυχνία λειτουργίας.
•Χρησιμοποιείτε σκεύη ανάλογα της διαμέτρου των εστιών.
•Πριν τοποθετήσετε το σκεύος στην εστία βεβαιωθείτε ότι ο πυθμένας δεν είναι βρεγμένος
•Μην αφήνετε ποτέ την εστία αναμμένη χωρίς σκεύος. Ενόσω η συσκευή βρίσκεται σε λειτουργία η θερμοκρασία των σκευών είναι υψηλή. Μην αφήνετε τα παιδιά και τα κατοικίδια να πλησιάζουν τη συσκευή κατά την διάρκεια και μετά την λειτουργία της.
•Εάν διαπιστώσετε κάποια ρωγμή στην εστία αποσυνδέστε την αμέσως και αντικαταστήστε την με άλλη από τα κέντρα τεχνικής υποστήριξης .
• Για να εξασφαλίσετε την σωστή και μακρόχρονη λειτουργία των εστιών πρέπει να τα καθαρίζετε μετά την χρήση με τα κατάλληλα υλικά .Για να αποφύγετε το σχηματισμό σκουριάς και να διατηρήσετε την αρχική γυαλάδα και στιλπνότητα πρέπει να περνάτε τα μάτια με ένα κομμάτι ύφασμα το οποίο θα έχετε εμβαπτίσει σε λάδι. Μην καθαρίζετε τα μάτια με ατμό .
•Για να αποφύγετε την κατασπατάληση ενέργειας τα σκεύη που χρησιμοποιείτε για το μαγείρεμα πρέπει να έχουν την ίδια διάμετρο με την εστία που θα μαγειρέψετε.
•Λάβετε τις απαραίτητες προφυλάξεις ώστε τα μικρά παιδιά να μην μπορούν να έλθουν σε επαφή με την επιφάνεια των εστιών ενόσω βρίσκονται σε λειτουργία .
•Δεδομένου ότι το ζεστό λάδι είναι εύφλεκτο ΄το τηγάνισμα πρέπει να γίνεται σε σκεύος με κλειστό καπάκι.
•Μην χρησιμοποιείτε την επιφάνεια της εστίας σαν πάγκο εργασίας. Μην χρησιμοποιείτε σκεύη με πυθμένα από αλουμίνιο Μην ακουμπάτε επάνω στην εστία βαριά αντικείμενα.
•Μην ακουμπάτε επάνω στην εστία αντικείμενα από πλαστικό ή αλουμινόχαρτο, εάν για κάποιο λόγο πλαστικό ή αλουμινόχαρτο λιώσουν επάνω στην εστία απομακρύνετε τα αμέσως με μια σπάτουλα.
•Μην καθαρίζετε την υαλοκεραμική εστία με σφουγκαράκι για το καθαρισμό των σκευών ή σφουγκαράκι. Υπολείματα του απορρυπαντικού μπορεί να αλλοιώσουν το χρώμα της επιφάνειας ή να αναφλεγούν.

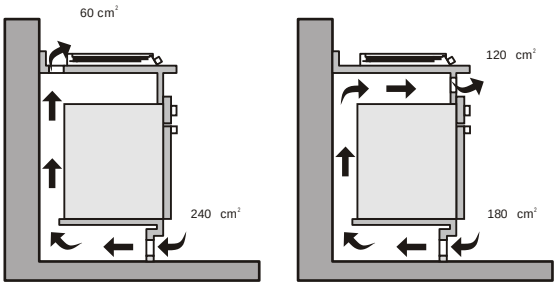

Εικόνα 16

5.3 ΑΣΦΑΛΕΙΑ ΤΗΣ ΣΥΝΔΕΣΗΣ ΕΝΤΟΙΧΙΖΟΜΕΝΗΣ ΕΣΤΙΑΣ ΚΑΙ ΦΟΥΡΝΟΥ

•Πριν ξεκινήσετε τη σύνδεση βεβαιωθείτε ότι η εγκατάσταση διαθέτει την αντίστοιχη ασφάλεια και ότι τα καλώδια του δικτύου είναι κατάλληλα για να δεχτούν το φορτίο που απαιτείται για την τροφοδοσία της συσκευής.
•Γυρίστε ανάποδα την εστία επάνω στην επιφάνεια εργασία, προφυλάσσοντας την γυάλινη επιφάνεια
•Ανοίξτε το καπάκι με την ακόλουθη σειρά ;

Εικόνα 17

Εικόνα 18

Εικόνα 19

• Ξεβιδώστε τον σφικτήρα 1 του καλωδίου
• Εντοπίστε τα ελάσματα που βρίσκονται στα πλάγια
• Πιέστε με την μύτη ενός κατσαβιδιού τα ελάσματα “2” και ‘’3”,
• Αφαιρέστε το καπάκι .

Αποσύνδεση του καλωδίου παροχής .

• Αφαιρέστε τις βίδες στερέωσης του καλωδίου και τα ελάσματα σύνδεσης του καλωδίου με τη συσκευή.
• Τραβήξτε το καλώδιο .

•Εργασίες προετοιμασίες για νέα σύνδεση:

-Επιλέξτε το καλώδιο σύμφωνα με τις προδιαγραφές .

-Περάστε το καλώδιο στον σφικτήρα
-Στερεώστε τις άκρες του κάθε πόλου του καλωδίου στην επαφή μήκους 10mm υπολογίζοντας το συνολικό μήκος καλωδίου που θα χρειαστεί για να συνδέσετε το καλώδιο παροχής στη κεντρική παροχή.
-Ανάλογα με την εγκατάσταση και με την βοήθεια των κλιπ σύνδεσης της πρώτης φάσης εργασίας συνδέστε το καλώδιο παροχής όπως δείχνει ο πίνακας που ακολουθεί.

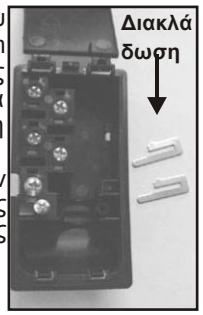

Εικόνα 20

-Στερεώστε το καπάκι
-Βιδώστε το σφικτήρα του καλωδίου
Σημείωση:Βεβαιωθείτε ότι έχετε στερεώσει γερά τους πόλους του καλωδίου

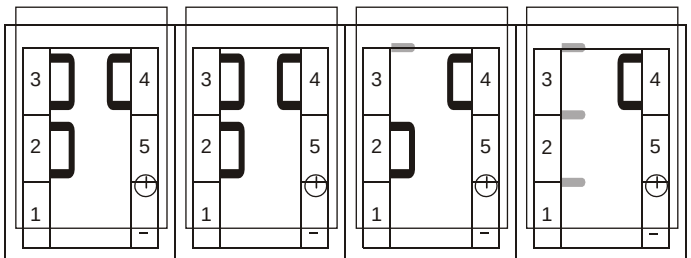

L1: Φάση διακλάδωση 1-2 and διακλάδωση 2-3 **N:** Ουδέτερο διακλάδωση 4-5 **T:** Γείωση	**L1:** Φάση διακλάδωση 1-2 and διακλάδωση 2-3 **L2:** Φάση διακλάδωση 4-5 **T:** Γείωση	**L1:** Φάση διακλάδωση 1-2 **L2:** Φάση διακλάδωση 3 **L3:** Φάση Γείωση 4-5 **T:** Γείωση	**L1:** Φάση **L2:** Φάση **L3:** Φάση **N:** Ουδέτερο διακλάδωση 4-5 **T:** Γείωση	
ΜΟΝΟΦΑΣΙΚΟ	**ΤΡΙΦΑΣΙΚΟ**	**ΤΡΙΦΑΣΙΚΟ**	**ΤΡΙΦΑΣΙΚΟ**	
220 - 240 V2~	380 - 415 V2~	380 - 415 V3~	380 - 415 V3N~	**ΙΣΧΥΣ**
25 A	2 x 16 A	3 x 16 A	3 x 16 A	**ΑΣΦΑΛΕΙΑ**
3 G 2.5 mm^2	3 G 2.5 mm^2	4 G 1.5 mm^2	5 G 1.5 mm^2	**ΔΙΑΤΟΜΗ ΚΑΛΩΔΙΟΥ**
HO5VV-F	HO5VV-F	HO5VV-F	HO5VV-F	**ΤΥΠΟΣ ΚΑΛΩΔΙΟΥ**

Εικόνα 21

5.4 ΥΑΛΟΚΕΡΑΜΙΚΗ ΕΣΤΙΑ ΧΩΡΙΣ ΧΕΙΡΙΣΤΗΡΙΑ

Η σύνδεση αυτής της υαλοκεραμικής εστίας στην παροχή θα γίνει μέσω του φούρνου.
Η κεραμική εστία χωρίς χειριστήρια κατασκευάστηκε για να χρησιμοποιείται με συγκεκριμένους τύπους φούρνων που διαθέτουν ενσωματωμένα τα χειριστήρια για τις εστίες
Οι συσκευές αυτές συνοδεύονται από αναλυτικό σχέδιο που εξηγεί με ακρίβεια πως γίνεται η σύνδεση των εστιών με τα αντίστοιχα μοντέλα των φούρνων.
Σε καμία περίπτωση η σύνδεση των συγκεκριμένων εστιών δεν πρέπει να γίνει με διαφορετικά μοντέλα από εκείνα που αναγράφονται στην κατάσταση συνδυασμών.

Για να κάνετε τη σύνδεση πρέπει να συνδέσετε τους αρνητικούς πόλους 1 και 2 της εστίας με τους θηλυκούς” πόλους 3 του πίνακα λειτουργιών του φούρνου.

Εικόνα 22

Αγωγοί εξαερισμού" : Βλέπε βιβλίο σχετικές οδηγίες

Αυτή η σύνδεση μπορεί να γίνει πριν ή μετά τον εντοιχισμό της συσκευής

6. ΛΕΙΤΟΥΡΓΙΑ ΤΟΥ ΦΟΥΡΝΟΥ

6.1 ΠΙΝΑΚΑΣ ΛΕΙΤΟΥΡΓΙΩΝ

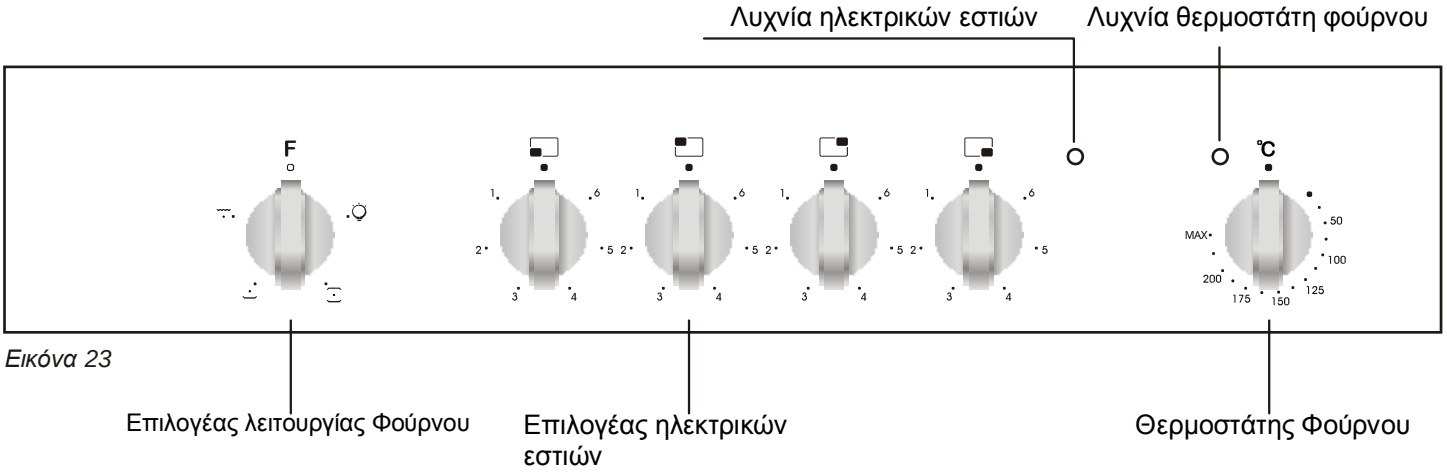

Εικόνα 23

Επιλογέας λειτουργίας Φούρνου

Επιλογέας ηλεκτρικών εστιών

Θερμοστάτης Φούρνου

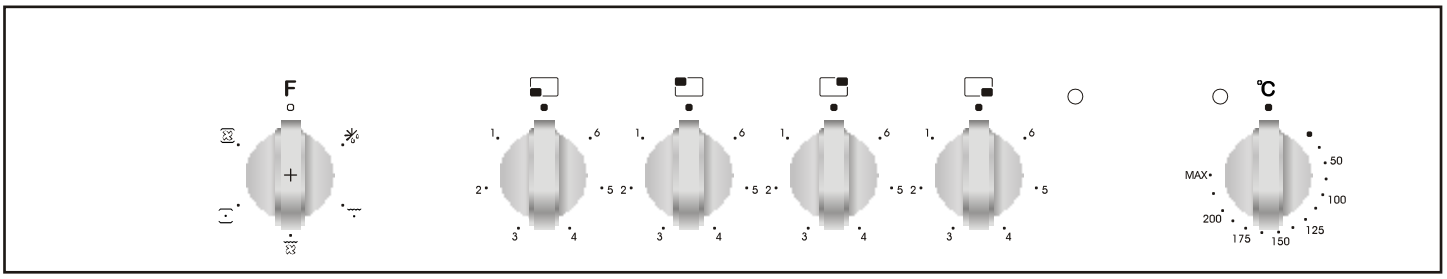

Εικόνα 24

6.2 ΛΕΙΤΟΥΡΓΙΑ ΤΩΝ ΕΣΤΙΩΝ ΜΑΓΕΙΡΕΜΑΤΟΣ

Η λειτουργία των εστιών γίνεται μέσω ενός επιλογέα που βρίσκεται τοποθετημένος στο πάνελ λειτουργιών (Εικόνα 25). Θέση "0" συσκευή εκτός λειτουργίας .Οι υπόλοιπες 6 ρυθμίσεις αντιστοιχούν στις πιο κάτω χρήσεις:

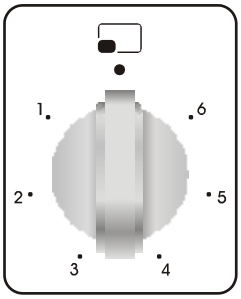

1.....Διατήρηση της θερμότητας
2.3.... Ζέσταμα σε χαμηλή θερμοκρασία
4.5.6. Μαγείρεμα.Τηγάνισμα,Βράσιμο

Εικόνα 25

Το επάνω μέρος στην επιφάνεια των ματιών μαγειρέματος καλύπτεται από ένα ανθεκτικό στην θερμότητα προστατευτικό υλικό.
Την πρώτη φορά που θα λειτουργήσετε της εστίες ρυθμίστε την ηλεκτρική εστία στην θέση 3 και αφήστε το μάτι να λειτουργήσει για 5 λεπτά ,με αυτό το τρόπο θα κάψετε την προστατευτική μεμβράνη. Βεβαιωθείτε ότι τα σκεύη που χρησιμοποιείτε επάνω στα μάτια έχουν λεία επιφάνεια και διάμετρο ανάλογη της εστίας που θα χρησιμοποιήσετε .Μην χρησιμοποιείτε σκεύη μικρότερης διαμέτρου από την εστία σπαταλάτε άσκοπα ενέργεια.

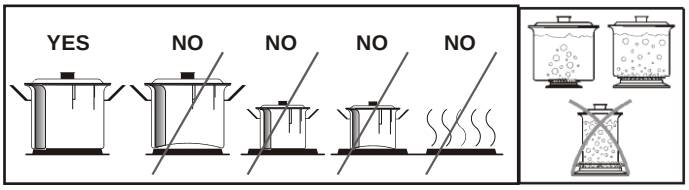

Εικόνα 26

Οι υαλοκεραμικές εστίες είναι ανθεκτικές στις απότομες αλλαγές θερμοκρασίας και στις υψηλές θερμοκρασίες. Με το πέρασμα του χρόνου είναι φυσιολογική η απώλεια ερυθρότητας . Οταν η συσκευή λειτουργεί είναι φυσιολογικό να ακούσετε ένα ξερό θόρυβο έχει σχέση με την τεχνική υποδομή του συστήματος και δεν επηρεάζει την ποιότητα λειτουργίας του .Μην αφήνετε τα σκεύη να ξεχειλίζουν ή να πιτσιλίζουν την υαλοκεραμική επιφάνεια μπορεί να της προκαλέσουν ζημιά .

6.3 ΛΕΙΤΟΥΡΓΙΑ ΤΟΥ ΦΟΥΡΝΟΥ

Πρώτα πρέπει να επιλέξετε το τρόπο λειτουργίας(Εικόνα 27 και 28) μετά επιλέγετε την θερμοκρασία λειτουργίας (Εικόνα 29).
Διαφορετικά ο φούρνος δεν θα τεθεί σε λειτουργία.
Όταν στο εσωτερικό του θαλάμου διαμορφωθεί η επιθυμητή θερμοκρασία ο θερμοστάτης θα κόψη το κύκλωμα και η ένδειξη του θερμοστάτη θα σβήσει .Όταν η θερμοκρασία πέσει κάτω από την θερμοκρασία της ρύθμισης ο θερμοστάτης επανενεργοποιεί την λειτουργία και η λυχνία θα ανάψει ξανά.

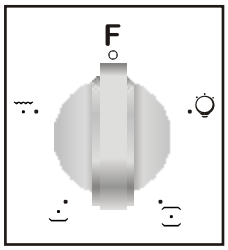

Εικόνα 27

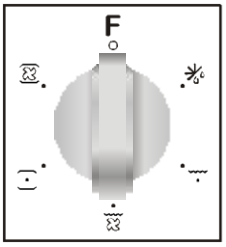

Εικόνα 28

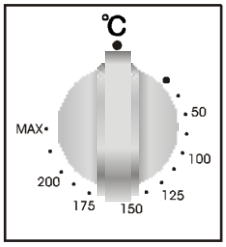

Εικόνα 29

Table 3

Σύμβολο	ΕΠΕΞΗΓΗΣΗ ΛΕΙΤΟΥΡΓΙΑΣ	Ενεργειακή κατηγορία κατά CENELEC EN 50304
	Λυχνία	—
	Τίθενται σε λειτουργία ,η λυχνία του φούρνου και ή κόκκινη λυχνία αλλάρμ και το αερόθερμο. Λειτουργία για την απόψυξη κατεψυγμένων τροφίμων	—
	Τίθενται σε λειτουργία ο θερμοστάτης φούρνου ,η λυχνία λειτουργίας του φούρνου , οι αντιστάσεις οροφής και πυθμένα.	B (συμβατική για τα μοντέλα) FCO 405 X FCO 105 X FCO 105 N FCO 105 W
	Τίθενται σε λειτουργία ο θερμοστάτης φούρνου ,η λυχνία λειτουργίας του φούρνου , το αερόθερμο και η λειτουργία turbo	B (forced air) only for FCO 405 X
	Τίθενται σε λειτουργία ο θερμοστάτης φούρνου, η λυχνία λειτουργίας του φούρνου, η αντίσταση του grill	—
	Τίθενται σε λειτουργία ο θερμοστάτης φούρνου, η λυχνία λειτουργίας, η αντίσταση του grill και το αερόθερμο.	—
	Λειτουργία της αντίστασης οροφής .	—
	Λειτουργία της αντίστασης πυθμένα .	—

6.4 ΛΕΙΤΟΥΡΓΙΕΣ

Ακολουθεί περιγραφή των διαθέσιμων λειτουργιών η οποίες διαφοροποιούνται ανάλογα με το μοντέλο.

Λειτουργία απόψυξης

Τοποθετείστε το φαγητό που θέλετε να αποψύξετε μέσα στο φούρνο και περιστρέψτε το πλήκτρο στην αντίστοιχη θέση .Με αυτή την λειτουργία το φαγητό δεν μαγειρεύεται – ψήνεται ,με την λειτουργίας αυτή αποψύχεται το φαγητό σε μικρό χρονικό διάστημα. Τοποθετείστε το στη σχάρα στη τρίτη θέση από το πυθμένα (Εικόνα 30) Στο πυθμένα του φούρνου τοποθετείστε το ταψί συλλογής ζωμός για να μαζευτεί το νερό της απόψυξης.

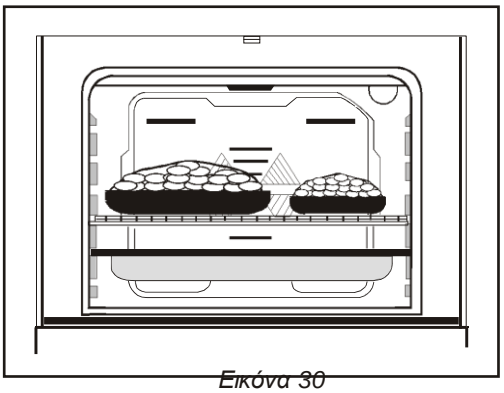

Εικόνα 30

Ταυτόχρονη Λειτουργία αντίστασης οροφής και πυθμένα (Στατική Λειτουργία):

Με την ταυτόχρονη λειτουργία των αντιστάσεων οροφής και πυθμένα (παραδοσιακό ψήσιμο) εξασφαλίζει το ομοιόμορφο μαγείρεμα του φαγητού που μαγειρεύεται .Ρυθμίστε τον θερμοστάτη ανάλογα με το φαγητό που θα μαγειρέψετε. Η προθέρμανση του φούρνου για ένα 10λεπτο είναι ενδεδειγμένη. Τοποθετείστε το φαγητό σε κατάλληλο σκεύος και αφήστε το να ψηθεί τον προβλεπόμενο χρόνο. Αυτή η λειτουργία είναι ενδεδειγμένη για το ψήσιμο κέικ, μπισκότων ,ζυμαρικών , λαζάνια και πίτσας. Όταν ολοκληρώσετε το ψήσιμο επαναφέρετε το θερμοστάτη και την επιλογή λειτουργίας στην θέση off. Βγάλτε το φαγητό από το φούρνο και ακουμπήστε το σε ασφαλές σημείο μακριά από τα παιδιά . **Επειδή ο φούρνος θα παραμείνει θερμός για κάποιο χρονικό διάστημα μην αφήνετε τα παιδιά να πλησιάζουν σε αυτόν.**

Ταυτόχρονη Λειτουργία αντίστασης οροφής και πυθμένα και αερόθερμου.(Στατική Λειτουργία με αερόθερμο.)

Με αυτή την ρύθμιση η θερμότητα που παράγεται από την ταυτόχρονη λειτουργία των αντιστάσεων οροφής και πυθμένα διαχέεται με την βοήθεια του αερόθερμου στο θάλαμο. Με την βοήθεια του θερμοστάτη επιλέγετε την θερμοκρασία λειτουργίας. Επιλέξτε το συγκεκριμένο τρόπο λειτουργίας με τον επιλογέα ,ρυθμίστε την διάρκεια λειτουργίας με το χρονοδιακόπτη και προθερμάνετε για 10 λεπτά. Τοποθετείστε το φαγητό σε ένα κατάλληλο σκεύος και ξεκινήστε την λειτουργία .Με αυτή την ρύθμιση μπορείτε να ψήσετε γλυκά. Με αυτή την λειτουργία το ψήσιμο του φαγητού είναι ομοιόμορφο.
Με την ολοκλήρωση της διαδικασίας επαναφέρετε το θερμοστάτη και επιλογέα λειτουργίας στην θέση off.
Βγάλτε το φαγητό από το φούρνο και τοποθετείστε το σε ένα ασφαλές σημείο και αφήστε την πόρτα του φούρνου ανοικτή για να κρυώσει .Επειδή ο φούρνος είναι ζεστός μην αφήνετε τα παιδιά να πλησιάζουν ώσπου να κρυώσει.

Ψήσιμο στη σχάρα

Αυτή η ρύθμιση χρησιμοποιείται για το ψήσιμο στη σχάρα ψητό κοτόπουλο ή στη σχάρα. Τοποθετείστε το φαγητό στη σχάρα στην πλησιέστερη προς την οροφή θέση και ενεργοποιείστε τη συσκευή. Βάλτε το ταψί στο τρίτο ράφι ώστε να πέφτουν μέσα τα ζουμιά .
Το ψήσιμο στη σχάρα πρέπει να γίνεται με κλειστή την πόρτα και η ρύθμιση της θερμοκρασίας στους 190° C.
Περιστρέψτε τον θερμοστάτη ώστε να ρυθμίσετε την λειτουργία σε αυτούς τους βαθμούς. Προθερμάνετε το φούρνο για 5 λεπτά και μετά τοποθετείστε το φαγητό μέσα στο φούρνο.
Με την ολοκλήρωση της διαδικασίας επαναφέρεται θερμοστάτη και επιλογέα λειτουργίας στην θέση off.
Βγάλτε το φαγητό από το φούρνο και τοποθετείστε το σε ένα ασφαλές σημείο και αφήστε την πόρτα του φούρνου ανοικτή για να κρυώσει .Επειδή ο φούρνος είναι ζεστός μην αφήνετε τα παιδιά να πλησιάζουν ώσπου να κρυώσει.

Λειτουργία Grill και αερόθερμου

Η ταυτόχρονη λειτουργία του ανεμιστήρα ,γκριλ και της αντίστασης οροφής δίνει εξαιρετικά αποτελέσματα στο ψήσιμο του φαγητού. Εάν πρόκειται να ψήσετε στη σχάρα τοποθετείστε το φαγητό επάνω στη σχάρα και τη σχάρα στην πιο πάνω θέση ,και βάλετε το γκριλλ σε λειτουργία .Τοποθετείστε το ταψί ζωμών στη Τρίτη θέση για να στάζουν μέσα τα ζουμιά από το ψήσιμο. Όταν ψήνετε στη σχάρα η πόρτα του φούρνου πρέπει να παραμένει κλειστή και η ρύθμιση της θερμοκρασίας να είναι στους **190°C.**
Ρυθμίστε το θερμοστάτη στους 190° C και προθερμάνετε το φούρνο για ένα πεντάλεπτο πριν τοποθετήσετε μέσα το φαγητό .
Με την ολοκλήρωση της διαδικασίας επαναφέρεται θερμοστάτη και επιλογέα λειτουργίας στην θέση off.
Βγάλτε το φαγητό από το φούρνο και τοποθετείστε το σε ένα ασφαλές σημείο και αφήστε την πόρτα του φούρνου ανοικτή για να κρυώσει .Επειδή ο φούρνος είναι ζεστός μην αφήνετε τα παιδιά να πλησιάζουν ώσπου να κρυώσει.

Λειτουργία αντίστασης πυθμένα

Με αυτό το τρόπο λειτουργίας η θερμότητα διαχέεται από την αντίσταση του πυθμένα ,με αυτή την λειτουργία ζεσταίνουμε το φαγητό παρά το μαγειρεύουμε.

Λειτουργία αντίστασης οροφής

Με αυτό το τρόπο λειτουργίας η θερμότητα διαχέεται από την αντίσταση οροφής από το επάνω μέρους του φαγητού .Είναι λειτουργία κατάλληλη για το ψήσιμο της επιφάνειας του φαγητού όταν αυτό έχει ήδη μαγειρευτεί

Table 4

ΦΑΓΗΤΑ	ΠΥΘΜΕΝΑ-ΟΡΟΦΗΣ			ΠΥΘΜΕΝΑ-ΟΡΟΦΗΣ-ΑΕΡΟΘΕΡΜΟ			GRILL		
	Θερμοστάτης Βαθμοί . (°C).	Θέση Σχάρας .	Διάρκεια μαγειρέματος	Θερμοστάτης Βαθμοί . (°C).	Θέση Σχάρας ..	Διάρκεια μαγειρέματος	Θερμοστάτης Βαθμοί .	Θέση Σχάρας ..	Διάρκεια μαγειρέματος
Layered pastry	170 - 190	2-3	35 - 45	170 - 190	2-3	25 - 35			
Κέικ	170 - 190	2-3	30 - 40	150 - 190	2-3-4	25 - 35			
Μπισκότα	170 - 190	2-3	30 - 40	150 - 190	2-3-4	25 - 35			
Μπιφτέκια							200	5	10 - 15
Υδαρές φαγητό	175 -200	3	40 - 50	175 -200	3	40 - 50			
Κοτόπουλο	200	2-3	45 - 60	200	2-3	45 - 60	200		50 - 60
Παιδάκια							200	4-5	15 - 25
Μπριτζόλα							200	5	15 - 25

7. ΚΑΘΑΡΙΣΜΟΣ ΚΑΙ ΣΥΝΤΗΡΗΣΗ

7.1 ΓΕΝΙΚΕΣ ΟΔΗΓΙΕΣ

Πριν από κάθε διαδικασία καθαρισμού της συσκευής βεβαιωθείτε ότι όλα τα χειριστήρια βρίσκονται στην θέση off και ότι η συσκευή έχει κρυώσει. Αποσυνδέστε τη συσκευή από την παροχή. Για τον καθαρισμό της συσκευής αποφεύγετε τη χρίση σκληρών απορρυπαντικών ή απορρυπαντικών σε σκόνη που μπορεί να χαράξουν τις επιφάνειες τις συσκευής. Χρησιμοποιείτε υγρά η κρεμώδη απορρυπαντικά που δεν εμπεριέχουν κόκκους Αποφεύγετε την χρίση καυστικών καθαριστικών ,συρματάκι καθαρισμού ή αιχμηρά εργαλεία .Στην περίπτωση που τα υγρά που θα πέσουν στην κουζίνα καούν καθαρίστε τα αμέσως για να μην καταστραφούν οι εμαγιέ επιφάνειες . Μην χρησιμοποιείτε συσκευές ατμού για το καθαρισμό της συσκευής

7.2 ΚΑΘΑΡΙΣΜΟΣ ΦΟΥΡΝΟΥ

Αποσυνδέστε το φούρνο πριν ξεκινήσετε το καθαρισμό .Θα έχετε καλύτερα αποτελέσματα αν καθαρίσετε τον φούρνο πριν κρυώσει εντελώς. Καθαρίστε το φούρνο με ένα μαλακό πανί βρεγμένο με σαπουνόνερο κάθε φορά που τον χρησιμοποιείτε . Καθαρίστε ξανά με ένα υγρό ύφασμα και αφήστε τον να στεγνώσει. Καθαρίστε το φούρνο σε βάθος σε τακτά χρονικά διαστήματα χρησιμοποιώντας υγρό απορρυπαντικό Μην χρησιμοποιείτε για τον καθαρισμό του φούρνου σκόνη ή άλλα τέτοιας μορφής απορρυπαντικά. Για συσκευές που διαθέτουν καταλυτικά αυτοκαθαριζόμενα τοιχώματα δεν απαιτείται καθαρισμός. Τα καταλυτικά πάνελ πρέπει να αντικαθίστανται μετά από κάποιο χρονικό διάστημα ανάλογα με την χρήση.

7.3 ΚΑΘΑΡΙΣΜΟΣ ΗΛΕΚΤΡΙΚΗΣ ΕΣΤΙΑΣ

Ο καθαρισμός των εστιών μαγειρέματος πρέπει να γίνεται με μαλακό υγρό πανί, τα ανοξείδωτα μέρη πρέπει να καθαρίζονται με νερό και να τα στεγνώνετε με ένα μαλακό πανί η βετέξ .
Οι γωνιές και **τα κενά πρέπει** να καθαρίζονται με υγρό απορρυπαντικό ή ξύδι με νερό.

7.4 ΚΑΘΑΡΙΣΜΟΣ ΥΑΛΟΚΕΡΑΜΙΚΗΣ ΕΣΤΙΑΣ

Αποσυνδέστε τη συσκευή από την πρίζα πριν ξεκινήσετε το καθαρισμό της .Μην δοκιμάσετε να καθαρίσετε την υαλοκεραμική επιφάνεια πριν κρυώσει εντελώς
Βεβαιωθείτε ότι τα καθαριστικά υλικά τα οποία προτίθεστε να χρησιμοποιήσετε δεν περιέχουν κόκκους που μπορεί να χαράξουν την επιφάνεια. Είναι προτιμότερο να χρησιμοποιείτε απορρυπαντικά σε μορφή κρέμα ή υγρά.
Ο καθαρισμός της υαλοκεραμικής εστίας πρέπει να γίνεται με κρύο νερό και με ένα μαλακό ύφασμα το οποίο θα τρίβετε στα σημεία που υπάρχουν επίμονοι λεκέδες μέχρι να απομακρυνθούν. Για τον καθαρισμό της εστίας μπορεί να χρησιμοποιηθεί και η ειδική σπάτουλα καθαρισμού που συνοδεύει τα προϊόντα καθαρισμού για υαλοκεραμικές εστίες .
Λεκέδες από γλυκά και σιρόπια πρέπει να απομακρύνονται αμέσως από την επιφάνεια της εστίας. Ο καθαρισμός της εστίας με σκληρά καθαριστικά μπορεί να την χαράξει . Η απομάκρυνση επίμονων λεκέδων επάνω στην εστία πρέπει να γίνεται με την βοήθεια βρεγμένου με απορρυπαντικό μαλακού υφάσματος.
Αλλοιώσεις στο χρώμα της υαλοκεραμικής επιφάνειας δεν επηρεάζουν την λειτουργία της .Οι λόγοι που μπορεί να προκαλέσουν αλλαγή στο χρώμα δεν είναι αλλοίωση του υλικού αλλά υπολείμματα από φαγητό που κάηκε και δεν έχει καθαριστεί η από την τριβή του πυθμένα των σκευών επάνω σε αυτή ή η χρήση ακατάλληλων υλικών για το καθαρισμό της επιφάνειας .
Η χρήση της σπάτουλας καθαρισμού πρέπει να προηγείται της χρήσης χημικών ουσιών .Με την βοήθεια της σπάτουλας καθαρισμού μπορείτε να απομακρύνετε επίμονους λεκέδες όπως λειωμένο πλαστικό, καμένη ζάχαρη ή λίπος. Μην αφήνετε τα παιδιά να χρησιμοποιούν τη σπάτουλα γιατί μπορεί να τραυματιστούν. Όταν καθαρίζετε με τη σπάτουλα πρέπει να προσέχετε να μην τραυματίσετε την μονωτική σιλικόνη που υπάρχει κατά μήκος των πλευρών του κρυστάλλου .

7.5 ΣΥΝΤΗΡΗΣΗ

Αντικατάσταση του λαμπτήρα φωτισμού του φούρνου
Είναι προτιμότερο να εμπιστευτείτε αυτή την εργασία σε εξουσιοδοτημένο προς τούτο τεχνικό
Αποσυνδέστε τη συσκευή και βεβαιωθείτε ότι έχει κρυώσει .Απομακρύνετε το προστατευτικό καπάκι του λαμπτήρα και αντικαταστήστε το με ένα καινούργιο ίδιο, ανθεκτικό σε θερμοκρασία μέχρι 300 ^{0}C, το λαμπτήρα αυτό θα τον προμηθευτείτε από τα εξουσιοδοτημένα κέντρα τεχνικής υποστήριξης. Τοποθετείστε το προστατευτικό καπάκι στην θέση του .Τώρα ο φούρνος σας είναι έτοιμος για να χρησιμοποιηθεί.

8. ΤΕΧΝΙΚΗ ΥΠΟΣΤΗΡΙΞΗ ΚΑΙ ΜΕΤΑΦΟΡΑ

8.1 ΠΡΙΝ ΑΠΕΥΘΥΝΘΕΙΤΕ ΣΤΗΝ ΤΕΧΝΙΚΗ ΥΠΟΣΤΗΡΙΞΗ ..

Εάν η συσκευή δεν λειτουργεί :
Μπορεί να μην είναι σωστά συνδεδεμένη με το δίκτυο ή να έχει διακοπή ρεύματος .

Εάν ο φούρνος δεν θερμαίνει:

Δεν έχετε ρυθμίσει σωστά την θερμοκρασία του φούρνου με τον επιλογέα θερμοκρασίας.
Εάν ο φωτισμός του φούρνου δεν λειτουργεί ,δεν ανάβει:

Ελέγξτε το δίκτυο ηλεκτρικής ενέργειας.
Βεβαιωθείτε μήπως ο λαμπτήρας έχει κάποιο ελάττωμα (έχει καεί)

Μαγείρεμα (εάν το επάνω μέρος δεν μαγειρεύει ομοιόμορφα)
Ελέγξτε την θέση της σχάρας ,την διάρκεια μαγειρέματος και την θερμοκρασία σύμφωνα με τις πληροφορίες που αναγράφονται σε αυτό το βιβλίο οδηγιών. Στην περίπτωση που η συσκευή δεν λειτουργεί καλά και δεν μπορέσατε να εντοπίσετε την αιτία, αποσυνδέστε τη συσκευή χωρίς να δοκιμάσετε να την φτιάξετε μόνοι σας και καλέστε το κέντρο τεχνικής υποστήριξης .
Είναι σημαντικό όταν επικοινωνείτε με τις υπηρεσίες τεχνικής υποστήριξης να αναφέρετε το μοντέλο και τον αριθμό παραγωγής τα οποία αναγράφονται στο σχετικό πινακιδάκι επάνω στη συσκευή .

8.2 ΕΑΝ ΠΡΕΠΕΙ ΝΑ ΜΕΤΑΦΕΡΕΤΕ ΤΗ ΣΥΣΚΕΥΗ

Εάν χρειαστεί να μεταφέρετε τη συσκευή :

Όταν πρόκειται να μεταφέρετε τη συσκευή πρέπει να την τοποθετήσετε στο κουτί της συσκευασίας της .
Για την ασφαλή μεταφορά ακολουθείστε τις εικονογραφημένες οδηγίες που υπάρχουν στη συσκευασία .

Εάν δεν έχετε φυλάξει το κουτί της συσκευασίας

Προστατεύεστε τις εξωτερικές επιφάνειες της συσκευής και του φούρνου από πιθανά γδαρσίματα και κτυπήματα .

Σύμφωνα με την Ευρωπαϊκή Οδηγία 2002/96/EC που αφορά στη διαχείριση απορριμμάτων ηλεκτρικού και ηλεκτρονικού εξοπλισμού (WEEE), οι ηλεκτρικές οικιακές συσκευές δεν πρέπει να εγκαταλείπονται στους συμβατικούς κάδους ή χώρους συλλογής στερεών αστικών αποβλήτων. Οι προς απόσυρση συσκευές πρέπει να περισυλλέγονται υπό διαφορετικές συνθήκες, ώστε να βελτιστοποιείται η διαδικασία αξιοποίησης και ανακύκλωσης των υλικών τους ώστε να αποτρέπεται κάθε κίνδυνος επιβάρυνσης του περιβάλλοντος και της υγείας . Το σύμβολο του διαγραμμένου με Χ κάδου απορριμμάτων επικολλείται σε αυτά τα προϊόντα, ώστε να υπενθυμίζει στους χρήστες τους την υποχρέωση να εξασφαλίζουν την σύννομη απόσυρση τους.

Οι καταναλωτές μπορούν να επικοινωνούν με την Εταιρεία Ανακύκλωσης στο τηλ.νο 2105319762-66 για να πληροφορούνται την ισχύουσα διαδικασία απόσυρσης των παλιών τους ηλεκτρικών οικιακών συσκευών και το φορέα ανακύκλωσης της περιοχής τους.